※ 유의사항(DISCLAIMER)

르노코리아자동차(주)를 사랑해주시는 고객님께 안내 말씀드립니다.

- 본 사용설명서는 당사가 르노삼성자동차(주) 상호를 사용하고 있을 때 고객님께서 구매하신 차량에 대한 것이며, 당사의 상호는 2022년 3월 16일자로 르노삼성자동차(주)에서 르노코리아자동차(주)로 변경되었음을 알려드립니다.

- 따라서 본 사용설명서 내에 안내된 당사 서비스센터는 상호 변경과 관계없이 기존처럼 이용하실 수 있습니다. 앞으로도 고객 만족에 최선을 다할 것을 약속드리며, 르노코리아에 대한 변함없는 사랑과 많은 이용을 부탁드립니다.

- 정비 예약은 당사 홈페이지(http://www.renaultm.co.kr) 또는 《마이르노》 애플리케이션을 이용하여 주시기 바랍니다.

르노코리아자동차(주) 대표이사 스테판드블레즈

르노 트위지의 고객이 되신 것을 환영합니다

본 사용설명서는 귀하의 차량을 더욱 편리하고 안전하게 사용할 수 있도록 각종 장치에 대한 사용법을 알기 쉽게 설명하고 있으며, 또한 귀하의 차량을 관리하는데 필요한 자가정비, 교환주기, 서비스 제도, 서비스 센터 정보, 보증서 등이 포함되어 있습니다. 차량의 올바른 사용법을 알지 못하고 잘못 작동하는 경우, 또는 점검방법이나 점검주기 등을 몰라서 잘못 관리하는 경우 고장 및 사고의 원인이 되므로 차량을 사용하기 전에 반드시 읽어보십시오.

- 본 설명서는 사용설명서와 자가정비 및 서비스안내서로 구성되어 있습니다.

  1. 사용설명서: 장치의 사용방법

  2. 자가정비 및 서비스안내서: 정기점검 및 자가정비, 서비스제도 안내, 서비스 직영점 및 협력점 안내, 보증서
- 본 설명서에 기재된 사양 및 제원은 본 차량의 지속적인 제품 품질향상 정책에 따라 사전 통보 없이 변경될 수 있으므로 양지하여 주십시오.
- 본 설명서는 선택 사양을 포함한 전 모델에 적용되는 모든 장치에 대해 설명하고 있습니다. 또한 다음 연식에 적용되는 장치에 대한 설명도 담고 있을 수 있습니다. 그러므로 귀하의 차량과 일치하지 않는 부분이 있을 수 있습니다.
- 본 사용설명서를 필요 시에 참고할 수 있도록 차량 안에 보관하십시오.

  차량을 매도하실 때에는 차량을 양도받은 소유주가 정보를 이용할 수 있도록 본 사용설명서를 차량 안에 남겨 주십시오.

Copyright ⓒ 르노코리아자동차(주)
르노코리아자동차의 서면 허가 없이 전체 또는 일부를 무단 복제할 수 없습니다.

안전 및 차량 손상에 관한 경고 (1/2)

'경고'와 '주의' 표시는 다음의 경우에 사용됩니다.

경고

이 경고 사항을 지키지 않으면 사망 또는 심각한 신체 상해를 야기할 수 있는 위험을 표시하는데 사용됩니다. 위험을 감소시키거나 피하기 위해 그 절차대로 반드시 주의 깊게 수행하여 주십시오.

주의

이 주의 사항을 지키지 않으면 차량의 손상 또는 신체 상해를 야기할 수 있는 위험을 표기하는 데 사용됩니다. 위험을 감소시키거나 피하기 위해 그 절차대로 주의 깊게 수행하여 주십시오.

■ 안전을 위한 중요한 정보와 주의사항들

귀하와 탑승객의 안전과 편안한 여행을 위해 아래의 내용을 반드시 준수하십시오.

- 반드시 브레이크 페달을 밟은 상태에서 전기 엔진 시동을 걸고 기어 컨트롤을 조작하십시오.
- 음주, 환각 상태에서는 절대 운전을 하지 마십시오.
- 항상 공시된 제한 속도를 준수하십시오.
- 항상 안전벨트를 착용하고, 어린이에게는 알맞은 보호장치를 사용하십시오. 그리고 12세 이하의 어린이는 반드시 뒷좌석에 앉혀야 합니다.
- 본 차량 설명서는 차량 소유자들에게 차량 안전에 관한 사용 정보를 제공하고 있습니다.

  중요한 안전 정보를 숙지하기 위해서는 본 사용 설명서를 수시로 참고하십시오.
- 운전 시 하이힐, 슬리퍼 등 운전하기 불편한 신발을 신지 마십시오. 가속 페달, 브레이크 페달 등의 조작 능력이 떨어져 사고의 위험이 있습니다.

■ 액세서리, 교환부품 및 차량 개조에 관하여

본 차량용으로 다양한 비(非)규격품이 시중에 판매되고 있습니다. 특정 기관으로부터 승인을 받은 제품이라 하더라도 비(非)규격품을 사용하시면 고객의 안전에 영향을 줄 수 있으므로 당사에서는 비(非)규격품의 교환이나 장착에 대해서는 책임을 지거나 보증을 할 수 없습니다.

또한 차량의 개조는 성능, 안전 또는 내구성에 영향을 미칠 수 있고, 심지어는 법규를 침해할 수도 있습니다.

게다가 개조로 인하여 발생하는 차량의 손상이나 성능 문제들은 당사의 보증수리를 받을 수 없습니다.

주의

초소형 전기 자동차의 안전 운행을 위해 고속도로, 자동차전용도로 및 최고제한속도 80km/h를 초과하는 도로에서는 차량 운행이 금지되어 있습니다.

안전 및 차량 손상에 관한 경고 (2/2)

■ 폐차

차량의 에어백 및 안전벨트 프리텐셔너에는 폭발성 화학물질이 포함되어 있습니다.

에어백과 안전벨트 프리텐셔너가 장착된 상태로 폐차를 하거나 그대로 방치하면 폭발하거나 화재가 발생할 수 있습니다.

폐차 시에는 당사 직영점이나 협력점에 의뢰하여 에어백과 안전벨트 프리텐셔너를 미리 제거하여 주십시오.

당사의 전기자동차를 폐차하거나 58볼트 구동 배터리를 폐기하실 때에는 환경과 안전을 위해 반드시 엔젤센터(080-300-3000)로 연락하여 주십시오.

■ 실내환기

구입 후 1년 이내의 신차 실내에는 두통 등을 유발하는 인체에 유해한 휘발성 유기 화합물(VOCs)이 발생할 수 있으므로 탑승 전 또는 탑승 상태에서 모든 윈도우를 열고(장착된 경우) 충분히 환기를 시키십시오. 또한 무더운 날씨로 인해 차량의 실내 온도가 지속적으로 상승하거나 차량이 직사광선에 장시간 노출되는 경우 운행중 윈도우를 여는 등(장착된 경우) 신선한 공기가 충분히 실내에 유입될 수 있도록 하십시오.

본 사용설명서에서 언급하는 "**지정 정비업소**"는 현재 당사가 운영하는 직영 정비업소 또는 당사와 정식 계약 관계에 있는 협력 정비업소를 의미합니다.

최신 지정 정비업소의 현황은 엔젤센터(080-300-3000) 또는 당사 홈페이지(www.renault.co.kr)의 서비스 네트워크 페이지에서 확인하실 수 있습니다.

자동차제작자등(부품제작자등): 르노코리아자동차 (주)
주 소: 부산시 강서구 르노삼성대로 61 르노코리아자동차 엔젤센터
연락처: TEL: 080-300-3000
FAX: 051-979-7449

제작결함안내(제50조 관련)

귀하의 자동차에 잦은 고장 등의 문제로 교통사고를 유발할 수 있는 결함이 있다고 판단되면, 자기 및 다른 사람의 안전을 위하여 즉시 르노코리아자동차(주)와 제작결함조사를 시행하는 교통안전공단 자동차안전연구원에 연락하여 주시기 바랍니다.

교통안전공단 자동차안전연구원은 소비자 불만사항 등을 접수하여 분석한 후 해당 자동차에 제작결함의 가능성이 있다고 판단되는 경우 제작결함 조사를 실시하여 해당 제작사에게 제작결함 시정(recall) 등의 조치를 취할 것입니다.

교통안전공단 자동차안전연구원의 자동차 결함 등 소비자 불만 접수창구는 다음과 같습니다.

교통안전공단 자동차안전연구원
전화: 080-357-2500
인터넷 홈페이지: 제작결함정보전산망(www.car.go.kr)

1. 차량에 대해 알아보기

전기 차량: 소개 1.2
주의 사항 1.7
전기 차량: 충전 1.8
키 1.13
도어 열기 및 닫기 1.14
엔진 이모빌라이저 1.15
운전석 1.16
안전벨트 1.17
운전석 안전장치 1.20
에어백이 작동하는 경우, 하지 않는 경우 1.24
어린이 안전 : 일반사항 1.26
    부스터 시트 1.28
    부스터 시트 장착 방법 1.29
    부스터 시트 설치 1.30
시계 1.32
대시보드 1.33
계기와 표시창 1.34
계기판: 경고등 및 표시등 1.36
경음기와 지시등 1.39
보행자 경음기 1.40
외부 램프와 지시등 1.41
앞유리 와이퍼, 워셔 1.42

전기 차량: 소개 (1/5)

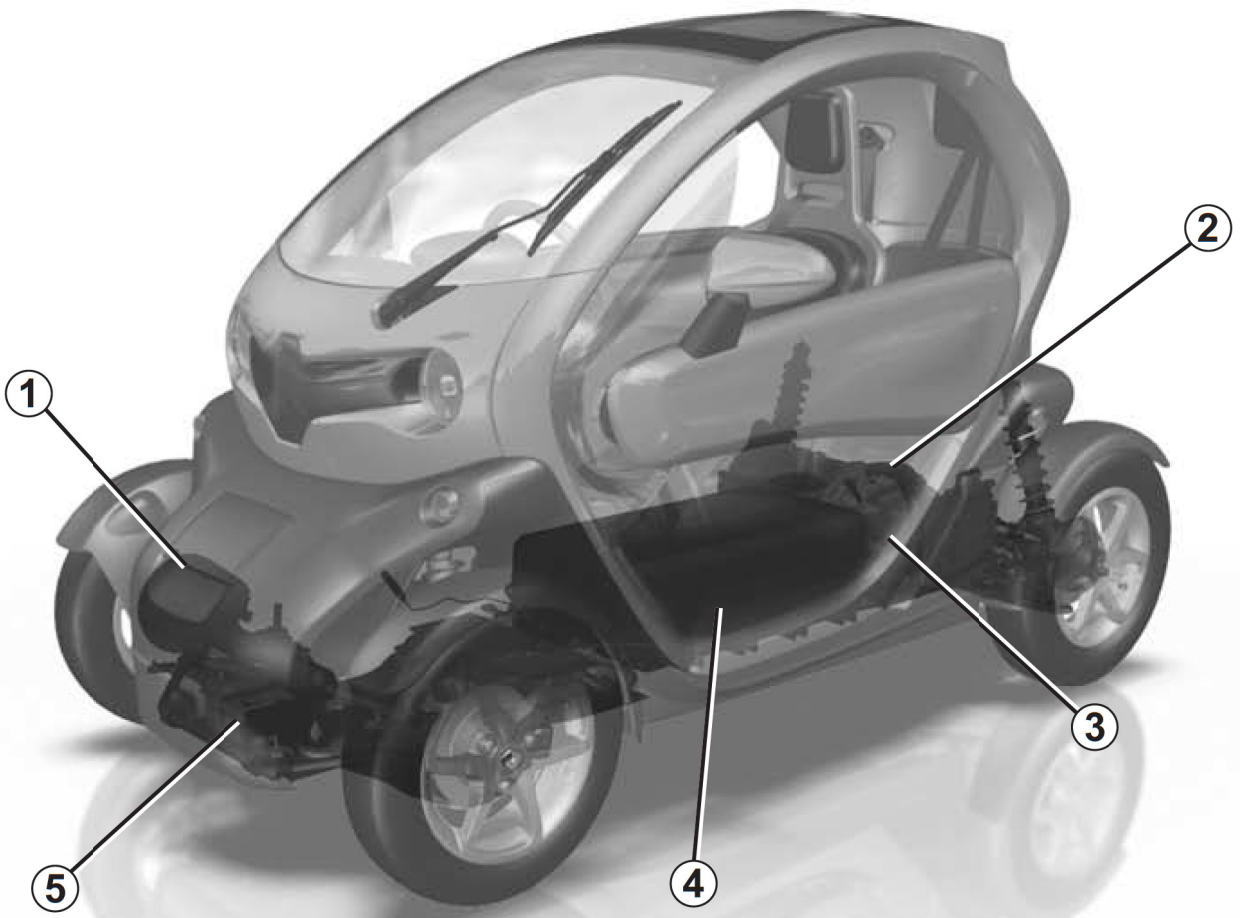

1 표준 충전선 보관함

2 전기 모터

3 오렌지색 고전압 전기 배선

4 58볼트 구동 배터리

5 12볼트 배터리

전기 차량: 소개 (2/5)

전기 차량은 고전압 배터리의 전력을 이용하여 전기 모터를 구동하는 차량을 의미하며, 내연기관 차량과 유사한 방식으로 작동합니다. 기본적인 차이점은 화석 연료 대신 전기 에너지를 이용한다는 점이며, 배출 가스가 없는 친환경 차량입니다.

본 설명서를 주의깊게 읽고 전기 차량에 대한 정보를 얻으십시오.

참고

이 차량은 국가에 따라 다른 자동차 범주로 승인을 받을 수 있습니다. 필요한 운전 면허증 종류, 사용하는 도로의 유형에 관한 특별 규정을 충족시켜야 할 수 있습니다. 국내 법규를 준수해야 합니다.

■ 배터리

이 차량에는 두 종류의 배터리가 있습니다.

– 58볼트 구동 배터리

– 12볼트 배터리

▶ 58볼트 구동 배터리

이 배터리에는 전기 차량 운행에 필요한 에너지가 저장되어 있습니다. 구동 배터리의 특성상, 사용하면 방전되므로 정기적으로 충전해야 합니다.

충전이 완료될 때까지 차량 옆에서 기다릴 필요는 없습니다.

가정용 플러그를 사용할 경우 완전 충전에 약 3.5시간 정도 걸립니다.

1회 충전 주행거리는 배터리의 충전 상태에 따라 좌우되지만 운전 습관도 영향을 줍니다.

2장의 "1회 충전 주행거리: 준수 사항" 을 참조하십시오.

▶ 12볼트 배터리

차량의 두 번째 배터리는 12볼트 배터리로, 차량 장치(램프, 앞유리 와이퍼 등)를 작동시키는 데 필요한 에너지를 공급해 줍니다.

12볼트 배터리는 다음과 같은 경우에 충전됩니다.

– 58볼트 구동 배터리를 충전할 때

– 전기 엔진 시동이 걸려 있을 때

– 전기 엔진 시동이 꺼져 있으나 58볼트 구동 배터리에 전력이 충분히 있을 때 (주기적으로 충전됨)

4장의 "12볼트 배터리"를 참조하십시오.

Ⓐ

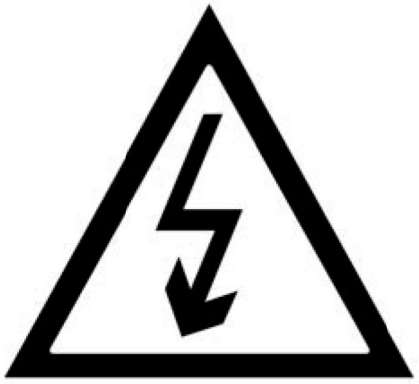

33436

주의

A 표시는 차량의 전기 요소가 탑승자의 안전에 위험을 가할 수 있음을 알립니다.

■ 58볼트 전기 회로

차량 내 전기 회로는 오렌지색 배선과 ⚠ 기호로 알아 볼 수 있습니다.

경고

차량의 구동 시스템은 약 **58볼트** 전기를 이용합니다. 운행 중과 시동이 꺼진 후에도 이 시스템은 뜨거울 수 있습니다. 차량 안에 부착된 라벨의 경고 문구를 잘 읽어보시기 바랍니다.

안전에 위험을 야기할 수 있기에 **58볼트** 전기 시스템(구성품, 전선, 커넥터, 구동 배터리)에 대한 어떤 조작과 변형도 엄격하게 금지됩니다. 지정 정비업소로 문의하십시오.

화재, 화상, 전기 충격등 사고 또는 심각한 부상의 위험이 있습니다.

■ 소음

전기 차량은 매우 조용하므로 운전자 또는 도로의 다른 운전자들이 적응하기 어려울 수 있습니다. 또한 차량이 운행 중이라는 사실을 알기 힘들 수 있습니다.

따라서 경음기에 대한 정보를 습득하여 시내 주행 또는 주차 시 이 기능을 이용하시기 바랍니다. 1장의 "보행자 경음기"를 참조하십시오.

전기 엔진이 조용하기 때문에 공기 소리나 타이어 소리 등과 같이 익숙하지 않은 소리가 들릴 수 있습니다.

충전 중에는 차량(구동 배터리 냉각을 위한 팬, 릴레이 작동 등)에서 소음이 날 수 있습니다.

경고

전기 자동차는 소음이 적기 때문에 차량 하차 시 주차 브레이크를 작동시키고 전기 엔진 시동을 끄는 것을 철저하게 해야 합니다.

전기 차량: 소개 (4/5)

■ 주행

발을 가속 페달에서 떼면 감속하는 동안 전기 엔진은 전류를 만들어 내고 이는 구동 배터리를 충전하는 데 사용됩니다. 2장의 '에코미터'를 참조하십시오.

전기 엔진은 디젤이나 휘발유 차량보다 더 많은 엔진 브레이크 힘을 만들어 냅니다.

경고

운전 방해

운전석 바닥 매트는 차량 구매 시 제공된 순정 매트를 사용해야 하며, 정기적으로 매트가 바닥에 잘 고정되어 있는지 확인하십시오. 또한 여러 장의 매트를 겹쳐서 사용하지 마십시오.

페달 작동 시 방해가 되거나 매트에 페달이 끼어 심각한 사고를 유발할 수 있습니다.

경고

안전을 위해 주행 상황에 맞게 운행하고 경사로나 표면이 미끄러운 곳에서 특히 스티어링 휠을 급격히 돌리지 않도록 하십시오.

이러한 권고 사항을 지키지 않을 경우 차량을 통제하지 못하게 될 수 있습니다.

사고 또는 심각한 부상의 위험이 있습니다.

경고

탑승객은 차량 밸런스와 접지력에 영향을 미치고 차량 제동거리가 늘어나게 합니다.

주행 상황에 맞게 운전하고 차량의 제어가 어려운 상황이 생기지 않도록 하십시오.

사고 또는 심각한 부상의 위험이 있습니다.

전기 차량: 소개 (5/5)

궂은 날씨나 물이 많은 도로의 경우:



물의 깊이가 차량 휠의 낮은 가장자리까지 올라오는 경우 그 길에서 주행하지 마십시오.

경고

차량을 충전할 때 물 높이가 차량의 바닥에 닿을 경우에 충전하지 마십시오. 지정 정비업소에 문의하십시오.

감전 및 사망 위험이 있습니다.

■ 특수한 경우

- 외기 온도가 매우 높으면 안전 모드가 작동되고 계기판에  경고등이 점등합니다. 이 모드는 차량 출력을 감소시켜 결국 정차 상태에 이르게 할 수 있습니다.  경고등이 소등될 때까지 정차하고 전기 시스템을 식힐 것을 권장합니다. 그러면 차량이 성능을 회복합니다.
- 구동 배터리가 완전히 충전된 후와 차량 운행 후 처음 몇 km 주행 동안 또는 외부 온도가 아주 낮은 경우에는 엔진 브레이크가 일시적으로 약해집니다. 주행 시 참고하시기 바랍니다.

경고

어떠한 경우에도 엔진 브레이크가 브레이크 페달로 제동하는 것을 대신할 수 없습니다.

주의 사항

경고

다음 사항을 준수하십시오. 이 지침을 준수하지 않으면 **화재, 화상 또는 감전 및 심각한 부상**에 이를 수 있습니다.

차량 하부에 충격 또는 사고의 경우

차량 하부에 충격 또는 사고의 경우(예: 표지판 등의 기둥, 연석 또는 거리 시설물에 부딪히는 경우), 전기 회로나 배터리에 손상을 입을 수 있습니다. 지정 정비 업소에서 차량 점검을 받으십시오.

절대로 차량 내부 또는 외부에 노출되어 있는 오렌지색 배선과 전기 구성 부품을 만지지 마십시오.

배터리가 치명적 손상을 입은 경우, 일시적 유출이 일어날 수 있습니다.

- 배터리에서 흘러나오는 액체를 절대로 만지지 마십시오.
- 배터리 액이 신체에 묻었을 경우, 물로 충분히 씻어내고 되도록 빨리 병원을 방문하십시오.

화재 시

화재가 발생하면 즉시 차량에서 나와 안전한 장소로 대피한 후 긴급 구조 요청을 하고 전기차 차량에서 일어난 상황임을 잘 설명하십시오.

특히 구동 배터리에서 화재가 발생한 경우에는 화재를 진압하려고 시도하지 마십시오. 매우 위험합니다. 소방차가 도착할 때까지 기다리시기바랍니다.

기타 일반적인 전기 시스템 화재 시 사용할 수 있는 소화기는 ABC타입(보통화재용/유류화재용/전기화재용)이나 BC타입(유류화재용/전기화재용)입니다. **물이나 다른 소화 물질을 사용하지 마십시오.**

전기 회로에 손상이 생긴 경우에는 지정 정비업소에 문의하십시오.

견인

5장의 “견인: 방법, 에너지 공급 정지 시, 견인 포인트”를 참조하십시오.

세차

충전 중에는 세차하지 마십시오.

고압 세척기로 차량이나 구동 배터리를 세척하지 마십시오.

자동 세차기에서 세차하지 마십시오. 전기 회로가 손상될 위험이 있습니다.

리프트

구동 배터리로 바로 아래에서 리프트 공구(잭 등)를 사용하여 차량을 들어올리지 마십시오. 휠을 교체하려면 지정 정비업소를 방문하십시오.

전기 차량: 충전 (1/5)



충전 배선도

1 벽에 설치된 충전 소켓 또는 단자(차량에 따라)

2 표준 충전선

충전에 필요한 장비에 관한 문의는 지정 정비업소에 해주십시오.

전기 차량: 충전 (2/5)

경고

차량 충전을 위한 아래 유의사항을 준수하십시오. 이 지침을 준수하지 않을 경우 **화재, 화상 또는 전기 충격 등으로 심각한 상해의 위험**이 있습니다.

벽에 충전 소켓 설치 및 관리

- 벽에 설치된 충전 소켓이 국내 표준 및 규격에 정확히 부합하는지 그리고 다음과 같은 장치가 설치되어 있는지 인가된 전기공사업체 또는 충전기 서비스 사업자와 확인하십시오.
  - A 타입의 30mA 누전 차단 장치
  - 과전압, 과전류에 대한 보호 장치(충전 소켓 16A 차단기)
  - 야외에서 벼락이 칠 경우 등의 과전압에 대한 보호장치
- 누전 차단 장치가 잘 작동하고 있는지 매달 점검하십시오.
- 충전 플러그 뿐만 아니라 벽에 설치된 충전 소켓도 정기적으로 점검하십시오. 노후(부식, 갈변 등)한 경우 사용하지 마십시오.

충전 시 주의 사항

- 충전 중에는 세차하지 마십시오.
- 고압 세척기로 차량이나 구동 배터리를 세척하지 마십시오.
- 충전선을 연결하기 전에 항상 플러그가 깨끗하고, 건조하며 녹슨 흔적이 없는지 확인하십시오. 생명을 위협할 수 있는 심한 부상 또는 감전을 일으킬 수 있습니다.
- 플러그가 물에 젖거나, 부식의 흔적이 있거나 또는 이물질이 있는 경우 차량을 충전하지 마십시오. 화재의 위험이 있습니다.
- 충전 플러그에 다른 물체를 꽂지 마십시오.
- 절대로 충전선을 멀티 플러그나 연장 코드 등에 연결하지 마십시오.
- 충전선을 분해하거나 개조하지 마십시오. 화재의 위험이 있습니다.
- 충전선을 조심히 다루십시오. 밟거나, 물에 묻히거나, 잡아당겨 충격을 주지 마십시오. 충전선의 위를 지나거나, 때리지 마시고, 뜨거운 곳에 가까이 두지 마십시오.
- 충전선의 파란색 보호 커버가 손상된 경우 사용하지 마십시오. 교체할 때는 지정 정비업소에 문의하십시오.
- 충전구가 두 개 이상인 충전 소켓에서 차량 충전 중 다른 충전구를 사용 시 차량 충전이 안될 수 있습니다.

전기 차량: 충전 (3/5)

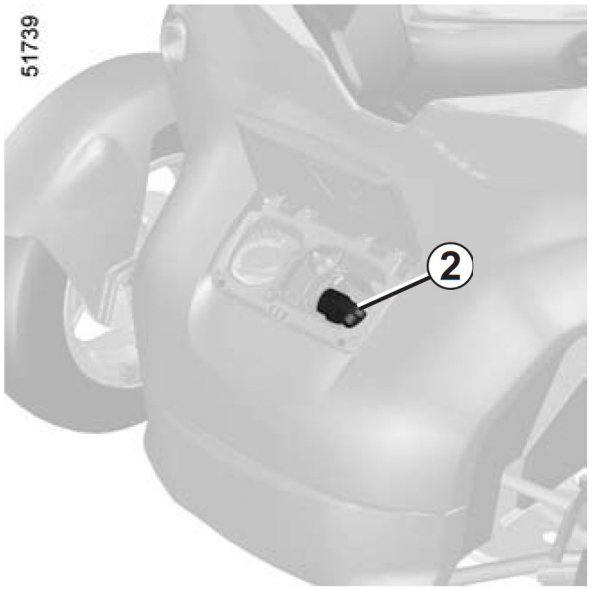

■ 표준 충전선 2

표준 충전선을 이용하면 약 3.5시간 안에 구동 배터리 충전을 완료할 수 있습니다.

충전선은 차량 전방 보관함에 있습니다.

경고

연장 코드나 멀티 플러그를 사용하지 마십시오.

제조사에서 승인한 어댑터만 사용하고 지정 정비업소에 문의하십시오. **화재의 위험이 있습니다.**

날씨가 너무 춥거나 더운 곳에서 차량을 주차하거나 충전하지 마십시오.

구동 배터리는 적절한 온도의 장소에서 충전하는 것이 좋습니다.

실외 온도가 영하로 떨어지거나 아주 높을 경우 구동 배터리 충전 시간이 늘어납니다. 온도가 아주 낮은 경우에는 충전이 불가능할 수 있습니다.

차량을 영하 약 25° C 이하의 온도에서 7일 이상 주차해 놓을 경우 구동 배터리 충전이 불가능할 수 있습니다.

차량을 거의 방전된 상태로 세 달 이상 주차해 놓을 경우 배터리 충전이 불가능할 수 있습니다.

구동 배터리 수명을 유지하려면 특히 날씨가 아주 더운 경우 차량을 높은 충전 상태로 한 달 이상 주차해 놓지 마십시오.

참고

그늘진 곳이나 지붕이 있는 곳에 차량을 주차하고 충전하는 것을 권장합니다.

▶ **충전선 보호 커버 마모**

경고

파란색 보호 커버가 손상된 경우 충전선을 교체해야 합니다. 지정 정비업소에서 문의하십시오.

생명을 위협할 수 있는 중상 또는 감전이 발생할 수 있습니다.

경고

플러그를 꽂기 전에 항상 소켓이 깨끗하고, 건조하며, 녹슨 흔적이 없는지 확인하십시오.

생명을 위협할 수 있는 중상 또는 감전이 발생할 수 있습니다.

전기 차량: 충전 (4/5)

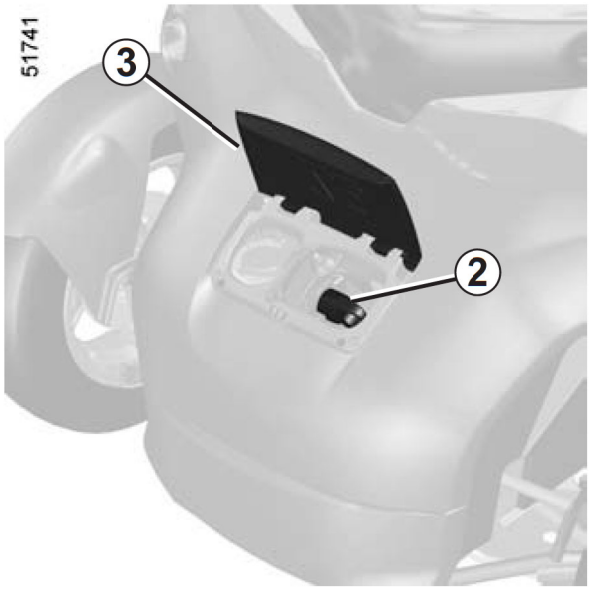

■ 구동 배터리 재충전

전기 엔진 시동 스위치를 OFF 시킵니다.

- 차량 전방 보관함 커버 **3**을 엽니다.
- 보관함 내 충전선 **2**를 적당한 힘으로 플러그를 잡아 당기면서 꺼냅니다. 충전선의 최대 길이는 약 3m입니다.
- 충전선을 충전 소켓 등의 전원에 연결합니다.
- 충전하는 동안 충전선 **2**의 스트레치 리미터 **8**이 너무 늘어나지 않도록 하십시오.

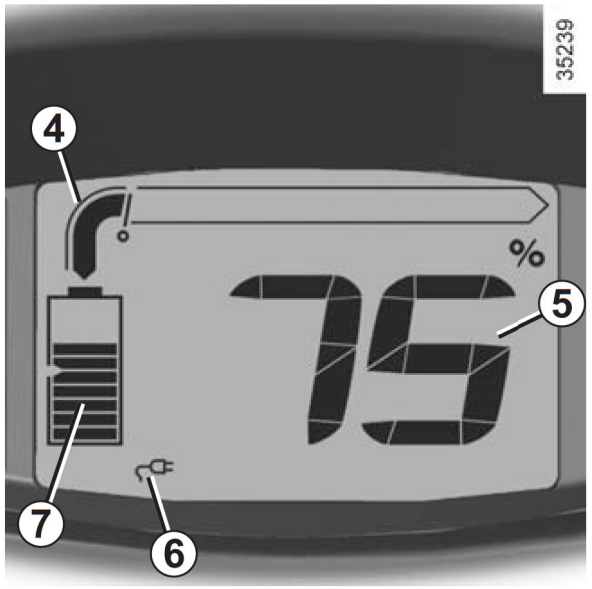

충전하는 동안 다음과 같은 정보가 표시됩니다.

- 표시등 **4**가 점멸하면 구동 배터리가 충전되고 있음을 나타냅니다.
- 충전 완료율 **5**
- 표시등 **6**은 충전선이 전원에 연결되어 있음을 나타냅니다.
- 배터리 경고등 **7**은 구동 배터리에 저장되어 있는 에너지의 양을 나타냅니다.

완전 충전되면 계기판이 꺼집니다.

전기 엔진 시동 스위치를 OFF 시킨 상태에서만 충전 작업이 가능합니다.

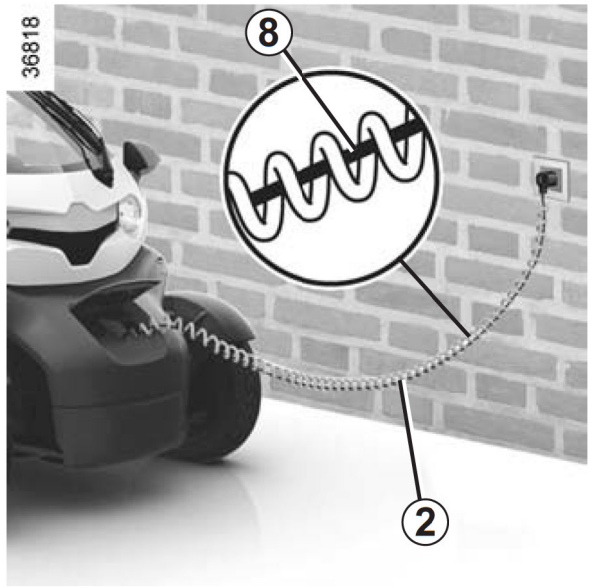

참고 :

- 구동 배터리의 에너지 잔량 경고가 나타날 때까지 기다렸다가 차량을 충전할 필요는 없습니다.
- 구동 배터리가 완전히 충전될 때까지 기다렸다가 차량을 이용할 필요는 없습니다.

과전압 방지 보호 장치가 없는 경우, 벼락이 치는 날씨에는 충전하지 않는 것이 좋습니다.

전기 차량: 충전 (5/5)

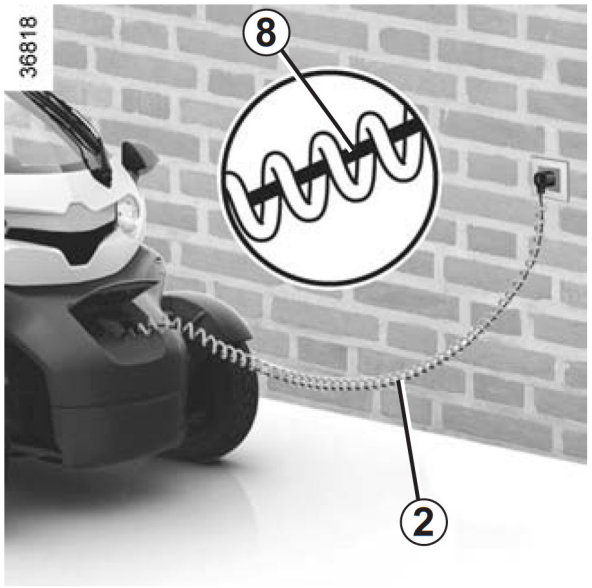

충전 완료후 충전선이 아직 플러그에 연결된 상태에서 차량에서 팬 소리가 들리더라도 이는 정상입니다.

충전하는 동안 충전선 **2**가 너무 늘어나지 않도록 하십시오.

충전선을 이용하여 차량을 당기지 마십시오.

스트레치 리미터 **8**이 손상된 경우 충전선을 교체하십시오.

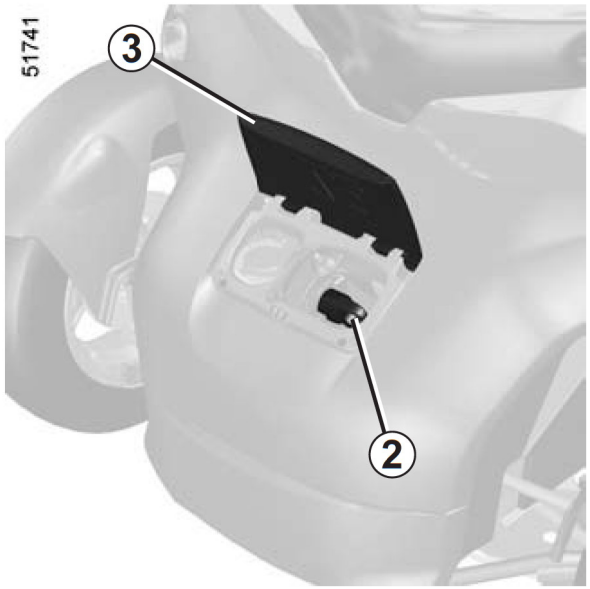

▶ 전원 차단시 주의 사항

– 플러그를 빼서 전원에서 충전선을 분리합니다. 계기판이 꺼집니다.

– 충전선 **2**를 보관함에 올바르게 넣습니다. 차량에 따라 플러그 끝을 하우징 안에 넣거나 코드 커넥터를 아래쪽을 향하게 놓습니다.

– 커버 **3**을 닫습니다. 커버가 제대로 닫혔는지 반드시 확인하십시오.

■ 특수한 경우

차량 충전선을 충전 소켓에서 뽑을 수 없는 경우(플러그가 잠긴 경우) 차량에 시동을 걸고, 전기 엔진 시동을 껐다가 다시 켭니다.

일반적으로 차량에 전기 엔진 시동을 걸면 충전이 끝나고 플러그의 잠금이 풀립니다.

이 작업을 필요한 만큼 반복합니다.

경고

차량에 시동을 걸기 전에 충전선이 보관함 안에 올바르게 보관되었고 커버를 완전히 닫았는지 확인하십시오.

충전선 커버가 잘 닫혀있지 않은 경우 계기판에 STOP 경고등이 점등되며 차량이 출발하지 않습니다. 충전 후에는 충전선 커버를 완전히 닫고 정차 또는 주행 중 STOP 경고등 점등 시 충전선 커버가 잘 닫혀있는지 확인하십시오. 커버가 잘 닫혀있는데 동일한 증상이 발생할 경우 지정 정비업소에 문의하십시오.

키

26565



■ 키

A 전기 엔진 시동 키, 보관함 잠금/잠금 해제. 차량 사양에 따라서 테일게이트 잠금/잠금 해제.

키는 사용설명서에 언급한 기능 외에 다른 용도로 사용하지 마십시오(병 마개를 따는 용도 등).

키를 교체하거나 추가로 키가 필요한 경우

만약 키를 분실하였거나 추가적인 키가 필요할 경우, 지정 정비업소에서 구입할 수 있습니다.

단, 키 구입 신청 후 수령 시까지는 수 주 소요될 수 있으므로 키를 분실하지 않도록 유의하십시오.

만약 키를 교체할 경우 지정 정비업소에서 차량과 **모든 키**의 초기화 및 재등록을 실시해야 합니다.

키는 한 차량에 최대 4개까지 사용 가능합니다.

경고

운전자의 책임

절대로 키를 차량 안에 두고 내리거나 어린이, 보호가 필요한 성인 또는 애완동물을 잠시라도 차량 안에 홀로 남겨두지 마십시오.

전기 엔진 시동을 걸거나 기어 컨트롤 등의 각종 장치를 조작하거나, 도어를 잠궈 본인(또는 애완동물) 또는 타인이 사고를 당할 위험이 있습니다.

또한 덥거나 햇볕이 강한 날에는 차량 내부의 온도가 급속하게 상승하므로 심각한 위험에 처할 수 있습니다.

심각한 부상 또는 사망의 위험이 있습니다.

주의

테일게이트가 있는 차량의 경우 절대로 키를 Cargo 박스 안에 두지 마십시오.

도어 열기 및 닫기

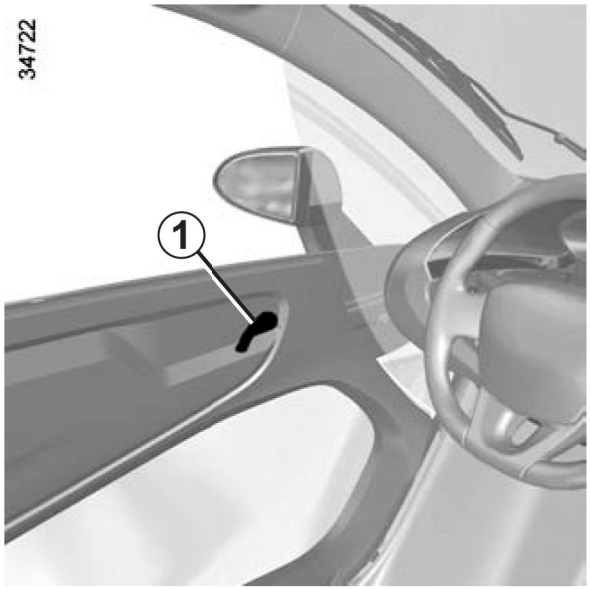

■ 내부 또는 외부에서 도어 열기

손잡이 **1**을 올리고 위쪽으로 당깁니다.

■ 닫기

잠길 때까지 도어를 내립니다.

경고

안전을 위하여 정차 시에만 도어를 열거나 닫으십시오.

경고

도어를 열거나 닫을 때, 도어 가까이에 동물이나 사람이 없는지 확인하고 손이나 머리 등 신체 부위가 끼이거나 부딪치지 않도록 주의하십시오.

심각한 부상의 위험이 있습니다.

경고

– 차량 탑승자가 있는 경우 도어가 열려 있으면 도어를 닫지 마십시오.

– 도어를 닫기 전에 방해가 되는 사람이나 동물이 없는지 확인하십시오.

– 경사로에 주차된 경우 도어를 열 때는 도어에서 손을 떼지 마십시오.

심각한 부상을 입을 수 있습니다.

도어를 연 채로 주행하지 마십시오.

의도하지 않게 도어가 닫힐 위험이 있습니다.

경고

운전자의 책임

절대로 키를 차량 안에 두고 내리거나 어린이, 보호가 필요한 성인 또는 애완동물을 잠시라도 차량 안에 홀로 남겨두지 마십시오.

전기 엔진 시동을 걸거나 기어 컨트롤 등의 각종 장치를 조작하거나, 도어를 잠궈 본인(또는 애완동물) 또는 타인이 사고를 당할 위험이 있습니다.

또한 덥거나 햇볕이 강한 날에는 차량 내부의 온도가 급속하게 상승하므로 심각한 위험에 처할 수 있습니다.

심각한 부상 또는 사망의 위험이 있습니다.

엔진 이모빌라이저

차량의 시동 키는 암호화되어 있어 차량에 맞는 키를 사용하지 않으면 차량을 운전할 수 없습니다.

전기 엔진 정지 후에는 차량이 자동으로 보호됩니다.

경고

엔진 이모빌라이저(컴퓨터, 배선 등) 시스템을 임의로 수리하거나 개조할 경우 위험할 수 있습니다. 반드시 지정 정비업소에서 점검 및 수리를 받으시기 바랍니다.



■ 작동 원리

전기 엔진 시동을 걸면 경고등 **1**이 수 초간 점등되었다가 소등됩니다. 2장의 "전기 엔진 시동, 정지"를 참조하십시오.

암호가 인식되지 않으면 경고등이 빠르게 점멸하고 차량 시동이 걸리지 않습니다.

▶ 차량 보호 경고등

전기 엔진 시동 스위치를 OFF 시키면 경고등 **1**이 깜박이고 차량이 도난 방지 등으로부터 보호됩니다.

▶ 작동 이상 경고등

전기 엔진 시동 시도 후 경고등이 계속 깜박이거나 상시 점등되어 있으면 이는 시스템에 이상이 있음을 나타냅니다.

이러한 경우 차량 구매시 제공된 두 번째 키를 사용하십시오. 그래도 해결되지 않는 경우 엔진 이모빌라이저 시스템 수리 자격이 있는 지정 정비업소에 문의하십시오.

엔진 이모빌라이저 시스템이 작동되면 주차 브레이크를 해제할 수 없습니다.

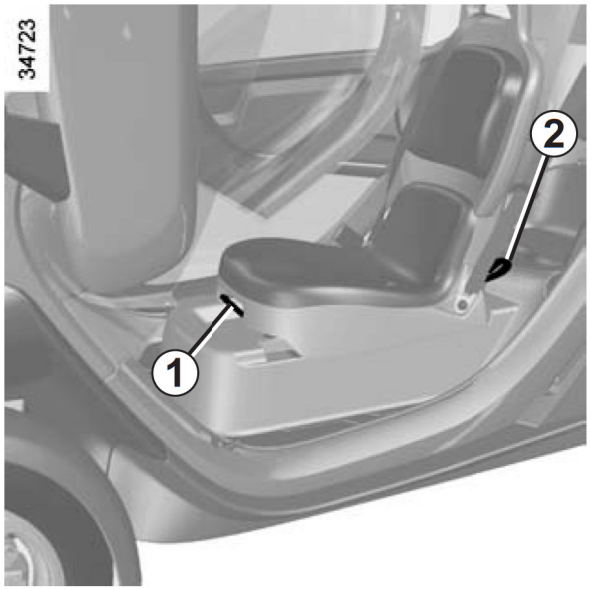

■ 시트 앞/뒤 조절

핸들 **1**을 들어 올려 시트의 잠금을 해제합니다. 시트를 원하는 위치로 이동시킨 뒤 핸들을 놓습니다. 시트가 잘 고정되었는지 반드시 확인하십시오.

경고

안전을 위해 정차했을 때만 시트를 조절하십시오.

■ 뒷좌석 접근

차량 사양에 따라서 레버 **2**를 들어 올리고 운전석을 앞쪽으로 밉니다.

운전석 시트를 원 위치로 되돌리려면 원하는 위치로 이동할 때까지 레버 **2**를 차량 뒤쪽으로 당깁니다.

경고

시트가 제 위치에서 고정되었는지 확인하십시오.

운전석 근처 바닥에 고정되지 않은 물체를 두지 않도록 주의하십시오. 운행중에 운전석 페달 아래로 흘러 들어갈 경우 페달 조작의 장애물이 되어 심각한 위험을 야기시킬 수 있습니다.

경고

– 방석을 사용할 경우 탑승자와 시트의 마찰력이 줄어들어 충돌이나 급정차 시 엉덩이가 안전벨트의 아랫부분으로 미끄러져 나올 수 있으며 이 경우 안전벨트가 정상적인 기능을 하지 못해 심각한 부상을 입을 위험이 있습니다. 시트에 방석이나 기타의 물건을 깔고 운전하지 마십시오. 시트를 개조하지 마십시오.

– 시트를 조절하는 동안 시트의 움직이는 부분에 손이나 신체 일부를 넣지 마십시오. 생각지 못한 상처를 입을 수 있습니다. 또한 시트 밑에 떨어진 물건을 찾기 위해 손을 집어넣는 경우에도 주의하십시오.

– 화기(라이터 등), 리튬 이온 배터리로 동작하는 전자 제품(전자담배 등)을 차량 안에 두지 마십시오. 여름철에는 차량 내부가 고온으로 상승하므로 화재의 위험이 있습니다. 또한 조작부가 노출되어 있는 라이터가 바닥에 있는 경우, 시트의 움직임에 의해 라이터 조작부에 힘이 가해져 가스 분출로 인한 화재의 위험이 있습니다.

안전벨트 (1/3)

귀하의 안전을 위해 운전 중에는 항상 안전벨트를 착용하십시오. 국내 교통법규에 따라 전 좌석의 모든 탑승자는 안전벨트를 착용해야 합니다.

전기 엔진 시동을 걸기 전에 우선 운전 자세를 조절하고, 모든 탑승자가 안전벨트를 바르게 착용하여 안전한 운행이 되도록 합니다.

■ 운전 자세 조절

- **등이 시트에 밀착되도록 앉으십시오**. 반드시 등을 바른 자세로 해서 앉으십시오.
- **시트와 페달 사이 간격을 조절하십시오.** 브레이크 페달을 끝까지 밟을 수 있는 상태에서 최대한 멀리 앉는 것이 좋습니다.

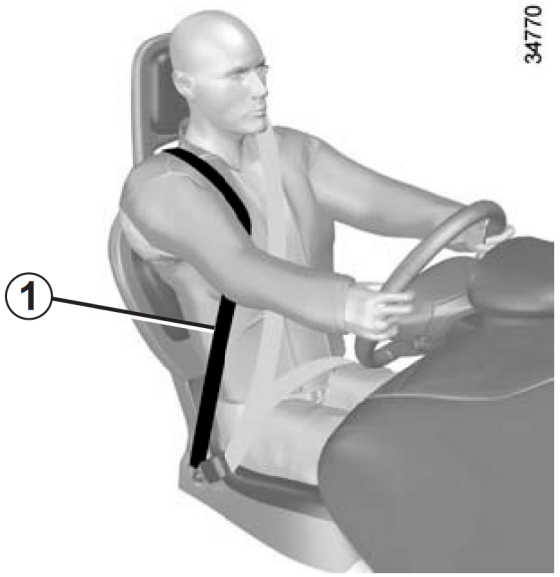

■ 운전석 사이드 안전벨트

벨트 **1**이 오른쪽 어깨 위로 오게 하십시오.

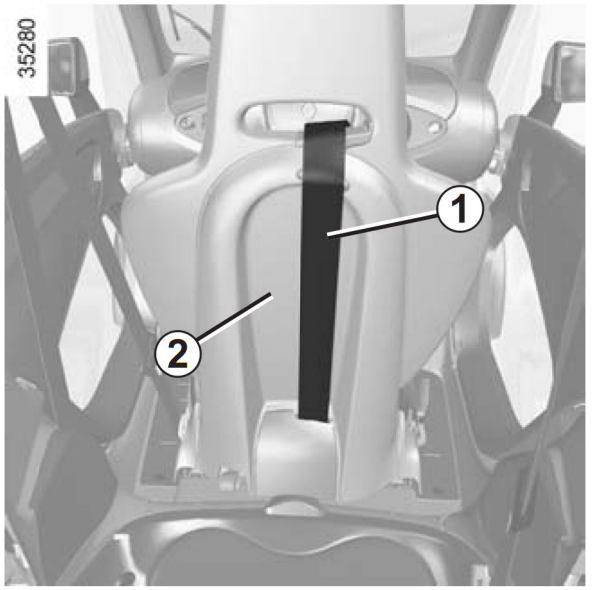

경고

사이드 안전벨트의 올바른 작동을 위해 운전석 등받이 **2**와 벨트 **1** 사이에 아무 것도 놓지 말아야 합니다. 사고 시 부상의 위험이 있습니다.

경고

운전자 없이 운전석 사이드 안전벨트를 사용하지 마십시오. 이 벨트는 안전벨트의 기능을 보완할 목적으로 설계되었습니다.

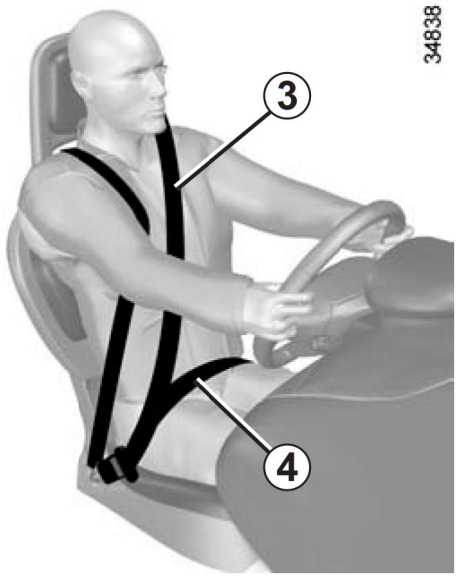

■ 안전벨트

▶ 안전벨트 조정

등이 시트에 정확히 밀착될 수 있도록 앉으십시오.

어깨쪽 벨트 **3**이 가능한 목에 가까이 갈 수 있도록 조절하십시오. 그러나 목에는 닿지 않아야 합니다.

허리쪽 벨트 **4**는 허벅지 위 골반에 위치해야 합니다.

안전벨트는 최대한 몸에 밀착시켜 착용해야 합니다. 예를 들면 두꺼운 옷이나 부피큰 물건을 가지고 안전벨트를 착용하지 마십시오.

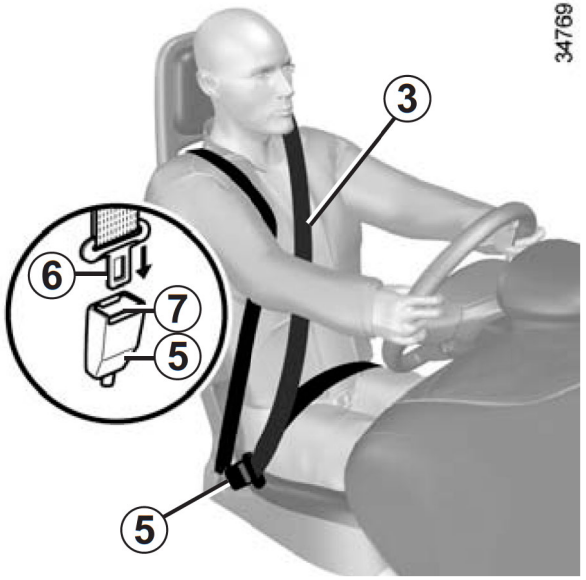

▶ 착용 방법

벨트를 천천히 부드럽게 빼내 주시고 플레이트 **6**을 버클 **5**에 끼워 넣으십시오(플레이트 **6**을 당겨서 확실히 끼워 졌는지 확인해 주십시오). 만약 착용 전에 벨트가 걸려 내려오지 않는다면, 원위치 시켰다가 다시 시도하십시오.

만약 벨트가 걸려서 감기지 않는다면, 벨트를 천천히 3cm 정도 잡아 당겼다 놓으면 자동으로 감기게 됩니다. 다 감기고 난 후 다시 천천히 당깁니다.

만약 고장이 계속 되면, 지정 정비업소에서 점검을 받으십시오.

▶ 안전벨트 풀기

버클 **5**의 버튼 **7**을 누르고 플레이트 **6**을 잡고 천천히 뺍니다.

벨트를 풀 때, 벨트가 급히 제자리로 돌아가는 경우가 있으니 벨트에서 손을 떼지 마십시오.

경고

올바르지 않게 조절된 안전벨트는 사고 시 부상을 야기할 수 있습니다.
어른이든 아이든 하나의 안전벨트는 한 명만 사용해야 합니다.
임신 중이나 병환이 있는 분도, 만일의 경우를 위해 안전벨트를 착용하십시오. 다만 복부에 강한 압박을 받을 우려가 있기에 운전 가능 여부 및 안전벨트 착용법 등에 대해 의사와 상담하십시오. 임신 중인 분은 허리 벨트가 복부를 피하고 가능한 허리의 낮은 위치에 오도록 착용하여 주십시오. 어깨 벨트는 확실하게 어깨를 통과해서 복부를 피해 가슴에 걸치듯이 착용하십시오.

안전벨트 (3/3)

경고

– 안전벨트, 시트 및 관련 장치 등 순정 안전 장치 및 관련 부품들은 절대로 개조하지 마십시오. 어린이용 보조시트 장착 등 특수한 경우에는 지정 정비업소에 문의하십시오.

– 안전벨트를 느슨하게 하는 어떠한 용품도 사용하지 마십시오(예: 집게, 클립 스토퍼 등). 사고 발생 시 안전벨트의 정상적인 기능에 이상이 있을 수 있습니다.

– 안전벨트의 어깨 쪽 벨트를 절대로 팔 아래나 등 뒤로 착용하지 마십시오.

– 하나의 안전벨트를 두 명 이상이 함께 착용하지 마십시오. 그리고 절대로 안전벨트를 착용하고 아기나 어린이를 무릎에 앉히지 마십시오.

– 안전벨트가 꼬이지 않도록 주의하십시오.

– 심각한 사고 후에는 안전벨트를 교환해야 합니다. 또한, 안전벨트에 마모된 흔적이 보일 경우에도 교환해야 합니다.

– 안전벨트의 플레이트를 그에 맞는 버클에 끼워 주십시오. 또한 안전벨트의 착용을 방해하는 어떠한 용품도 사용하지 마십시오.

– 안전벨트 기능에 영향을 줄 수 있으므로 안전벨트 버클 부분에 이물질이 끼지 않도록 주의하십시오.

– 버클의 위치가 올바른지 확인하십시오(물건이나 사람에 의해 가려지거나 깔려서는 안됩니다).

운전석 안전장치 (1/2)

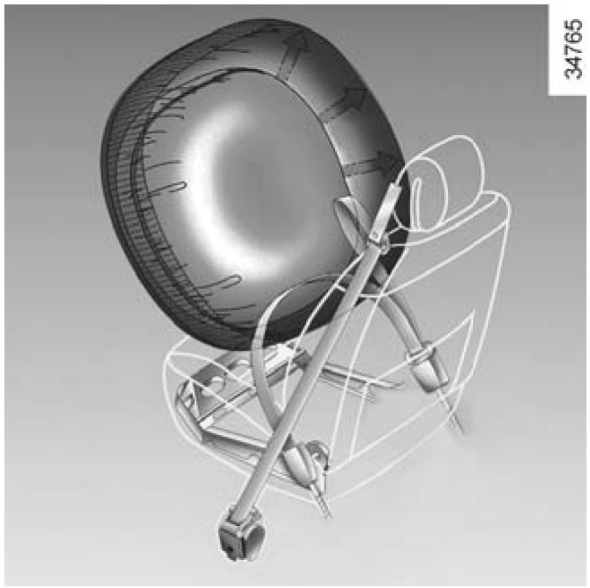

운전석 안전장치는 다음으로 구성되어 있습니다.

- **운전석 사이드 안전벨트 및 안전벨트**
- **로드 리미터**
- **운전석 에어백**

이 시스템들은 정면 충돌이 발생한 경우 독립적으로 혹은 여러 시스템이 함께 작동하도록 되어 있습니다.

충격의 강도에 따라 다음 시스템이 작동합니다.

– 안전벨트와 사이드 안전벨트 잠김

– 운전석 에어백

경고

– 사고 후에는 반드시 모든 안전 관련 장치를 점검하십시오.

– 시스템(에어백, 전자 제어 장치, 배선)의 어떠한 부분에도 임의의 조작을 가해서는 안되며, 이 시스템 구성 부품들은 동일한 부품이더라도 다른 차량에 재사용해서는 안됩니다.

– 시스템이 비정상적으로 작동되면 부상을 야기할 수 있으므로 에어백 시스템은 반드시 지정 정비업소에서 정비하십시오.

– 에어백 작동 시스템의 테스트는 전문적인 교육을 받은 정비사가 특수 장비를 사용해서 실시해야 합니다.

– 폐차 시 에어백 가스 발생기의 폐기를 위해서는 지정 정비업소에 상담하여 폐기하십시오.

■ 운전석 사이드 안전벨트 및 안전벨트

1장의 '안전벨트'를 참조하십시오.

■ 로드 리미터

차량 충돌 시 안전벨트에 의해 과도한 하중이 걸리게 되면 로드 리미터가 작동하여, 승객의 가슴 부위에 가해지는 과도한 압박을 완화해 주는 기능을 합니다.

운전석 안전장치 (2/2)

■ 운전석 에어백

에어백은 운전석에 장착되어 있습니다.

스티어링 휠에 AIRBAG 표시가 있으면 이 장비가 있다는 표시입니다.

에어백 시스템은 다음으로 구성되어 있습니다.

- 에어백과 가스 발생기(스티어링 휠에 장착되어 있음)
- 가스 발생기를 컨트롤하는 지능형 전자 제어 장치
- 계기판의  에어백 경고등

경고

에어백 시스템은 폭발의 원리를 이용합니다. 이 때문에 에어백이 터지면 열과 연기(이는 화재 발생을 의미하지 않습니다), 폭발 소음을 발생시킵니다. 에어백이 필요한 상황에서 에어백은 즉시 팽창되며 에어백의 팽창력에 의해 안면 및 기타 신체 부위에 찰과상과 같은 부상을 입을 수 있습니다.



▶ 에어백의 작동

에어백은 전기 엔진 시동 스위치 ON일 때만 작동 가능합니다.

전방의 큰 충격에서, 에어백은 빠르게 팽창됩니다. 이는 스티어링 휠과 운전자의 머리와 어깨의 충돌을 막아줍니다. 에어백이 터진 뒤에는 탑승자들의 탈출을 막지 않도록 곧바로 줄어들게 됩니다.

에어백을 제대로 작동시키기 위해 또는 에어백의 갑작스러운 팽창으로 중상을 입지 않기 위해서 다음 경고를 따르십시오.

경고

운전석 에어백 관련 경고

- 스티어링 휠 또는 에어백 장착부와 같은 스티어링 휠 가운데 부분을 개조하지 마십시오.
- 어떠한 상황에서도 스티어링 휠 가운데 부분을 덮지 마십시오.
- 스티어링 휠 가운데 부분에는 배지, 로고, 시계, 전화걸이 등의 어떠한 물체도 부착하지 마십시오.
- 스티어링 휠을 분리해서는 안됩니다(지정 정비업소 정비사에 의한 경우는 제외).
- 주행 시 스티어링 휠에 너무 가까이 앉아서는 안됩니다. 팔을 약간 구부린 상태로 앉으십시오. 충분한 공간이 확보되어야 에어백이 바르게 작동하여 올바르게 제 기능을 할 수 있습니다.

안전장치에 관한 주의사항 (1/2)

에어백이 제대로 작동하고 에어백의 갑작스러운 팽창으로 중상을 입지 않기 위해서 다음 경고를 따르십시오.

경고

에어백은 안전벨트의 기능을 보완할 목적으로 설계되었습니다. 에어백과 안전벨트 모두 반드시 필요한 보호 장치입니다. 그러므로 항상 안전벨트를 착용하십시오. 안전벨트를 착용하지 않으면, 탑승자는 사고 발생 시 심각한 부상을 당할 수 있는 위험에 노출됩니다. 또한 에어백 전개 시에 발생하는 외상의 위험을 증가시킬 수도 있습니다. 에어백이 장착되어 있는 경우 에어백에 의한 외상은 언제든지 발생할 수 있습니다.

심각한 충돌일지라도(차량이 전복되거나 후면 추돌했을 경우) 에어백이 항상 작동되는 것은 아닙니다. 또한, 포장도로의 도로에 패인 구덩이, 돌 등에 의해 차량 하부에 가해지는 모든 충격들이 에어백을 작동시킬 수 있습니다.

- 에어백이 팽창한 후에는 에어백의 관련 부품 및 주변 부품이 고온이 되기 때문에 30분 이내에는 만지지 마십시오. 화상을 입을 우려가 있습니다.
- 지정 정비업소를 제외하고는 어느 누구도 에어백 시스템(에어백, 컨트롤 유닛, 와이어링 하네스 등)에 대해서 어떠한 종류의 수리 작업도 하지 마십시오.
- 시스템의 상태를 양호하게 유지하고 불필요한 작동으로 부상을 초래하지 않기 위해서는 반드시 지정 정비업소에서 에어백 시스템을 점검해야 합니다.
- 귀하의 차량이 사고 또는 도난 당했거나 손상되었을 경우, 안전을 위해 반드시 에어백 시스템을 점검하도록 하십시오.
- 차량을 판매하거나 빌려줄 경우, 사용자에게 이 점에 대해 잘 설명해 주고 차량과 함께 본 사용설명서를 건네주십시오.
- 폐차 시 에어백의 폐기에 대해서는 지정 정비업소에 문의하십시오.
- 에어백은 갑작스런 사고에서 탑승자의 생명을 지키기 위해 고온의 가스에 의해 빠르게 부풀어 오릅니다. 사고의 상태에 따라서는 찰과상, 타박상, 화상 등의 상해를 입을 수 있습니다.

안전장치에 관한 주의사항 (2/2)



■ 작동 이상

전기 엔진 시동 스위치가 ON일 때 계기판에서 에어백 경고등 **1**이 점등하고 몇 초 후 소등합니다.

전기 엔진 시동을 걸었을 때 점등되지 않거나, 시동이 걸린 후에도 계속 점등되어 있거나 점멸할 경우 시스템(에어백 등)에 결함이 발생한 것입니다.

즉시 차량을 안전하게 주차시키고 지정 정비업소에 문의하십시오. 고장 수리가 완료될 때까지 탑승자의 보호 기능이 감소될 수 있습니다.

경고

절대로 에어백의 고장을 방치한 채로 주행하지 마십시오. 만일의 경우 에어백이 정상적으로 작동하지 않아 중대한 상해로 이어질 우려가 있습니다.

에어백이 작동하는 경우, 하지 않는 경우 (1/2)

에어백의 갑작스러운 팽창으로 중상을 입지 않기 위해서 다음 정보를 참고하십시오.

■ 에어백이 작동하는 경우

정면 충돌 시 탑승자가 안전벨트를 올바르게 착용하고 있어도 중대한 상해를 입을 우려가 있는 충격을 받으면 에어백이 작동합니다.

■ 에어백이 작동하지 않는 경우

차체의 충격 흡수 바디 구조에 의해, 충돌 시의 에너지는 차량에서 흡수, 분산되어 차량 손상에 비해 승객의 충격이 적을 수도 있습니다. 따라서 차량의 손상이 심한 경우에도 에어백은 작동하지 않을 수 있습니다.

경고

에어백은 갑작스런 사고에서 탑승자의 생명을 지키기 위해 고온의 가스에 의해 빠르게 부풀어 오릅니다. 사고의 상태에 따라서는 찰과상, 타박상, 화상 등의 상해를 입을 수 있습니다.

51598



안전벨트의 작동만으로 탑승자를 보호할 수 없는 정면 충돌이 발생 했을 경우

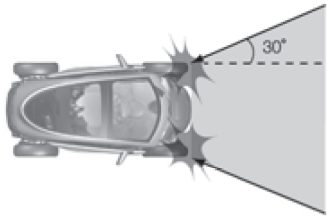

차량 전방 좌우 약 30도 이내의 방향에서 강한 충격을 받았을 경우

■ 운전석 정면 에어백의 작동

▶ 작동하는 경우

- 안전벨트의 작동만으로 탑승자를 보호할 수 없는 정면 충돌이 발생 했을 경우
- 차량 전방 좌우 약 30도 이내의 방향에서 강한 충격을 받았을 경우

51599



고속으로 도로턱 등에 충돌했을 경우



깊은 구멍이나 도랑에 빠졌을 경우



점프해서 지면에 부딪혔을 경우

▶ 작동할 수도 있는 경우

다음과 같이 주행 중 노면 등에서 차량 하부에 강한 충격을 받을 때도 작동하는 경우가 있습니다.

- 고속으로 도로턱 등에 충돌했을 경우
- 깊은 구멍이나 도랑에 빠졌을 경우
- 점프해서 지면에 부딪혔을 경우

위의 경우, 차량의 손상은 적어도 승객에게 가해지는 충격은 생각 이상으로 강한 경우가 있어, 이들을 감지하여 탑승자를 지키기 위해 에어백이 작동됩니다.

에어백이 작동하는 경우, 하지 않는 경우 (2/2)

51600



정차하고 있는 동급의 차량에 약 50km/h 이하의 속도로 충돌했을 경우



트럭 등의 짐칸 밑으로 들어갔을 경우



굽은 도로에서 가드레일 등에 충돌했을 경우

▶ 작동하기 어려운 경우

다음과 같이 충격이 약할 때는 작동하지 않는 경우가 있으며, 특히 충돌 대상이 변형되거나 밀려나 충격이 완화된 경우에는 에어백이 작동하기 어렵습니다.

- 안전벨트의 작동만으로 탑승자를 보호할 수 있는 사고
- 정차하고 있는 동급의 차량에 약 50km/h 이하의 속도로 충돌했을 경우
- 트럭 등의 짐칸 밑으로 들어갔을 경우
- 굽은 도로에서 가드레일 등에 충돌했을 경우

51601



옆방향이나 뒤에서부터 추돌 혹은 충돌당했을 경우



구르거나 전복했을 경우

▶ 작동하지 않는 경우

- 옆방향이나 뒤에서부터 추돌 혹은 충돌당했을 경우
- 구르거나 전복했을 경우
- 에어백이 작동한 후에 충돌했을 경우

경고

에어백은 갑작스런 사고에서 탑승자의 생명을 지키기 위해 고온의 가스에 의해 빠르게 부풀어 오릅니다. 사고의 상태에 따라서는 찰과상, 타박상, 화상 등의 상해를 입을 수 있습니다.

어린이 안전: 일반 사항 (1/2)

■ 어린이를 태울 때

운전 중에 어린이는 어른과 마찬가지로 자리에 바르게 앉아 안전벨트를 착용해야 합니다. 귀하는 귀하의 차량에 탑승한 어린이를 보호할 책임이 있습니다.

어린이는 어른만큼 튼튼하지 않습니다. 어린이는 근육과 뼈가 성장하고 있기 때문에 어린이 특유의 상해를 입을 수 있습니다. 안전벨트만으로는 어린이를 보호하기 적합하지 않으므로 적절한 어린이용 보조시트를 바르게 사용하십시오.

경고

부스터 시트를 저장공간으로 절대로 사용하지 마십시오. 그렇지 않으면, 제동이나 충격이 심한 경우에 어린이, 애완 동물 또는 운전자를 위험에 빠뜨릴 수 있습니다. 사망이나 중상을 입을 위험이 있습니다.

경고

어린이에게 안전벨트를 착용시키지 않는 것은 어린이가 난간 없는 발코니에서 놀도록 방치하는 것과 같습니다.

어린이를 안고 있지 마십시오. 사고 발생 시 귀하가 안전벨트를 착용했다고 해도 어린이를 보호하지 못합니다.

귀하의 차량에 교통사고가 발생했다면, 어린이용 보조시트를 교환하고 안전벨트를 점검 받으십시오.

경고

운전자의 책임

절대로 키를 차량 안에 두고 내리거나 어린이, 보호가 필요한 성인 또는 애완동물을 잠시라도 차량 안에 홀로 남겨두지 마십시오.

전기 엔진 시동을 걸거나 기어 컨트롤 등의 각종 장치를 조작하거나, 도어를 잠궈 본인(또는 애완동물) 또는 타인이 사고를 당할 위험이 있습니다.

또한 덥거나 햇볕이 강한 날에는 차량 내부의 온도가 급속하게 상승하므로 심각한 위험에 처할 수 있습니다.

심각한 부상 또는 사망의 위험이 있습니다.

어린이 안전: 일반 사항 (2/2)

▶ 어린이용 보조시트 사용

반드시 부스터 시트를 사용해야 합니다.

부스터 시트의 설치 및 어린이의 시트 착용 방법에 따라 어린이의 보호 정도가 달라질 수 있습니다. 보호 시트를 올바르게 설치하지 않으면 급정지나 충돌 시 어린이를 제대로 보호하지 못할 수 있습니다.

부스터 시트를 구입하기 전에 국내 안전 규제 및 규격에 적합하게 제조되고 인증받은 제품인지, 귀하의 차량에 설치할 수 있는지 반드시 확인하십시오. 부스터 시트는 되도록 지정 정비업소에서 권장하는 보조시트를 사용하십시오.

부스터 시트를 설치하기 전에 동봉된 설명서를 읽고 지침을 준수하십시오. 만약 설치에 어려움이 있으면 시트 제조사에 연락하여 도움을 받으십시오. 항상 시트와 함께 설명서를 지참하십시오. 해당 설명서에 제공되는 지시사항을 준수하지 않을 경우, 예기치 않은 사고가 발생하거나 사고시 더 큰 부상을 입을 수 있습니다.

탑승자는 항상 안전벨트를 착용하여 어린이에게 모범을 보이고 다음 사항을 어린이에게 가르치십시오.

- 안전벨트를 올바르게 착용하기
- 차도가 아닌 인도에서 승/하차하고 교통량이 많은 곳은 피하기

중고 어린이용 보조시트나 사용 설명서가 없는 보조시트는 사용하지 마십시오.

어린이용 보조시트의 기능을 방해하는 장애물이 시트 주변에 있지 않은지 확인하십시오.



경고

보호자 없이 어린이를 차 안에 두지 마십시오.

항상 어린이가 벨트를 올바르게 착용하였는지, 보조시트는 확실히 고정되어 있는지 확인하십시오. 벨트의 효과를 감소시킬 수 있는 두꺼운 옷을 입히는 것은 피해주십시오.

절대로 어린이가 머리나 팔을 창 밖으로 내놓지 못하도록 하십시오.

주행 중, 특히 어린이가 자고 있는 동안 올바른 자세로 있는지 확인하십시오.

어린이 안전: 부스터 시트



▶ 부스터 시트

15kg 또는 4살 이후부터는 안전벨트의 사이즈와 형태를 몸에 맞게 바꿔주는 부스터 시트를 사용할 수 있습니다. 부스터 시트는 반드시 안전벨트가 복부에 오지 않고 허벅지 부위에 오도록 조정해 주는 가이드 부분이 장착되어 있어야 합니다. 안전벨트가 어린이의 어깨 정중앙에 오도록 조정해 주는 부스터 시트 사용을 권장합니다. 안전벨트는 절대로 목이나 팔 위에 오면 안됩니다. 측면 충격으로부터의 보호를 위해 버킷 형태(측면 보호 쿠션이 장착되어 있는 형태)의 보조시트를 사용하십시오.

경고

절대로 키를 차량 안에 두고 내리거나 어린이, 보호가 필요한 성인 또는 애완동물을 잠시라도 차량 안에 홀로 남겨두지 마십시오.

어린이 또는 애완동물용 부스터 시트를 저장 공간으로 사용하지 마십시오. 그렇지 않으면 급제동이나 충격 발생 시 어린이나 애완동물 또는 운전자를 위험에 빠뜨릴 수 있습니다.

심각한 부상 또는 사망의 위험이 있습니다.

어린이 안전: 부스터 시트 장착 방법

■ 안전벨트를 이용한 장착

급브레이크 또는 충돌 시 어린이용 보조시트가 최대의 효과를 발휘할 수 있도록 안전벨트를 적절히 조절하여 보조시트를 장착합니다.

부스터 시트의 제조사가 지시한 대로 안전벨트를 활용 하십시오.

부스터 시트 장착 후 안전벨트를 위로 당겨보고 시트를 누른 상태에서 벨트를 바깥쪽으로 최대한 당겨 보아 안전벨트가 올바르게 매어져 있는지 확인하십시오.

부스터 시트를 앞/뒤, 좌/우로 움직여 보조시트가 올바르게 고정되어 있는지 확인하십시오. 부스터 시트가 확실히 고정되어야 합니다.

부스터 시트가 비스듬히 혹은 창문에 기대어져 장착되지 않았는지 확인하십시오.

경고

부스터 시트 장착 시 구속하는 안전벨트가 풀릴 수도 있는 경우에는 사용하지 마십시오. 부스터 시트의 아랫 부분이 안전벨트의 플레이트 또는 버클 위에 놓이면 안됩니다.

경고

어린이용 보조시트의 바닥면이 버클 위에 놓이는 보조시트는 사용하지 마십시오. 어린이용 보조시트를 고정하고 있는 안전벨트와 버클의 체결이 간섭 등으로 풀릴 수 있습니다.

경고

절대로 안전벨트가 꼬이지 않도록 해야하며 느슨하게 착용하지 말아야 합니다. 어깨끈을 팔 밑이나 등 뒤로 착용하거나 안전벨트가 뾰족한 물체에 의해 손상된 경우 안전벨트가 정상적으로 작동하지 않아 어린이를 보호할 수 없습니다.

지정 정비업소에 문의하십시오. 안전벨트가 손상된 시트는 정비를 받기 전까지 사용하지 마십시오.

경고

원래 장착되어 있던 차량의 안전 장치(안전벨트, 시트, 시트 및 그 장착부)의 구성품은 개조되어서는 안됩니다.

어린이 안전: 부스터 시트 설치 (1/2)

■ 뒷좌석의 경우

(차량 사양에 따라서)

어린이 안전을 위해 운전석을 최대한 앞으로 당겨 부스터 시트를 설치한 다음 운전석을 뒤로 끝까지 이동하되 어린이에 닿지 않도록 하십시오.

부스터 시트가 차량 시트의 등받이와 밀착되는지 확인합니다.



34764

: 어린이용 보조시트 장착에 적합하지 않음을 뜻합니다.

UF: 안전벨트를 사용하여 **부스터 시트만** 장착이 가능함을 뜻합니다(부스터 시트에 대한 공인 기관의 승인 필요).

주의

차량에 부스터 시트를 설치할 때 부스터 시트가 차량 시트의 바닥에서 떨어지지 않도록 유의하십시오.

부스터 시트는 사용하지 않더라도 항상 올바르게 장착해 두십시오. 급제동이나 충돌 시에 위험할 수 있습니다.

주의

부스터 시트나 어린이의 다리가 운전석을 올바르게 고정하는데 방해가 되지 않도록 하십시오. 1장의 "운전석"을 참고하십시오.

경고

본 차량에 사용하도록 승인받지 않은 어린이 보호 시스템을 사용하면 아기 또는 어린이를 올바르게 보호할 수 없습니다. 심각한 부상이나 사망의 위험이 있습니다.

어린이 안전: 부스터 시트 설치 (2/2)

아래 표는 앞 페이지의 내용을 정리하여 나타낸 것입니다.

어린이용 보조시트 유형	어린이 몸무게	뒷좌석
가로 방향 베이비 시트 그룹 0	< 10 kg	X
유아용 역방향 보조시트 그룹 0 혹은 0+	< 13 kg 미만 및 9 kg 에서 18 kg 미만	X
어린이용 역방향 보조시트 그룹 0+와 1	9 ~ 18 kg	X
어린이용 정방향 보조시트 그룹 1	9 ~ 18 kg	X
부스터 시트 그룹 2와 3	15 ~ 25 kg과 22 ~ 36 kg	UF (1)

X = 어린이용 보조시트 장착에 적합하지 않습니다.

UF = 공인 기관의 승인을 받아 안전벨트를 사용해 장착하는 일반적인 어린이용 부스터 시트를 장착할 수 있는 시트입니다. 올바르게 장착되는지 확인하십시오.

(1) 부스터 시트 등받이를 차량 시트 등받이에 밀착시킨 상태에서 놓고 운전석을 뒤쪽으로 끝까지 이동하되 어린이에 닿지 않게 합니다.

시계

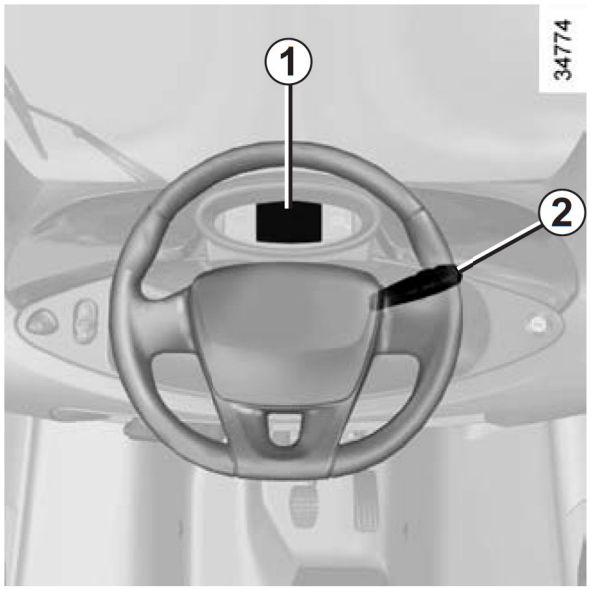

전기 엔진 시동을 ON시키면, 계기판에 시계가 표시됩니다.

■ 계기판 1의 시간 조정

– 시간을 표시하려면 버튼 **2**를 연속으로 필요한 횟수 만큼 누릅니다.

– 버튼 **2**를 길게 누릅니다.
표시된 시간이 점멸합니다.

– 시간을 조정하려면 버튼 **2**를 필요한 만큼 반복적으로 누릅니다.

– 버튼 **2**를 길게 눌러서 시간을 확정합니다.
분 표시가 점멸합니다.

– 분을 조정하려면 버튼 **2**를 필요한 만큼 반복적으로 누릅니다.

– 버튼 **2**를 길게 눌러서 분을 확정합니다.

대시보드

아래와 같은 장치들이 장착되어 있습니다. 이는 차량 사양이나 옵션에 따라 달라질 수 있습니다.

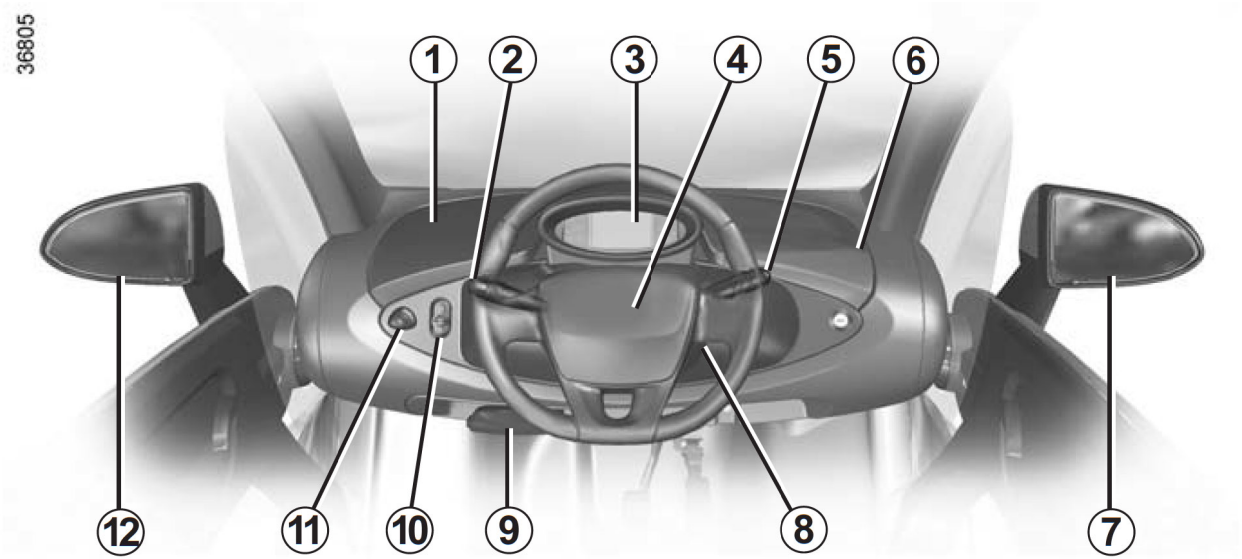

1 보관함 및 파워 아웃렛

2 스위치:

- 경음기
- 방향 지시등
- 헤드램프
- 보행자 경음기

3 계기판

4 운전석 에어백 위치

5 스위치:

- 앞유리 와이퍼 및 워셔 스위치
- 트립 컴퓨터와 경고 시스템/트립 컴퓨터 컨트롤
- 앞유리 김서림 제거 스위치

6 잠금식 보관함

7, **12** 아웃사이드 미러
미러를 조정하려면 미러를 누르십시오.

8 전기 엔진 시동 스위치

9 주차 브레이크

10 스위치:

- 전진
- 중립
- 후진

11 비상 점멸 표시등 버튼

계기와 표시창 (1/2)

계기와 표시창은 차량의 사양과 옵션에 따라 달라질 수 있습니다.



34726

■ 충전 레벨 1

게이지는 에너지 잔량을 알려줍니다.

참고: 전기 엔진 시동을 끌 때마다 에너지 잔량이 다시 계산됩니다.

시동 스위치를 다시 켜면 잔량 표시가 약간 변동될 수 있습니다.

▶ 에너지 잔량 경고

배터리가 약 12% 충전 상태에 도달하면 경고등 이 점등하고 경고음이 울립니다.

1회 충전 주행거리를 좋게 하기 위해서 2장의 '1회 충전 주행거리: 준수 사항' 을 참조하십시오.

▶ 차량 운행 불능 경고

배터리가 약 6% 충전 상태에 도달하면 경고음이 20초마다 반복되고 경고등 이 점멸합니다.

엔진의 성능이 점점 감소하여 결국 차량 운행이 불가능하게 됩니다.

5장의 '견인: 에너지 공급 정지시'를 참조하십시오.

■ 에코미터 2

2장의 '에코미터'를 참조하십시오.

■ 차량 속도계 3

시간당 킬로미터 또는 마일.

계기와 표시창 (2/2)

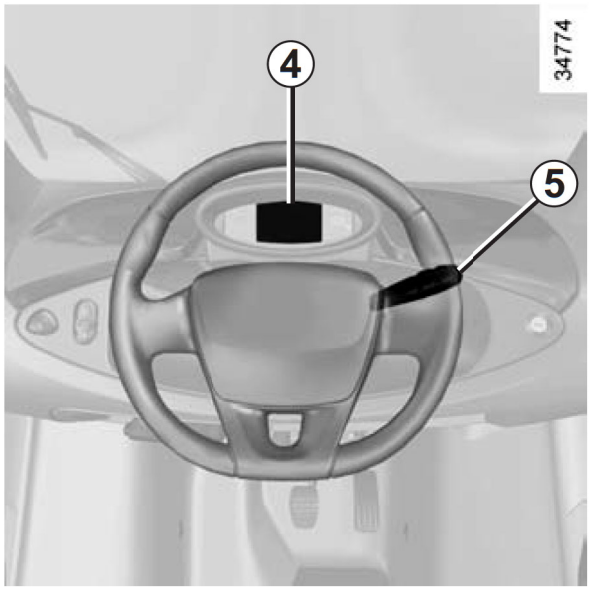

■ 표시창 4

버튼 **5**를 길게 눌러 구간 거리계를 재설정합니다. 계기판이 구간 거리계로 설정되어야 합니다.

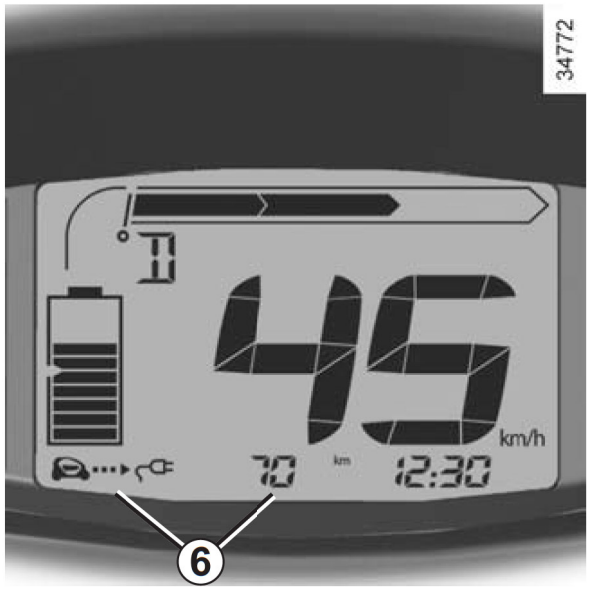

버튼 **5**를 반복적으로 누르면 계기판 **6**에 아래의 정보가 표시됩니다:

- 1회 충전 주행거리
- 적산 거리계
- 구간 거리계
- 에코 점수
- 시간(CS: Clock setting)

참고: 위 정보 중 하나가 최대값을 초과하면 자동으로 재설정됩니다.

▶ 1회 충전 주행거리 표시계의 특징

- 급가속, 급제동은 1회 충전 주행거리를 빠르게 감소시킵니다. 더 부드럽게 몇 킬로미터를 주행하면 보다 실질적인 예상 주행거리를 확인할 수 있습니다.
- 구동 배터리 충전 후 표시되는 예상 주행거리는 마지막으로 150km 주행 후 소비한 에너지를 기반으로 계산됩니다.

■ 마일 계기판

km/h로 전환할 수 있습니다.

버튼 **5**를 누르고 전기 엔진 시동 스위치를 켭니다.

표시창에 속도 단위가 약 3초 동안 점멸하고 그 후 새로운 단위가 나타나 점멸 후 점등됩니다. 버튼 **5**에서 손을 떼십시오.

마일로 되돌리려면 같은 방법으로 진행합니다.

계기판: 경고등 및 표시등 (1/3)

경고등과 표시등의 모양과 의미는 아래와 같습니다.

단, 차량의 사양과 옵션에 따라 달라질 수 있습니다. 다음 경고등은 계기판 A에 점등됩니다.



전기 엔진 시동 스위치가 ON일 때 **계기판 A**이 점등합니다.

경고

만약 SERV 경고등이 점등된다면, 즉시 **차량의 속도를 낮추고** 신속히 지정 정비업소를 방문하시기 바랍니다.

미등 표시등

하향등 표시등

상향등 표시등

1장의 "외부램프와 지시등"을 참고하십시오.

방향지시등 표시등

1장의 "경음기와 지시등"을 참고하십시오.

엔진 이모빌라이저 시스템 경고등

1장의 "엔진 이모빌라이저"를 참고하십시오.

운행 준비 완료 표시등

전기 엔진 시동이 걸리면 점등합니다. 2장의 "전기 엔진 시동, 정지"를 참고하십시오.

에어백 경고등

이 경고등은 전기 엔진 시동 스위치를 ON한 후 점등하고, 몇 초 후에 소등됩니다. 시동 시 이 경고등이 점등되지 않거나 주행 중에도 점등되어 있으면 시스템에 이상이 발생한 것입니다.

에어백 시스템의 고장으로 인해 사고 시 에어백이 정상적으로 작동하지 않을 수 있으므로 즉시 차량을 안전하게 주차시키고 지정 정비업소에 문의하십시오.

충전선 연결 표시등

충전선이 플러그에 연결되면 바로 점등됩니다.

경고

만약 계기판에 어떠한 정보도 표시되지 않는다면, 이는 계기판의 고장을 의미합니다. 즉시 차량을 안전하게 주차시키고 지정 정비업소에 연락하십시오.

계기판: 경고등 및 표시등 (2/3)

경고등과 표시등의 모양과 의미는 아래와 같습니다.

단, 차량의 사양과 옵션에 따라 달라질 수 있습니다. 다음 경고등은 계기판 A에 점등됩니다.



SERV 서비스 경고등

이 경고등은 전기 엔진 시동 스위치가 ON일 때 점등하고 전기 엔진에 시동이 걸리면 소등합니다. 계기판에 있는 다른 경고등과 함께 점등될 수 있습니다.

이 경고등이 점등하면, 즉시 차량의 **속도를 낮추고** 신속히 지정 정비업소에 방문하시기 바랍니다. 이 경고를 무시하면 차량이 손상될 위험이 있습니다.

STOP 정지 경고등

이 경고등은 전기 엔진 시동 스위치가 ON일 때 점등하고 전기 엔진에 시동이 걸리면 소등합니다. 이 경고등은 다른 경고등과 함께 점등하며 신호음이 울립니다.

이 경고등이 점등하면 안전을 위해서 반드시 교통 조건에 따라 신속하게 차량을 멈추십시오. 전기 엔진 시동을 끄고 시동을 다시 걸지 마십시오.

지정 정비업소에 문의하십시오.

참고: 급경사에서 차량이 과속으로 주행하면 경고등이 점등되고 경고음이 울리므로 속도를 줄여야 합니다. 전기 엔진이 손상될 위험이 있습니다. 차량 속도가 최대 설정 수준 이하로 떨어지면 경고등이 소등됩니다.

경고

만약 STOP 경고등이 점등될 경우, 즉시 차량을 안전하게 주차시키고 지정 정비업소에 연락하십시오.

12볼트 배터리 충전 경고등

이 경고등이 점등되면 몇몇 장치와 액세서리의 사용이 제한됩니다.

계속 점등되어 있으면 신속하게 서비스 센터에 문의하십시오.

이 경고등이 경고등 STOP과 함께 점등하고 경고음이 울리면, 12볼트 배터리 충전 회로에 이상이 있음을 알려주는 것입니다. 차량을 멈추고 지정 정비업소에 도움을 요청하십시오.

주차 브레이크 작동 표시등 및 브레이크 시스템 고장 경고등

이 경고등은 전기 엔진 시동 스위치가 ON일 때 점등되고 엔진에 시동이 걸리면 소등됩니다.

주차 시 이 경고등이 STOP 경고등과 함께 표시되거나 경고음이 울리면 브레이크 시스템에 문제가 발생한 것입니다.

즉시 차량을 안전하게 주차시키고 지정 정비업소에 연락하십시오.

계기판: 경고등 및 표시등 (3/3)

경고등과 표시등의 모양과 의미는 아래와 같습니다.

단, 차량의 사양과 옵션에 따라 달라질 수 있습니다. 다음 경고등은 계기판 A에 점등됩니다.



구동 배터리 온도 경고등

이 경고등이 켜지면 전기 엔진이나 구동 배터리의 온도가 너무 높다는 것을 나타냅니다. 더 부드럽게 운행하십시오.

이 경고등이 켜지면 차량 성능 저하가 함께 나타날 수 있습니다.

구동 배터리 에너지 잔량 경고등

구동 배터리 충전량이 위험 수위에 왔음을 나타냅니다. 1장의 '계기와 표시창' 부분을 참조하십시오.

전기 시스템 경고등

운행 중 켜지면 58볼트 전기 회로와 관련된 전기적 결함이 발생했음을 알려주는 것입니다. 신속하게 지정 정비업소에 문의하십시오.

차량이 주행을 시작하거나 주행중일때, STOP 경고등이 점등하고 경고음이 울리면 이는 충전선 보관함 커버가 열려있거나 제대로 닫히지 않았음을 뜻합니다. 주행을 멈추고 엔진 시동을 끈 뒤 충전선이 연결 해제되고 커버가 잘 닫혀있는지 확인하십시오.

앞유리 김서림 제거 표시등

사용하지 않음



N, D 또는 R 변속 위치 표시등 1

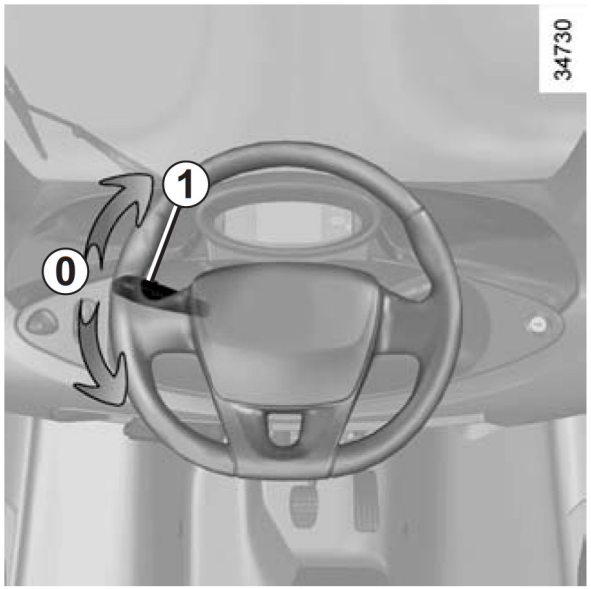

■ 경음기

레버의 끝 **1**을 누릅니다.

경고

스티어링 휠 중앙 부위를 손바닥이나 주먹으로 타격하는 등 차량 에어백 장착부에 과도한 충격을 가하지 마십시오. 에어백 시스템이 손상될 수 있습니다.

■ 방향지시등

레버 **1**을 스티어링 휠이 움직일 방향과 동일한 방향으로 조작합니다.

방향 지시등이 켜져 있을 경우 스티어링 휠을 방향 지시등과 반대로 돌릴 경우 레버가 원위치 **0**으로 돌아옵니다.

하지만 고속도로 주행 시 등 일반적으로 스티어링 휠 조작만으로는 레버가 자동으로 **0**에 돌아오기에 충분하지 않은 경우가 있습니다.

또한 차선 변경 시 중 레버를 손으로 잡아줘야 하는 중간 위치도 있습니다.

이 위치에서 레버를 놓으면 자동으로 **0**으로 돌아옵니다.

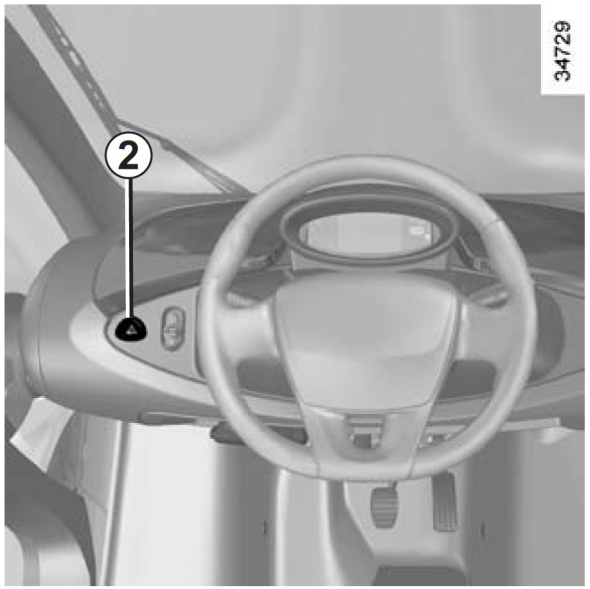

비상 점멸 표시등

버튼 **2**를 누릅니다. 이 버튼은 표시등 네 개를 동시에 모두 켭니다. 비상 시 주차할 수 없거나 금지된 장소에 정차할 때, 특이한 주행 조건이나 교통 조건일 경우 다른 운전자에게 이를 알리기 위해서 사용합니다.

버튼 **2**를 다시 누르면 해제됩니다.

참고: 비상 점멸 표시등이 작동하는 동안에는 방향 지시등을 사용할 수 없습니다.

보행자 경음기

전기 차량은 특히 소음이 적습니다. 이 시스템으로 사람들, 특히 보행자와 자전거 타는 사람에게 전기 차량이 가까이에 있음을 알릴 수 있습니다.

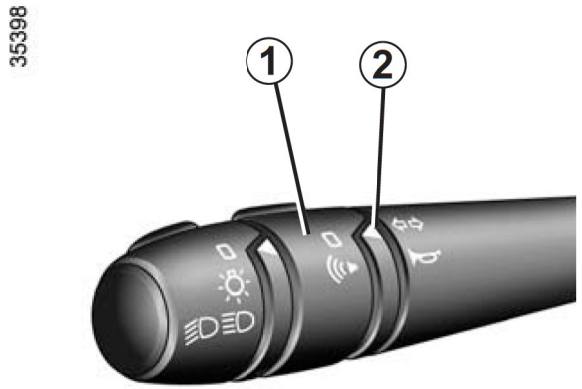

■ 경계 설정

전기 엔진이 켜진 상태에서 기호가 **2** 표시를 향하도록 레버의 가운데 링 **1**을 돌립니다.

■ 경계 해제

가운데 링 **1**을 0 위치로 다시 돌립니다.

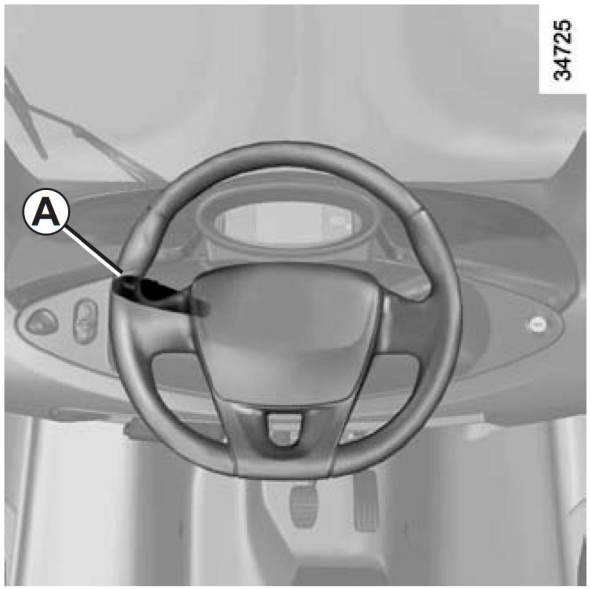

하향 헤드램프는 전기 엔진에 시동을 걸면 레버 **A**를 사용하지 않더라도 점등됩니다.

미등

미등 그림이 표시 **2**에 올 때까지 레버 **A**의 링 **1**을 돌립니다.

계기판 조명이 흐릿해 집니다.

주의

야간 주행을 하기 전에 전기 장치가 올바르게 작동하는지 그리고 각종 전구들은 문제가 없는지 헤드램프에 이물질이 묻어있지 않은지 꼭 확인하십시오.

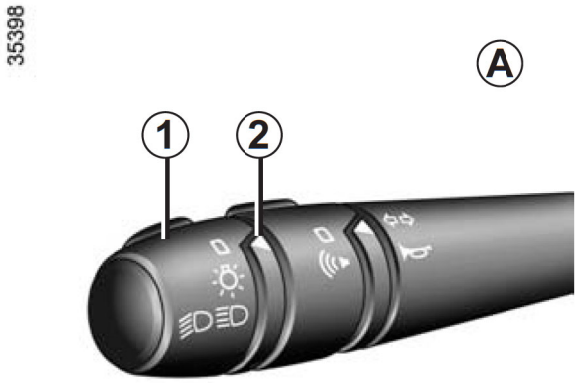

하향 헤드램프

▶ 수동 조작

하향 헤드램프 그림이 표시 **2**에 올 때까지 레버 **A**의 링 **1**을 돌립니다.

전기 엔진 시동 스위치를 OFF 시킨 상태로 주차된 상태에서는 헤드램프를 사용할 수 없습니다.

최대 허용 적재 상태에서 차량을 주행하는 경우(6장의 "무게" 참조), 지정 정비업소에 방문하여 하향 헤드램프를 조정하십시오.

상향 헤드램프

레버 **A**의 링 **1**을 위치에 돌리고 몸쪽으로 당깁니다. 계기판에 상향 헤드램프 표시등이 점등됩니다.

하향 헤드램프로 전환하려면 레버 **A**를 다시 앞으로 당기십시오.

상향 헤드램프를 사용할 필요가 없으면 반드시 소등하여 다른 운전자에게 피해를 주지 않도록 하십시오.

▶ 헤드램프 패싱

레버 **1**을 몸 쪽으로 당겨 헤드램프를 점등할 수 있습니다.

램프 끄기

레버를 원래 위치로 돌려 놓습니다. 전기 엔진에 시동을 걸면 하향 헤드램프가 계속 점등됩니다. 엔진 시동 스위치를 OFF 시키면 소등됩니다.

■ 램프 켜짐 알림 경고

시동 스위치를 OFF 시킨 후에도 레버가 원래 위치 로 돌아가지 않으면 경고음이 네 번 울려 이를 알립니다.

앞유리 와이퍼, 워셔 (1/2)

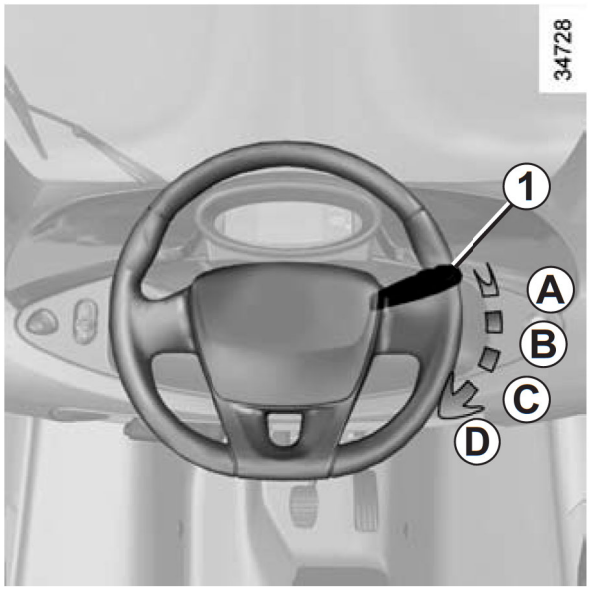

앞유리 와이퍼

전기 엔진 시동을 ON으로 한 상태에서 레버 **1**을 움직입니다.

A 정지

B 간헐 작동

와이퍼가 수초 간격으로 멈추었다가 작동합니다

C 저속으로 와이퍼 연속 작동

D 고속으로 와이퍼 연속 작동



■ 앞유리 워셔

전기 엔진 시동을 ON으로 한 상태에서 레버 **1**을 운전자 쪽으로 당겨 주십시오.

주의

엔진룸에서 작업을 할 때, 와이퍼 레버가 **A**(정지)위치에 있는지 항상 미리 확인하시기 바랍니다. 부상의 위험이 있습니다.

주의

세차 시 와이퍼가 작동되어 와이퍼 블레이드가 손상될 수 있으므로 세차하기 전에 와이퍼 레버의 위치를 **A**(정지)에 두시기 바랍니다.

갑작스런 와이퍼 블레이드의 움직임에 의한 부상의 위험이 있습니다.

우천 시 출발 전에는 반드시 와이퍼의 작동여부를 확인하고, 와이퍼가 움직이지 않는다면 운행을 하지마십시오. 안전운행에 지장을 초래합니다.

앞유리 와이퍼, 워셔 (2/2)

와이퍼 블레이드의 상태를 주기적으로 점검하여 블레이드의 수명을 관리하십시오.

- 정기적으로 블레이드 및 앞유리를 청소하여, 항상 청결하게 유지하십시오. 단, 신나 등의 유기용제나 발수코팅제를 사용해서 닦을 경우 블레이드가 손상되어 잘 닦이지 않을 수 있습니다.
- 앞유리가 건조할 때 와이퍼 기능을 사용하지 마십시오.
- 장기간 와이퍼를 사용하지 않는다면 와이퍼를 앞유리에서 띄어 놓으십시오.

어떠한 경우라도 블레이드의 성능이 떨어지기 시작하면 곧바로 교체하십시오(약 1년에 한번).

만약 와이퍼 작동 중에 시동을 끄게 되면 와이퍼가 정위치에서 멈추지 않을 수 있습니다.

눈이나 얼음이 낀 경우 와이퍼 블레이드가 얼음으로 동결되지 않도록 하십시오.

블레이드의 상태를 지켜 보십시오. 와이퍼 블레이드의 성능이 저하되기 시작하면 즉시 교환하십시오(약 1년에 한번).

2. 주행

(에너지 절약과 환경 보호를 위한 사용 지침)

전기 엔진 시동, 정지 2.2
기어 컨트롤 2.3
주차 브레이크. 2.5
1회 충전 주행거리: 준수 사항. 2.6
환경보호 2.8
에코미터 2.9

전기 엔진 시동, 정지

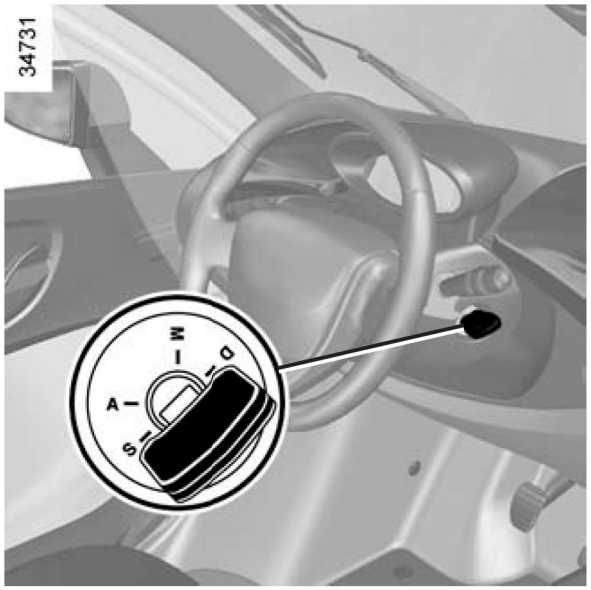

■ 시동 스위치 위치 S: 정지, 스티어링 휠 및 주차 브레이크 잠김

스티어링 휠의 잠금을 해제하려면 삽입된 키와 스티어링 휠을 가볍게 움직여 주십시오.

잠금을 하려면 키를 빼고 스티어링 휠을 잠길 때까지 돌려 주십시오.

주차 브레이크를 해제하려면 2장의 "주차 브레이크"를 참고하십시오.

충전선이 충전 소켓에 연결되어 있거나 충전선 보관함 커버가 열려있는 경우 차량을 출발할 수 없습니다.

■ 시동 스위치 위치 A: ACC

시동 스위치를 OFF시키면 에너지를 소모시키는 장치가 작동하지 않도록 합니다.

■ 시동 스위치 위치 M: ON

시동 스위치를 ON으로 합니다.

■ 시동 스위치 위치 D: START

▶ 엔진 시동

키를 **START** 위치(**D**)로 돌린 뒤 그 상태로 멈춰 있으십시오. 신호음이 들리면 키를 놓습니다.

계기판에 GO 표시등이 점멸을 멈추면 운행 준비가 완료된 것입니다.

경고

키에 지갑형 키 고리 등의 무게가 나가는 부착물을 장착한 경우, 부착물이 운전자의 신체와 간섭되어 시동이 꺼지거나 오작동될 수 있으므로 장착하지 마십시오.

▶ 엔진 정지

키를 **정지** 위치(**S**)로 돌립니다. 계기판에 GO 표시등이 꺼집니다.

경고

운전자의 책임

절대로 키를 차량 안에 두고 내리거나 어린이, 보호가 필요한 성인 또는 애완동물을 잠시라도 차량 안에 홀로 남겨두지 마십시오.

전기 엔진 시동을 걸거나 기어 컨트롤 등의 각종 장치를 조작하거나, 도어를 잠궈 본인(또는 애완동물) 또는 타인이 사고를 당할 위험이 있습니다.

또한 덥거나 햇볕이 강한 날에는 차량 내부의 온도가 급속하게 상승하므로 심각한 위험에 처할 수 있습니다.

심각한 부상 또는 사망의 위험이 있습니다.

기어 컨트롤 (1/2)



■ 표시창 1

계기판의 표시창 **1**에 기어 컨트롤 **2**의 위치가 표시됩니다.

■ 기어 컨트롤 2

D: 전진

N: 중립

R: 후진

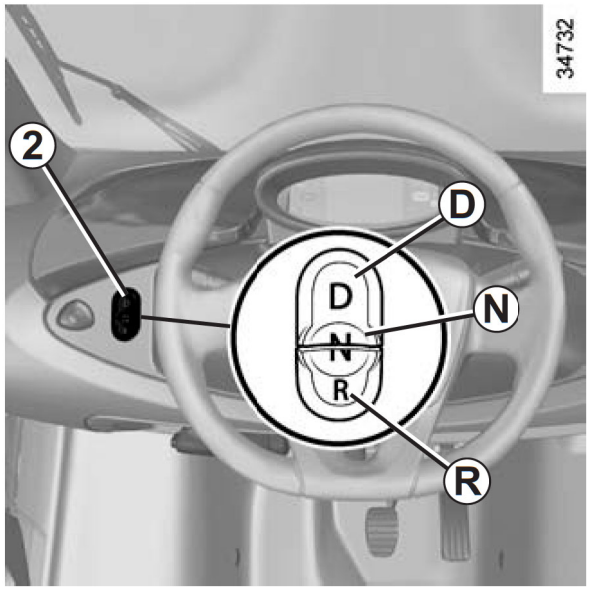

■ 작동

– 엔진 시동을 ON 시킵니다.

– 전기 엔진 시동을 겁니다.

– 브레이크 페달을 밟고 주차 브레이크를 해제하면(2장의 "주차 브레이크" 참조) 출발할 수 있습니다.

반드시 가속 페달에서 발을 떼고 브레이크 페달을 밟아 차량이 정지한 상태에서 기어 컨트롤을 D 또는 R 위치로 옮기십시오.

항상 출발하기 전에 충전선이 보관함 안에 올바르게 보관했는지 확인하십시오.

참고: 충전선이 충전 소켓에서 분리되어 충전선 보관함에 보관되고 충전선 보관함 커버가 잘 닫혀있어야 차량이 출발할 수 있습니다.

■ 주행

D 스위치를 누르면, 경고음이 울립니다.

운행중에는 가속 페달을 적당히 밟아 원하는 속도로 주행하십시오.

▶ 경사로 출발

경사로에서 출발하는 경우 브레이크 페달을 밟은 상태에서 주차 브레이크를 해제한 뒤 가속 페달을 밟습니다.

▶ 후진

R 스위치를 누릅니다.

후진등은 후진 기어를 선택하면 점등합니다 (엔진 시동 ON 시).

경고음이 울립니다.

경고

이 차량은 경사로 밀림 방지 (HSA) 기능이 없으며 경사로에서 주차 브레이크를 이용한 밀림 방지가 불가능합니다.

경사가 심한 도로에서 정차 후 출발 시 차량이 뒤로 밀릴 수 있으니 유의 바라며 가속 페달을 신속하게 밟으십시오.

기어 컨트롤 (2/2)

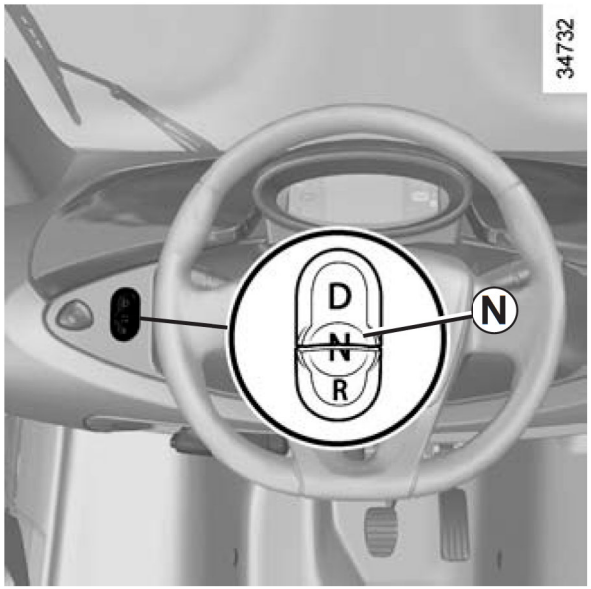

■ 차량 주차

차량이 정지한 상태에서 **N** 스위치를 누릅니다.

계기판에 표시등 **3**이 점등합니다.

주차 브레이크를 작동시킵니다(2장의 "주차 브레이크" 참조).

참고: 전기 엔진 시동 스위치를 OFF 시키면 기어 컨트롤이 자동으로 **N** 위치로 전환됩니다.

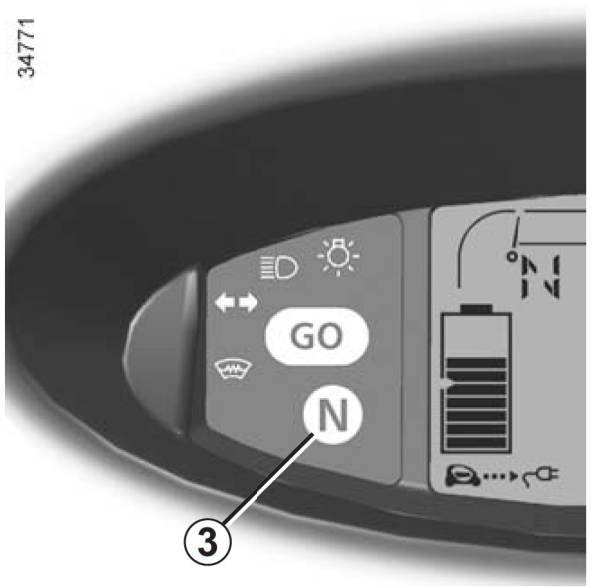

■ 일시 정지

차량이 정지 중이고 전기 엔진이 구동 중인 상태에서 변속 레버가 **D** 또는 **R** 위치로 들어가면 다음 조건 중 하나가 충족될 때까지 경고음이 울리고 계기판에 GO 표시등이 점멸합니다.

- 브레이크 페달을 밟음
- 가속 페달을 밟음
- **N** 스위치를 누름
- 주차 브레이크 작동

경고

운행 시 차량 서브 프레임에 충격이 가해진 경우(예: 표지판 받침 부위, 보도 블럭, 혹은 거리 시설물과 접촉), 차량(예: 액슬 변형), 전기 회로 또는 구동 배터리가 손상될 수 있습니다.

충격 등으로 노출된 전기 회로, 액체 등을 절대 만지지 마십시오.

사고로 인한 위험을 방지하기 위해 지정 정비업소에서 되도록 빨리 차량 점검을 받으십시오.

중상이나 전기 충격으로 인해 심각한 인체 상해를 입을 수 있습니다.

주차 브레이크

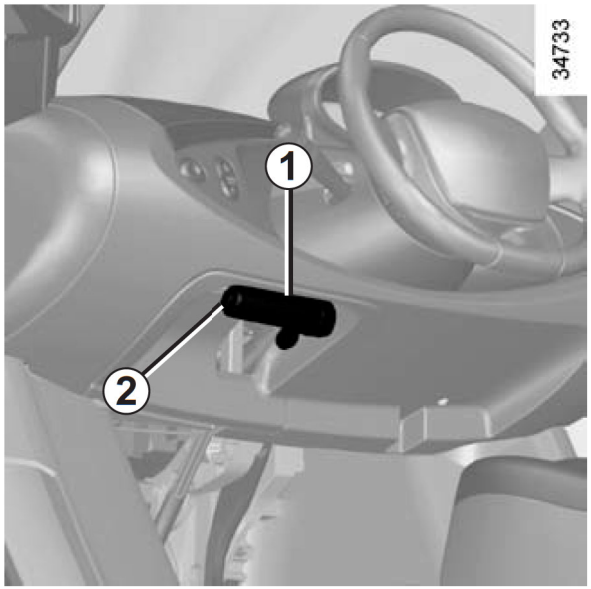

■ 주차 브레이크

▶ 주차 브레이크 해제

전기 엔진 시동을 ON으로 합니다.

- 브레이크 페달을 끝까지 밟습니다.
- 버튼 **2**를 누릅니다.
- 버튼 **2**를 누른 상태에서 레버 **1**을 위로 강하게 당겼다가 갈 수 있는만큼 누릅니다.



▶ 특수한 경우

12볼트 배터리가 방전된 경우 주차 브레이크를 해제할 수 없습니다.

12볼트 배터리를 충전시켜야 주차 브레이크를 해제할 수 있으며(4장의 “12볼트 배터리” 를 참조하십시오), 교환은 지정 정비업소에 문의하십시오.

주차 브레이크는 차량 안전 장치입니다. 엔진 시동을 ON한 상태가 아니면 해제할 수 없습니다.

▶ 주차 브레이크 작동

레버 **1**을 위쪽으로 당기고 차량이 잘 고정되었는지 확인합니다. (!) 표시등 **3**이 계기판에 켜집니다.

경고

노면의 경사도 및 차량의 하중 조건에 따라서 힘을 주어 주차 브레이크의 노치를 최소 2단 추가로 당길 필요가 있습니다.

경고

주행 시 주차 브레이크가 제대로 해제되었는지 확인하십시오. (!) 표시등이 꺼졌는지 함께 확인하십시오. 주차 브레이크가 작동된 상태로 주행할 경우 브레이크 시스템이 과열되어 제동력이 저하되거나 사고의 위험이 있습니다.

1회 충전 주행거리: 준수 사항 (1/2)

차량의 1회 충전 주행 거리를 일정 부분 제어할 수 있습니다.

이를 위해 유의해야 할 몇 가지 필수 요소는 다음과 같습니다.

- 속도와 운전 습관
- 도로의 상태
- 전기 편의장치의 사용
- 차량의 적재
- 타이어

■ 속도와 운전 습관

빠른 주행 속도는 1회 충전 주행 거리를 감소시킵니다.

과격한 운전은 1회 충전 주행 거리를 감소시키므로 에너지 소모가 많지 않게 일정 속도로 부드럽게 운전하십시오.

2장의 "에코미터"를 참고하십시오.

34630



일정한 속도로 운전하십시오.

에너지 소모가 많이 나지않도록 운전하십시오.

돌발 상황에 대비하여 가속 페달에서 발을 떼고 에너지를 비축하십시오.

34760

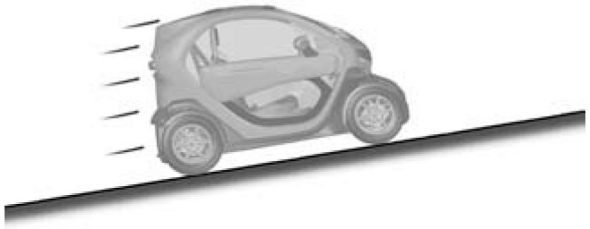

■ 도로의 상태

언덕길을 오를 때 평지와 동일한 속도를 유지하려 하거나 가속하지 마십시오. 언덕길을 오르는 동안 가속 페달을 동일한 힘으로 밟으십시오.

1회 충전 주행거리: 준수 사항 (2/2)

■ 전기 편의 장치의 사용

서리가 낀 경우 구동 배터리의 에너지를 절약하려면 김서림 제거 기능을 사용하기보다 스크래퍼를 사용하여 앞유리의 김서림을 직접 제거하십시오.

3장의 "앞유리 김서림 제거"를 참고하십시오.

전기 편의장치(GPS, 휴대폰 충전기 등)를 사용하면 1회 충전 주행거리가 감소됩니다.

■ 차량의 적재

차량에 불필요한 물건을 적재하지 마십시오.

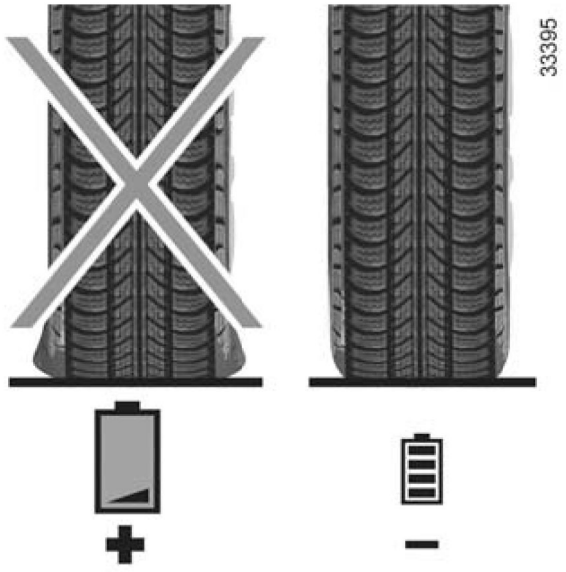

■ 타이어

타이어 공기압이 부족하면 에너지 소비가 증가합니다. 차량의 권장 공기압을 지켜주십시오.

타이어 교체 시에는 기본 장착된 타이어와 무게, 타입, 구조가 같은 동일한 브랜드의 타이어를 장착해야 합니다.

권장하지 않는 타이어를 장착 및 사용하면 차량의 1회 충전 주행 거리가 상당히 감소할 수 있습니다.

5장의 '타이어'를 참조하십시오.

주의

안전을 위해, 타이어 제조업체에서 권장하는 타이어 이외의 다른 타이어를 사용하는 것이 금지됩니다.

이 권장 사항을 따르지 않으면 안정성, 작동, 제동 능력 또는 차체와 타이어 간의 작용에 악영향을 미칠 수 있습니다.

이러한 영향 중 일부는 특수한 주행 상황에서 차량에 대한 통제를 잃게 만들고 사고와 심각한 부상을 일으킬 수 있습니다.

환경보호

귀하의 차량은 환경 보호를 목표로 하여 설계되었습니다.

또한 당사는 eco ACTION 캠페인을 통해 비효율적인 에너지 사용을 줄여 지구에 유익한 환경 활동에 자발적으로 동참함으로써 우리가 함께 살고 있는 지구를 아름답게 가꾸고자 노력하고 있습니다.

■ 제조

귀하의 차량은 공장 주변 주민과 생태에 환경적 영향을 최소화하면서 제조되고 있습니다. 수자원이나 에너지의 소비를 줄이고 소음과 시각적 공해요소, 대기오염과 폐수 배출을 최소화하면서 폐기물 분리, 재활용에 힘쓰고 있습니다.

■ 환경보호에 참여하십시오.

- 수명이 다하여 차량 유지보수 시 교체하는 부품(차량 배터리 등)은 별도의 재활용 장소에 폐기하여야 합니다.
- 폐기할 차량은 공인 센터에 보내 재활용이 가능하게 해야 합니다.
- 모든 경우에 국내 법규를 준수하여야 합니다.

■ 재활용

귀하의 차량은 전문 기술을 모두 이용하여 수명이 다할 때까지 환경적 영향을 최소화시킬 수 있도록 설계되었습니다.

차량의 85%가 재활용 가능하고 95%가 회수 가능합니다.

더 쉽게 재활용할 수 있도록 자동차 설계 그리고 사용된 재료에 대해 수많은 혁신을 이룩하였습니다. 아울러 재활용 플라스틱과 재생 가능한 재료들(목재, 면, 천연 고무 등)로 만든 수많은 부품들로 구성되어 있습니다.

에코미터

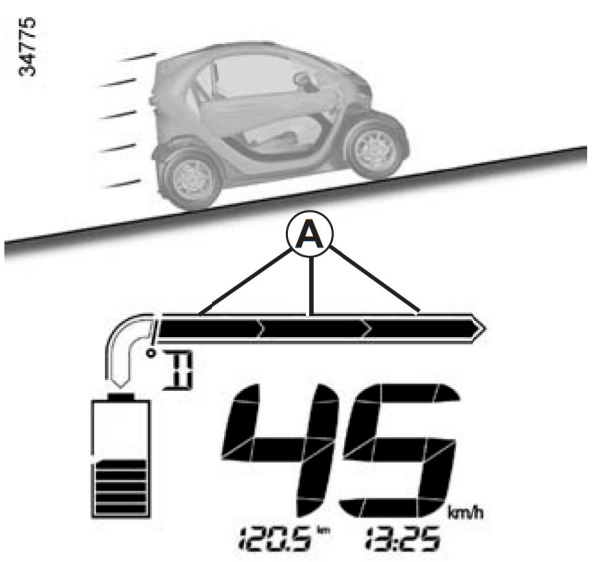

■ 에코미터

계기판의 에코미터는 운전자에게 차량의 연료 소비 상황을 실시간으로 보여줍니다.

▶ 에너지 소비량 A

구동 배터리는 전기 자동차의 운행을 위해 필요한 에너지를 전기 엔진에 공급합니다.

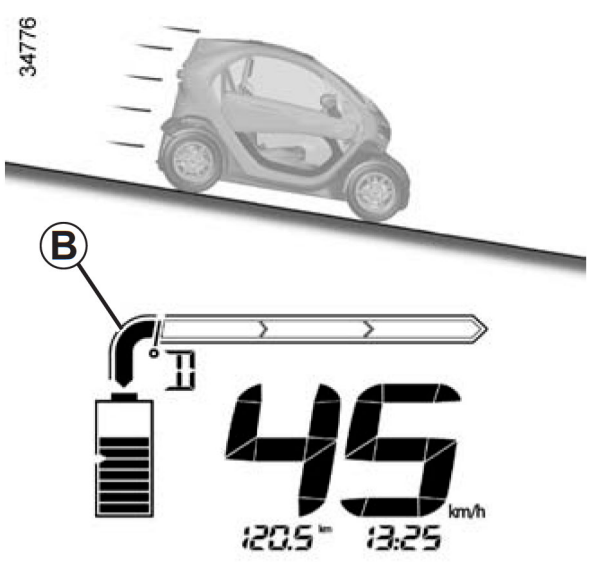

▶ 에너지 회복 B

운전 중 발을 가속 페달에서 떼면 속력이 감소하면서 전기를 생성시키고 이는 구동 배터리를 재충전하는 데 사용됩니다.

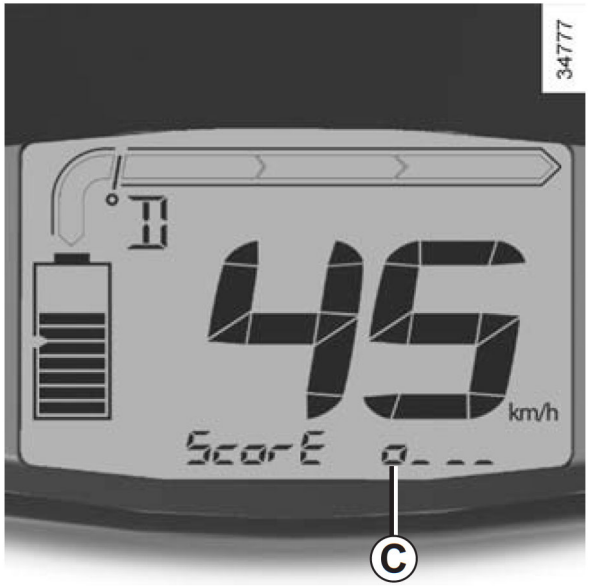

■ 친환경 소비(Eco ScorE)

이 기능은 운전자에게 운전 스타일이 최적의 1회 충전 주행거리에 적합한지 여부를 보여줍니다.

이 기능을 표시하려면 와이퍼 레버 끝을 필요한 만큼 누릅니다.

C 블록은 1회 충전 주행거리를 나타냅니다. 블록이 많아질수록 1회 충전 주행거리가 늘어납니다.

Eco ScorE는 마지막으로 주행한 3km의 평균치로 계산됩니다. 구동 배터리가 충전된 후에는 마지막 150km를 기준으로 계산됩니다.

3. 편의 장치

앞유리 김서림 제거 3.2
실내 장치 및 수납 공간 3.3
Cargo 박스 3.7

앞유리 김서림 제거



앞유리 김서림 제거

전기 엔진이 구동 중인 상태에서, 레버 끝 **1**을 돌립니다. 계기판에 표시등 **2**가 점등합니다.

이 기능을 사용하여 앞유리에 생긴 김서림을 빠르게 제거할 수 있습니다.

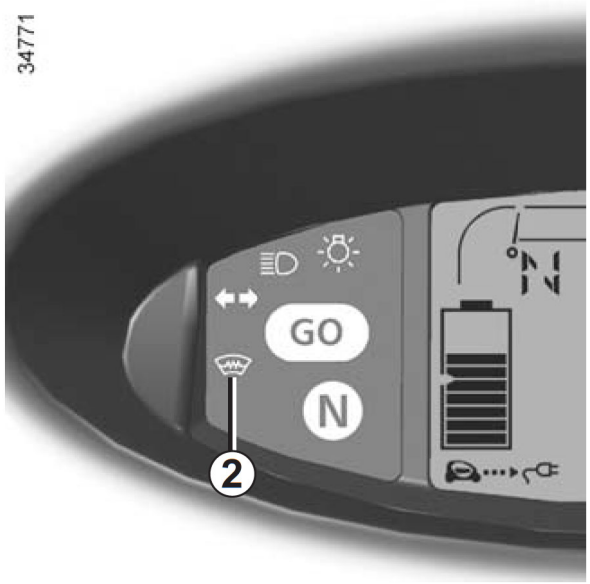

■ 기능 해제

레버의 끝 **1**을 돌립니다. 계기판의 표시등 **2**가 소등됩니다.

약 10초 후 김서림 제거 작업이 정지됩니다.

참고

서리가 낀 경우 에너지 소비량을 줄이려면 김서림 제거 기능 보다는 스크래퍼를 사용하여 앞유리의 김서림을 직접 제거하십시오.

실내 장치 및 수납 공간 (1/4)

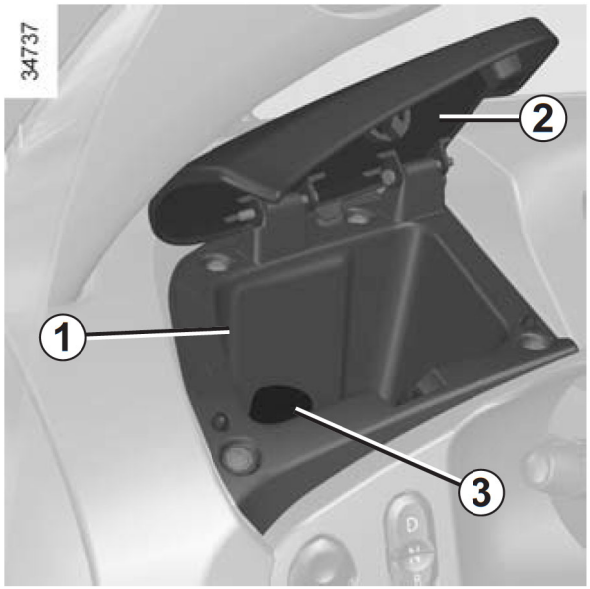

■ 대시보드 좌측 보관함 1

커버 **2**를 올리면 보관함이 있습니다.

경고

운전석 근처 바닥에 고정되지 않은 물체를 두지 않도록 주의하십시오. 운행중에 운전석 페달 아래로 흘러 들어갈 경우 페달 조작의 장애물이 되어 심각한 위험을 야기시킬 수 있습니다.

■ 파워 아웃렛 3

보관함 **1** 안에 있으며, 최대 출력이 65W(전압 12V) 이하인 액세서리를 연결할 수 있습니다.

경고

파워 아웃렛에 금속 물질이 유입되지 않도록 주의하십시오.

화재의 위험이 있습니다.

주의

전기 및 전자 액세서리를 엔진 정지 상태에서 장시간 사용하거나 많은 액세서리를 동시에 사용할 경우 배터리가 방전될 수 있으니 주의하십시오.

경고

– 교통 상황이 허용하는 경우에만 파워 아웃렛을 사용하십시오. 사고의 위험이 있습니다.

– 최대 출력이 65W 이하인 액세서리만 연결하십시오. **화재의 위험이 있습니다.**

– 파워 아웃렛의 사이즈 규격과 다른 제품을 반복적으로 사용하는 경우 파워 아웃렛이 손상될 수 있습니다. 또한, 전기 또는 전자 액세서리 사용을 마친 후에는 차량과 반드시 분리해주십시오. **화재의 위험이 있습니다.**

실내 장치 및 수납 공간 (2/4)

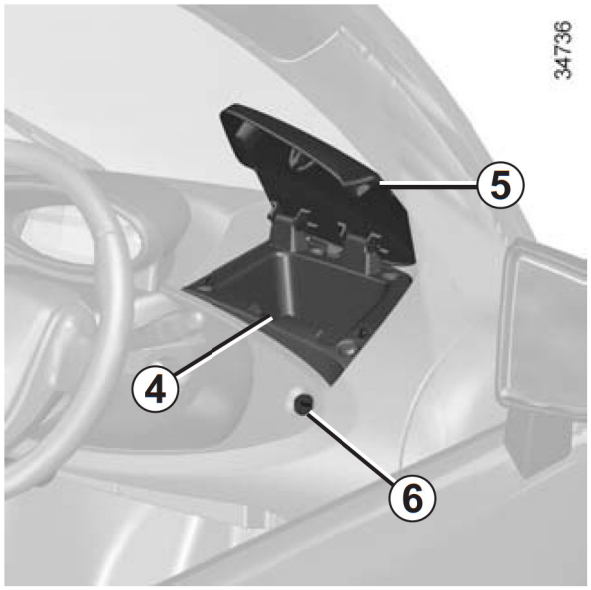

■ 대시보드 우측 보관함 4

커버 **5**를 들어 올리면 보관함이 있습니다.

보관함 **4**의 잠금을 해제하거나 잠그려면 키 홀 **6**에 시동 키를 꽂아 돌립니다.

경고

주행할 때는 보관함 커버를 항상 닫아 놓으십시오.

급제동 또는 사고 시에 상해를 입을 수 있습니다

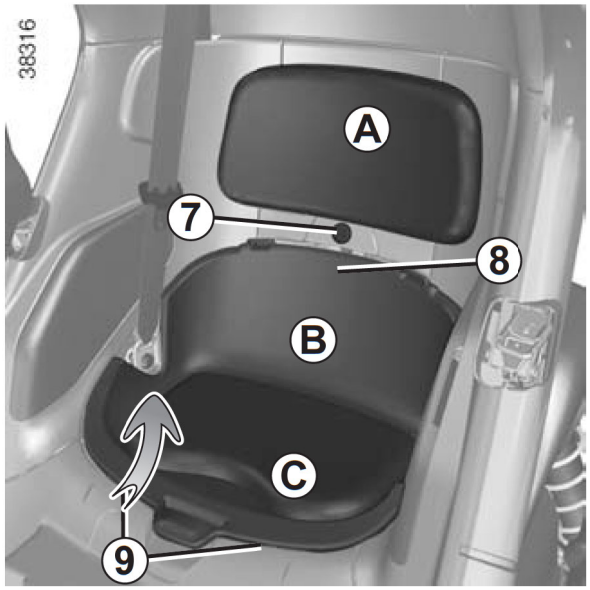

■ 뒷좌석 보관함 10

(차량 사양에 따라서)

시트 쿠션 **B**와 시트 등받이 **A**의 잠금을 해제하려면 키 홀 **7**에 시동 키를 꽂고 돌립니다.

키 홀 **7**을 사용하면 뒷좌석의 시트 등받이와 시트 쿠션 및 뒷좌석 보관함을 잠그거나 잠금해제할 수 있습니다.

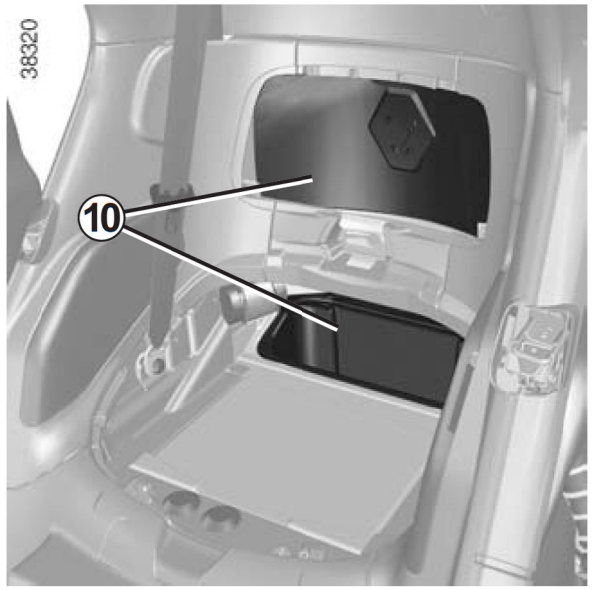

좌석 등받이 **A**의 클립을 해제한 다음 등받이를 아래로 살짝 밀었다가 앞으로 당겨 탈거합니다.

시트 쿠션 **B**를 **8**에 놓은 상태에서 위쪽으로 당겨 클립을 해제합니다.

시트 쿠션 **B**를 살짝 밀었다가 **C** 방향으로 들어 올려 러너 **9**에서 탈거합니다.

참고: 시트 쿠션과 시트 등받이를 재장착한 뒤에는 잘 고정되었는지 반드시 확인하십시오.

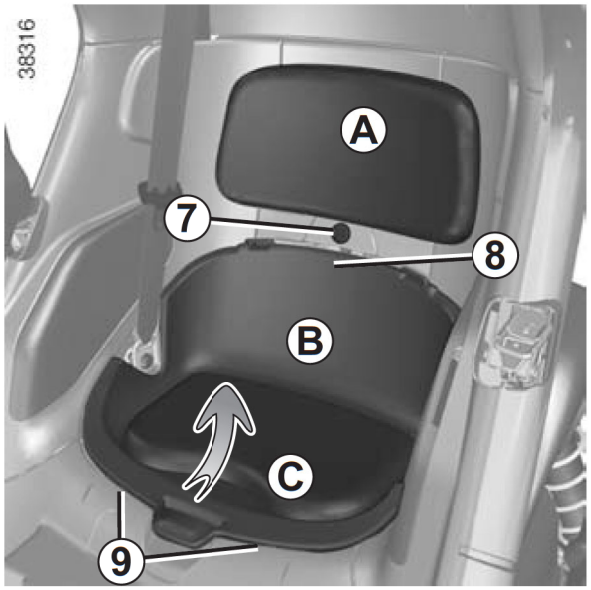

■ 뒷좌석 보관함

(차량 사양에 따라서)

뒷좌석은 보관함으로 사용할 수 있습니다.

– 시트 쿠션 **B**와 시트 등받이 **A**의 잠금을 해제하려면 키 홀 **7**에 시동 키를 꽂고 돌립니다.

– 좌석 등받이 **A**의 클립을 해제한 다음 등받이를 아래로 살짝 밀었다가 앞으로 당겨 탈거합니다.

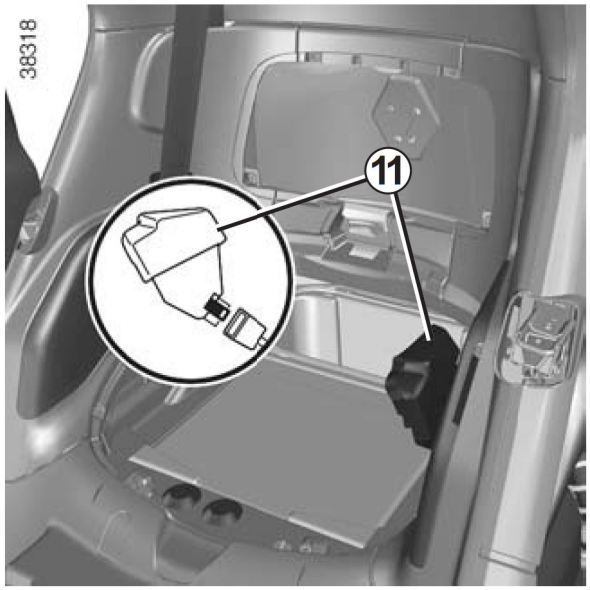

– 시트 쿠션 **B**를 **8**에 놓은 상태에서 위쪽으로 당겨 클립을 해제합니다.

– 시트 쿠션 **B**를 살짝 밀었다가 **C** 방향으로 들어 올려 러너 **9**에서 탈거합니다.

– 차량 사양에 따라서, 안전벨트 하우징에 커버 **11**을 끼웁니다. 커버 **11**은 시트 등받이 **A**의 뒷면에 있습니다.

주의

코너링 또는 급제동 시 탑승객에게 날아올 가능성이 있는 위치에 딱딱하거나 뾰족한 물체를 두지 마십시오.

경고

보관함에 물건을 넣을 때는 먼저 해당 차량에 맞는 액세서리로 고정시켜야 합니다.

지정 정비업소에서 점검을 받으십시오.

급제동 또는 충돌 시 심각한 부상을 입을 수 있습니다.

실내 장치 및 수납 공간 (4/4)

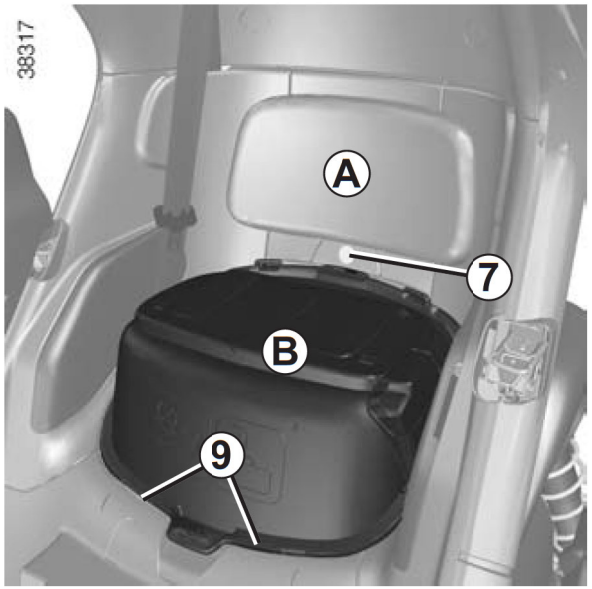

– 시트 쿠션 **B**를 뒤집어 놓은 뒤 러너 **9**에 끼웁니다.

– 시트 쿠션 **B** 위치를 올바르게 조정합니다.

– 시트 등받이 **A**를 위에서 아래로 고정합니다.

– 키 홀 **7**을 이용하여 시트 쿠션 **B**과 시트 등받이 **A**를 고정합니다.

뒷좌석 보관함의 허용 중량: 10kg 이하의 짐을 고르게 정리하여 보관하십시오.

경고

절대로 키를 차량 안에 두고 내리거나 어린이, 보호가 필요한 성인 또는 애완동물을 잠시라도 차량 안에 홀로 남겨두지 마십시오.

사람이나 애완동물용 부스터 시트를 저장 공간으로 사용하지 마십시오. 그렇지 않으면 급제동이나 충격 발생 시 어린이나 애완동물 또는 운전자를 위험에 빠뜨릴 수 있습니다.

사망 또는 심각한 부상 위험이 있습니다.

CARGO 박스 (1/2)

40606

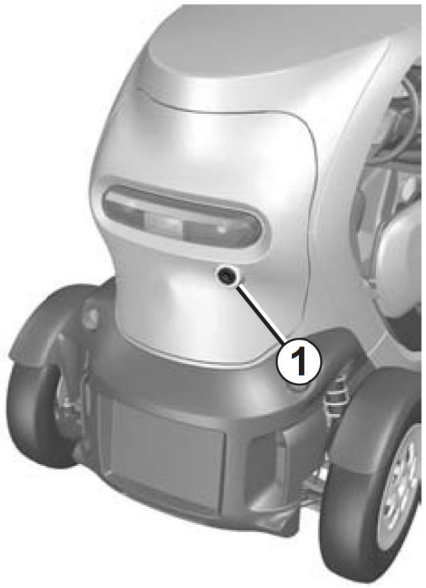

■ 테일게이트 잠금 해제 및 열기

(차량 사양에 따라서)

Cargo 박스 **2**가 장착되어 있는 차량의 경우 테일게이트를 열려면 차량 키를 키 실린더 **1**에 넣고 돌려 테일게이트의 잠금을 해제하고 키 실린더 **1**을 눌러 테일게이트를 엽니다.

주의

Cargo 박스가 있는 차량의 경우 절대로 키를 Cargo 박스 안에 두지 마십시오.

40607

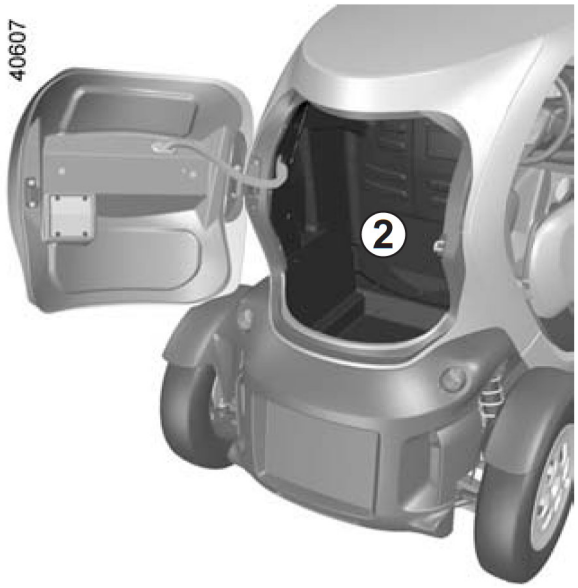

■ 테일게이트 잠금

테일게이트를 닫은 뒤 차량 키를 키 실린더 **1**에 넣고 돌려 테일게이트를 잠급니다.

경고

절대로 테일게이트를 연 채로 주행하지 마십시오. Cargo 박스에 적재된 짐이 도로에 떨어져 사고를 일으킬 수 있습니다.

■ 최대 무게

Cargo 박스에 짐을 고르게 정리하여 보관하십시오. 적재 가능한 최대 무게는 75kg 입니다.

경고

테일게이트를 열거나 닫을 때, 테일게이트 가까이에 동물이나 사람이 없는지 확인하고 손이나 머리 등 신체 부위가 끼이거나 부딪치지 않도록 주의하십시오.

심각한 부상의 위험이 있습니다.

경고

–테일게이트가 열려 있을 때 기대지 마십시오.

- 테일게이트가 열리거나 닫힐 때 사람 또는 애완동물 등이 방해되지 않도록 하십시오.
- 경사로에 주차된 경우 테일게이트를 열 때는 테일게이트에서 손을 떼지 마십시오.

CARGO 박스 (2/2)

경고

운전자의 책임

절대로 키를 차량 안에 두고 내리거나 어린이, 보호가 필요한 성인 또는 애완동물을 잠시라도 차량 안에 홀로 남겨두지 마십시오.

전기 엔진 시동을 걸거나 기어 컨트롤 등의 각종 장치를 조작하거나, 도어를 잠궈 본인(또는 애완동물) 또는 타인이 사고를 당할 위험이 있습니다.

또한 덥거나 햇볕이 강한 날에는 차량 내부의 온도가 급속하게 상승하므로 심각한 위험에 처할 수 있습니다.

심각한 부상 또는 사망의 위험이 있습니다.

경고

반드시 차량 정차 시에 도어 또는 테일게이트를 열거나 닫으십시오.

부상의 위험이 있습니다.

4. 정기 점검

점검 및 정비의 필요성 4.2
소모품 세부사항 4.3
일상 점검 4.4
정기점검 및 교환주기표 4.6
브레이크 액, 워셔액 4.11
12볼트 배터리 4.13
차체 유지 관리 4.16
내장 유지 관리 4.18

■ 점검 및 정비의 필요성

점검 및 정비는 차량의 건강진단입니다.

자동차는 많은 부품으로 되어 있어 사용하는 동안 각 부분이 마모되거나 열화되어 갑니다.

차량의 성능을 유지하고 안전하고 쾌적하게 오래 사용하기 위해서 일상적인 관리와 정기적인 점검을 하여 필요한 정비를 실시하는 것이 매우 중요합니다.

점검 및 정비를 게을리하면 차량의 고장이나 사고로 이어질 수 있습니다.

- 액상류 등은 정기적으로 보충 및 교환해 주십시오.

차량에는 액상류(브레이크 액, 12볼트 배터리 액 등)가 사용되어 장치의 작동, 윤활, 냉각, 녹 방지(방청) 등의 역할을 하고 있습니다. 사용하는 동안 서서히 줄거나, 더러워지고 열화되어 방치할 경우 성능 저하나 고장(작동 불량, 눌러 붙음 등)의 원인이 됩니다.

차량을 최적의 상태로 유지하기 위해 정기점검 시기나 당사에서 지정하는 시기에 반드시 보충, 교환해 주십시오.

- 벨트 등의 고무 부품도 정기적인 점검, 교환이 필요합니다. 벨트나 호스(Hose), 부츠(Boots) 등의 고무부품은 오래되면 물러지고 균열을 일으킵니다.

  또한 당사에서는 고객 개개인의 사용 상황에 따라 점검 및 정비를 하기 때문에 편하게 상담해 주십시오. 벨트의 경우 그대로 사용하다 헐거워지거나 상황에 따라 끊어지면 차량의 부조화(스티어링 휠이 무거워지거나, 배터리가 충전되지 않거나, 과열 되거나, 에어컨의 효과가 저하되는 등)와 최악의 경우 엔진이 파손되는 경우도 있습니다.

  호스 및 부츠의 경우 균열과 함께 파손되어 장치의 부조화 및 고장에 이르는 경우가 있습니다. 불의의 고장을 미연에 방지하기 위해 꼭 정기 점검이나 교환을 실시해 주십시오.

- 마모(소모성) 부품은 사용 상황에 따라 점검, 교환이 필요합니다. 타이어, 브레이크 패드 등은 차량의 기본적인 성능을 부담하고 있는 중요한 부품으로, 사용과 함께 마모가 시작됩니다.

  이것들은 영구적으로 사용 가능한 것이 아니고 사용 한도(마모 한도)가 있어, 한도를 넘는 사용은 고장이나 사고로 이어지는 일이 있기에 정기적인 점검과 적절한 시기의 교환이 필요합니다.

점검 및 정비의 실시는 고객의 관리 책임입니다.

차량을 언제나 양호한 상태에서 사용하기 위해서는 고객의 책임 하에 점검 및 정비를 확실히 하는 것이 법으로 규정되어 있습니다.

사용 상황에 따른 적절한 점검 및 정비 등에는 전용 장비와 지정된 유지류가 필요하고 또한 액상류 교환 후의 적절한 처리 등이 필요하기 때문에 지정 정비업소에서 점검 및 정비를 받으십시오.

위의 QR코드는 당사 홈페이지와 연계 되어 있습니다. 스마트폰의 QR코드 검색 기능을 사용하면 편리하게 가까운 서비스 센터 위치를 찾을 수 있습니다.

소모품 세부사항

항 목	규정량	규정 유지(규격)
브레이크 액	약 0.6 ℓ	DOT4+(저점도형, 당사 순정부품)

- 정비 제원표에 기재된 용량은 설계치로서 각 시스템 내의 전체 용량이므로 참고만 하십시오.
- 점검, 교환이나 보충 시에는 각 게이지를 이용하여 확인하십시오.

일상 점검 (1/2)

일상 점검은 안전 운행을 위하여 매일 운행 전 실시하는 점검을 말하며 이는 안전 운행에 필요한 최소한의 점검이고 운전자의 의무이기도 합니다. 반드시 실시 하십시오.

점검 항목	점검 내용	비고
브레이크	브레이크 페달의 작동과 유격이 올바른지 확인	
	브레이크 액의 양 및 누액 점검	4장의 "브레이크 액, 워셔액"을 참고하십시오.
타이어	타이어 및 스페어 타이어의 공기압 및 이상 마모 점검	5장의 "타이어"를 참고하십시오.
	휠 볼트의 조임이 충분하고 손상이 없는지 점검	
스티어링 휠	스티어링 휠의 유격 및 조작이 수월한지 점검	

일상 점검 (2/2)

일상 점검은 안전 운행을 위하여 매일 운행 전 실시하는 점검을 말하며 이는 안전 운행에 필요한 최소한의 점검이고 운전자의 의무이기도 합니다. 반드시 실시 하십시오.

점검 항목	점검 내용	비고
기타	속도계 및 각종 계기판, 경고등의 작동 상태	1장의 "계기판: "경고등 및 표시등"을 참고하십시오.
	램프의 점멸이 확실하고 파손되지 않았는지 확인	
	와이퍼의 작동이 용이하고 워셔 액이 충분한지 확인	4장의 "브레이크 액, 워셔 액"을 참고하십시오.
	경음기가 제대로 작동되는지 확인	1장의 "경음기와 지시등"을 참고하십시오.
	미러의 비침 상태가 적당한지 확인	
	12볼트 배터리의 충전 상태가 양호한지 확인	4장의 "12볼트 배터리"를 참고하십시오
	안전벨트의 정상 작동 점검	1장의 "안전벨트"를 참고하십시오.
	앞유리 김서림 제거 기능의 작동 상태	3장의 "앞유리 김서림 제거"를 참고하십시오.
	차체 부식 점검	4장의 "차체 유지 관리"를 참고하십시오.
	전일 운행 시 이상이 있었던 부분의 점검	

정기점검 및 교환주기표 (1/5)

■ 정기점검 및 교환주기

일반조건 주행 시

점검 내용	점검 주기(km)	점검 주기(년)											
		1	2	3	4	5	6	7	8	9	10	11	12
기본 점검(다음 페이지 참고)	매20,000	●	●	●	●	●	●	●	●	●	●	●	●
브레이크 라이닝 점검	매60,000												
브레이크 액 교환 (DOT4+)	매60,000			●			●			●			●
12볼트 배터리 교환	–		●		●		●		●		●		●

– 위의 점검 주기는 일반 조건에서 차를 주행했을 경우에 해당됩니다. 가혹 조건은 이어지는 페이지의 가혹 조건 시 교환 주기표를 참고하십시오.

■ 기간(년) 또는 주행거리(km) 중 먼저 도래한 시점에 점검을 받으십시오(아래의 예시 참고)

– 예시 1: 주행거리는 6,000km이지만 차량 구매 후 1년이 되었을 경우: 표의 점검 주기(년)에 따라 기본 점검을 지정 정비업소에서 받습니다.

– 예시 2: 차량 구매 후 6개월이지만 주행거리가 20,000km가 되었을 경우: 표의 점검 주기(km)에 따라 기본 점검을 지정 정비업소에서 받습니다.

정기점검 및 교환주기표 (2/5)

■ 기본 점검(점검하여 조정, 수리, 청소 또는 필요 시 교환)

- 타이어 공기압 및 마모 상태
- 휠의 정렬 상태 점검(필요 시 휠 얼라이먼트)
- 컴퓨터 진단기(CLIP)로 종합 테스트
- 브레이크 부스터 진공호스 연결 부위, 체크 밸브
- 헤드램프 각도 조절
- 브레이크 시스템
- 브레이크 패드, 디스크, 기타 브레이크 관련 부품
- 브레이크 페달, 주차 브레이크의 작동 상태

정기점검 및 교환주기표 (3/5)

■ 가혹 주행 조건 시 정기점검 및 교환주기

아래와 같은 가혹한 조건에서 차량을 사용했을 때는 정기 점검 및 정비 시기를 앞당겨 주십시오.

○: 점검하여 조정, 수리, 청소 또는 필요 시 교환, ●: 교환

No	점검 내용	점검 및 교환	주기	차량사용조건
1	기본 점검 (앞 페이지 참고)	○	매 10,000km 또는 6개월	A, B, C, D, E, F, G, H
2	브레이크 라이닝 점검	○	매 10,000km 또는 6개월	
3	브레이크 액 교환 (DOT4+)	○	매 10,000km 또는 6개월	

▶ 차량 사용 조건

A) 먼지가 많은 지역 주행 시

B) 짧은 거리의 반복적인 주행 시 (하절기: 5km 이내 주행, 동절기: 15km 이내 주행)

C) 저속 운행이 빈번한 경우

D) 습도가 높은 산악 지역에서 운행한 경우

E) 소금기가 있거나 기타 부식성 물질이 있는 지역을 운행한 경우

F) 거친 도로, 진흙 또는 흙먼지가 많은 노면에서 주행한 경우

G) 브레이크를 자주 사용하는 산악 지역에서 운행한 경우

H) 경찰차, 보안 용역, 택시, 상용차, 견인차, 렌터카 등의 목적으로 사용하는 경우

정기점검 및 교환주기표 (4/5)

■ 일반 점검 및 정비 기록일지

점검 일자	주행거리	점검 및 정비 내용	기타 고객 요구사항	서비스점	전화번호	담당자
년 월 일	km					
년 월 일	km					
년 월 일	km					
년 월 일	km					
년 월 일	km					
년 월 일	km					
년 월 일	km					
년 월 일	km					
년 월 일	km					
년 월 일	km					
년 월 일	km					
년 월 일	km					
년 월 일	km					
년 월 일	km					

정기점검 및 교환주기표 (5/5)

■ 일반 점검 및 정비 기록일지

점검 일자	주행거리	점검 및 정비 내용	기타 고객 요구사항	서비스점	전화번호	담당자
년 월 일	km					
년 월 일	km					
년 월 일	km					
년 월 일	km					
년 월 일	km					
년 월 일	km					
년 월 일	km					
년 월 일	km					
년 월 일	km					
년 월 일	km					
년 월 일	km					
년 월 일	km					
년 월 일	km					

브레이크 액, 워셔 액 (1/2)

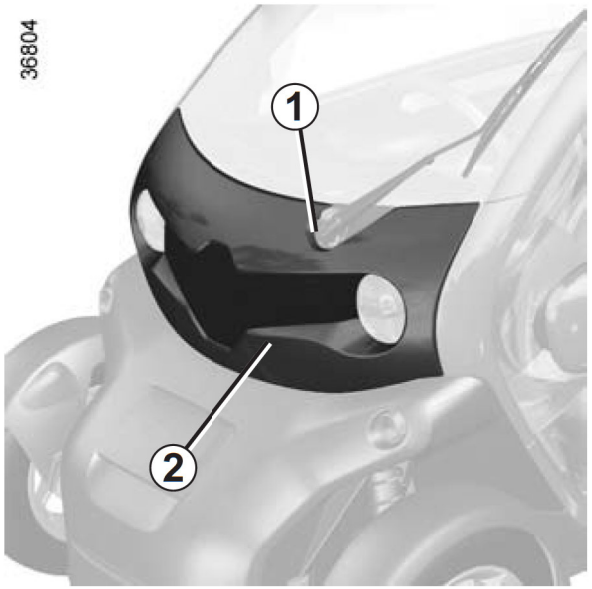

브레이크 액

브레이크 액의 점검은 차량을 평평한 장소에 주차한 상태에서 실시해야 합니다. 브레이크 액의 양은 자주 점검해야하며, 제동 성능이 약간이라도 떨어진다고 느껴진 경우 즉시 점검하십시오.

▶ 브레이크 액 탱크

범퍼 바 **2**의 클립을 해제한 뒤 손을 **1**로 넣어 범퍼 바를 탈거합니다.

▶ 주입

유압 조정 시스템의 경우 지정 정비업소에서 브레이크 오일을 교체하십시오.

반드시 지정 정비업소에서 승인한 (그리고 새로 개봉한) 오일을 사용하십시오.

▶ 교체 주기

4장의 "정기점검 및 교환주기표"를 참조하십시오.

레벨이 비정상적으로 혹은 단시간 반복하여 내려가는 경우 지정 정비업소에 문의하십시오.



▶ 레벨 3

브레이크 액의 양은 일반적으로 브레이크 패드가 마모됨에 따라 떨어지는 것이 정상적이지만 경계 수위 **MIN** 이하로 절대 떨어지지 않도록 하십시오.

브레이크 액, 워셔 액 (2/2)

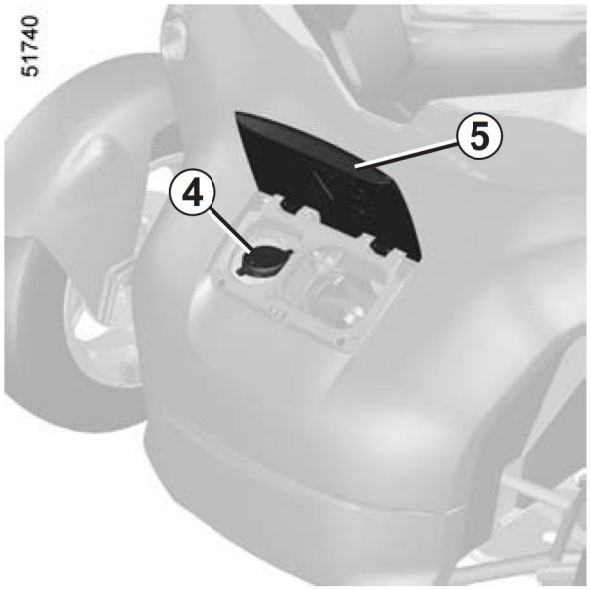

워셔액 탱크

▶ 주입

커버 **5**를 엽니다.

캡 **4**를 열고 워셔액이 보일 때까지 주입합니다. 캡을 닫습니다.

▶ 워셔액

차량 전용 워셔액 (겨울철에는 부동액이 포함된 제품 사용)

주의

냉각수와 워셔 액을 혼동하지 마십시오.

▶ 분사 노즐

핀 등의 뾰족한 도구를 사용하여 앞유리 워셔 노즐의 각도를 조절할 수 있습니다.

12볼트 배터리 (1/3)

12볼트 배터리는 차량 장치(램프, 앞유리 와이퍼 등)와 특수 안전 장치(예: 브레이크 보조 장치)를 작동시키는 데 필요한 에너지를 공급해 줍니다.

경고

12볼트 배터리에는 황산이 들어 있으니 눈이나 피부에 닿지 않도록 조심해서 다루십시오. 황산이 눈이나 피부에 닿으면 물로 충분히 헹궈내고 필요한 경우 의사와 상담하십시오.

12볼트 배터리 부품 근처에 어떠한 불꽃, 담뱃불, 모든 기타 화염 및 스파크가 발생하지 않도록 주의하십시오. 폭발의 위험이 있습니다.

12볼트 배터리에 케이블을 이용하여 다른 외부 장치를 연결하지 마십시오. 차량 손상 및 부상의 위험이 있습니다.

경고

교체 시 동일한 12볼트 배터리로 교체해야 합니다. 지정 정비업소에 문의하십시오.

인공 심장 등 인공 장기 사용자는 전기 엔진 작동 중 엔진 가까이에 접근하지 마십시오. 인젝터 등 전자 제어 장치의 고전류에 의한 이상 작동이 있을 수 있습니다.

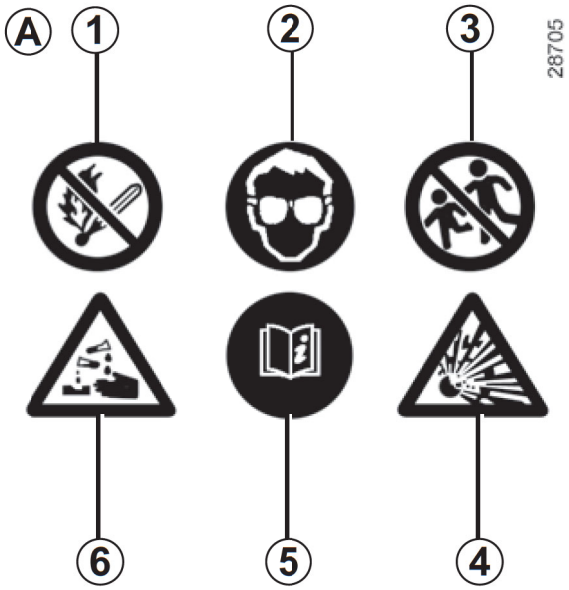

■ 라벨 A

12볼트 배터리에 적힌 지시사항을 유념하십시오.

- **1** 근처에 불꽃이나 담뱃불이 없도록 하십시오.
- **2** 반드시 보안경을 착용하십시오.
- **3** 어린이가 가까이 접근하지 못하게 하십시오.
- **4** 폭발성 물질을 함유하고 있습니다.
- **5** 사용설명서를 참고하십시오.
- **6** 부식성 물질을 함유하고 있습니다.

12볼트 배터리 (2/3)



경고

잘못된 배터리 처리는 환경과 사람의 건강을 해칠 수 있습니다. 분리 수거가 이루어질 수 있도록 처리하십시오.

주의

12볼트 배터리의 연결을 해제하지 마십시오.

심각한 부상의 위험이 있습니다.

경고

다음과 같은 경우에는 12볼트 배터리에 작업(충전, 교체 등)을 하지 마십시오.

- 시동이 꺼지지 않았을 때
- 구동 배터리가 충전중일 때

1장의 "전기 차량: 충전"을 참고하십시오. 중상의 위험이 있습니다.

■ 12볼트 배터리 충전

12볼트 배터리에 접근하기 어려우므로 차량 충전선을 전원에 연결할 것을 권장합니다. 에너지가 12볼트 배터리와 구동 배터리에 동시에 공급됩니다.

1장의 "전기 차량: 충전"을 참조하십시오. 배터리 교환시에는 반드시 시동을 끄십시오.

■ 차량을 장시간 주차시킬 경우

주차시키기 전에 다음을 확인해야 합니다.

- 전기 엔진 시동이 꺼져야 합니다.
- 미등과 비상 점멸 표시등이 꺼져야 합니다.
- 구동 배터리가 완전 충전되어야 합니다.

장시간 주차시킨 후 구동 배터리 충전 수준이 내려가는 것은 정상입니다. 이러한 경우 충전하십시오(1장의 "전기 차량: 충전"을 참고하십시오).

12볼트 배터리 (3/3)

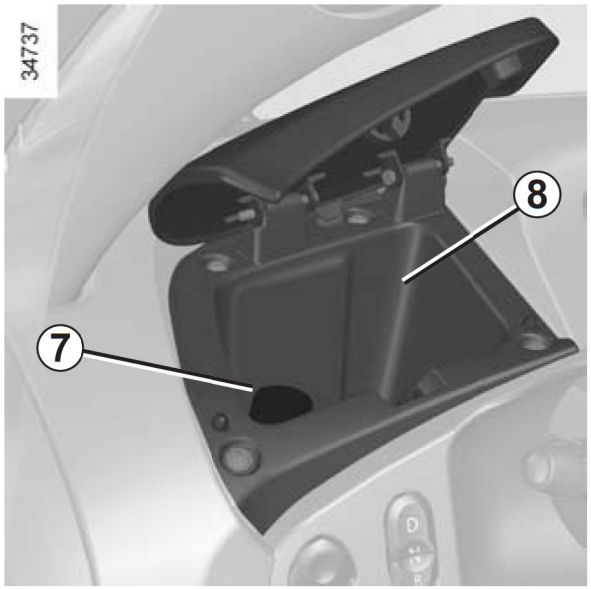

■ 파워 아웃렛에 충전기 연결

전압이 14.4V이고 전류가 5A 이하로 제한된 충전기만 사용하십시오.

전기 엔진 시동을 ON시킨 상태에서 전원 공급 장치를 대시보드 좌측 보관함 **8**에 있는 파워 아웃렛 **7**에 연결합니다. 지정 정비업소에 문의하십시오.

경고

최대 출력이 65W 이하인 액세서리만 연결하십시오. 파워 아웃렛 여러 개를 동시에 사용할 경우에도 연결된 액세서리의 총 출력이 65W를 초과하면 안 됩니다.

화재의 위험이 있습니다.

주의

파워 아웃렛에 금속 물질이 유입되지 않도록 주의하십시오.

화재의 위험이 있습니다.

경고

전기 엔진이 뜨겁고 엔진 냉각 팬이 언제라도 작동할 수 있기 때문에 전기 엔진 가까이에서 작업할 경우 주의하십시오.

부상의 위험이 있습니다.

경고

차량에 시동을 걸 때는 부스터 케이블을 사용하지 마십시오.

심각한 부상을 입을 수 있습니다.

차체 유지 관리 (1/2)

차량의 성능을 유지하고 차량을 오래 사용하기 위해서는 지속적인 관리가 필요합니다. 정기적으로 차체를 관리해주십시오.

본 차량은 고품질의 방청제를 사용하여 처리되어 있지만, 다음과 같은 문제가 발생할 수 있습니다.

■ 대기 및 도로 환경에 의한 부식

본 차량은 고품질의 방청제를 사용하여 처리되어 있지만 다음과 같은 문제가 발생할 수 있습니다.

- 공기오염 (도시 및 산업지역)
- 염분이 포함된 대기 환경 (바다 근처, 특히 더운 날씨)
- 계절별 습한 기후 조건 (겨울철 도로 제설제, 도로 세척제가 포함된 물 등)

■ 부식

바람에 의해 떠다니는 먼지 , 모래, 진흙, 다른 차량에서 떨어져 날리는 모래 또는 작은 돌 등

■ 사소한 충격

차량은 자주 세차하고, 엔진이 꺼져있는지 항상 확인하십시오. 또한 제조사에서 승인한 청소 용품을 사용하십시오.

다음과 같은 이물질을 차량에서 제거하십시오.

- 산업 폐기물 등
- 차량 (휠 하우스 및 차체)에 축축한 얼룩을 형성하는 진흙
- 조류 분비물 (화학적 반응에 의하여 급속한 변색이나 도장 벗겨짐이 발생할 수 있음)

  폴리싱에 의해서도 제거할 수 없기 때문에 이러한 자국들은 발견하는 즉시 세척해야 합니다.
- 해안 지역 및 도로 제설제를 살포한 도로를 주행한 후 휠 하우스 및 하체에 묻은 염분
- 나뭇잎, 나무 수액 등

다음 사항을 준수하십시오.

- 차량 세차에 관한 법규를 준수하십시오.
- 자갈이 많은 노면에서 주행하는 경우 도장의 손상을 방지하기 위해 앞차와의 안전거리를 준수하십시오.
- 도장면의 작은 흠집은 신속히 보수하십시오. 녹발생을 막아 도장면의 수명을 연장시킵니다.
- 부식 방지 보증을 유지하기 위해 정기적으로 정비소를 방문하십시오. 자세한 내용은 4장의 정기 점검 페이지를 참조하십시오.
- 기계 부품, 흰지 등을 청소해야 할 경우 제조사에서 승인한 제품을 사용하여 청소하십시오.

차체 유지 관리 (2/2)

■ 세차

부드러운 천이나 면을 사용하십시오.제조사에서 승인한 세척제를 충분히 적십니다.

부드러운 면이나 면 천을 사용하여 세척제를 원을 그리며 조심스럽게 도포하십시오.

■ 주의사항

- 차량을 직사광선이 강하거나 또는 추운 날씨에 세차하지 마십시오.
- 마른 진흙 또는 먼지를 긁거나 문질러서 떼지 마십시오.
- 먼지가 쌓이지 않도록 하십시오.
- 사소한 충격 이후 녹이 발생하지 않도록 주의하십시오.
- 얼룩을 제거하기 위해 솔벤트 등을 사용하지 마십시오. 사용할 경우 도장 표면에 손상을 줄 수 있습니다.
- 차량(특히 휠하우스 및 차체)을 정기적으로 세차하지 않은 상태에서 눈 또는 진흙이 쌓인 도로를 자주 주행하지 마십시오.



다음과 같은 부품에 대해 고압 세척장비를 사용하거나 순정 용품이 아닌 제품을 분사하여 세척하거나 그리스를 제거하지 마십시오.

- 기계적 구성품 (예: 엔진 구성품)
- 차량 하체
- 흰지가 있는 부품 (예: 연료 주입 부위)
- 도장 처리된 플라스틱 외부 구성품 (예: 범퍼)

주의사항을 제대로준수하지 않을 경우 차량 부식또는 작동 결함이 발생할 수 있습니다.

내장 유지 관리 (1/2)

차량의 성능을 유지하고 차량을 오래 사용하기 위해서는 지속적인 관리가 필요합니다. 정기적으로 차량 실내를 관리해 주십시오.

내장에 생긴 얼룩은 신속하게 조치를 취해야 합니다.

내장의 어떤 얼룩이든 **천연 비누를 푼 차가운**(또는 미지근한) **물**을 사용하여 제거하십시오.

세제(주방 세제, 가루 세제, 알코올 성분의 세제)나 벤젠, 신나 등 유기용제나 산, 알칼리성 용액을 사용하지 마십시오. 변색이나 탈색, 또는 얼룩의 원인이 됩니다.

부드러운 천을 사용하십시오.

내장에 묻은 비눗물은 씻어내고 남은 물기를 제거하십시오.

■ 디스플레이

(예: 계기판, 시계, 라디오 등)

부드러운 천이나 면 재질의 헝겊을 사용하십시오.

제대로 닦이지 않을 경우 부드러운 천 또는 면 재질의 헝겊에 비눗물을 약간 묻힌 다음 깨끗이 닦습니다.

마지막으로 부드럽고 마른 헝겊으로 **조심스럽게** 닦아 물기를 제거합니다.

알코올 성분이 포함된 세척제는 어떠한 경우도 사용하지 마십시오.

■ 안전벨트

안전벨트는 항상 청결을 유지해야 합니다.

순정 클리너 또는 따뜻한 비눗물을 스펀지와 함께 사용하고 마른 헝겊으로 닦아 물기를 제거합니다.

세제 또는 염색약은 어떠한 경우에도 사용하지 마십시오.

내장 유지 관리 (2/2)

■ 차량 구매 시 장착되어 있던 장치를 장착 또는 탈거할 때

차량 좌석이나 내장 부품을 청소하기 위해 장치를 탈거할 필요가 있으면(예를 들면 매트 등), 항상 원래 위치에 올바른 방법으로 장착되었는지 확인하고(예를 들면, 운전석 측 매트는 반드시 운전석에 바닥의 클립을 이용하여 고정시켜야 합니다), 장치에 부착된 구성품도 반드시 함께 장착되어야 합니다.

차량 주차 및 정차 시, 운전을 방해하는 것(페달 작동에 방해가 되는 것 등)이 없는지 확인하십시오.

주의

차량 실내에서는 고압 또는 분사식 세척 장비를 절대로 사용하지 마십시오. 이러한 장비를 사용할 경우 차량의 전기 또는 전자 구성품의 기능에 손상 또는 기타 치명적인 영향을 줄 수 있습니다.

주의

차량 내부 바닥에 비닐이 부착된 경우 반드시 제거하십시오. 비닐 위에 매트를 장착하면 매트가 미끄러져 안전운행을 저해할 수 있습니다. 또한 수분에 의해 비닐 내 곰팡이가 발생할 수 있어 위생에 좋지 않습니다.

5. 자가 정비

타이어 5.2
타이어 효율 등급 5.5
헤드램프: 전구 교환 5.6
리어 램프: 전구 교환 5.8
퓨즈 5.10
액세서리 5.12
와이퍼 블레이드 5.13
견인: 방법, 에너지 공급 정지 시, 견인 포인트 5.14
사고, 화재 및 폭설 시 행동요령 5.17
고장 진단 5.18

타이어 (1/3)

타이어는 차량과 도로가 만나는 유일한 부품이므로 타이어를 양호한 상태로 유지하는 것이 중요합니다.

국내 교통법에서 정한 규칙을 필히 준수하셔야 합니다.

주의

타이어를 교체할 때는 차량에 원래 장착되었던 타이어와 동일한 브랜드, 규격, 타입, 구조의 타이어로만 교체하십시오. 주행 안전성 저하 및 1회 충전 주행거리가 줄어들 수 있습니다. 타이어를 교체할 때는 지정 정비업소에 문의하십시오.

하중 용량과 속도 등급이 최소한 기본 장착된 것과 같거나 지정 정비업소에서 추천받은 것으로만 교체해야 합니다.

이러한 지침을 준수하지 않으면 귀하의 안전을 해치고 도로에서 차량의 주행성에 영향을 미칠 수 있습니다.

차량의 조향 능력이 상실될 위험이 있습니다.

34846



경고

주행 시에 도로의 연석에 부딪치는 것과 같은 사고가 발생하면 타이어와 림이 손상되어 프런트 액슬 또는 리어 서스펜션의 구조에 이상이 발생할 수 있습니다.

이 경우에는 지정 정비업소에서 점검을 받으십시오.

■ 타이어 유지 관리

타이어는 상태가 양호하고 접지면의 홈이 깊어야 합니다. 당사의 승인을 받은 타이어에는 타이어의 마모 상태를 나타내는 타이어 트래드 마모한계 표시선 **1**이 **접지면 홈의 여러 지점에 들어 있습니다.**

타이어의 트래드가 마모되어서 **접지면과 타이어 트래드 마모한계 표시선 1의 높이가 같아지면** 접지면 홈의 깊이가 **1.6mm 미만**인 것을 의미합니다.

이 경우 타이어는 **젖은 도로에서 접지력이 저하되므로** 타이어를 교체해야 합니다.

특히, 매우 더운 날씨에 과적하거나, 고속으로 장거리를 주행하거나, 포장 상태가 불량한 도로에서 오래 주행하면 타이어가 급속하게 마모되어 안전에 영향을 미치게 됩니다.

주의

앞 휠과 뒤 휠의 치수가 다릅니다. 안전을 위해 앞 휠과 뒤 휠을 바꿔 사용하는 것은 허용되지 않습니다.

타이어 (2/3)

■ 타이어 공기압

권장 타이어 공기압을 준수해야 합니다. 타이어 공기압을 최소한 한 달에 한 번, 그리고 장거리 주행 전에는 반드시 점검해야 합니다.

경고

타이어 공기압이 부적절하면 타이어가 비정상적으로 마모되고 주행 시에 과열되어 안전에 심각한 영향을 미치며 다음과 같은 상황이 초래될 수 있습니다.

- 도로 접지력 저하
- 고속 주행 시 타이어 파열 또는 이탈 위험
- 1회 충전 주행거리가 줄어들 수 있습니다.

공기압은 부하와 속도에 따라 달라집니다. 사용 조건에 따라 타이어 공기압을 적정하게 조정해야 합니다.

타이어 공기압은 타이어가 식었을 때 점검해야 합니다. 날씨가 덥거나 고속으로 주행한 다음에 측정한 공기압이 높으면 무시해도 됩니다.

타이어가 뜨거울 때는 타이어가 **식었을** 때보다 공기압이 **0.2~0.3** kg/cm²(또는 **3 psi**) 더 높게 측정됩니다.

절대로 뜨거운 타이어에서 공기를 빼지 마십시오.

■ 겨울철 운전

스노우 타이어 등 겨울용 타이어를 사용하면 1회 충전 주행거리가 상당히 감소됩니다.

주의

타이어 밸브의 캡을 느슨하게 조이거나 빼놓을 경우 타이어 공기압이 낮아지므로 주의하십시오.

반드시 원래 장착되어 있던 타이어 밸브 캡을 완전히 조여주십시오.

▶ 스노우 타이어

차량의 노면 밀착력을 최대한 유지하기 위해 **네 개 휠**에 모두 스노우 타이어를 장착하시기 바랍니다.

주의: 스노우 타이어는 회전 방향이 상이할 수 있으며 최대 허용 속도가 차량의 최대 속도보다 낮을 수 있습니다.

반드시 치수, 타입, 구조가 같은 동일한 브랜드의 타이어로 바꾸십시오.

▶ 스노우 체인

경고

안전을 위해 체인은 절대 사용할 수 없습니다.

모든 경우 귀하의 차량에 가장 적합한 장비를 선택하도록 조언해 줄 수 있는 지정 정비업소에 문의하십시오.

타이어 (3/3)

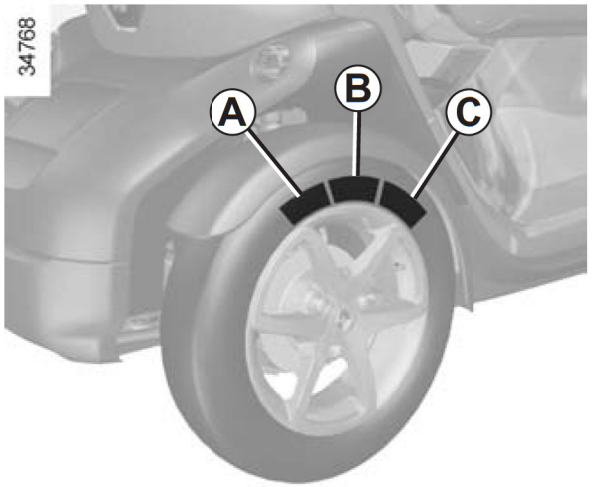

■ 타이어 교체

이 차량의 특수 설계로 인해 다음과 같이 타이어 사양을 기억하시기 바랍니다.

A = 치수, 타입 및 구조

B = 브랜드

C = 상품명

경고

앞 휠과 뒤 휠의 치수가 다릅니다. 안전을 위해 앞 휠과 뒤 휠을 바꿔 사용하는 것은 허용되지 않습니다.

경고

안전상의 이유로, 이 작업은 전문가가 실시해야 합니다.

두 종류 이상의 타이어를 장착하면 차량에 다음과 같은 사항이 발생할 수 있습니다.

- 차량이 도로 교통 규정에 부합되지 않을 수 있습니다.
- 코너링 시에 조작감이 달라질 수 있습니다.
- 스티어링 휠을 돌릴 때 무거워질 수 있습니다.
- 타이어에서 소음이 발생할 수 있습니다.
- 1회 충전 주행거리가 줄어들 수 있습니다.

주의

타이어를 교체할 때는 차량에 원래 장착되었던 타이어와 동일한 브랜드, 규격, 타입, 구조의 타이어로만 교체하십시오.

타이어를 교체할 때는 지정 정비업소에 문의하십시오.

주의

안전을 위해, 타이어 제조업체에서 권장하는 타이어 이외의 다른 타이어를 사용하는 것은 금지됩니다. 이러한 권장사항을 따르지 않으면 안정성, 작동, 제동 능력 또는 차체와 타이어 간의 작용에 악영향을 미칠 수 있습니다. 이러한 영향 중 일부는 특수한 주행 상황에서는 차량에 대한 통제를 잃게 만들고 사고와 심각한 부상을 일으킬 수 있습니다.

타이어 효율 등급



타이어 등급표에서 등급을 확인하기 위해서는 장착된 타이어의 사이즈를 확인해야 합니다.

■ 타이어 사이즈

차량에 장착되어 있는 타이어의 사이즈는 타이어 옆면 **1**에서 확인이 가능합니다.

타이어 사이즈	타이어 제조사	회전저항[1] 등급	젖은 노면 제동력 등급	공기압 (bar)
125/80 R13 65M	CONTI.eCONTACT	4	4	2,3
145/80 R13 75M	CONTI.eCONTACT	4	4	2,0

– 회전저항 등급은 1등급부터 5등급까지 총 다섯 가지 등급이 있으며, 1등급에 가까울수록 에너지가 절약됩니다. 연비는 차량상태, 운행조건 및 적재중량에 따라 실주행연비와 차이가 있을 수 있습니다.

1) 회전저항: 단위 주행거리 당 소비되는 에너지(손실되는 에너지)를 의미합니다.

– 젖은 노면 제동력 등급은 1등급부터 5등급까지 총 다섯 가지 등급이 있으며, 1등급에 가까울수록 젖은 노면에서의 제동력이 좋습니다.

본 타이어 효율 등급표는 차량 출고 시 장착되어 있던 타이어에만 해당합니다. 출고 이후 장착한 타이어의 경우 사이즈가 같더라도 효율 등급은 다를 수 있습니다.

헤드램프: 전구 교환 (1/2)

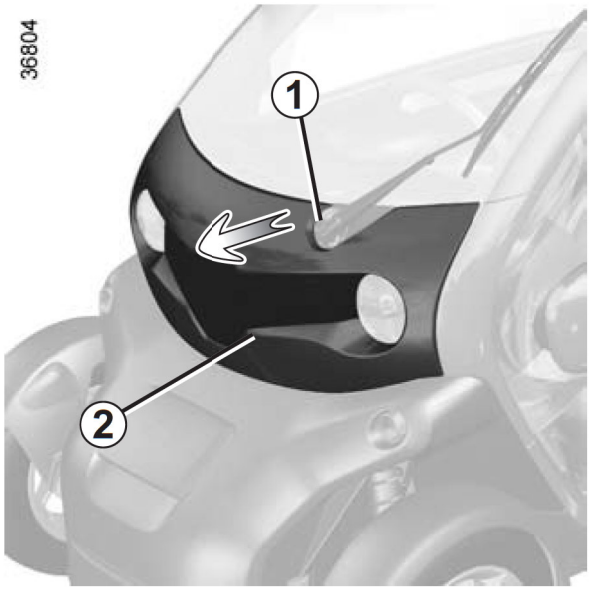

■ 헤드램프

– 범퍼 바 **2**의 클립을 해제한 뒤 손을 **1**로 넣어 범퍼 바를 탈거합니다.

– 표준 공구를 사용하여 헤드램프 나사 **3**을 풉니다.

– 헤드램프를 몸쪽으로 끝까지 당깁니다.

참고: 헤드램프 유닛은 완전히 빠지지 않습니다. 무리한 힘을 가하면 연결 부위가 파손될 수 있습니다.

경고

전구를 교환할 때 전구가 소켓에 올바르게 장착되었는지 반드시 확인하십시오.

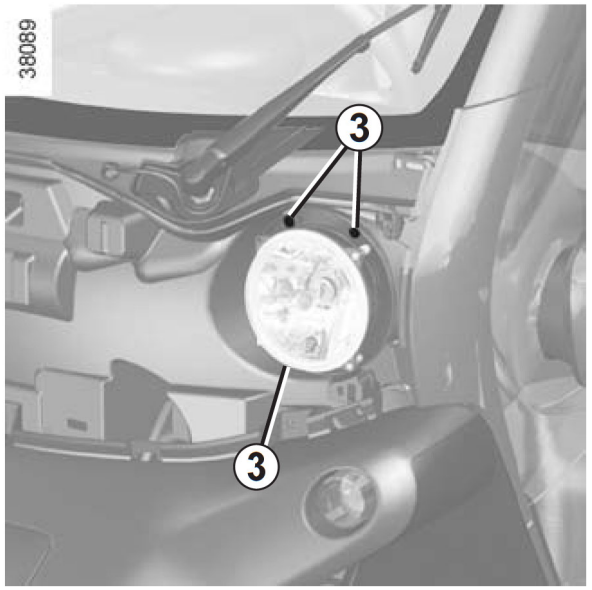

– 전구 **4**의 4분의 1바퀴를 돌립니다.

– 전구 **5**를 푼 다음 전구 홀더를 4분의 1 바퀴 돌립니다.

경고

전구 내부는 고압으로 되어 있어 교환 중에 쉽게 파손될 수 있습니다.

부상을 입을 위험이 있으므로 주의하십시오.

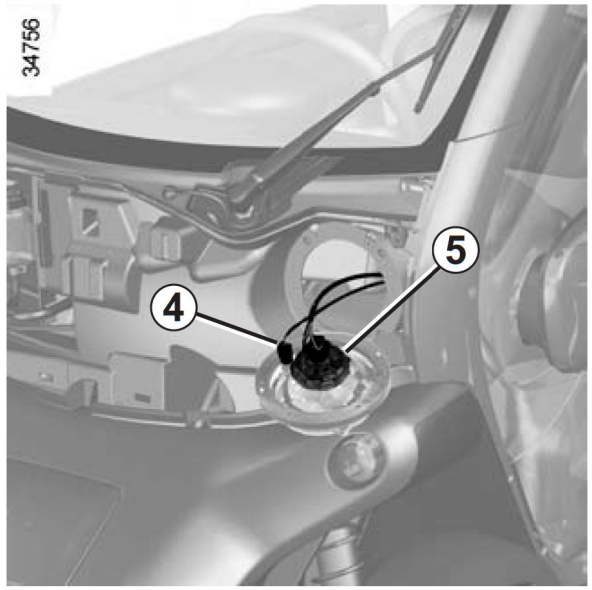

▶ **차폭등 4**

전구 타입: W5W

▶ **하향등/상향등 5**

전구 타입: H4

경고

정규 용량의 규정된 전구만 사용해야 합니다 (다른 종류의 전구를 사용하면 헤드램프가 손상될 수 있으며 화재의 원인이 될 수 있습니다).

헤드램프: 전구 교환 (2/2)



■ 방향 지시등 6

지정 정비업소에 문의하십시오.

■ 헤드램프 청소

부드러운 헝겊을 사용하십시오. 깨끗하게 청소되지 않으면 헝겊을 비눗물에 담가 헹구십시오.

마지막으로 부드럽고 마른 헝겊으로 **조심스럽게** 닦아 물기를 제거합니다.

알코올 제품을 사용하지 마십시오.

주의

잘못된 연결로 인해 전기 연결부(전선, 구성품 및 특히 알터네이터)가 손상될 수 있으므로 전기 장치에 대한 작업(또는 개조)은 반드시 지정 정비업소에서 실시해야 합니다.

리어 램프: 전구 교환 (1/2)



■ 후진등 및 차폭등/정지등

차량 안에서,

– 일자 드라이버 등의 공구를 사용하여 커버 **1**를 분리합니다.

– Torx 공구를 사용하여 나사를 풉니다.

차량 밖에서,

– 램프 유닛을 뒤쪽으로 당기면서 탈거합니다.

– 전구 홀더 **2** 또는 **3**을 풀고 전구를 교체합니다.

참고: 램프 유닛을 끼울 때는 전선이 제 위치에 오도록 확인하십시오.

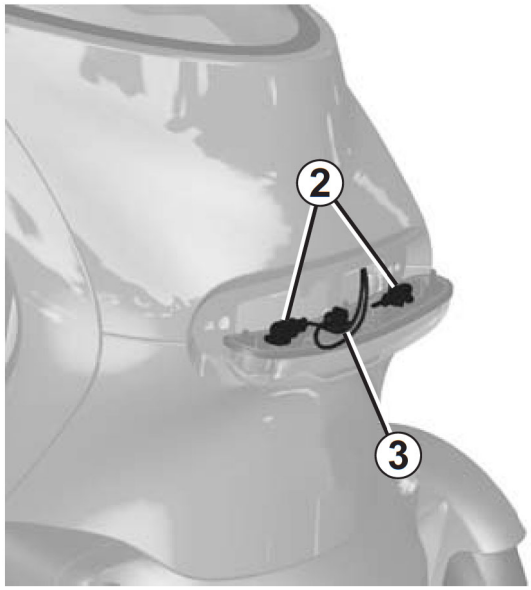

▶ **차폭등 및 정지등 2**

전구 타입: P21/5W

▶ **후진등 3**

전구 타입: PY21W

■ 장착

전선이 손상되지 않도록 유의하면서 역순으로 장착합니다.

경고

전구 내부는 고압으로 되어 있어 교환 중에 쉽게 파손될 수 있습니다.

부상을 입을 위험이 있으므로 주의하십시오.

리어 램프: 전구 교환 (2/2)

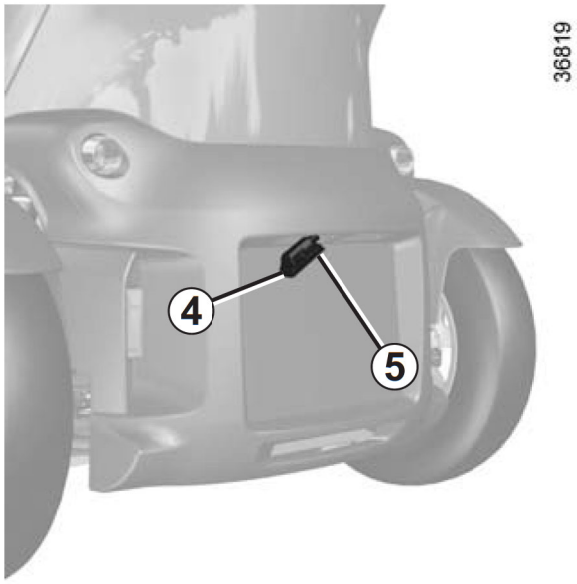

■ 번호판 등 5

– 탭 **4**를 눌러 번호판 등 **5**를 탈거합니다.

– 커버를 떼어내고 전구를 교환합니다.

전구 타입 : W5W

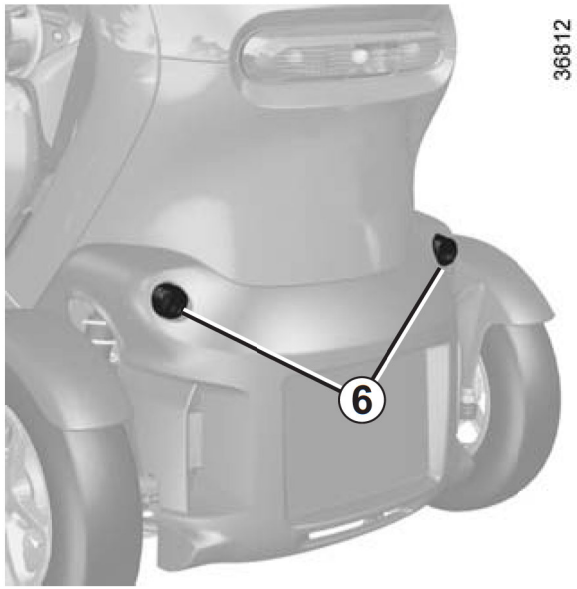

■ 방향지시등 6

지정 정비업소에 문의하십시오.

경고

전구 내부는 고압으로 되어 있어 교환 중에 쉽게 파손될 수 있습니다.

부상을 입을 위험이 있으므로 주의하십시오.

퓨즈 (1/2)



■ 퓨즈박스

전기 장치가 작동하지 않는 경우 퓨즈 상태를 확인하십시오.

주차 브레이크를 작동시키고 커버 **A**를 엽니다.

지정 정비업소에서 예비 전구 및 퓨즈를 구입하실 수 있습니다.

경고

단선이 의심스러운 퓨즈를 점검하고 필요 시 **동일한 용량, 동일한 모양의 퓨즈로 교환합니다.**

용량이 높은 퓨즈를 장착하면 전기 장치에 과도한 전류가 유입되어 회로 과열로 인한 화재가 발생할 수 있습니다.

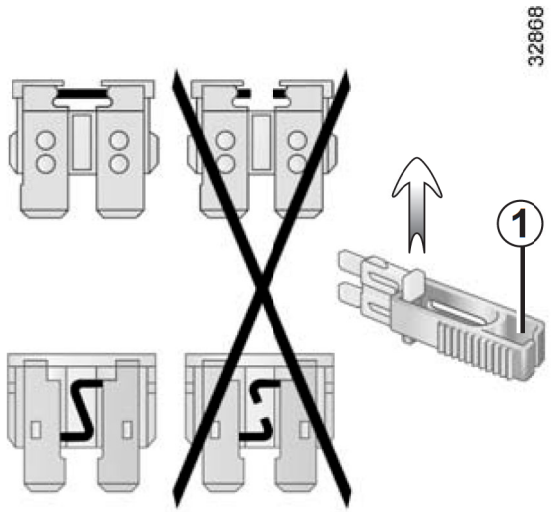

■ 퓨즈 집게 1

퓨즈를 분리합니다. 이때 차량에 퓨즈 집게 **1**가 있으면 이를 사용합니다.

퓨즈를 옆으로 밀어 퓨즈집게로 빼냅니다.

비어 있는 퓨즈 슬롯을 임의로 사용하지 마십시오.

퓨즈를 수리하려면 커버 **A** 뒷면의 퓨즈 위치 표시를 이용하십시오.

전기 엔진 시동을 정지한 후 모든 전기 장치를 OFF 시키고 퓨즈를 교환하십시오.

퓨즈 (2/2)

■ 퓨즈 기호 (차량 사양에 따라서)

기호	위치
	구동 배터리
	인버터
	좌측 하향 헤드램프
	충전기
	램프 레버
	액세서리 소켓
ELEC	앞유리 김서림 제거
	전원 및 공급 연결부
	우측 하향 헤드램프
	경음기
	앞유리 워셔/와이퍼
Ⓟ	브레이크 장치

기호	위치
	계기판
STOP	정지등
	미등, 좌측 리어램프
	좌측 헤드램프
	에어백
UCH	BCM(Body Control Module)
	진단/라디오 소켓
	보행자 경음기
	미등, 우측 리어램프
	우측 헤드램프

액세서리

경고

전기 및 전자 액세서리(차량용 무전기의 경우: 주파수, 출력 레벨, 안테나 위치 등)를 설치하기 전에 해당 기기를 귀하의 차량에 장착할 수 있는지 확인하십시오. 지정 정비업소에 문의하십시오.

전기 및 전자 액세서리

- 최대 출력이 65W 이하인 액세서리만 연결하십시오. **화재의 위험이 있습니다.** 파워 아웃렛 여러 개를 동시에 사용할 경우에도 연결된 액세서리의 총 출력이 65W를 초과하면 안 됩니다.
- 차량의 전기 회로에 대한 작업은 지정 정비업소의 기술자가 실시해야 합니다. 시스템을 잘못 연결하면 장비 또는 전기 장치에 연결된 구성품이 손상될 수 있습니다.
- 시중에서 구입한 전기 장치를 차량에 장착할 경우 해당 장치를 퓨즈로 적절히 보호해야 합니다. 이 퓨즈의 용량과 위치를 확인하십시오.
- 전기 및 전자 액세서리를 엔진 정지 상태에서 장시간 사용하거나 많은 액세서리를 동시에 사용할 경우 배터리가 방전될 수 있으니 주의하십시오.

진단 소켓 사용

진단 소켓의 전자 액세서리를 사용하면 차량 전자 장치 사용에 방해가 될 수 있습니다. 안전을 위해 제조사에서 승인한 전자 액세서리만 사용할 것을 권장합니다(지정 정비업소로 문의). **심각한 사고의 위험이 있습니다**.

차량용 무전기 사용

안테나가 내장된 차량용 무전기는 차량에 원래 장착된 전자 시스템을 방해할 수 있습니다. **또한 이러한 장비의 사용과 관련된 현행법규를 준수해야 합니다.**

액세서리를 추후에 장착할 때

귀하의 차량에 액세서리를 장착할 경우, 당사에서 귀하의 차량용으로 개발되어 승인된 제품만을 사용하십시오.

검증되지 않은 액세서리를 장착할 경우 귀하와 타인의 안전을 해칠 수 있습니다.

운행 방해

운전석 바닥 매트는 차량 구매 시 제공된 순정 매트를 사용해야하며, 정기적으로 매트가 바닥에 잘 고정되어 있는지 확인하십시오. 또한 여러 장의 매트를 겹쳐서 사용하지 마십시오. **페달 작동 시 방해가 되거나 매트에 페달이 끼어 심각한 사고를 유발할 수 있습니다.**

와이퍼 블레이드

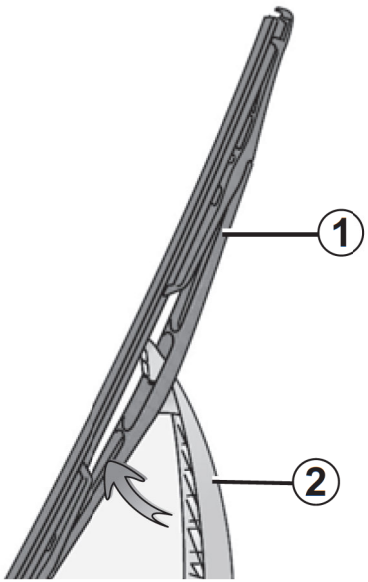

■ 앞유리 와이퍼 블레이드 교환

차량 전원이 ON이고, 엔진 시동이 꺼진 상태에서,

– 앞유리 와이퍼 암 **2**를 끝까지 들어올립니다.

– 블레이드 **1**을 끝까지 회전시킵니다.

– 블레이드의 후크를 누른 상태에서 블레이드를 아래로 밀어 탈거합니다.

▶ 장착

와이퍼 블레이드를 장착하려면 탈거의 역순으로 진행합니다. 블레이드가 바르게 고정되었는지 확인합니다.

와이퍼 블레이드의 상태를 확인하십시오. 사용 기간은 사용자의 관리 정도에 달려 있습니다.

– 정기적으로 블레이드 및 앞유리를 청소하여, 항상 청결하게 유지하십시오. 왁스 또는 발수 코팅액은 사용하지 마십시오. 와이퍼 블레이드가 손상될 수 있습니다.

– 앞유리가 마른 상태에서는 와이퍼를 사용하지 마십시오.

주의

– 모터 과열 위험을 방지하기 위해 날씨가 추울 때는 와이퍼 블레이드가 유리에 얼어붙지 않았는지 확인합니다.

– 항상 블레이드의 상태를 확인하십시오. 와이퍼 블레이드의 성능이 저하되기 시작하면 즉시 교환하십시오.

와이퍼 블레이드를 교환하는 동안, 와이퍼 암을 유리에 떨어뜨리지 않도록 주의하십시오. 유리가 깨질 수 있습니다.

견인: 방법

■ 고장 시 견인 방법 선택

▶ 에너지 공급 정지시

구동 배터리가 완전 방전된 경우, 모든 유형의 견인이 허용됩니다: **플랫 베드 트럭으로 견인** 또는 견인 링을 사용한 **견인**(다음 페이지 참조).

▶ 그 외의 경우

플랫 베드 트럭으로 견인만 허용됩니다.

34753

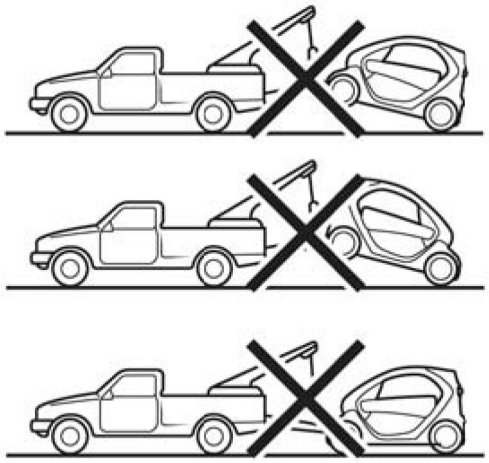

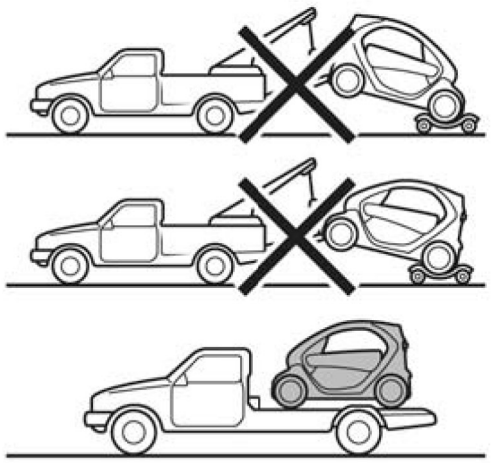

■ 플랫 베드 트럭으로 견인

구동 배터리의 완전 방전으로 인한 고장이 아니라면 고장난 차량은 **반드시** 현장에서 수리되어야 합니다. 완전 방전된 경우 다음에 이어지는 페이지를 참조하십시오.

수리에 앞서, 스위치에 키를 넣어 스티어링 칼럼의 잠금을 해제해 주십시오. 키를 **M** 쪽으로 돌립니다.

수리에 대한 현행 법규를 준수해야 합니다.

견인: 에너지 공급 정지 시



■ 에너지 공급 정지 시 견인

구동 배터리가 완전 방전된 경우:

- 계기판의 경고등 이 점멸합니다.
- 계기판의 배터리 경고등 **1**이 비어 있습니다.

이 경우 플랫 베드 트럭에 실어서 회수하거나 견인 링을 사용하여 차량을 견인할 수 있습니다.

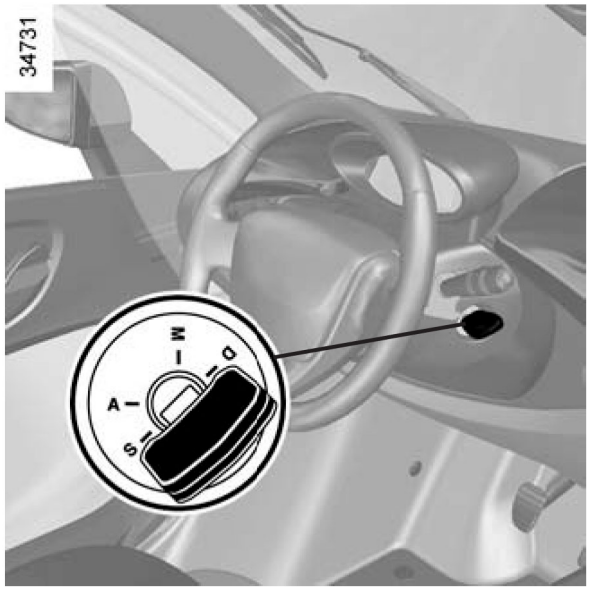

견인하기 전에 키를 스위치에 넣고 스티어링 칼럼을 잠금해제 하십시오. 키를 **M** 쪽으로 돌립니다.

스티어링 칼럼 잠금이 해제되고 보조 기능이 켜져 있는 경우 차량의 램프(비상 점멸 표시등, 정지등 등)를 사용할 수 있습니다. 야간 견인 작업 시에는 차량의 램프를 켜야 합니다.

견인에 대한 도로 교통 법규를 준수해야 합니다.

견인: 견인 포인트

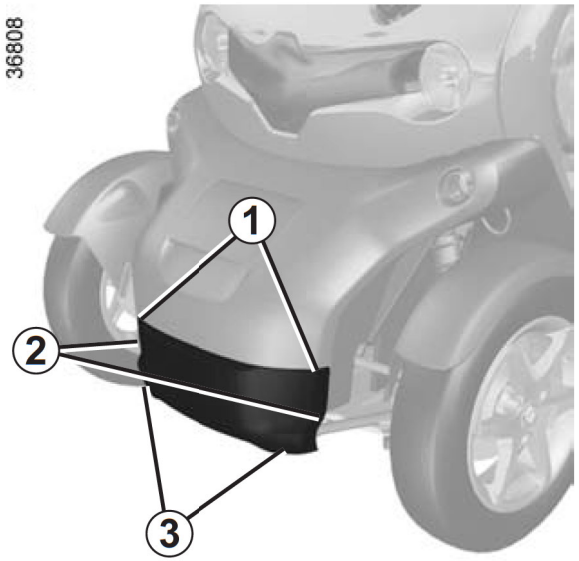

■ 견인 포인트

- 앞 범퍼 아래의 나사 **3**을 탈거합니다.
- 클립 **2**를 탈거합니다.
- 클립 **1**을 해제하고 견인 커버를 들어 올립니다.

견인 시 12볼트 배터리가 다른 물체로부터 충격을 받지 않도록 조심하십시오.

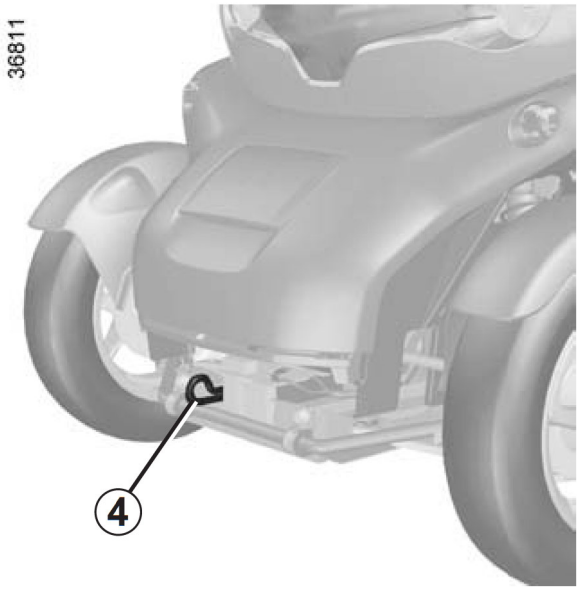

앞쪽 견인 포인트 4만 사용하십시오.

이 견인 포인트는 견인 시에만 사용해야 하며 직접 또는 간접적으로 차량을 들어올리기 위한 용도로 사용해서는 안됩니다.

주의

견인 중에는 키를 시동 스위치에서 빼지 마십시오.

주의

차량 내부에 공구를 아무렇게나 두지 마십시오. 제동 시 튕겨나갈 위험이 있습니다.

사고, 화재 및 폭설 시 행동요령

■ 사고나 고장 또는 차량 화재 시 행동요령

51435

사고 또는 고장으로 정차 시 2차 사고 예방을 위해 다음 조치를 취하십시오.

1 신속히 비상 점멸 표시등을 켜고 차량을 갓길로 이동시키십시오.
2 차량에 구비되어 있는 경우 후방에 안전삼각대를 설치하십시오.
3 운전자와 탑승자는 가드레일 밖 등 안전지대로 대피하십시오.
4 경찰서 및 119 안전신고센터에 연락하여 도움을 요청하십시오.

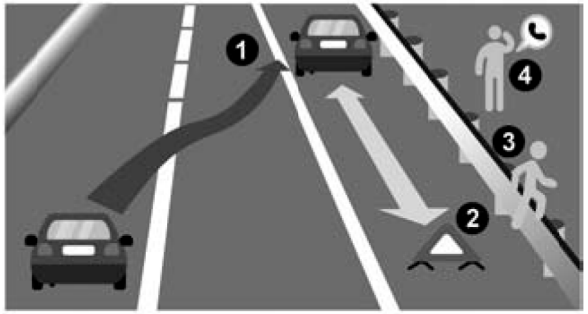

■ 폭설 시 행동요령

– 배터리 상태를 확인하고 되도록 운행을 삼가십시오.
– 커브길, 고갯길, 교량 등에는 감속운전을 하십시오.
– 차량방치 및 갓길 주차는 제설작업에 지장을 초래하니 삼가십시오.
– 부득이하게 차량을 비울 시 차량 내 보이는 곳에 연락처를 반드시 남겨 두십시오.
– 차간 안전거리를 확보하고 브레이크 사용을 자제 하십시오.
– 수시로 차량 주변의 눈을 치우십시오.

[NSC(국가안전 보장회의) 권장 대국민 행동요령 참조]

■ 권역별 라디오 주파수 안내

– 재난 시 라디오 주파수

구분		서울	대전	대구	부산	광주	전주	원주	강릉
KBS	표준	97.3	94.7	101.3	103.7	90.5	96.9	97.1	98.9
MBC	FM4U	91.9	97.5	95.3	88.9	91.5	99.1	98.9	94.3
	표준FM	95.9	92.5	96.5	95.9	93.9	94.3	92.7	96.3
SBS(지역민방)		107.7	95.7	99.3	99.9	101.1	90.1	105.1	106.1
교통방송		95.1	102.9	103.9	94.9	97.3	102.5	105.9	105.5

고장 진단 (1/3)

다음 지침을 통해 임시로 신속하게 수리할 수 있습니다. 아래의 조치가 항상 문제를 해결해 주진 않습니다. 안전을 위해 신속하게 지정 정비업소에 문의하십시오.

작동 이상	원인	해결방법
구동 배터리 충전이 불가능합니다.	충전 소켓에서 전류 공급이 원활하지 않거나 충전선 연결에 문제가 있습니다.	자동 차단기나 프로그래밍 시스템 등의 설치를 확인하십시오. 연결부(충전 소켓 등)를 점검합니다. 1장의 "전기 차량: 충전"을 참조하십시오.
	외부 온도가 매우 낮은 경우	적절한 온도의 장소에서 차량을 충전하십시오. 1장의 "전기 차량: 충전"을 참조하십시오.
	충전 코드에 결함이 있습니다.	교체는 지정 정비업소에 문의하십시오.
스티어링 칼럼이 잠겨 있습니다.	스티어링 휠이 잠겨 있습니다.	전기 엔진 시동 키와 스티어링 휠을 움직입니다. 2장의 '전기 엔진 시동, 정지'를 참조하십시오.
운전 시 진동이 느껴집니다.	타이어에 공기가 잘못 주입되거나 손상된 경우	타이어 공기압을 확인하십시오. 공기압으로 인한 이상 진동이 아닌 경우 지정 정비업소에서 타이어 상태를 확인하십시오.
엔진 성능이 제한됩니다.	외부 온도가 매우 높은 경우	더 부드럽게 운행하십시오.
	구동 배터리 에너지가 최저 수준에 도달한 경우	가능한 빨리 구동 배터리를 충전합니다. 1장의 "전기 차량: 충전"을 참조하십시오.

고장 진단 (2/3)

전기장치		원인	해결방법
와이퍼가 작동하지 않습니다.		와이퍼 블레이드가 움직이지 못하는 경우	와이퍼를 작동하기 전에 블레이드가 원활히 움직일 수 있도록 합니다.
		와이퍼 퓨즈가 끊어졌습니다.	지정 정비업소에 문의하십시오.
		전기 엔진이 고장났습니다.	지정 정비업소에 문의하십시오.
와이퍼가 정지하지 않습니다.		전기 장치에 고장이 있습니다.	지정 정비업소에 문의하십시오.
비상등의 점멸속도가 빨라졌습니다.		전구가 끊어졌습니다.	전구를 교체합니다.
비상등이 작동하지 않습니다.	한 쪽만 그럴 경우:	– 전구가 끊어졌습니다. – 전구 접지 부분에 이상이 생겼습니다.	전구를 교체합니다.
	두 쪽 모두 그럴 경우:	– 퓨즈가 끊어졌습니다.	교체하십시오.
		– 램프 회로에 이상이 있습니다.	교체는 지정 정비업소에 문의하십시오.

고장 진단 (3/3)

전기장치		원인	해결방법
헤드램프가 더 이상 작동하지 않습니다.	한 쪽만 그럴 경우:	– 전구가 끊어졌습니다.	전구를 교체합니다.
		– 전선이 연결되지 않았거나 커넥터의 위치가 바르지 않습니다.	확인하여 전선이나 커넥터를 바르게 연결합니다.
		– 전구 접지 부분에 이상이 생겼습니다.	전구를 교체하거나 확인하여 전선이나 커넥터를 바르게 연결합니다.
	두 쪽 모두 그런 경우:	– 과전류에 의해 퓨즈가 끊어졌습니다.	확인하고 필요하면 퓨즈를 교체하십시오.
헤드램프가 더이상 꺼지지 않습니다.		전기 장치에 고장이 있습니다.	지정 정비업소에 문의하십시오.
외부 램프에 습기가 생겨 내면이 흐려졌습니다.		이는 결함이 아닙니다. 램프의 내외부 온도 차이로 인한 자연 현상으로 시간이 지나면 자동적으로 사라집니다.	외부 램프를 점등하여 습기가 사라지는 시간을 줄일 수 있습니다.

6. 차량 정보

차대번호 및 원동기 형식: 차량 6.2
차대번호 및 원동기 형식: 전기 엔진 6.3
무게 6.4
치수 6.5
스페어 부품 및 수리 6.6

차대번호 및 원동기 형식: 차량



차대번호는 차량의 등록과 소유권에 관련한 모든 법적인 사항에 사용됩니다.

차체에 새겨진 차대번호와 등록증에 기재되어 있는 차대번호는 일치해야 합니다.

차대번호는 차종에 따라 표기법이 다릅니다.

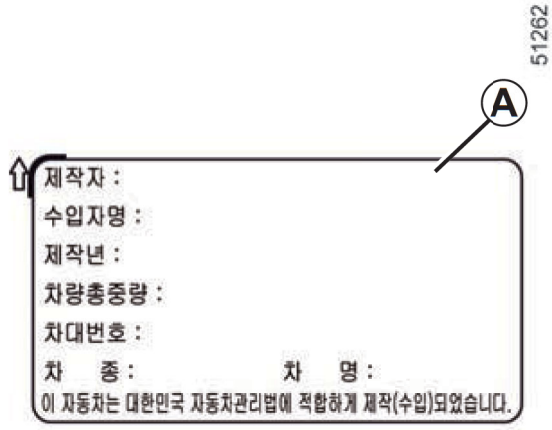

■ 라벨 A

■ 차대번호 B

차량 사양에 따라서 **B** 위치의 부품(뒷좌석 등받이 또는 Cargo 박스 내부 하단 트림)을 탈거하면 내부에 차대번호가 타각되어 있습니다.

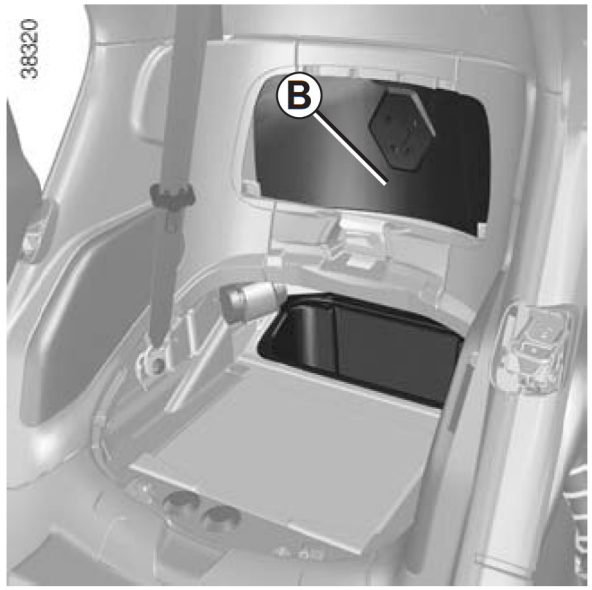

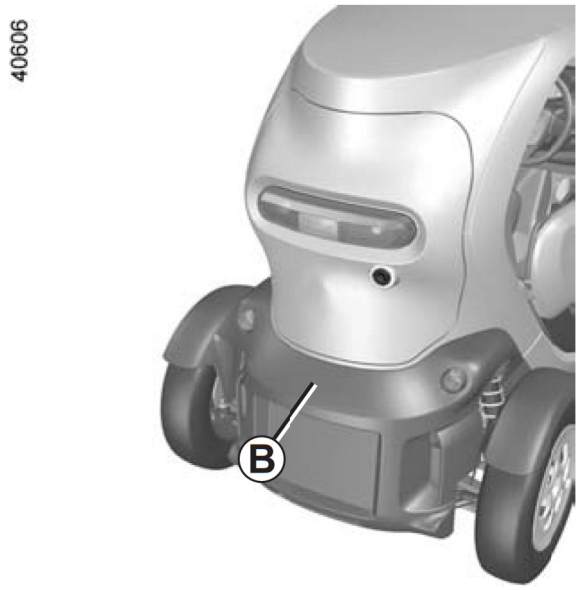

차대번호 및 원동기 형식: 전기 엔진

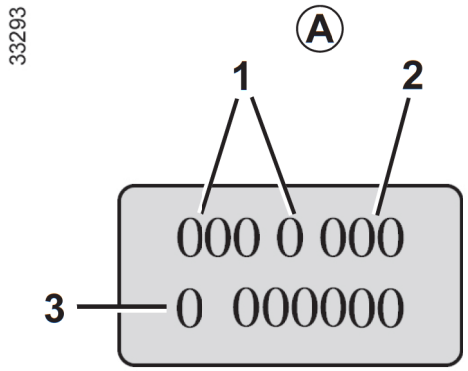

■ 전기 엔진 라벨 A

1 엔진 형식

2 엔진 옥탄가

3 엔진 번호



■ 전기 엔진 사양

엔진 종류 **1**: 3CG

무게 (kg)

차량 총중량(GVW: Gross Vehicle Weight)	680
제동 및 비제동 트레일러 견인 중량	사용하지 마십시오
루프 위 적재 최대 허용 중량	사용하지 마십시오

치수 (mm)

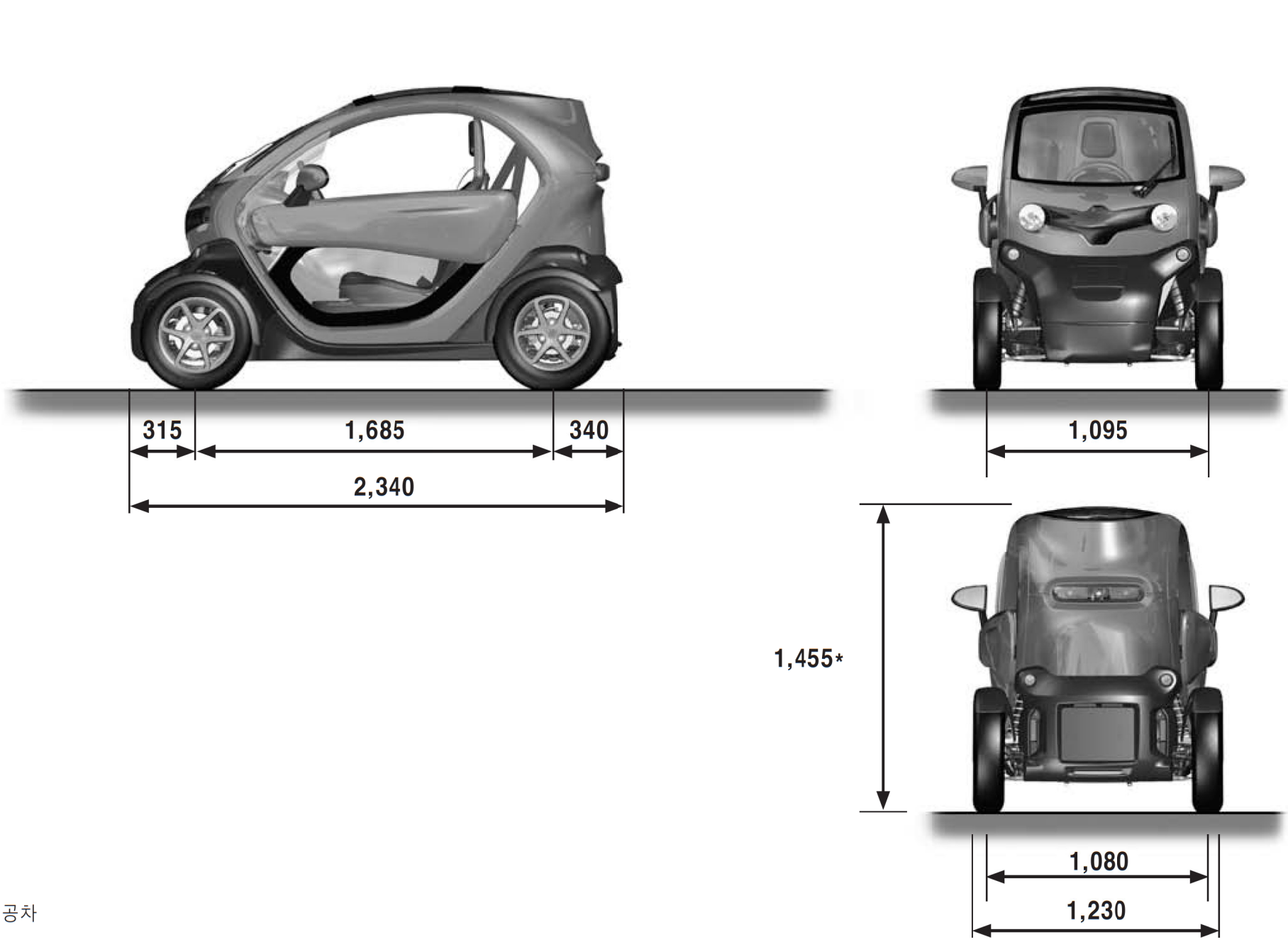

* 공차

스페어 부품 및 수리

순정 스페어 부품은 대단히 엄격한 사양서를 바탕으로 제작되어 특별 테스트를 거쳤습니다. 따라서 순정부품은 신형 차량에 장착된 부품과 최소한 동등한 품질 수준을 보유하고 있습니다.

순정 스페어 부품을 사용하면 귀하의 차량 성능을 유지할 수 있습니다. 또한 지정 정비업소에서 순정 스페어 부품을 사용하여 수리를 받으시면 수리지시서 이면에 적힌 조건에 따라 보장을 받으실 수 있습니다.

7. 서비스 제도

보증수리를 받으시려면 7.2
차량 일생 관리 7.4
엔젤센터(고객상담실) 이용안내. 7.5
예약 정비 7.6
긴급출동 서비스, 무상대차 서비스 7.7

보증수리를 받으시려면 (1/2)

■ 보증에 대해서

차량 구입 시에는 고장이 발생하였을 경우 무료로 수리를 받을 수 있는 보증 권리가 포함되어 있습니다. 이 보증 권리는 폐사 차량이 보증 기간에 해당하면서 정상적인 사용에도 불구하고 자동차를 구성하는 각 부품에 재질 또는 제조상의 결함이 발생한 경우, 해당 부품을 무상으로 수리 또는 교환하는 것(이하 "보증 수리"라고 한다)을 약속하는 것입니다.

보증서에는 보증 수리를 받을 수 있는 범위 및 조건이 기재되어 있으니 반드시 읽어 주십시오.

아래 사항을 지켜 주십시오.

- 정기 점검에 규정된 일상 점검의 실시 및 관리 사용
- 당사가 지정하는 일상 점검의 실시와 기록의 보존
- 정기 점검에 명시된 정기 교환 부품의 정상적인 교환

▶ 보증수리는 어디서 받을 수 있습니까?

직영 정비망

- 당사 지정 오토스테이션 OO사업소
- 당사 오토스테이션 OO지점지정 정비망
- 당사 지정 협력 정비 센터

▶ 보증수리는 어떠한 고장이라도 받을 수 있습니까?

보증서에 기재되어 있는 귀하의 차량을 구성하는 부품의 재질상 또는 제조상의 결함이 발생된 경우에 보증 기간에 해당한다면 보증 수리를 받으실 수 있습니다.

10장 보증서의 "1.보증의 범위"를 참고하십시오.

▶ 보증수리는 언제부터 언제까지 받을 수 있습니까?

신차 출고일로부터 적용되며 차체 및 일반 부품은 2년 이내이며, 다만 주행 거리가 50,000km를 초과한 경우에는 보증수리 기간의 만료로 간주합니다.

모터, 배터리 및 동력 전달 계통의 주요 부품은 3년 이내이며, 다만, 주행 거리가 60,000km를 초과한 경우에는 보증 수리 기간의 만료로 간주합니다.

위의 QR코드는 당사 홈페이지와 연계 되어 있습니다. 스마트폰의 QR코드 검색 기능을 사용하면 편리하게 가까운 서비스 센터 위치를 찾을 수 있습니다.

보증수리를 받으시려면 (2/2)

▶ 보증수리를 받을 수 없는 경우는 어떠한 경우입니까?

여기서는 보증이 적용되지 않는 경우에 대해서 예를 들어 설명하고 있습니다. 기타 자세한 사항은 보증서의 "3.보증에서 제외되는 항목"을 참고하십시오.

- 폐사에서 지정하는 정기 점검의 미실시가 원인인 결함
- 자동차의 성능에 영향을 미치는 개조, 변경에 의한 고장
- 폐사의 지정 서비스점에서 수리하지 않아 발생한 고장이나 폐사의 규격품을 사용하지 않아 발생된 고장
- 폐사에서 지정하는 오일류 및 냉각수 이외의 비규격품을 사용하여 발생한 고장이나 오일교환 주기 미준수 및 미보충으로 인한 고장
- 차량의 무리한 운행 또는 취급 부주의 등에 의한 고장
- 사용자 과실이 인정되는 결함

▶ 주소가 변경되거나 매매로 인하여 소유자가 변경된 경우는 어떻게 해야 하나요?

고객 정보나 소유자가 변경되었더라도 보증기간이 남아 있는 경우 보증 수리를 받을 수 있습니다. 단, 소유자가 변경된 경우에는 차량 등록증을 지참한 후 지정 정비업소에 방문하면 차량과 차량 등록증 확인 후 변경이 가능합니다. 자세한 사항은 엔젤센터(080-300-3000)로 연락하여 주십시오.

▶ 리콜에 대한 부탁

보증서와는 별개로 법에 기준하여 폐사의 판단 또는 책임에 의하여 리콜(부품의 점검 또는 교환 등)을 실시할 경우가 있습니다.

만일, 고객의 차가 리콜 대상에 해당할 경우, 개별 연락(우편 발송)을 드리며, 주소이전 또는 차량 매매로 인하여 개별 연락을 못 받을 것을 대비하여 중앙 일간지에 결함 내용과 해당 차량 정보 등 관련 내용을 공고합니다.

리콜 실시에 협조하여 주십시오.

차량 일생 관리

■ 점검항목

구분	점검항목	구분	점검항목
제동장치	브레이크 유격조정 브레이크 패드 주차브레이크 유격조정	오일	브레이크 오일 워셔액, 농도
등화장치	각종 라이트 및 방향 지시등 점검	배터리	배터리 액량, 비중 및 부하 테스트
전기 엔진	시동상태 이상음 점검	와이퍼	블레이드 마모상태 워셔액 분사상태
하체	하체손상 및 오일누유 점검	벨트류	파워스티어링 벨트
안전장치	안전벨트 손상 비상등 점검	타이어	이상 마모 점검

– 편안한 차량 이용을 위하여 점검 주기에 맞는 정비를 실시해야 하며 지정 정비업소를 방문하여 점검받으시길 바랍니다.

– 신차 구입 후 제공되는 다양한 멤버십 서비스는 당사 홈페이지 또는 엔젤 센터 등을 통해 확인하실 수 있습니다.

엔젤센터(고객 상담실) 이용안내

■ 엔젤센터란?

"어떻게 하는 거야. 너무 복잡해서 모르겠다!"

"사고를 냈는데 이제 어떻게 하나!"

"차량가격, 옵션가격, 세금 등등 다해서 얼마야. 참 보험료도 있지!"

위의 사항 이외에도 자동차 구입, 사용, 정비, 처분 시 어려운 점이나 자동차와 관련된 궁금하신 사항이 있으시면 엔젤센터로 전화해 주십시오.

당사에서는 고객 여러분의 궁금증을 풀어드리고, 고객 여러분께 한 차원 높은 서비스를 제공하고자 통합 고객 상담실인 엔젤센터를 운영하고 있습니다. 엔젤센터의 모든 상담원들은 항상 고객 여러분들의 소리를 기다리고 있습니다.

많은 이용 부탁드립니다.

■ 운영 시간

▶ 상담 시간

상담원 응대:

평일: 09:00~18:00

토요일: 09:00~18:00

일요일: 미 근무

공휴일: 09:00~18:00

(단, 설날/추석 당일 미 근무)

ARS 응대: 상기시간 이외

긴급 출동: 24시간 응대

■ 이용 방법

▶ 전화 상담

080-300-3000

▶ FAX 상담

051-979-7449

▶ 우편 상담

부산시 강서구 르노삼성대로 61

르노코리아자동차 엔젤센터

■ 상담 내용

▶ 일반 안내

각 오토스테이션의 위치, 교통편/각종 이벤트 내용, 언론 홍보·광고된 내용/당사 안내 등

▶ 구매 상담

차량 안내(가격, 색상, 옵션, 제원, 특징 등)/구입 방법, 할부, 납기, 차량 등록 절차/제세금 금융 안내(할부금, 자동차 카드 적립금, 자동차 보험 등)/중고차 안내(신차 구입 시 중고차 처리, 가격, 매매 절차 등)/예약 판매, 폐차 안내

▶ 정비 상담

긴급 출동(접수, 응급 조치 등)/자가 정비 요령(차량 관리 요령, 점검 사항, 주의사항 등)/기기 사용법(기기 조작법, 계기 판독법 등)/정비 예약, 서비스 기술 상담

▶ 고객 불만 접수 및 상담

▶ 고객 제안 접수

▶ 기타 자동차 관련 모든 사항

예약 정비

■ 예약 정비란?

"어휴! 차 고치는 시간보다 기다리는 시간이 더 많이 걸리네!"

당사에서는 고객이 원하시는 시간에 최상의 서비스를 제공하기 위해서 전국의 오토 스테이션 또는 엔젤 센터에서 예약 접수 및 정비를 실시하고 있습니다. 먼저 전화 한 통으로 사전 예약을 하신 후 입고하시면 대기 시간 없이 최대한 빨리 정비를 받으실 수 있습니다.

■ 예약 접수

- 오토 스테이션(각 오토 스테이션의 전화번호와 주소에 대해서는 8장의 "오토스테이션"을 참고하십시오.)
- 엔젤 센터(080-300-3000)

■ 예약 정비는 이렇게

당사 오토 스테이션 또는
엔젤 센터에 전화

고객의 성함과 차량 번호를 말씀해 주십시오.



고객 요구 사항 및 예약
일시, 정비업소 접수

고객이 원하시는 정비업소와 예약 일시를 결정 후 고객의 차량 증상 및 서비스 요구사항을 말씀해 주십시오.



예약 사후 관리

예약일 하루 전 전화, 휴대폰 문자메시지 및 기타의 방법으로 해당 오토 스테이션에서 고객의 예약 사실을 확인해 드립니다.



예약일에 방문

정비가 예약 시간에 맞춰 진행될 수 있도록 약속 시간 15분 전에 당사 정비업소를 방문하시면 별도의 접수 대기 없이 바로 프런트 맨의 응대 후 차량 수리를 정시에 받으실 수 있습니다.

긴급출동 서비스, 무상대차 서비스

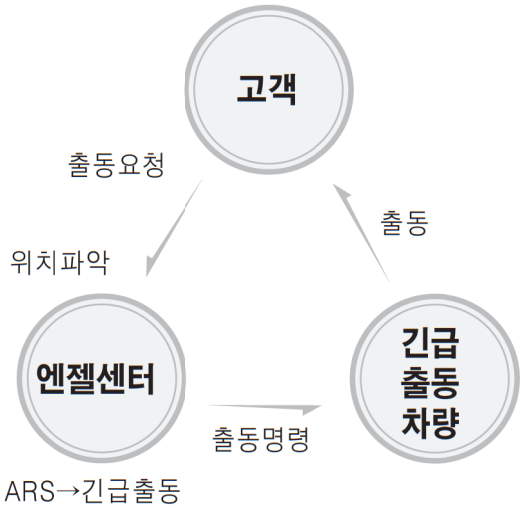

■ 긴급출동 서비스

노상에서의 차량 고장 등으로 운행이 불가능할 때 당사 엔젤센터로 연락주시면 현장 응급 조치 및 견인 서비스를 24시간 제공하여 드립니다.

▶ 출동 서비스 내역

- 현장에서 응급 조치 제공
- 응급 조치 후 주행 불가능 시 당사 정비업소까지 견인
- 간단한 정비 지식 및 차량 관리 요령 설명

▶ 문의 안내

엔젤센터:

080-300-3000

긴급출동 서비스에 따른 부품 및 기타 발생 비용은 귀하가 부담하셔야 합니다.

단, 보증수리일 경우에는 무료로 제공해 드립니다.

■ 무상 대차 서비스

보증 기간 내에 폐사 차량의 제품 하자가 발생, 차량이 운행 불가한 상태에서 수리 작업 소요 예상 시간이 48시간을 초과하는 경우, 귀하에게 수리 기간 동안 무상으로 렌트카(동급 내연 기관 차량)를 제공하여 드립니다. 단, 수리 작업 소요 예상 시간 산정 시 아래와 같은 경우는 예외 적용됩니다.

- 토, 일요일 및 공휴일 제외
- 영업일 16:00 이후 입고 시 다음 영업일 09:00 입고 적용
- 고객의 감성적인 불만이나, 진단 결과 운행이 가능하다고 판단되는 경우

자차를 포함한 종합보험 비용은 폐사가 모두 부담합니다(사고로 인한 보험 처리 시 면책금은 귀하가 부담하셔야 합니다).

렌트카 대차 시 사용된 연료 비용은 귀하가 부담하셔야 합니다. 대차에 관한 기타 세부 사항은 귀하와 렌트카 업체와의 계약 약관에 따릅니다.

8. 서비스센터 정보

오토스테이션: 서비스 거점 8.2
오토스테이션: 협력 서비스센터 8.3
부품대리점: 직영점 8.4
부품대리점: 협력점 8.5

오토스테이션: 서비스 거점

아래의 서비스 거점에서는 **58볼트 구동 배터리의 수리를 포함한** 모든 수리서비스를 받으실 수 있습니다.

최신 현황은 당사 홈페이지(www.renault.co.kr)내 서비스 안내란에서 확인하실 수 있습니다.

지역	사업소	전화번호	주소
서울	성수 사업소	02)3409-3333	서울시 성동구 광나루로 270
	서부 사업소	02)2632-3003	서울시 금천구 가산디지털 2로 30
	도봉 사업소	02)954-3000	서울시 도봉구 도봉로 180길 17
경기	수원 사업소	031)218-3333	경기 수원시 영통구 삼성로 300
	인천 사업소	032)509-3330	인천시 부평구 부평북로 25
충청	대전 사업소	042)622-3100	대전시 동구 동서대로 1695번길 77
경상	동래 사업소	051)550-6800	부산시 동래구 명륜로 51
	대구 사업소	053)563-3333	대구시 서구 와룡로 392
	창원 사업소	055)273-3200	경남 창원시 의창구 남면로 7
전라	광주 사업소	062)676-3001	광주시 남구 송암로 32

차량 사고 또는 이상 현상 시, 즉시 **엔젤센터(080-300-3000)에 연락하여 전기차 고객담당자의 상담을 통해 수리가 가능한 가까운 서비스 센터를 안내 받으십시오.**

오토스테이션: 협력 서비스센터 및 코너

고객에게 신속하고 편리한 서비스를 제공하고자 당사에서 계약을 맺은 협력 정비공장 및 경정비센터입니다.

최신 현황은 당사 홈페이지(www.renault.co.kr)내 서비스 안내란에서 확인하실 수 있습니다.

지역	업체명	구분	전화번호	주 소
제주	제주 도남점	서비스센터	064)805-6611	제주시 도남동 566

부품대리점: 직영점

당사에서는 직영으로 운영하는 전국 오토스테이션과 지정부품대리점에서 순정부품을 판매하고 있습니다.

특히 전국 부품대리점은 당사와 특별히 계약을 맺은 업체로 직영점에서와 마찬가지로 최상의 서비스로 고객에게 부품정보 및 제품을 제공해드리고 있습니다.

당사 순정부품은 폐사의 엄격한 품질검사테스트에 합격한 부품으로 품질을 보증하는 부품입니다. 따라서 불량부품 발생시에는 해당 부품 교체는 물론 기타 폐사가 제공하는 다양한 서비스를 무상으로 제공받으실 수 있으나 만일 시중의 유사품을 사용하셨을 경우에는 피해보상을 받지 못합니다. 항상 순정부품을 사용해주시기 바라며, 유사품(비순정품)의 유통방지를 위해 제보를 받고 있으니 “엔젤센터” 로 연락해주시면 감사하겠습니다.

(고객상담실 TEL : 080-300-3000)

부품대리점 (직영점)

구분	업체명	전화번호	주 소
서울	서부사업소	02)2632-3003	서울 금천구 가산디지털 2로 30
	도봉사업소	02)954-3000	서울 도봉구 도봉로 180길 17
	성수사업소	02)3409-3333	서울 성동구 광나루로 270
경남	창원사업소	055)273-3200	경남 창원시 남면로 7
	신호지점	051)979-8319	부산시 강서구 르노삼성대로 61
	동래사업소	051)550-6800	부산 동래구 명륜로 51
경북	대구사업소	053)563-3333	대구시 서구 와룡로 392
전라	광주사업소	062)676-3001	광주시 남구 송암로 32
충청	대전사업소	042)622-3100	대전광역시 동구 동서대로 1695번길 77
경기	일산지점	031)901-3997	경기 고양시 일산동구 경의로 29
	수원사업소	031)218-3333	경기 수원시 영통구 삼성로 300
	인천사업소	032)509-3330	인천시 부평구 부평북로 25

*최신 현황은 당사 홈페이지(www.renault.co.kr)내 서비스 안내란에서 확인 하실 수 있습니다.

부품대리점: 협력점 (1/9)

구분	업체명	전화번호	주 소
서울	르노삼성 강남부품	02)423-2840 02)423-2842	서울 송파구 도곡로 62길 11
	Speedmate 사업부	02)2000-0938	서울 강남구 봉은사로 503
	㈜두양부품	02)562-9900	서울 강남구 역삼로 506
	르노삼성 강남정비	02)501-3552	서울 강남구 테헤란로6길 8
	르노삼성 서비스 천호점	02)3428-2700	서울 강동구 천중로 11
	강동 르노삼성 부품	02)482-3492	서울 강동구 천중로 221-3호
	동남상사	02)473-8909	서울 강동구 천중로52길 9-13
	강서삼성	02)3661-9524	서울 강서구 강서로74길 16
	수민상사	02)885-5988	서울 관악구 봉천로 287
	대평상사	02)455-3995	서울 광진구 자양번영로 56-1
	㈜동아에스앤지	02)856-9948 02)862-9938	서울 구로구 디지털로32다길 55
	서서울부품㈜	02)2688-5577	서울 구로구 중앙로15길 77
	㈜서울종합상사	02)896-6211	서울 금천구 시흥대로73길 12
	노원 자동차 부품㈜	02)971-7100~2	서울 노원구 동일로173가길 140
	르노삼성 지정서비스 쌍문점	02)990-5878	서울 도봉구 노해로 205
	㈜창도봉센터	02)907-3076	서울 도봉구 노해로279
	㈜쏠라코니아(도봉)	02)955-0353	서울 도봉구 도봉로180길 17
	웅신사	02)904-0055	서울 도봉구 우이천로 210
	남북상공사	02)2214-5596	서울 동대문구 한천로10길 41
	엔진오토	02)2213-1551~2	서울 동대문구 한천로 22

구분	업체명	전화번호	주 소
서울	부일부품판매㈜ 장안지점	02)2213-0013	서울 동대문구 황물로17길 19
	신우상사	02)2242-0651~3	서울 동대문구 황물로 175
	동교상사㈜	02)375-0871	서울 마포구 모래내로7길 38,102
	대영상사	02)332-3323	서울 마포구 신수로 12
	삼호상사	02)302-0908	서울 서대문구 모래내로 245
	㈜오토네비	02)525-2122	서울 서초구 남부순환로337가길 52
	에스엠	02)587-9077	서울 서초구 동광로12길120-6
	㈜카리존(성수사업소)	02)3409-3031	서울 서초구 바우뫼로 217
	르노삼성 서비스 서초점	02)598-3002	서울 서초구 반포대로22길 4
	르노삼성 서비스 방배점	02)587-3575	서울 서초구 효령로 33
	서초서울 삼성부품	02)583-9633	서울 서초구 효령로 355
	마장삼성	02)2299-7637	서울 성동구 마조로15가길 27
	동우상사	02)464-9651	서울 성동구 아차산로11길 38
	성북삼성상사	02)777-5656	서울 성북구 성북로 33
	신우상사	02)2242-0651~3	서울 동대문구 황물로 175
	잠실 삼성 부품센터	02)3432-4440	서울 송파구 가락로 8
	㈜르노삼성 송파 잠실정비	02)420-3030	서울 송파구 백제고분로51길 29
	㈜르노삼성 서비스 잠실점	02)418-3066	서울 송파구 올림픽로 370
	금호상사	02)2653-0653~4	서울 양천구 목동중앙남로3가길 124
	르노삼성 서비스 양천신정점	02)2275-3000	서울 양천구 신월로 329
	목동삼성부품	02)2648-3900	서울 양천구 신월로 368
	동준상사	02)2068-2668	서울 영등포구 선유로 97

*최신 현황은 당사 홈페이지(www.renault.co.kr)내 서비스 안내란에서 확인 하실 수 있습니다.

부품대리점: 협력점 (2/9)

구분	업체명	전화번호	주 소
서울	대화유리㈜	031)907-4630	서울 용산구 원효로58길 15-4
	용산삼성부품	02)718-4041~2	서울 용산 청파로 330-1
	명신상사	02)373-7777	서울 은평구 응암로 277
	만능상사	02)975-8501	서울 중랑구 중랑역로 222
부산	우신유리㈜	051)809-2096	부산 강서구 경전철로 188번길 141-2
	흑백상사	051)271-4310	부산 강서구 명지새동네길1번길 10
	보승상사	051)516-8779	부산 금정구 수림로 26
	르노삼성 서비스코너 대연점	051)626-0081	부산 남구 유엔로 218
	부린상사	051)625-3002	부산 남구 조각공원로 34
	세인상사	051)465-5949	부산 동구 초량중로 66-2
	화림통상(동래사업소)	051)558-8417	부산 동래구 명륜로 51
	부산상사	051)558-4846	부산 동래구 명륜로45번길 18
	르노삼성 서비스코너 온천점	051)503-3203	부산 동래구 아시아드대로 210
	경북상회	051)335-6262	부산 북구 기찰로 56
	르노삼성 지정정비 북구점	051)341-1400	부산 북구 의성로 85
	우성상회	051)315-2260	부산 사상구 가야대로 229-14
	르노삼성 사상 정비사업소	051)311-2400	부산 사상구 학장로 243
	영일부품상사	051)264-6288	부산 사하구 을숙도대로 670
	태승상사	051)757-3380	부산 수영구 무학로 26
	르노삼성 남부산 정비사업소	051)759-3389	부산 수영구 수영로 624

구분	업체명	전화번호	주 소
부산	부산 개인택시조합	051)500-8500 051)500-8561	부산 연제구 월드컵대로 399
	대성상사(부산)	051)852-4831~2	부산 연제구 중앙대로 1164
	르노삼성 동삼점	051)404-3336	부산 영도구 절영로 495
	르노삼성 영도상사	051)418-0023	부산 영도구 태종로 153
	르노삼성 서비스코너 부암점	051)808-3367	부산 진구 동평로 181번길 6
	부호상사	051)817-1855	부산 진구 신천대로 184
	한진상사	051)804-3314	부산 진구 전포대로 216-1
	동래상사	051)526-6209	부산 해운대구 선수촌로 203
	르노삼성 서비스코너 해운대중동점	051)741-3381	부산 해운대구 해운대로 767번길 14-8
인천	르노상사(인천)	032)544-3503	인천 계양구 까치말로49번길 11
	남동상사	032)873-6062	인천 남구 길파로 48
	정수상사	032)885-7748	인천 남구 제물량로24번길 79
	르노삼성 지정정비 주안점	032)428-2828	인천 남구 주안로 130
	르노삼성 지정정비 용현점	032)873-6363	인천 남구 한나루로477번길 3
	우정상사	032)437-9200	인천 남동구 남동대로 738
	㈜르노삼성 남동 정비사업소	032)579-6666	인천 남동구 논현고잔로 135번길22
	네비원	032)506-7850	인천 남동구 문화로115번길 48
	르노삼성지정정비 동인천정비	032)765-6122	인천 동구 염전로 10
	태오상사	032)525-0406	인천 부평구 길주로602번길 6
	르노카세리	032)506-7850	인천 부평구 부평북로 25

*최신 현황은 당사 홈페이지(www.renault.co.kr)내 서비스 안내란에서 확인 하실 수 있습니다.

부품대리점: 협력점 (3/9)

구분	업체명	전화번호	주 소
인천	르노삼성 서비스코너 인천일신점	032)518-3330	인천 부평구 일신로 65
	르노삼성지정정비센터 검단정비	032)567-9600	인천광역시 서구 단봉로 190
	르노삼성 서비스코너 서인천점	032)564-3303	인천 서구 서곶로 364
	르노삼성 지정정비코너 석남점	032)574-3382	인천 서구 염곡로 297
	르노삼성 지정정비코너 마전점	032)567-7784	인천 서구 원당대로 635
	르노삼성서비스코너 송도점	032)834-8333	인천 연수구 능허대로 261
	한길상사	032)821-9996	인천 연수구 샘말로 106-7
광주	르노삼성 광산정비사업소㈜	062)945-3000	광주 광산구 용아로 202
	하남상사	062)941-3999	광주 광산구 우산로 77
	㈜동양물산	062)674-2048	광주 남구 송암로42번길 5
	르노삼성 서비스코너 산수점	062)263-9261	광주 동구 필문대로 133
	르노삼성 서비스코너 북구 신안점	062)528-7009	광주 북구 서암대로 96
	르노삼성 서비스 북구점	062)573-3002	광주 북구 양산택지로 2
	종합부품(광주)	062)521-6868	광주 북구 자동차로 57
	㈜전일카튜닝	062)367-5779	광주 서구 무진대로 962
	광주상사	062)383-0760	광주 서구 상일로54번길 9-8
	르노삼성 서비스코너 쌍촌점	062)363-7667	광주 서구 천변좌하로 476
	르노삼성 서비스코너 서구점	062)456-9000	광주 서구 화개중앙로 134
대구	르노삼성 부품 대구대리점	053)654-3131	대구 남구 대명복개로 174-2
	르노삼성 서비스코너 본리점	053)572-3320	대구 달서구 구마로 132
	르노삼성 서비스코너 신당점	053)552-5846	대구 달서구 달구벌대로 1178
	르노삼성 서비스코너 대구죽전점	053)553-3302	대구 달서구 와룡로 244
	르노삼성 서비스코너 상인점	053)636-8100	대구 달서구 월곡로45길 5

구분	업체명	전화번호	주 소
대구	동운상사	053)638-3366	대구 달서구 조암남로 85
	르노삼성 서비스코너 다사점	053)592-3304	대구 달성군 다사읍 다사로 29
	에이스오토모티브	053)383-5939	대구 동구 공항로53길 2
	르노삼성 동대구 정비사업소㈜	053)985-4427	대구 동구 동촌로 7
	안심삼성상사	053)961-3332	대구 동구 안심로 319
	르노삼성 지정정비코너 강북점	053)314-9300	대구 북구 칠곡중앙대로 523
	SM상사(대구)	053)312-1870	대구 북구 칠곡중앙대로45길 9
	르노삼성 지정정비코너 태전점	053)324-3301	대구 북구 학정로 73
	르노삼성 부품(대일유통)	053)556-5007~9	대구 서구 북비산로 98
	오케이통상	053)524-6669	대구 서구 와룡로 417
	르노삼성 서비스코너 평리점	053)557-3336	대구 서구 통학로 115
	삼일상사(대구)	053)744-6666	대구 수성구 국채보상로 980
	르노삼성 수성점	053)763-0333	대구 수성구 들안로 162
	르노삼성 만촌점	053)743-0403	대구 수성구 화랑로 162
대전	삼성부품 대양상사	042)626-5345	대전 대덕구 오정로76번길 81
	대전센타	042)623-7190	대전 동구 계족로512번길 24
	㈜쏠라코니아	042)254-3370	대전 동구 한밭대로 1252
	㈜아우벤코리아	042)631-4334	대전 동구 한밭대로 1291
	미진상사	042)822-4141	대전 유성구 계룡로113번길 17
	르노삼성 서비스코너 반석점	042)825-0233	대전 유성구 북유성대로316번길 57
	㈜르노삼성 서대전정비사업소	042)546-0100	대전 유성구 유성대로 34
	㈜삼성보성상사	042)585-7520	대전 중구 대둔산로316번길 9

*최신 현황은 당사 홈페이지(www.renault.co.kr)내 서비스 안내란에서 확인 하실 수 있습니다.

부품대리점: 협력점 (4/9)

구분	업체명	전화번호	주 소
울산	경은상사	052)269-1452	울산 남구 꽃대나리로 73
	르노삼성 지정정비코너 울산신정점	052)716-3000	울산 남구 돋질로 141
	미래전자	052)275-2211	울산 남구 번영로 166
	청진상사	052)221-2420	울산 남구 삼호로 21
	SK네트웍스 ㈜울산정비공장	052)227-2940	울산 남구 처용로 108
	일광사	052)288-4402	울산 북구 명촌로 8
	백두상사	052)254-6562	울산 울주군 삼남면 교동로 40
경기	㈜원당센타	031)966-7474	고양시 덕양구 마상로114번길 18-4
	르노삼성 지정정비코너 덕양화정점	031)978-7799	고양시 덕양구 성신로 6-23
	삼일사(고양)	031)971-3144	고양시 덕양구 용현로53번길 40
	동우카용품(양평사업소)	02)2676-3353	고양시 일산동구 일산로 205
	알에스엠코리아㈜	031)913-8245	고양시 일산서구 덕이로172번길 4-20
	㈜르노삼성 일산 정비사업소	031)911-9845~9 010-4607-9218	고양시 일산서구 법곳길115번길 82-25
	하안상사	02)897-3456	경기 광명시 안재로2번길 15
	르노삼성 서비스코너 소하점	02)894-1500	경기 광명시 하안로 178
	㈜르노삼성 경기광주 정비사업소	031)797-0300	경기 광주시 곤지암읍 경충대로184번길 7-5
	르노삼성 서비스코너 경기광주점	031)798-5500	경기 광주시 광주대로 48
	㈜르노삼성 분당정비사업소	031)726-9800	경기 광주시 오포읍 신현로 60
	삼광센터	031)766-7630	경기 광주시 오포읍 양벌로 132
	르노삼성 지정서비스코너 교문점	031)553-3334	구리시 아차산로413번길 8
	르노삼성 원창센터	031)551-0581~2	구리시 안골로 10

구분	업체명	전화번호	주 소
경기	㈜르노삼성 군포정비	031)391-0003	경기 군포시 고산로 138
	군포삼성상사	031)459-3353	경기 군포시 봉성로 108
	르노삼성 김포양곡점	031)985-6122	경기 김포시 양촌읍 양곡로 362
	하나로자동차서비스㈜	031)989-5717	경기 김포시 옹주물로 108
	동부삼성부품	031)559-9791	경기 남양주시 금곡로19번길 44
	북서울부품센터	070)4076-5275	경기 남양주시 진건읍 사릉로 432
	마석센타	031)594-7657~8	경기 남양주시 화도읍 묵현로 200
	삼성상사(부천)	032)665-0114	경기 부천시 소사구 경인로138번길 9
	유진사	032)673-9777	경기 부천시 원미구 수도로76번길 16
	㈜분당삼성부품	031)786-0451	경기 성남시 분당구 백현로144번길 15
	성남삼성	031)757-8484	경기 성남시 중원구 둔촌대로 236
	삼성부품센타(수원)	031)231-9989	경기 수원시 권선구 경수대로409번길 19
	삼성상사㈜	031)221-3900	경기 수원시 권선구 권선로 770
	㈜영통정비사업소	031)211-7884	경기 수원시 영통구 매영로 142
	삼일상사	031)211-3704	경기 수원시 영통구 매탄로 208
	동우카용품(수원사업소)	031)214-7887	경기 수원시 영통구 삼성로 300
	르노삼성서비스코너 삼성로점	031)214-3316	경기 수원시 영통구 삼성로 301
	르노삼성서비스 북수원정비사업소	031)268-3333	경기 수원시 장안구 천천로 235
	시화한남상사	031)432-6675	경기 시흥시 군자천로 267
	르노삼성 와동점 서비스코너	031)486-1771	경기 안산시 단원구 와정로 88
	한남상사	031)419-6002	경기 안산시 상록구 충장로 8

*최신 현황은 당사 홈페이지(www.renault.co.kr)내 서비스 안내란에서 확인 하실 수 있습니다.

부품대리점: 협력점 (5/9)

구분	업체명	전화번호	주 소
경기	르노삼성 서비스 공도정비㈜	031)653-3007	경기 안성시 공도읍 원승두길 10
	르노삼성 안성부품	031)675-2275	경기 안성시 서동대로 5086
	성진상사	031)468-3320	경기 안양시 동안구 갈산로 35-8
	㈜르노삼성 안양정비	031)442-3000 031)479-9542	경기 안양시 만안구 만안로 100
	양평삼성	031)773-3017 031)774-0016	경기 양평군 양평읍 경강로 1744
	㈜다이아몬드유리	031)881-6244	경기 여주시 가남읍 경충대로 1183
	르노삼성 지정정비코너 전곡점	031)832-5222	경기 연천군 전곡읍 평화로 479-1
	중앙상사	031)374-4050	경기 오산시 경기대로 211
	르노삼성 오산점	031)377-0175	경기 오산시 경기동로 6
	르노삼성 지정정비코너 삼미점	031)377-0052	경기 오산시 북삼미로 189
	㈜에스에스오토랜드	031)8021-7611	경기 용인시 기흥구 용구대로 2469번길 164
	인덕상사	031)263-2581	용인시 수지구 신수로683번길 26
	르노삼성 용인정비	031)322-6833	용인시 처인구 금학로 521
	창유상사	031)339-6372	용인시 처인구 백옥대로 1289-3
	킴스상사	031)429-3388	경기 의왕시 전주남이길 37
	르노삼성 지정서비스 신곡점	031)844-0054	경기 의정부시 신곡로 72
	르노삼성 의정부 부품	031)878-2217	경기 의정부시 천보로569번길 6
	르노삼성 지정서비스코너 금오점	031)845-3030	경기 의정부시 추동로91번길 20
	충남상사	031)842-7305	경기 의정부시 태평로 224
	이천자동차부품	031)634-3100	경기 이천시 증신로 78
	르노삼성 서비스코너 파주교하점	031)957-0299	경기 파주시 파주로 584, 다-101

구분	업체명	전화번호	주 소
경기	㈜의영상사	031)945-8490	경기 파주시 평화로 45-6
	삼성제일상사	031)664-5510	경기 평택시 경기대로 707
	르노삼성 지정정비코너 송탄점	031)667-3599	경기 평택시 송탄로 238
	삼성송우센타	016)405-3765	경기 포천시 소흘읍 송우로 172
	르노삼성화성부품	031)227-8119	경기 화성시 봉담읍 덕우공단1길 31
	르노삼성 지정정비코너 반월점	031)202-9984	경기 화성시 삼성1로 292
충남	르노삼성 세종 부품	044)867-3326~7	세종특별자치시 조치원읍 세종로 2710
	르노삼성 지정정비코너 공주점	041)858-5802	충남 공주시 신금1길44-13
	공주상사	041)858-2178	충남 공주시 장척로 30
	삼성부품 논산점	041)735-5290	충남 논산시 부창동 195-27
	르노삼성 서비스코너 읍내점	041)358-3386	충남 당진군 당진읍 무수동로 63
	르노삼성 부품 당진점	041)355-8244	충남 당진시 채운동 (당진2동 37-7)
	르노삼성 서비스코너 보령점	041)931-5678	충남 보령시 대해로 42
	태영상사	041)935-2450	충남 보령시 대해로 47
	신반도상사	041)663-1425	충남 서산시 동서1로 74
	르노삼성 서비스 모종점	041)532-8007	충남 아산시 번영로224번길 36
	르노삼성 아산부품	041)531-6868	충남 아산시 삼동로 101
	오토스테이션(천안 서북구)	041)556-4030	충남 천안시 서북구 부성6길 40
	대기상사	041)551-2681	충남 천안시 천안대로 1024-4
	㈜르노삼성 천안정비사업소	041)556-9191	충남 천안시 천안대로 1112

*최신 현황은 당사 홈페이지(www.renault.co.kr)내 서비스 안내란에서 확인 하실 수 있습니다.

부품대리점: 협력점 (6/9)

구분	업체명	전화번호	주 소
충남	르노삼성 서비스코너 천안점	041)523-3940	충남 천안시 충절로 216
	르노삼성 천안부품	041)522-9966	충남 천안시 충절로 216
	르노삼성 부품대리점(홍성)	041)631-4335	충남 홍성군 금마면 충서로 1999
충북	단양종합상사	043)423-9081	충북 단양군 단양읍 삼봉로 223
	동다리 카센타	043)543-6593	충북 보은군 보은읍 삼산제방로 1
	대성상사(옥천)	043)733-3361	충북 옥천군 옥천읍 마장로 82
	르노삼성 서비스코너 제천점	043)648-9471	충북 제천시 명륜로 3길 9
	성원상사	043)646-2725	충북 제천시 신백로 124
	현 카 써비스	043)838-1739	충북 증평군 증평읍 삼보로 124
	차사랑	043)534-5507	충북 진천군 진천읍 문진로 1411-2
	르노삼성 서청주부품	043)284-0776~7	충북 청원군 남이면 양촌3길 8-23
	르노삼성 서비스코너 율량점	043)241-3331	충북 청주시 상당구 공항로 132
	JS 카 튜닝	043)215-2222	충북 청주시 상당구 공항로 84
	르노삼성 서비스코너 서운점	043)250-3312	충북 청주시 상당구 대성로 45
	르노삼성 서비스코너 분평점	043)286-3334	충북 청주시 흥덕구 1순환로 1142
	삼오상사	043)232-3538	충북 청주시 흥덕구 2순환로 1033
	르노삼성 서비스코너 청주성화점	043)265-2355	충북 청주시 흥덕구 2순환로 1512
	르노삼성센타(청주)	043)268-2880	충북 청주시 흥덕구 사북로 35
	명성상사(충주)	043)853-8811	충북 충주시 두루봉길 16
경남	거제SM부품	055)632-6999	경남 거제시 고현로14길 67
	르노삼성 지정정비코너 장평점	055)637-6373	경남 거제시 신현읍 장평1로 95

구분	업체명	전화번호	주 소
경남	르노삼성 서비스 거제점	055)638-0330	경남 거제시 연초면 효촌길 14
	신진상사	055)944-4037	경남 거창군 거창읍 거창대로 11-1
	르노삼성 서비스코너 거창점	055)945-5045	경남 거창군 거창읍 대평3길 23
	르노삼성 지정정비코너 고성점	055)673-8003	경남 고성군 고성읍 송학고분로 315
	르노삼성 서비스 대성점	055)321-4651	경남 김해시 구지로 108
	르노삼성 서비스코너 삼계점	055)333-1666	경남 김해시 김해대로 1814-11
	르노삼성 동김해 부품대리점	055)336-7887	경남 김해시 김해대로 2633
	㈜르노삼성 김해정비사업소	055)333-2626 070-7864-6379	경남 김해시 김해대로 2635번길 6
	르노삼성 서비스코너 장유점	055)335-3003	경남 김해시 삼문로57번길 4
	로직	055)324-9425	경남 김해시 전하로 279
	르노삼성 서김해 부품대리점	055)346-1998	김해시 진영읍 김해대로 566번길 3
	대삼상사	055)863-2323	남해군 남해읍 남해대로 2895-9
	신동아 종합부품(밀양)	055)356-7282	경남 밀양시 밀양대로 1807
	장원상사	02)2855-0199	사천시 정동면 정동중앙로 27-15
	르노삼성 서비스코너 물금점	055)366-6681	경남 양산시 물금읍 황산로 517
	명성상사(양산)	055)374-9932	경남 양산시 북안북6길 8
	르노삼성 서비스코너 양산점	055)374-3370	경남 양산시 양산역1길 7
	진화상사	055)364-6614	경남 양산시 웅상읍 웅상대로 941
	진주삼성상사	055)755-1125	경남 진주시 대신로 247-1
	르노삼성 서비스코너 초전점	055)763-3009	경남 진주시 말티고개로 129
	르노삼성 서비스코너 진주점	055)757-4533	경남 진주시 진주대로 951

*최신 현황은 당사 홈페이지(www.renault.co.kr)내 서비스 안내란에서 확인 하실 수 있습니다.

부품대리점: 협력점 (7/9)

구분	업체명	전화번호	주 소
경남	성남상사	055)761-6571	경남 진주시 큰들로 63
	르노삼성 녹산대리점	055)546-7600	경남 진해시 진해구 가락대로 261
	삼성상사(마산)	055)242-1225	경남 창원시 마산합포구 해안대로 497
	르노삼성 마산부품	055)232-2121	경남 창원시 마산회원구 내서읍 중리 공단로 177
	새한부품부	055)256-2877	경남 창원시 마산회원구 봉암공단 5길 25
	르노삼성 서비스코너 양덕점	055)251-3777	경남 창원시 마산회원구 양덕로 112-2
	르노삼성 서비스코너 사파점	055)284-3386	경남 창원시 성산구 창이대로706 번길 4
	미래카프라자	055)276-5737	경남 창원시 의창구 남면로 7 르노삼성 창원사업소내 2층
	㈜르노삼성 서비스코너 사림점	055)274-5333	경남 창원시 의창구 사림로 158번길 26-12
	르노삼성 창원대리점	055)263-6049	경남 창원시 의창구 우곡로3번길 79
	르노삼성 서비스코너 봉곡점	055)288-3733	경남 창원시 의창구 원이대로279번 길 20
	르노삼성 서비스코너 경화점	055)547-9907	경남 창원시 진해구 진해대로 680
	르노삼성 서비스코너 진해점	055)547-7730	경남 창원시 진해구 진해대로 1002
	동부상사	055)543-1009	창원시 진해구 천자로 413번길15
	르노삼성 서비스코너 통영점	070-8832-3209	경남 통영시 광도면 죽림3로 20
	통영 에스엠부품	055)646-8448	경남 통영시 무전5길 12-14
	르노삼성 지정정비코너 하동점	055)884-6456	경남 하동군 하동읍 하마길 22
	르노삼성 지정정비코너 함양점	055)962-0553	경남 함양군 함양읍 한들로 259

구분	업체명	전화번호	주 소
경북	경산 자동차부품	053)812-6055	경북 경산시 대학로 32길39
	르노삼성 시지경산 사업소	053)817-1107	경북 경산시 압량면 대학로 405
	르노삼성 서비스코너 경주점	054)745-3309	경북 경주시 소금강로61번길 81
	이반 종합상사	054)771-6983	경북 경주시 초당길27번길 1
	도원수 모터샵	054)955-4558	경북 고령군 고령읍 대가야로 1340
	르노삼성 구미 정비사업소㈜	054)461-7777	경북 구미시 1공단로3길 95
	르노삼성 부품 구미점	054)465-2387~8	경북 구미시 1공단로3길 95
	르노삼성 카프라임	054)442-5223	경북 구미시 야은로 541
	르노삼성 부품 김천점	054)433-3101	경북 김천시 신음3길 2
	대중상사	054)535-3221	경북 상주시 중앙로 269
	경안부품	054)856-3600	경북 안동시 경북대로 180
	진영상사	054)732-4268	경북 영덕군 영덕읍 하저길 15
	삼성상사(영주)	054)635-0630	경북 영주시 구성로 101
	남부부속상회	054)331-7700	경북 영천시 최무선로 225
	동경상사	054)783-1963	경북 울진군 울진읍 월변6길3
	에이스자동차 부분정비업	054)834-5551	경북 의성군 의성읍 북부길 40
	르노삼성 지정정비코너 상도점	054)283-3031	경북 포항시 남구 상공로 23
	르노삼성 서비스코너 포항점	054)274-3334	경북 포항시 남구 새천년대로 339
	르노삼성 포항 정비사업소㈜	054)286-1800	경북 포항시 남구 연일읍 동문로 88
	재경상사	054)272-3533 054)272-3540	경북 포항시 남구 중앙로 42
	르노삼성 서비스코너 장성점	054)246-3993	경북 포항시 북구 새천년대로 1329
	대덕상사	054)282-0949	경북 포항시 북구 새천년대로 549-3

*최신 현황은 당사 홈페이지(www.renault.co.kr)내 서비스 안내란에서 확인 하실 수 있습니다.

부품대리점: 협력점 (8/9)

구분	업체명	전화번호	주 소
전남	르노삼성 지정정비코너 고흥점	061)834-9780	전남 고흥군 고흥읍 고흥로 1879
	에스엠상사	061)793-6547 061)793-6666	전남 광양시 강변로 157
	르노삼성 지정정비코너 나주점	061)334-4861	전남 나주시 예향로 4126
	영산포상사	061)333-4092	전남 나주시 삼영1길 23
	르노삼성 서비스코너 남악점	061)287-1193	전남 목포시 남악2로9번길 9-16
	르노삼성 서비스코너 하당점	061)282-9988	전남 목포시 백년대로 231
	대륙 자동차부품	061)243-4212	전남 목포시 삼학로 191
	동양카클리닉	061)245-5400	전남 목포시 용당로 35-1
	르노삼성 지정정비코너 무안점	061)453-2114	전남 무안군 무안읍 무안로 438-1
	르노삼성 서비스코너 순천점	061)744-3266	전남 순천시 구암1길 6
	르노삼성 순천 부품	061)745-7401	전남 순천시 서면 화정길 51
	엔젤 종합부품	061)722-0258	전남 순천시 순광로 20
	한일유리	061)725-1687	전남 순천시 해룡면 해룡로 886-20
	㈜종합상사(여수)	061)663-2573	전남 여수시 연등8길 19-1
	르노삼성 서비스코너 영광점	061)351-1479	전남 영광군 영광읍 물무로 64
	벧엘 카센타	061)552-4975	완도군 완도읍 개포로135번길 56
	르노삼성 지정정비코너 장흥점	061)862-6966	전남 장흥군 장흥읍 남부관광로 35
	애니카랜드 진도점	061)544-6331	전남 진도군 진도읍 남동1길 60
	지원상사	061)537-2380	전남 해남군 해남읍 읍사무소길 41
	동아모터스(화순)	061)371-8252	전남 화순군 화순읍 서양로 469
전북	르노삼성 지정정비코너 수송점	063)465-3096	전북 군산시 신평안길 16-2
	르노삼성 지정정비코너 산북점	063)468-0110	전북 군산시 원산북1길 4
	군산상사	063)443-1569	전북 군산시 진포로 175

구분	업체명	전화번호	주 소
전북	종합부속(김제)	063)542-1313	전북 김제시 동서로 74
	대일상사	063)625-5412	전북 남원시 충정로 127
	무주 번호판 제작소	063)322-6488	전북 무주군 무주읍 한풍루로 300-5
	애니카랜드 부안점	063)584-4800	전북 부안군 부안읍 석정로 106
	익산 모터스	063)854-6779	전북 익산시 서동로 77
	르노삼성 서비스코너 송천점	063)252-5885	전북 전주시 덕진구 권삼득로 430
	르노삼성 호성점	063)247-7777	전북 전주시 덕진구 동부대로 784
	삼성사랑	063)254-1026	전북 전주시 덕진구 벚꽃로 30
	르노삼성 전주정비사업소	063)211-1125	전북 전주시 덕진구 서귀로 11
	르노삼성 혁성	063)212-5336	전북 전주시 덕진구 신행로 41-2
	오토스테이션(전주 완산)	063)221-9771	전북 전주시 완산구 서원로 177
	쓰리엠 선팅 서영	063)221-3387	전북 전주시 완산구 신촌2길1
	르노삼성 서비스코너 완산점	063)228-7007	전북 전주시 완산구 유연로 306
	르노삼성 서비스코너 전주효자점	063)232-8998	전북 전주시 완산구 천잠로 219
	대진상사(정읍)	063)535-2722	전북 정읍시 충정로 365
강원	대양상사	033)652-2266	강원 강릉시 강변로534번길 37
	보원상사	033)652-3621	강원 강릉시 경강로2334번길 3
	대영 자동차정비	033)681-6622	강원 고성군 간성읍 간성로 116
	르노삼성(동해)	033)521-1749	강원 동해시 효가로 42
	미래상사	033)636-9308	강원 속초시 선사로1길 6-1
	양구 애니카 제일	033)481-9011	강원 양구군 양구읍 청춘로 29
	애니카랜드 영월점	033)375-7667	강원 영월군 영월읍 영월로 2062
	르노삼성 서비스코너 원주점	033)766-5561	강원 원주시 서원대로 432

*최신 현황은 당사 홈페이지(www.renault.co.kr)내 서비스 안내란에서 확인하실 수 있습니다.

부품대리점: 협력점 (9/9)

구분	업체명	전화번호	주 소
강원	르노삼성 원주 부품	033)742-1850	강원 원주시 평원로 95
	대성상사(원주)	033)744-5433	강원 원주시 호저면 원문로 383
	정선 바로 정비	033)563-8272	강원 정선군 정선읍 정선로 1225
	르노삼성 갈말점	033)452-8111	강원 철원군 갈말읍 명성로125번길 4
	르노삼성 서비스코너 학곡점	033)263-0951	강원 춘천시 동내면 학곡동2길 5
	춘천동우상사	033)255-7300	강원 춘천시 소양로 21
	르노삼성 서비스코너 춘천점	033)264-3339	강원 춘천시 지석로 5
	춘천모범	033)254-4986	강원 춘천시 춘천로407번길 25-8
	르노삼성 부품(태백)	033)553-7230	강원 태백시 황지로 103
	평창 모터스	033)333-0500	강원 평창군 평창읍 평창중앙로 249
	르노삼성 홍천점	033)432-7009	강원 홍천군 홍천읍 소옥개로 4
제주	서귀포 삼성부품	064)732-7039	제주 서귀포시 516로 133
	제주 삼성부품	064)753-3007	제주 제주시 연북로 668
	㈜르노삼성 제주 정비사업소	064)713-1100	제주 제주시 연삼로 75
	르노삼성 해동부품	064)722-6098	제주 제주시 오남로 200
	르노삼성 서비스코너 도남점	064)805-6611	제주 제주시 원남2길 7

*최신 현황은 당사 홈페이지(www.renault.co.kr)내 서비스 안내란에서 확인하실 수 있습니다.