르노코리아의 고객이 되신 것을 환영합니다.

본 사용설명서는 귀하의 차량을 더욱 편리하고 안전하게 사용할 수 있도록 각종 장치에 대한 사용법을 알기 쉽게 설명하고 있으며, 또한 귀하의 차량을 관리하는데 필요한 자가정비, 교환주기, 서비스 제도 등이 포함되어 있습니다. 차량의 올바른 사용법을 알지 못하고 잘못 작동하는 경우, 또는 점검방법이나 점검주기 등을 몰라서 잘못 관리하는 경우 고장 및 사고의 원인이 되므로 차량을 사용하기 전에 반드시 읽어보십시오.

귀하의 편의를 위해 다음과 같은 기호를 사용하였습니다.

 또는  : 이러한 기호가 차량에 부착된 경우 해당하는 장치의 작동 관련 자세한 정보 및 제한 사항에 대해 사용설명서를 참고해야 한다는 사실을 나타냅니다.

➥ : 이 기호가 본 사용설명서에 표시된 경우 관련하여 참고할 수 있는 페이지를 나타냅니다. 필요한 정보를 확인하십시오.

- 본 설명서는 사용설명서와 자가정비 및 서비스안내서로 구성되어 있습니다.

  1. 사용설명서: 장치의 사용방법

  2. 자가정비 및 서비스안내서: 정기점검 및 자가정비, 서비스제도 안내, 서비스 직영점 및 협력점 안내

- 본 설명서에 기재된 사양 및 제원은 본 차량의 지속적인 제품 품질향상 정책에 따라 사전 통보 없이 변경될 수 있으므로 양지하여 주십시오.
- 본 설명서는 선택 사양을 포함한 전 모델에 적용되는 모든 장치에 대해 설명하고 있습니다. 또한 다음 연식에 적용되는 장치에 대한 설명도 담고 있을 수 있습니다. 그러므로 귀하의 차량과 일치하지 않는 부분이 있을 수 있습니다.
- 본 사용설명서를 필요 시에 참고할 수 있도록 차량 안에 보관하십시오.

  차량을 매도하실 때에는 차량을 양도받은 소유주가 정보를 이용할 수 있도록 본 사용설명서를 차량 안에 남겨 주십시오.

Copyright ⓒ 르노코리아(주)
르노코리아의 서면 허가 없이 전체 또는 일부를 무단 복제할 수 없습니다.

안전 및 차량 손상에 관한 경고 (1/2)

'경고'와 '주의' 표시는 다음의 경우에 사용됩니다.

경고

이 경고 사항을 지키지 않으면 사망 또는 심각한 신체 상해를 야기할 수 있는 위험을 표시하는데 사용됩니다. 위험을 감소시키거나 피하기 위해 그 절차대로 반드시 주의 깊게 수행하여 주십시오.

주의

이 주의 사항을 지키지 않으면 차량의 손상 또는 신체 상해를 야기할 수 있는 위험을 표시하는데 사용됩니다. 위험을 감소시키거나 피하기 위해 그 절차대로 주의 깊게 수행하여 주십시오.

■ 안전을 위한 중요한 정보와 주의사항들

귀하와 탑승객의 안전과 편안한 여행을 위해 아래의 내용을 반드시 준수하십시오.

- 반드시 브레이크 페달을 밟은 상태에서 엔진 시동을 걸고 변속 레버를 조작하십시오.
- 음주, 환각 상태에서는 절대 운전을 하지 마십시오.
- 항상 공시된 제한 속도를 준수하십시오.
- 탑승자 전원은 항상 안전벨트를 착용하고, 안전벨트를 착용할 수 없는 어린이는 안전벨트를 직접 사용하지 말고 뒷좌석에 어린이 보조 시트를 이용하여 앉혀야 합니다.
- 본 차량 설명서는 차량 소유자들에게 차량 안전에 관한 사용 정보를 제공하고 있습니다.

  중요한 안전정보를 숙지하기 위해서는 본 사용설명서를 수시로 참고하십시오.
- 운전 시 하이힐, 슬리퍼 등 운전하기 불편한 신발을 신지 마십시오. 가속 페달, 브레이크 페달 등의 조작 능력이 떨어져 사고의 위험이 있습니다.
- 내비게이션에서 사용되는 전자지도는 경우에 따라 실제 주행하는 도로의 환경 및 교통 상황과 다를 수 있으므로, 내비게이션에만 의존한 채 운전하지 않도록 하십시오. 실제 도로의 환경을 직접 확인하고 갑작스러운 상황에 대처하기 위해 항상 주의를 기울여야 합니다.

■ 액세서리, 교환부품 및 차량 개조에 관하여

본 차량용으로 다양한 비(非)규격품이 시중에 판매되고 있습니다. 특정 기관으로부터 승인을 받은 제품이라 하더라도 비(非)규격품을 사용하면 고객의 안전에 영향을 줄 수 있으므로 당사에서는 비(非)규격품의 교환이나 장착에 대해서는 책임을 지거나 보증을 할 수 없습니다.

또한 차량의 개조는 성능, 안전 또는 내구성에 영향을 미칠 수 있고, 심지어는 법규를 침해할 수도 있습니다.

게다가 개조로 인하여 발생하는 차량의 손상이나 성능 문제들은 당사의 보증수리를 받을 수 없습니다.

안전 및 차량 손상에 관한 경고 (2/2)

■ 폐차

차량의 에어백 및 안전벨트 프리텐셔너에는 폭발성 화학물질이 포함되어 있습니다.

에어백과 안전벨트 프리텐셔너가 장착된 상태로 폐차를 하거나 그대로 방치하면 폭발하거나 화재가 발생할 수 있습니다.

폐차 시에는 당사 직영점이나 협력점에 의뢰하여 에어백과 안전벨트 프리텐셔너를 미리 제거하여 주십시오.

■ 실내환기

구입 후 1년 이내의 신차 실내에는 두통 등을 유발하는 인체에 유해한 휘발성 유기 화합물(VOCs)이 발생할 수 있으므로 탑승 전 또는 탑승 상태에서 모든 윈도우를 열고 충분히 환기를 시키십시오.

또한 무더운 날씨로 인해 차량의 실내 온도가 지속적으로 상승하거나 차량이 직사광선에 장시간 노출되는 경우 운행중 에어컨의 외기 도입 모드를 선택하거나 윈도우를 여는 등 신선한 공기가 충분히 실내에 유입될 수 있도록 하십시오.

주의

선팅 시 주의 사항

앞유리에 금속성 선팅지 등으로 선팅을 하면 하이패스, 라디오 등의 통신이 불량해질 수 있으며 차량 내부의 밝기가 과도하게 변화하여 헤드램프의 오토 라이팅 기능이 오작동할 수 있습니다. 또한 선팅 작업 시 작업 용액이 전기, 전자 장치에 흘러 들어 오작동 및 작동 불량이 발생할 수 있으니 주의하십시오.

과도한 선팅을 하면 야간 또는 우천 주행 시 시야가 방해되어 위험할 수 있으니 주의하십시오.

경고

LPG 차량의 경우 LPG 가스 주입은 안전을 위하여 반드시 시동을 끄고 실시해야 합니다.

■ 차량 내 가죽 제품의 특성

가죽 제품이란 동물의 표피를 별도 처리 과정으로 만든 가공품입니다. 천연물이므로 부위별 두께나 밀도, 특성 등이 다르고 온도와 습도의 영향으로 늘어나거나 줄면서 자연적으로 주름이 생성됩니다.

차량 시트는 안락감 향상을 위해 원단이 늘어나도록 되어 있습니다. 신체 접촉부를 평면 대신 곡면으로 만들고 측면 지지부를 높게 하여 승차 및 주행할 때 안락함과 안정감을 높여줍니다.

시트 사용에 따라 생기는 주름, 광택, 질감 등의 변화는 자연스러운 현상이며 제품 결함에 의한 불량이 아닙니다.

본 사용설명서에서 언급하는 "**지정 정비업소**"는 현재 당사가 운영하는 직영 정비업소 또는 당사와 정식 계약 관계에 있는 협력 정비업소를 의미합니다.

최신 지정 정비업소의 현황은 엔젤센터(080-300-3000) 또는 당사 홈페이지(https://www.renault.co.kr)의 서비스 네트워크 페이지에서 확인할 수 있습니다.

제작사: 르노코리아 (주)
주　소: 부산시 강서구 르노삼성대로 61 르노코리아 엔젤센터
연락처: TEL: 080-300-3000
FAX: 051-979-7449

제작결함안내 (자동차관리법 시행규칙 제50조 관련)

귀하의 자동차에 잦은 고장 등의 문제로 교통사고를 유발할 수 있는 결함이 있다고 판단되면, 자기 및 다른 사람의 안전을 위하여 즉시 르노코리아(주)와 제작결함조사를 시행하는 교통안전공단 자동차안전연구원에 연락하여 주시기 바랍니다.

교통안전공단 자동차안전연구원은 소비자 불만사항 등을 접수하여 분석한 후 해당 자동차에 제작결함의 가능성이 있다고 판단되는 경우 제작결함 조사를 실시하여 해당 제작사에게 제작결함시정(recall) 등의 조치를 취할 것입니다.

교통안전공단 자동차안전연구원의 자동차 결함 등 소비자 불만 접수창구는 다음과 같습니다.

교통안전공단 자동차안전연구원

전화: 080-357-2500

인터넷 홈페이지: 제작결함정보전산망(www.car.go.kr)

사고기록장치 세부 안내 (자동차관리법 시행규칙 제30조의3 제1항 관련)

이 자동차에는 사고기록장치가 장착되어 있습니다.

사고기록장치는 자동차의 충돌 등 사고 전후 일정시간 동안 자동차의 운행 정보 (주행속도, 제동페달, 가속페달 등의 작동 여부)를 저장하고, 저장된 정보를 확인할 수 있는 기능을 하는 장치를 말합니다.

사고기록정보는 사고 상황을 좀 더 잘 이해하는데 도움이 됩니다.

차 례

차량에 대해 알아보기 .....

주행 .....

편의 장치 .....

정기 점검 .....

자가 정비 .....

차량 정보 .....

서비스 제도 .....

0.6

1. 차량에 대해 알아보기

무선 리모컨키 사용 방법 및 주의 사항 1.2
인텔리전트 스마트카드 사용 방법 및 주의 사항 1.5
도어의 열기, 닫기 및 잠금, 잠금해제 1.10
차속 감응 오토 도어록 1.15
매직 트렁크 1.16
엔진 이모빌라이저와 도난 경보 장치 1.18
앞좌석: 헤드레스트, 시트 조절 및 기능 1.19
뒷좌석: 헤드레스트 및 기능 1.26
안전벨트 1.28
보조 안전장치 1.33
에어백이 작동하는 경우, 하지 않는 경우 1.40
어린이 안전 1.42
시계와 외기 온도 1.49
대시보드 1.50
계기판:계기와 표시창 및 경고등, 표시등 1.52
트립 컴퓨터와 경고 시스템 1.62
차량 환경 설정 메뉴 1.73
아웃사이드 미러 및 룸미러 1.76
하이패스 시스템 1.79
스티어링 휠, 파워 스티어링 1.92
경음기와 지시등 1.94
외부 램프와 지시등 1.95
헤드램프 빔 높이 자동 및 수동 조절 1.102
와이퍼, 워셔 1.104
연료 탱크 1.107

무선 리모컨키 사용 방법 및 주의 사항 (1/3)



■ 무선 리모컨키의 기능

(차량 사양에 따라서)

1 모든 도어 및 트렁크 리드 잠금 버튼

2 모든 도어 및 트렁크 리드 잠금해제 버튼

3 엔진 시동 및 앞좌석 도어 키

4 키 접기/펼침 버튼

5 트렁크 잠금/잠금해제 버튼

엔진 시동이 걸려 있을 경우 리모컨키의 버튼은 작동하지 않습니다.

■ 도어의 잠금해제

버튼 **2**를 누릅니다.

비상 점멸 표시등이 **한 번 점멸**하여 도어가 잠금해제 되었음을 알려줍니다.

참고: 버튼 **2**를 눌러 잠금해제한 후 약 2분 동안 도어를 열지 않았다면 도어는 다시 잠깁니다.

■ 도어의 잠금

버튼 **1**을 누릅니다.

비상 점멸 표시등이 **두 번 점멸**하여 도어가 잠겼음을 알려줍니다. 만약 도어가 올바르게 닫혀 있지 않을 경우에는 비상 점멸 표시등이 점멸하지 않고 모든 도어가 잠겼다가 곧바로 잠금해제 됩니다.

비상 점멸 표시등이 점멸하여 도어의 잠금/잠금해제 상태를 알려줍니다.

- **한 번 점멸**은 모든 도어가 잠금해제 되었다는 것을 알려줍니다.
- **두 번 점멸**은 모든 도어가 잠겼다는 것을 알려줍니다.

■ 트렁크 리드 열기

버튼 **5**를 길게 누르면 트렁크 리드가 열립니다.

경고

운전자의 책임

절대로 리모컨키를 차량 안에 두고 내리거나 어린이, 보호가 필요한 성인 또는 반려 동물을 잠시라도 차량 안에 남겨 두지 마십시오.

엔진 시동을 걸거나, 변속 레버 및 윈도우 등의 각종 장치를 조작하거나, 도어를 잠궈 본인(또는 반려 동물) 또는 타인이 사고를 당할 위험이 있습니다.

또한 덥거나 햇볕이 강한 날에는 차량 내부의 온도가 급속하게 상승하므로 심각한 위험에 처할 수 있습니다.

심각한 부상 또는 사망의 위험이 있습니다.

무선 리모컨키 사용 방법 및 주의 사항 (2/3)



■ 키 3

키는 엔진 시동을 걸거나 리모컨 기능이 작동하지 않을 때 도어의 잠금을 해제할 수 있습니다.

참고: 도난 경보 장치가 경계 상태로 설정되어 있는 경우 키로 도어를 열면 도난 경보가 울립니다. 도난 경보는 리모컨키로 도어 잠금을 해제하거나 시동을 걸면 해제됩니다.

▶ 키를 사용하려면

키의 사용법 ➥ 1.12

▶ 키 접기/펼침

버튼 **4**를 누른 상태에서 키 **3**을 화살표 방향으로 완전히 접습니다.

키가 접힌 상태에서 버튼 **4**를 누르면 키가 펼쳐집니다.

주의

리모컨키가 구부러지거나 충격을 받지 않도록 주의하시기 바랍니다. 특히 바지 뒷주머니에 넣고 자리에 앉을 경우 리모컨키에 충격이 가해질 수 있으며, 의도하지 않은 차량 작동을 야기할 수 있으니 주의하십시오.

주의

리모컨키를 뜨겁거나 차가운 곳 또는 습기가 많은 곳에 두지 마십시오.

리모컨키가 물에 닿으면 고장의 원인이 되므로 물에 닿았을 때는 바로 닦아 주십시오.

세탁기에 넣거나 장시간 물에 담그지 마십시오.

리모컨키를 교체하거나 추가로 리모컨키가 필요한 경우

만약 리모컨키를 분실하였거나 추가적인 리모컨키가 필요할 경우, 지정 정비업소에서 구입할 수 있습니다.

단, 리모컨키 구입 신청 후 수령 시까지는 수 주 소요될 수 있으므로 리모컨키를 분실하지 않도록 유의하십시오.

만약 리모컨키를 교체할 경우 지정 정비업소에서 차량과 **모든 리모컨키**의 초기화 및 재등록을 실시해야 합니다.

리모컨키는 한 차량에 최대 4개까지 사용가능합니다.

무선 리모컨키 사용 방법 및 주의 사항 (3/3)

■ 리모컨키 작동 범위

작동 범위는 주변 환경에 따라 달라질 수 있습니다. 리모컨키를 가지고 있을 때 실수로 버튼을 눌러 차량의 도어를 잠금/잠금해제하지 않도록 주의하시기 바랍니다.

■ 리모컨 기능이 작동하지 않거나 작동 범위가 변하는 경우

- 리모컨키 배터리에 이상이 있거나 방전되었을 경우
- 리모컨키와 같은 주파수를 사용하는 전기 장비(휴대전화, 무전기, 비디오 게임기, 타 차량의 스마트카드/리모컨 등)를 사용하고 있을 경우
- 차량이 고주파의 전자기장 내에 있을 경우(경찰서, 관공서, 방송국, 군부대, 송신탑, 공항, 항구 근처 등)
- 날씨가 매우 추운 경우

■ 배터리 관리

반드시 사용한 배터리와 동일한 규격의 배터리를 사용하고 정상 상태의 제품을 올바르게 장착해야 합니다. 배터리의 수명은 약 2년입니다.

배터리 교환 방법 ➥ 5.22

경고

- 사용한 배터리(또는 새 배터리)는 어린이의 손에 닿지 않도록 하십시오.
- 배터리를 삼키지 마십시오. 인체에 치명적인 화상 또는 위험이 있습니다.
- 배터리를 삼킨 경우 또는 배터리가 인체에 삽입된 경우 가능한 빨리 의사와 상담하십시오.

인텔리전트 스마트카드 사용 방법 및 주의 사항 (1/5)



■ 인텔리전트 스마트카드의 기능

(차량 사양에 따라서)

1 모든 도어 및 트렁크 리드의 잠금해제 버튼

2 모든 도어 및 트렁크 리드의 잠금 버튼

3 트렁크 리드 열기 버튼

4 원거리 헤드램프 일시 점등 버튼



■ 스마트카드의 쓰임

– 도어 및 트렁크 리드의 잠금/잠금해제

– 원격으로 차량의 램프 점등

차량을 잠금/잠금해제하는 데 두 가지 방법이 있습니다.

– 핸즈 프리 모드

– 인텔리전트 스마트카드

■ 핸즈 프리 모드

핸즈 프리 모드일 때 스마트카드가 액세스 존 **5** 내에 있을 경우 모든 도어와 트렁크 리드를 잠금/잠금해제할 수 있습니다.

참고: 차량 사양에 따라서 멀티미디어 스크린을 통해 핸즈 프리 모드를 비활성화시킬 수 있습니다. 해당하는 멀티미디어 사용설명서를 참고하십시오.

스마트카드가 액세스 존 **5**에 있더라도 전파가 방해받을 수 있는 위치(금속제 물건 근처 등)에 있으면 기능이 작동하지 않을 수 있습니다.

인텔리전트 스마트카드 사용 방법 및 주의 사항 (2/5)

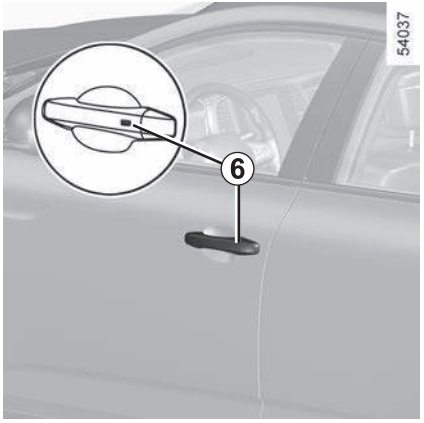



▶ 핸즈 프리 잠금해제(오토 오프닝 기능)

스마트카드를 가지고 액세스 존으로 진입하면 모든 도어의 잠금이 해제됩니다.

비상 점멸 표시등이 **한 번 점멸**하여 모든 도어와 트렁크 리드가 잠금 해제되었음을 알려줍니다.

버튼 **7**을 누르면 차량의 잠금이 해제되고 트렁크 리드가 열립니다.

▶ 핸즈 프리 잠금 (오토 클로징 기능)

모든 도어와 트렁크 리드가 닫힌 상태에서 스마트카드를 가지고 액세스 존을 벗어나면 자동으로 도어와 트렁크 리드가 잠깁니다.

약 4초간 비상 점멸 표시등이 **두 번 점멸**하고, 확인을 위해 경고음이 울려 모든 도어와 트렁크 리드가 잠겼음을 알려줍니다.

참고: 스마트 카드 배터리에 이상이 있거나 방전된 경우 오토 클로징 기능이 작동되지 않을 수 있습니다.➥ 1.12

주의

반드시 육안으로 비상 점멸 표시등이 두 번 점멸하여 도어와 트렁크 리드가 잠겼음을 확인하십시오.

▶ 도어 손잡이 버튼을 이용한 잠금

모든 도어와 트렁크 리드가 닫힌 상태에서 스마트카드가 액세스 존 내에 있을 때 도어 손잡이의 버튼 **6**을 누르면 차량이 잠깁니다.

참고: 스마트카드가 액세스 존 내에 있지 않으면 도어 손잡이 버튼 **6**으로 차량을 잠글 수 없습니다.

▶ 잠금 기능의 특징

차량을 잠근 뒤 약 3초간은 도어의 잠금이 해제되지 않습니다.
도어 또는 트렁크 리드가 제대로 닫혀있지 않은 경우:

- 차량을 잠그면 차량은 잠겼다 바로 잠금 해제되고 비상 점멸 표시등도 점멸하지 않습니다.
- 오토 클로징 기능으로도 차량을 잠글 수 없습니다.

주의

인텔리전트 스마트카드의 작동 범위와 차량이 잠기는 거리는 주변 환경에 따라 달라질 수 있습니다. 인텔리전트 스마트카드를 가지고 있을 때 실수로 버튼을 눌러 도어를 잠그거나 잠금을 해제하지 않도록 주의하십시오.



▶ 잠금 기능의 특징 (계속)

엔진 시동이 꺼진 후 스마트카드가 액세스 존 내에 15분 이상 있는 경우, 이후 액세스 존을 벗어나도 오토 클로징 기능은 작동하지 않습니다.

스마트카드가 차량 내부 **8**에 있는 경우 차량은 오토 클로징 기능으로 잠기지 않습니다.

스마트카드의 버튼을 이용하여 차량을 잠그면 도어 또는 트렁크 리드가 열리지 않습니다.

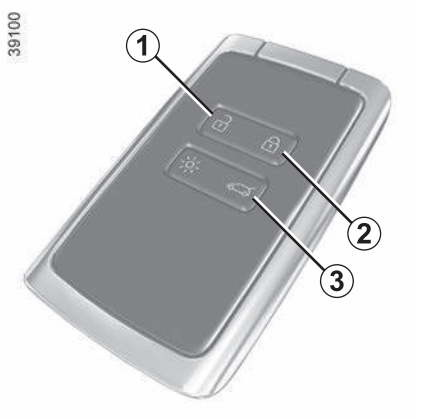

■ 스마트카드를 이용한 잠금/잠금해제

▶ 스마트카드를 이용한 잠금해제

버튼 **1**을 누르면 비상 점멸 표시등이 **한 번 점멸**하여 차량이 잠금 해제되었음을 알려줍니다.

▶ 스마트카드를 이용한 잠금

모든 도어와 트렁크 리드가 닫힌 상태에서 버튼 **2**를 누르면 차량이 잠깁니다.

비상 점멸 표시등이 **두 번 점멸**하여 차량이 잠겼음을 알려줍니다.

참고: 차량을 잠글 수 있는 차량까지의 최대 거리는 차량 주변의 상황에 따라 달라집니다.

▶ 특징

도어 또는 트렁크 리드가 열려 있거나 제대로 닫히지 않은 경우 차량은 잠기지 않고 비상 점멸 표시등은 점멸하지 않습니다.

엔진 시동이 걸린 상태에서, 도어가 열렸다 닫히고 스마트 카드가 차량 내부 **8**에 있지 않은 경우 "스마트카드를 인식할수없습니다" 메시지가 계기판에 나타나 차량 내부에 스마트카드가 없음을 알려줍니다. 이는 운전자가 아닌 다른 승객이 스마트카드를 가지고 내리는 일을 막아줄 수 있습니다.

스마트카드가 다시 감지되면 경보는 해제됩니다.

▶ 트렁크 리드 열림

매직 트렁크 기능이 없는 차량의 경우 버튼 **3**을 눌러 트렁크 리드를 열 수 있습니다.

엔진 시동이 걸려 있을 경우 스마트카드의 버튼은 작동되지 않습니다.

인텔리전트 스마트카드 사용 방법 및 주의 사항 (4/5)



■ 원거리 라이팅

(차량 사양에 따라서)

버튼 **4**를 누르면 약 20초간 헤드램프와 차폭등, 그리고 차량 내부 램프가 점등합니다.

버튼 **4**를 다시 한 번 누르면 점등된 램프가 꺼집니다.

이 기능은 예를 들면 먼 거리에서 주차해둔 차를 찾을 때 사용하면 편리합니다.

■ 스마트카드 작동범위

작동 범위는 주변 환경에 따라 달라질 수 있습니다. 스마트카드를 가지고 있을 때 실수로 버튼을 눌러 도어를 잠그거나 잠금을 해제하지 않도록 주의하십시오.

스마트카드를 교체하거나 추가로 스마트카드가 필요한 경우

만약 스마트카드를 분실하였거나 추가적인 카드가 필요할 경우 지정 정비업소에서 구입할 수 있습니다.

스마트카드 구입 신청 후 수령시까지 수주 소요될 수 있으므로 스마트카드를 분실하지 않도록 유의하십시오.

만약 스마트카드를 교체할 경우 지정 정비업소에서 차량과 **모든 스마트카드**의 초기화 및 재등록을 실시해야 합니다.

스마트카드는 한 차량에 최대 4개까지 사용 가능합니다.

경고

운전자의 책임

절대로 스마트카드를 차량 안에 두고 내리거나 어린이, 보호가 필요한 성인 또는 반려동물을 잠시라도 차량 안에 홀로 남겨 두지 마십시오.

엔진 시동을 걸거나, 변속레버, 윈도우 등의 각종 장치를 조작하거나, 도어를 잠궈 본인(또는 반려동물) 또는 타인이 사고를 당할 위험이 있습니다.

또한 덥거나 햇볕이 강한 날에는 차량 내부의 온도가 급속하게 상승하므로 심각한 위험에 처할 수 있습니다.

심각한 부상 또는 사망의 위험이 있습니다.

인텔리전트 스마트카드가 적용된 차량의 경우, 스마트카드가 차량 외부에 있더라도 스마트카드 감지지역에 근접해 있는 상태에서 페달을 밟고 엔진 START 버튼을 누르면 시동이 걸릴 수 있으니 주의하십시오.

인텔리전트 스마트카드 사용 방법 및 주의 사항 (5/5)

■ 스마트카드가 작동하지 않거나 작동 범위가 변하는 경우

- 스마트카드 배터리에 이상이 있거나 방전되었을 경우
- 스마트카드와 같은 주파수를 사용하는 전기 장비(휴대전화, 무전기, 비디오 게임기, 타 차량의 스마트카드/리모컨 등)를 사용하고 있을 경우
- 차량이 고주파의 전자기장 내에 있을 경우(경찰서, 관공서, 방송국, 군부대, 송신탑, 공항, 항구 근처 등)
- 날씨가 매우 추운 경우

주의

스마트카드를 뜨겁거나 차가운 곳 또는 습기가 많은 곳에 두지 마십시오.

스마트카드가 물에 닿으면 고장의 원인이 되므로 물에 닿았을 때는 바로 닦아 주십시오.

세탁기에 넣거나 장시간 물에 담그지 마십시오.

■ 배터리 관리

반드시 사용한 배터리와 동일한 규격의 배터리를 사용하고 정상 상태의 제품을 올바르게 장착해야 합니다.

배터리의 수명은 약 2년입니다. 계기판에 "스마트카드전지를 교체해 주십시오" 메시지가 표시될 경우 즉시 카드 내부의 배터리를 교체해야 합니다. ➥ 5.24

주의

스마트카드가 구부러지거나 충격을 받지 않도록 주의하시기 바랍니다. 특히 바지 뒷주머니에 넣고 자리에 앉을 경우 카드에 충격이 가해질 수 있으며, 의도하지 않은 차량 작동을 야기할 수 있으니 주의하십시오.

스마트카드의 배터리가 방전되었더라도 차량 시동을 걸거나 차량의 모든 도어를 잠그거나 잠금을 해제할 수 있습니다. ➥ 1.12 ➥ 2.10

경고

- 사용한 배터리(또는 새 배터리)는 어린이의 손에 닿지 않도록 하십시오.
- 배터리를 삼키지 마십시오. 인체에 치명적인 화상 또는 위험이 있습니다.
- 배터리를 삼킨 경우 또는 배터리가 인체에 삽입된 경우 가능한 빨리 의사와 상담하십시오.

도어의 열기 및 닫기 (1/2)



■ 차량 외부에서 도어 열기

도어가 잠금해제된 상태거나 스마트카드가 액세스 존 내에 있을 때, 도어 손잡이 **1**을 잡아 당겨 도어를 열어 주십시오.

경고

안전을 위해 차량 정차 시에만 도어를 열거나 닫으십시오.

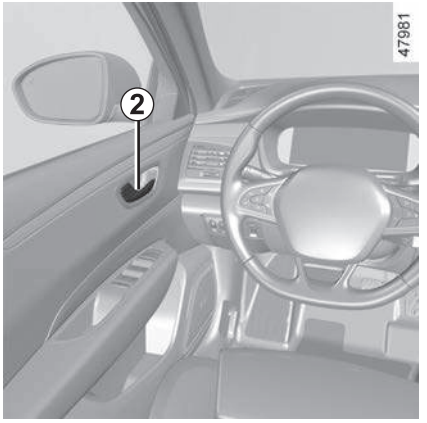

■ 차량 내부에서 도어 열기

도어가 잠긴 상태에서 도어 핸들 **2**를 운전석의 경우 한번, 동승석 또는 뒷좌석의 경우 두 번 잡아 당겨 도어를 열어주십시오.

참고: 모든 도어가 잠겨 있는 상태에서 운전석 도어 핸들을 잡아 당기면 운전석 도어가 열리고 모든 도어의 잠금이 해제됩니다.

■ 헤드램프 켜짐 경고음

만약 시동을 끄고 헤드램프를 켠 상태에서 운전석 도어를 열면, 헤드램프가 켜져 있음을 알리는 경고음이 울립니다.

주의: 헤드램프를 소등하지 않으면 배터리가 방전될 수 있습니다.

경고

도어를 열거나 닫을 때, 도어 가까이에 동물이나 사람이 없는지 확인하고 손이나 머리 등 신체 부위가 끼이거나 부딪치지 않도록 주의하십시오.

심각한 부상의 위험이 있습니다.



■ 도어 및 트렁크 열림 경보

정차 시 도어 또는 트렁크가 열리거나 제대로 닫혀있지 않은 경우 경고등 **3** 및 **4**가 점등합니다.

차속 약 20km/h 이상에서 도어나 트렁크가 열려 있거나 확실히 닫혀 있지 않다면 "도어가 열려 있습니다"나 "트렁크가 열려 있습니다"(열려 있는 부위에 따라) 메시지가 계기판에 나타나고 경고음이 약 40초간 또는 열린 부위가 닫힐 때까지 울립니다.

경고

운전자의 책임

절대로 리모컨키 또는 스마트 카드를 차량 안에 두고 내리거나 어린이, 보호가 필요한 성인 또는 반려동물을 잠시라도 차량 안에 홀로 남겨 두지 마십시오.

엔진 시동을 걸거나, 변속 레버 및 윈도우 등의 각종 장치를 조작하거나, 도어를 잠궈 본인(또는 반려동물) 또는 타인이 사고를 당할 위험이 있습니다.

또한 덥거나 햇볕이 강한 날에는 차량 내부의 온도가 급속하게 상승하므로 심각한 위험에 처할 수 있습니다.

심각한 부상 또는 사망의 위험이 있습니다.

도어의 잠금 및 잠금해제 (1/3)

■ 리모컨키 또는 스마트카드가 작동하지 않는 경우

특정 상황에서, 리모컨키 또는 스마트카드가 작동하지 않거나 작동 범위가 변할 수 있습니다.

- 리모컨키 또는 스마트카드 배터리에 이상이 있거나 방전되었을 경우
- 스마트카드와 같은 주파수를 사용하는 전기 장비(휴대전화, 무전기, 비디오 게임기, 타 차량의 스마트카드/리모컨 등)를 사용하고 있을 경우
- 차량이 고주파의 전자기장 내에 있을 경우(경찰서, 관공서, 방송국, 군부대, 송신탑, 공항, 항구 근처 등)
- 날씨가 매우 추운 경우

위의 경우에는,

- 운전석 도어에서 리모컨키 또는 스마트카드의 비상키를 사용할 수 있습니다.
- 차량 내부의 도어 잠금/잠금 해제 장치를 사용할 수 있습니다.





■ 리모컨키 또는 스마트카드의 비상키를 사용한 도어 잠금 및 잠금해제

▶ 스마트카드에 내장된 비상키

스마트카드가 작동하지 않을 때 스마트카드에 내장된 비상키 **1**을 사용하여 도어를 잠그거나 잠금해제할 수 있습니다.

스마트 카드를 분리하려면 카드의 뒷면 **2**의 상단을 누른 상태로 화살표 **A** 방향으로 밀어내면 뒷면이 분리됩니다.

주의

도난 경보 장치가 경계상태로 설정되어 있는 경우 키로 도어를 잠금해제하면 도난 경보가 울립니다.
➥ 1.18

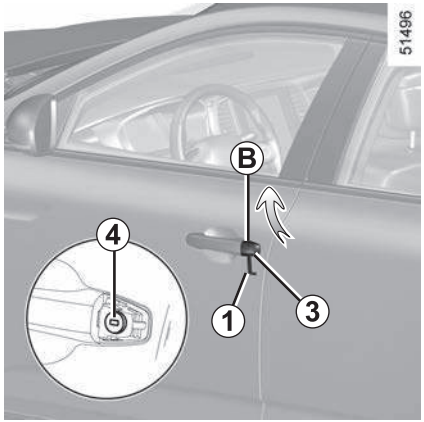

▶ 리모컨키 또는 비상키 사용

– 운전석 도어 손잡이의 홈 **3**에 비상키 **1** 또는 리모컨키를 끼우고 위로 당겨 커버 **B**를 벗기면 키 홀 **4**가 있습니다.

– 리모컨키 또는 비상키를 키 홀 **4**에 꽂은 후 돌려서 도어를 잠그거나 잠금해제할 수 있습니다.

비상키의 사용을 마치면 스마트카드 안으로 다시 넣으십시오.



■ 수동으로 도어 잠금

(차량 사양에 따라서)

도어를 열고 리모컨키 또는 스마트카드의 비상키(이어지는 내용을 참고하십시오)를 사용하여 나사 **5**를 돌린 뒤 도어를 닫으면 차량 외부로부터 도어가 잠기게 됩니다.

이 때에는 차량 안에서 도어를 열거나 키를 이용하여 운전석 도어를 열 경우 도어가 열립니다.



■ 어린이 보호 잠금 장치(차량 내부에서 도어 잠금)

뒷좌석 도어를 안쪽에서 열지 못하도록 하려면 레버 **6**을 LOCK 방향으로 밀어 주십시오. 레버 **6**을 LOCK 방향으로 했더라도 외부에서는 도어를 열 수 있습니다.

경고

주행 중 어린이가 도어를 열 경우 심각한 부상 또는 사망의 우려가 있습니다. 어린이를 태웠을 경우에는 되도록 어린이 보호 잠금 장치를 LOCK 방향으로 하십시오.

도어의 잠금 및 잠금해제 (3/3)

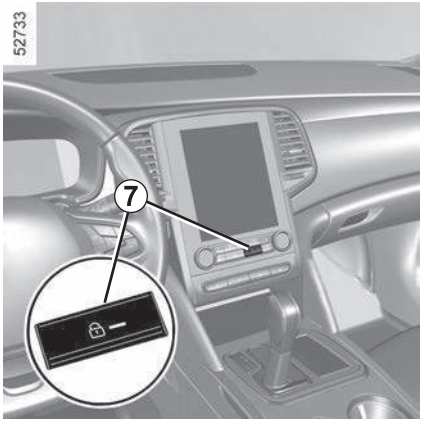

■ 중앙 도어 잠금 버튼(차량 내부에서 잠금/잠금해제)

버튼 **7**은 모든 도어 및 트렁크를 동시에 잠금 또는 잠금해제할 수 있습니다.

만약 도어 및 트렁크가 열려 있거나 확실히 닫혀 있지 않다면, 버튼 **7**을 눌러도 도어 및 트렁크는 잠겼다가 곧바로 잠금해제됩니다.

하나 이상의 도어 또는 트렁크가 열려 있는 경우에도 닫혀있는 다른 도어를 잠글 수 있습니다. **엔진 시동을 끄고** 버튼 **7**을 5초 이상 눌러주십시오.

■ 스마트카드 없이 도어 잠금(스마트 카드가 작동하지 않는 경우 등)

엔진 시동을 끄고 도어 또는 트렁크를 연 상태에서, 버튼 **7**을 5초 이상 누르면 모든 도어가 잠깁니다.

그리고 열려 있는 도어를 닫으면 모든 도어가 잠기게 됩니다.

차량 외부에서의 도어 잠금해제는 스마트 카드를 이용해서만 가능합니다. 비상키로 잠금해제하는 경우 도난 경보가 울립니다.
➥ 1.18

경고

만약 운전 중에 도어를 잠금 상태로 유지한다면, 위험 상황 발생 시 도움을 받고자 할 때 외부에서 도어를 열지 못하여 도움을 받지 못할 수 있습니다.

■ 도어 및 트렁크 잠김 표시등

엔진 시동이 걸린 상태에서 버튼 **7**에 있는 표시등이 도어가 잠겨 있는지 알려 줍니다.

– 표시등이 켜져 있는 경우: 잠금 상태

– 표시등이 꺼져 있는 경우: 잠금해제 상태

외부에서 모든 도어를 잠갔을 경우에는 표시등이 약 1분간 점등되고 그 후 소등됩니다.

경고

운전자의 책임

절대로 리모컨키 또는 스마트 카드를 두고 내리거나 어린이, 보호가 필요한 성인 또는 반려동물을 잠시라도 차량 안에 홀로 남겨두지 마십시오.

엔진 시동을 걸거나, 변속 레버 및 윈도우 등의 각종 장치를 조작하거나, 도어를 잠궈 본인(또는 반려동물)또는 타인이 사고를 당할 위험이 있습니다.

또한 덥거나 햇볕이 강한 날에는 차량 내부의 온도가 급속하게 상승하므로 심각한 위험에 처할 수 있습니다.

심각한 부상 또는 사망의 위험이 있습니다.

차속 감응 오토 도어록

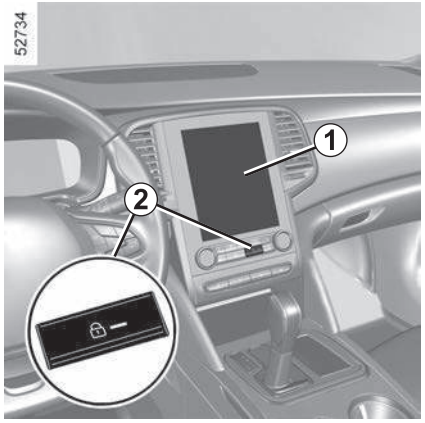

■ 차속 감응 오토 도어록

차량 주행 중, 차속이 10km/h 이상이 되면 시스템이 자동으로 도어를 잠급니다.

아래의 경우 도어 잠금이 해제됩니다.

– 중앙 도어 잠금 버튼 **2**를 눌렀을 경우

– 정차 시 차량 내부에서 앞좌석 도어를 열었을 경우

참고: 도어를 열거나 닫은 후 차속이 10km/h 이상이 되면 도어가 다시 자동으로 잠기게 됩니다.

▶ 기능 활성화/비활성화

기능을 활성화하려면, 차량이 정차되어있고 엔진 시동이 걸려 있는 상태에서 알림음이 들릴 때까지 버튼 **2**를 누르십시오.

기능을 비활성화하려면, 차량이 정차되어있고 엔진 시동이 걸려 있는 상태에서 알림음이 들릴 때까지 버튼 **2**를 누르십시오.

또한 차량 사양에 따라서 멀티미디어 스크린 **1**을 통해 이 기능을 활성화 및 비활성화 할 수 있습니다. 해당 멀티미디어 사용설명서를 참고하십시오.

▶ 작동 불량

만약 작동 불량이 발생했다면(차속 감응 오토 도어록이 작동하지 않거나 버튼 **2**의 표시등이 도어가 잠겼을 때 점등하지 않음 등), 모든 도어가 올바르게 닫혀 있는지 확인하십시오. 만약 모든 도어가 올바르게 닫혀 있는 상태에서 작동 불량이 발생했다면, 지정 정비업소에서 점검을 받으십시오.

경고

운전자의 책임

만약 운전 중에 도어를 잠금 상태로 유지한다면, 위험 상황 발생 시 도움을 받고자 할 때 외부에서 도어를 열지 못하여 도움을 받지 못할 수 있습니다.

매직 트렁크 (1/2)

차량 사양에 따라서 다음 중 하나의 방법으로 트렁크 리드를 열 수 있습니다.

- 무선 리모컨 키 또는 스마트카드의 트렁크 리드 열기 버튼을 사용하는 경우
- 트렁크에 있는 열기 버튼을 사용하는 경우
- 운전석 도어에 있는 트렁크 리드 열기 버튼을 사용하는 경우
- 매직 트렁크 기능을 사용하는 경우

■ 매직 트렁크 기능 작동 조건

- 차량이 정차된 상태여야 합니다.
- 얼음이나 눈이 있는 경우, 트렁크 리드를 열기 위해서 얼음이나 눈을 제거해야 합니다.
- 배터리가 방전되거나 교체된 경우, 트렁크 리드를 닫아 (필요한 경우 수동으로) 트렁크 모터를 다시 시작해야 합니다.

매직 트렁크 시스템에 손상을 가하지 않으려면 기능 작동 시 트렁크 리드에 힘을 가하지 마십시오.

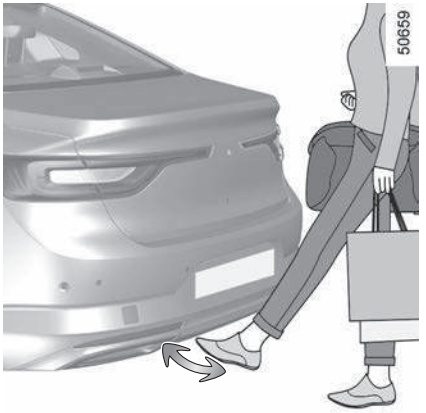

■ 매직 트렁크 기능으로 트렁크 리드 열기

이 기능은 트렁크 리드를 열 손이 부족할 때 열 수 있게 해줍니다.

차량이 정차했을 때, 스마트카드를 소지하고 범퍼로부터 약 40cm 정도 떨어진 상태에서 **차량 뒤 번호판 아래 부분**의 허공에 킥 동작을 하십시오.

킥 동작을 하고 발을 빼면 센서가 이를 감지하여 트렁크 리드가 자동으로 열립니다.

트렁크 리드를 열거나 닫을 때 주변에 방해물이 없는지 확인하십시오.

주의

– 킥 동작 이후 범퍼를 만지지 마십시오. 기능이 정상적으로 작동하지 않을 수 있습니다.

- 킥 동작을 옆으로 하지 마십시오. 센서가 동작을 감지하지 않을 수 있습니다.
- 킥 동작 시 발이 범퍼 하단부에 너무 오래 머무르게 되면 기능이 제대로 작동하지 않으므로, 이 경우 발 빼는 동작을 더 빨리 하십시오.
- 킥 동작을 차량과 너무 근접한 상태에서 하면 기능이 제대로 작동하지 않을 수 있습니다.
- 세차 시 트렁크 리드가 자동으로 열릴 수 있으므로 세차 중에는 반드시 스마트카드를 스마트카드 감지영역으로부터 멀리 하십시오.
- 센서부가 소금기 등으로 오염된 경우 기능이 제대로 작동하지 않을 수 있습니다.
- 반드시 센서가 감지하는 부위에서 킥 동작을 해야 합니다. 배기 시스템 주변은 뜨거울 수 있습니다.

매직 트렁크 (2/2)

▶ 매직 트렁크 기능의 활성화 및 비활성화

멀티미디어 스크린의 홈 화면에서 [메뉴]–[설정]–[차량 구성]–[액세스]–[핸즈프리 잠금/잠금해제] 를 차례로 선택하고 [ON] 또는 [OFF]를 눌러 기능을 활성화 및 비활성화할 수 있습니다.

참고: 이 기능은 스마트카드의 핸즈 프리 기능도 포함합니다.

▶ 매직 트렁크 기능의 특징

– 며칠 동안 차량의 운행이 없었거나 또는 차량이 잠금해제된 지 약 15분 후에는 매직 트렁크 기능을 사용할 수 없습니다. 기능을 다시 사용하려면 스마트카드의 잠금해제 버튼을 사용하십시오.

– 차량에 견인바를 장착했거나 고주파 지역에 정차되어 있는 경우 매직 트렁크 기능이 작동하지 않을 수 있습니다.

■ 사용 시 주의사항

트렁크 리드를 열기 전 반드시 주변 환경이 트렁크를 열 수 있도록 충분히 조성되어 있는지 확인하십시오.

■ 작동 불량

날씨가 매우 추워 해당 기능의 연결부가 얼어붙은 경우 기능이 작동하지 않을 수 있습니다.

경고

트렁크 리드를 열거나 닫을 때, 트렁크 가까이에 동물이나 사람이 없는지 확인하고 손이나 머리 등 신체 부위가 끼이거나 부딪치지 않도록 주의하십시오.

심각한 부상의 위험이 있습니다.

경고

안전상의 이유로 반드시 차량이 정차 시에 도어 또는 트렁크 리드를 열거나 닫으십시오.

부상의 위험이 있습니다.

경고

운전자의 책임

절대로 리모컨키 또는 스마트카드를 차량 안에 두고 내리거나 어린이, 보호가 필요한 성인 또는 반려 동물을 잠시라도 차량 안에 남겨 두지 마십시오.

엔진 시동을 걸거나, 변속레버 및 윈도우 등의 각종 장치를 조작하거나, 도어를 잠궈 본인(또는 반려 동물) 또는 타인이 사고를 당할 위험이 있습니다.

또한 덥거나 햇볕이 강한 날에는 차량 내부의 온도가 급속하게 상승하므로 심각한 위험에 처할 수 있습니다.

심각한 부상 또는 사망의 위험이 있습니다.

엔진 이모빌라이저와 도난 경보 장치

■ 엔진 이모빌라이저

이 시스템은 그 차량에 맞는 리모컨 키 또는 스마트카드를 가지고 있지 않을 경우 차량 시동을 걸지 못하도록 하는 시스템입니다.

차량 시동을 끄고 모든 도어를 잠그면 몇 초 이내에 자동으로 보호 시스템으로 들어갑니다.

만약 리모컨 키 또는 스마트카드에 문제가 있을 경우 계기판에 "스마트카드를 인식할 수없습니다" 메시지가 표시됩니다. 가능하다면 차량 구매 시 제공된 **다른** 리모컨키 또는 스마트카드를 사용하시기 바랍니다.

이 경우, 반드시 엔진 이모빌라이저 시스템 수리 자격이 있는 지정 정비업소에 방문하십시오.

주의

엔진 이모빌라이저(전자 제어 장치, 배선 등) 시스템을 임의로 수리나 개조를 할 경우 위험할 수 있습니다. 반드시 지정 정비업소에서 점검 및 수리를 받으시기 바랍니다.

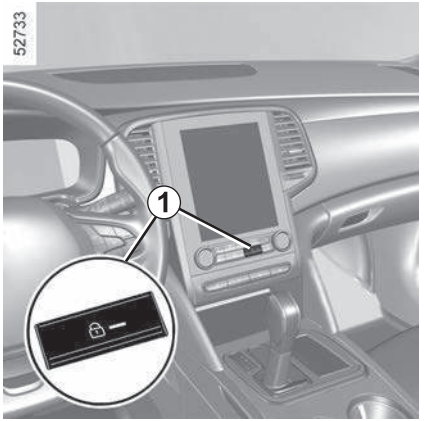

■ 도난 경보 장치

도난 경보 장치가 경계상태로 설정되면 리모컨키 또는 스마트카드를 사용하지 않고 도어 또는 트렁크를 여는 경우 경음기가 울리고 비상 점멸 표시등이 점멸합니다.

참고: 비상 키를 사용해 운전석 도어를 열면 도난 경보가 울립니다. 경보를 해제하려면 리모컨키 또는 스마트카드의 도어 또는 트렁크 잠금해제 버튼을 누르거나 엔진시동을 켜십시오.

스마트카드 배터리에 이상이 있거나 방전된 경우 ➥ 2.10

▶ 경계 설정

다음 중 하나의 방법으로 경계 설정을 할 수 있습니다.

- 시동을 끄고 도어를 모두 닫은 후, 리모컨키 또는 스마트카드 잠금 버튼을 눌러 도어를 잠급니다.
- 엔진 시동을 끄고 앞좌석 도어 하나를 엽니다. 버튼 **1**을 약 5초 간 눌러 모든 도어 및 트렁크 리드를 잠근 후 도어를 닫습니다.

▶ 경보

경음기가 약 4분간 울리고, 비상 점멸 표시등이 점멸합니다. 경보 도중 경보를 멈추려면 리모컨키 또는 스마트카드로 도어의 잠금을 해제하십시오.

▶ 경계 해제

경계상태에서 리모컨키 또는 스마트카드의 도어 또는 트렁크 잠금해제 버튼을 누르면 경계가 해제됩니다.

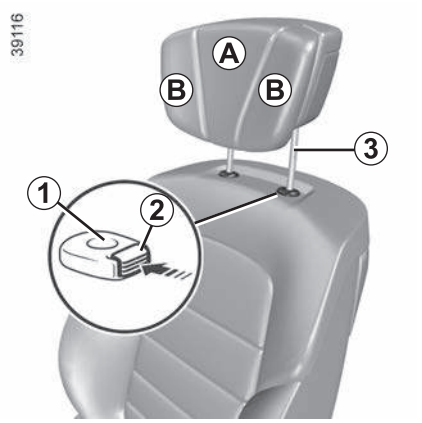

■ 헤드레스트 올리기

헤드레스트가 원하는 위치에 올 때까지 위쪽으로 당깁니다. 안전을 위해 잘 고정되었는지 확인하십시오.

■ 헤드레스트 내리기

버튼 **2**를 누르고 헤드레스트를 원하는 위치에 올 때까지 아래쪽으로 누릅니다. 안전을 위해 잘 고정되었는지 확인하십시오.

■ 헤드레스트 각도 조절

(차량 사양에 따라서)

헤드레스트의 **A** 부분을 원하는 위치까지 밀거나 당겨서 각도를 조절합니다. 안전을 위해 잘 고정되었는지 확인하십시오.

■ 프레스티지 헤드레스트

(차량 사양에 따라서)

헤드레스트의 **B** 부분을 접거나 펼칠 수 있습니다.

■ 헤드레스트 분리

헤드레스트를 가장 높은 위치까지 올립니다(필요할 경우 시트 등받이를 뒤로 젖힙니다). 버튼 **2**를 누르고 분리될 때까지 들어 올립니다.

■ 헤드레스트 장착

헤드레스트 봉 **3**이 깨끗한지 확인하십시오. 헤드레스트 봉 **3**을 구멍 **1**에 끼웁니다(필요한 경우 시트 등받이를 뒤로 젖힙니다). 헤드레스트가 잠길 때까지 밀어 넣은 후 버튼 **2**를 누르고 원하는 높이로 조절합니다. 헤드레스트가 잘 고정되었는지 확인하십시오.

경고

헤드레스트를 올바르게 장착하지 않을 경우 사고 시 심각한 부상을 입을 수 있습니다. 다음과 같이 헤드레스트가 올바르게 장착되었는지 확인하십시오.

– 헤드레스트 봉 **3**을 상하로 움직여 보아 제대로 고정되어 있는지 확인하십시오.

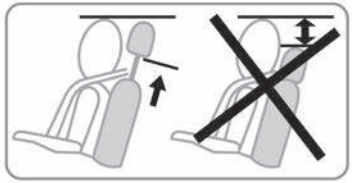

경고

헤드레스트는 중요한 안전 장치입니다. 헤드레스트를 제거한 상태로 주행하지 마십시오.

항상 올바른 위치에 있는지 확인하십시오. 머리와 헤드레스트 사이의 거리는 가능한 좁아야 합니다.

헤드레스트의 윗부분은 머리 윗부분과 동일 선 상에 있어야 합니다.



■ 시트 조절 (수동식)

(차량 사양에 따라서)

▶ 시트 앞/뒤 조절

핸들 **1**을 들어올린 상태에서 시트를 앞/뒤로 움직여 적당한 위치로 조절한 후 핸들을 놓습니다. 조절 후 시트가 움직이지 않는지 다시 확인하십시오.

▶ 시트 쿠션 높이 조절

레버 **2**를 필요한 만큼 움직입니다. 레버를 위로 올리면 시트가 올라가고 아래로 내리면 시트가 내려갑니다.

▶ 시트 등받이 각도 조절

레버 **3**을 들어 올린 상태에서 각도를 조절한 후 레버를 놓습니다. 조절 후 시트 등받이가 움직이지 않는지 다시 확인하십시오.

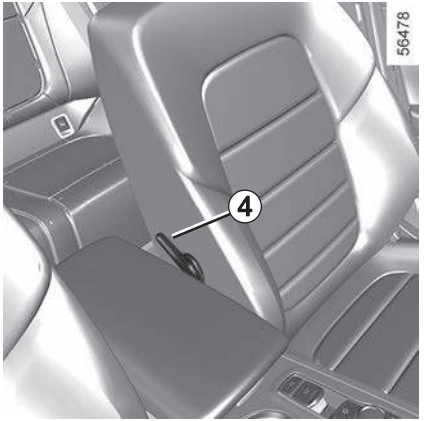

▶ 운전석 요추 받침 장치

레버 **4**를 내려서 허리 받침을 증가시키거나 올려서 허리 받침을 줄일 수 있습니다.

■ 시트 조절 (전동식)

(차량 사양에 따라서 조절 버튼의 수가 다를 수 있습니다.)

버튼 **5**를 눌러 멀티미디어 스크린의 시트 메뉴를 선택할 수 있습니다.

▶ 시트 앞/뒤 조절

스위치 **8**을 앞/뒤로 움직입니다.

▶ 시트 쿠션 높이 조절

스위치 **8**의 뒷부분을 위/아래로 움직입니다.

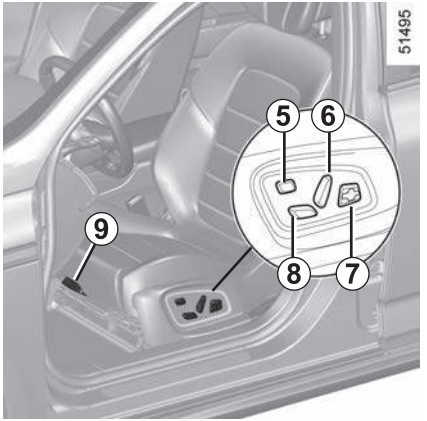

▶ 시트 등받이 각도 조절

스위치 **6**의 윗부분을 앞/뒤로 움직입니다.

▶ 시트 등받이 요추 받침 장치

스위치 **7**을 앞/뒤/위/아래로 움직여 허리 받침을 증가시키거나 줄일 수 있습니다.

▶ 시트 쿠션 각도 조절

스위치 **8**의 앞부분을 위/아래로 움직입니다.

▶ 시트 쿠션 익스텐션 조절

레버 **9**를 들어 올린 상태에서 쿠션 익스텐션을 앞/뒤로 움직여 조절한 뒤 레버를 놓습니다. 조절 후 쿠션 익스텐션이 움직이지 않는지 확인하십시오.

주의

전동식 시트 조절 장치는 시트 내부 모터를 통해 작동됩니다. 조절이 끝나거나 시트 주변 물체에 의해 시트가 더 이상 이동하지 않으면 스위치에서 손을 떼십시오. 과도한 조작은 모터 및 전기 장치에 손상을 줄 수 있습니다.

■ 열선 시트

시동 스위치를 ON으로 합니다.

– 필요한 시트의 버튼 **10**을 처음으로 누르면 열선 시스템이 높음으로 작동하면서 두 개의 버튼 표시등이 모두 점등합니다.

– 열선 시스템이 높음으로 켜진 상태에서 버튼 **10**을 한 번 더 누르면 열선 시스템이 낮음으로 변경되면서 버튼 표시등이 하나만 점등합니다.

– 열선 시스템이 낮음으로 켜진 상태에서 버튼 **10**을 한 번 더 누르면 시스템이 꺼집니다.

■ 통풍 시트

(차량 사양에 따라서)

통풍 시트는 냉방 기능이 없이 실내 공기를 흡수하여 내보내는 방식으로 이루어집니다. 통풍 기능 수행을 위해 에어컨과 항시 함께 사용해야 합니다.

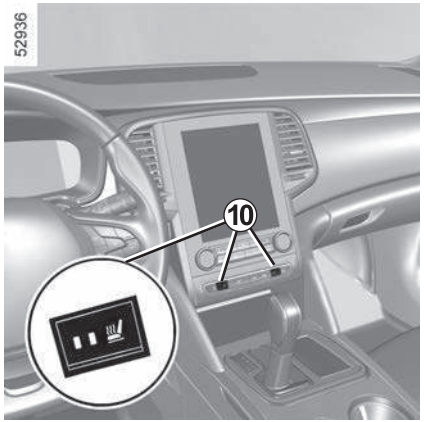

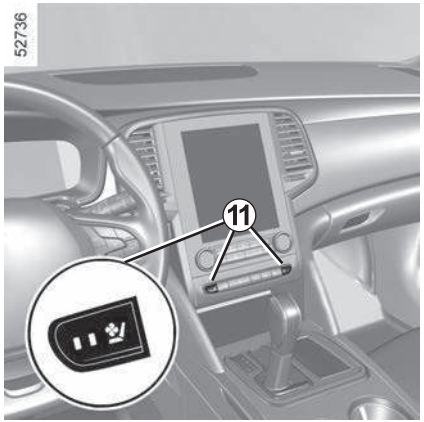

참고: 엔진 시동을 껐다 다시 켜면 열선 기능과 통풍 기능은 OFF됩니다.

시동 스위치를 ON으로 합니다.

– 필요한 시트의 버튼 **11**을 처음으로 누르면 통풍 시스템이 높음으로 작동하면서 두 개의 버튼 표시등이 모두 점등합니다.

– 통풍 시스템이 높음으로 켜진 상태에서 버튼 **11**을 한 번 더 누르면 통풍 시스템이 낮음으로 변경되면서 버튼 표시등이 하나만 점등합니다.

– 통풍 시스템이 낮음으로 켜진 상태에서 버튼 **11**을 한 번 더 누르면 시스템이 꺼집니다.

주의

– 물 등의 액체를 쏟았을 경우, 통풍 기능을 끄고 마른 수건으로 액체를 닦아낸 다음 완전히 건조시킨 후 사용하십시오.

– 시트를 세척할 때 시너, 벤젠, 알코올, 가솔린 등의 유기용제를 사용하지 마십시오. 통풍 기능을 손상시킬 수 있습니다.

– 요철 형태의 무거운 물건이나 날카로운 물건을 시트에 올려놓지 마십시오.

경고

앞좌석 사용 시 주의사항

–안전을 위해 정차했을 때만 시트 또는 열선 시트 및 통풍 시트를 조절하십시오. 교통 사고의 원인이 될 수 있습니다.

– 시트 등받이를 뒤로 심하게 기울이면 안전벨트의 효과가 감소됩니다. 시트 등받이를 적당한 각도로 조절하십시오.

– 운전석 및 운전석 근처 바닥에 고정되지 않은 물체를 두지 않도록 주의하십시오. 운행 중에 운전석 페달 아래로 흘러 들어갈 경우 페달 조작의 장애물이 되어 심각한 위험을 야기시킬 수 있습니다. 특히 운전석 바닥에는 아무것도 놓지 마십시오.

– 시트 등받이의 각도를 조절할 때 등받이를 간섭하는 물건이 없는지 확인하십시오. 간섭이 되면 등받이가 고정되지 않아 사고 시 심각한 부상을 입을 수 있습니다.

– 방석을 사용할 경우 탑승자와 시트의 마찰력이 줄어들어 충돌이나 급정차 시 엉덩이가 안전벨트의 아랫부분으로 미끄러져 나올 수 있으며 이 경우 안전벨트가 정상적인 기능을 하지 못해 심각한 부상을 입을 위험이 있습니다. 시트에 방석이나 기타의 물건을 깔고 운전하지 마십시오. 시트를 개조하지 마십시오.

– 시트 혹은 헤드레스트를 조절하는 동안에 시트 또는 헤드레스트의 움직이는 부분에 손이나 신체 일부를 넣지 마십시오. 생각지 못한 상처를 입을 수 있습니다. 또한 시트 밑에 떨어진 물건을 찾기 위해 손을 집어넣는 경우에도 주의하십시오.

– 유아, 어린이, 노약자, 술에 취한 사람, 수면제나 감기약을 복용한 사람들이 열선 시트를 사용하는 경우에는 저온 화상 또는 발열 등의 위험이 있습니다.

참고: 저온 화상이란 피부가 40~50℃ 정도의 온도에 장시간 노출되었을 때 열에 의하여 화상을 입는 것을 말합니다. 통증이나 열을 그다지 느끼지 못하는 사이에 화상을 입을 수 있으므로 주의하십시오.

– 시트의 겉 재질을 교체하지 마십시오. 열선 기능 손상으로 인해 화재가 발생할 수 있습니다.

– 방석 또는 담요와 함께 열선 시트를 장시간 사용하면 시스템이 과열될 수 있으니 주의하십시오.

– 차량 내부에 아무도 없을 때 열선 시트를 켜놓지 마십시오.

– 화기(라이터 등), 리튬 이온 배터리로 작동하는 전자 제품(전자담배 등)을 차량 안에 두지 마십시오. 여름철에는 차량 내부가 고온으로 상승하므로 화재의 위험이 있습니다. 또한 조작부가 노출되어 있는 라이터가 바닥에 있는 경우, 시트의 움직임에 의해 라이터 조작부에 힘이 가해져 가스 분출로 인한 화재의 위험이 있습니다.

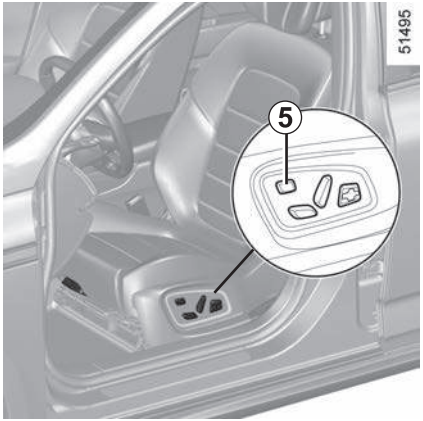

차량 사양에 따라서 멀티미디어 스크린을 통해 다양한 시트 기능을 사용할 수 있습니다.

버튼 **5**를 누르면 멀티미디어 스크린의 시트 관련 메뉴로 연결됩니다.

자세한 내용은 해당하는 멀티미디어 사용설명서를 참고하십시오.



■ 마사지 시트

(차량 사양에 따라서)

앞좌석의 마사지 기능을 사용할 수 있습니다.

참고: 운전석 도어 또는 동승석 도어를 열면 열린 도어 측면의 마사지가 중지됩니다.

자세한 내용은 해당하는 멀티미디어 사용설명서를 참고하십시오.

운전석 또는 동승석을 선택하면 다음 항목을 설정할 수 있습니다.

- 활성화 및 비활성화: [ON] 또는 [OFF]를 눌러 기능을 활성화 또는 비활성화시킬 수 있습니다.
- 마사지 타입: [파워모드], [소프트 모드], [요추 모드]가 있습니다.
- 마사지 세기: [+] 또는 [−]를 눌러 세기를 조절할 수 있습니다.
- 마사지 속도: [+] 또는 [−]를 눌러 속도를 조절할 수 있습니다.
- 설정 초기화: 설정을 초기화하려면 버튼 **12**를 누른뒤 [재설정]을 누르십시오.

차량 사양에 따라서 메뉴 화면은 한 페이지 또는 두 페이지로 구성되어 있습니다.

참고: Multi−sense에서 선택한 모드에 따라 마사지 설정 상태가 달라질 수 있습니다.
➥ 3.2

주의

엔진 재 시동시에는 마지막으로 사용한 마사지 모드의 세기와 속도만 저장이 되고, 다른 마사지 모드는 기본값으로 변경됩니다.



■ 기타 기능 설정

(차량 사양에 따라서)

재설정: 멀티미디어 스크린의 홈 화면에서 [메뉴]–[차량]–[시트]–[설정]을 차례로 누릅니다.

다음 기능들을 활성화 또는 비활성화시킬 수 있습니다.

– 화면표시

– 운전석 및 동승석 이지 액세스

– 동승석 좌석 조정

▶ 운전석 및 동승석 이지 액세스

(차량 사양에 따라서)

이 기능이 활성화되면, 운전자 및 동승자의 승하차 편의를 위해 운전석 또는 동승석 좌석이 앞/뒤 방향으로 자동으로 움직입니다.

[ON] 또는 [OFF]를 선택하여 이 기능을 활성화 또는 비활성화시킬 수 있습니다.

뒤로 움직이는 경우

– 엔진 시동을 정지한 후 운전석 또는 동승석 도어를 열었을 경우

– 운전석 또는 동승석 도어가 열려 있을 때 엔진 시동을 정지한 경우

원래 상태로 돌아오는 경우

– 운전석

· 엔진 시동을 걸었을 경우

· 페달을 밟지 않고 엔진 START/STOP 버튼을 누른 경우

참고: 엔진 START/STOP 버튼을 누르기 전 운전석 시트 조절 스위치를 조작하는 경우, 이 기능은 작동하지 않습니다.

– 동승석

· 동승석 도어를 닫았을 경우

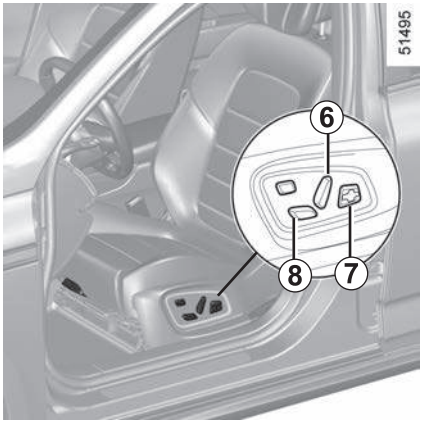

▶ 동승석 좌석 조정

(차량 사양에 따라서)

이 기능이 활성화되면 운전자가 스위치 **6**, **7** 또는 **8**을 사용하여 동승석 좌석의 위치를 조절할 수 있습니다.

[ON] 또는 [OFF]를 선택하여 이 기능을 활성화 또는 비활성화시킬 수 있습니다.

▶ 운전석 시트 메모리
(차량 사양에 따라서)

멀티미디어 스크린을 통해 운전석 위치를 최대 여섯 개까지 저장할 수 있습니다. 자세한 내용은 해당하는 멀티미디어 사용 설명서를 참고하십시오.

운전석 위치에는 운전석 쿠션 및 등받이의 위치뿐 아니라 차량 사양에 따라서 아웃사이드 미러의 위치도 포함됩니다.

운전석 위치의 저장 및 불러오기는 아래의 경우에 가능합니다.

– 스마트카드가 감지된 경우

– 운전석 도어가 열린 경우

경고

안전을 위해 차량이 정차했을 때만 시트 스위치를 조작하십시오.

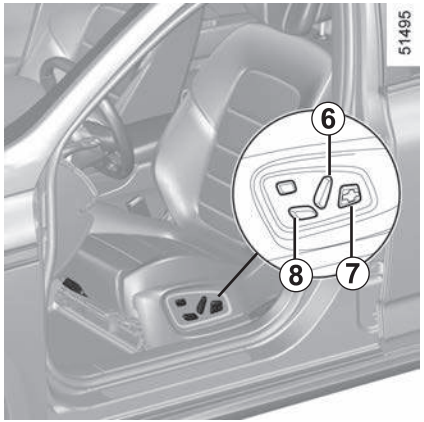

운전석 위치 저장

– 스위치 **6**, **7** 또는 **8**을 사용하여 운전석 시트의 위치를 조절하십시오(이전 페이지의 내용을 참고하십시오).

– 운전석에서 아웃사이드 미러를 조정하십시오.

– 멀티미디어 스크린의 홈 화면에서 [메뉴]–[차량]–[시트]–[설정]–[위치]–[저장]을 차례로 누릅니다.

운전석의 위치와 차량 사양에 따라서 차량이 직진 또는 후진 시 아웃사이드 미러의 위치가 함께 저장됩니다.

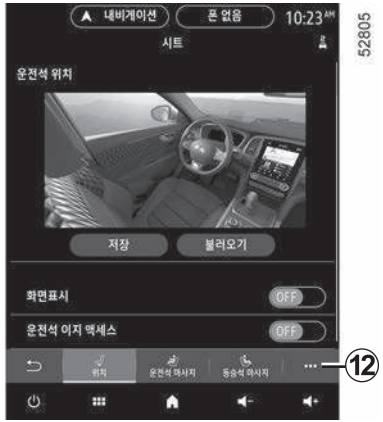

운전석 위치 불러오기/리콜
(차량 사양에 따라서)

차량 정차 후 멀티미디어 스크린의 홈 화면에서 [메뉴]–[설정]–[차량]–[시트]–[위치]–[불러오기/리콜]를 차례로 누릅니다.

설정을 초기화하려면 버튼 12를 누르고 [재설정]-[불러오기/리콜]을 차례로 누릅니다.

주행 중에는 불러오기/리콜 기능을 사용할 수 없습니다.

참고: 불러오기/리콜 중 시트 조절 버튼을 누르면 저장된 시트 위치의 불러오기/리콜이 중단됩니다.

뒷좌석: 헤드레스트

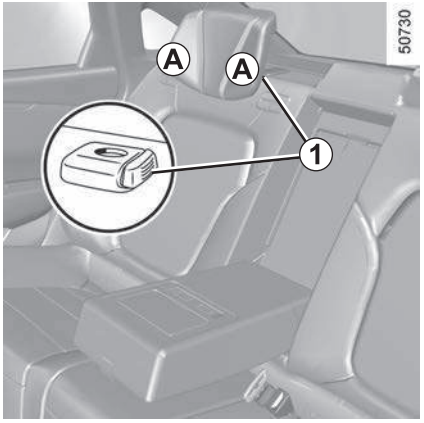

■ 헤드레스트 올리기

헤드레스트를 필요한 높이만큼 위쪽으로 당겨 올립니다. 안전을 위해 잘 고정되었는지 확인하십시오.

■ 헤드레스트 내리기

버튼 **1**을 누른 상태에서 헤드레스트를 원하는 만큼 내립니다.

■ 보관 위치

버튼 **1**을 누른 상태에서 헤드레스트를 눌러 완전히 내립니다.

헤드레스트를 완전히 내린 위치는 보관 위치입니다. **승객이 승차할 경우 헤드레스트를 적절한 높이로 조절하여 주십시오.**

■ 프레스티지 헤드레스트

(차량 사양에 따라서)

헤드레스트의 **A** 부분을 접거나 펼칠 수 있습니다.

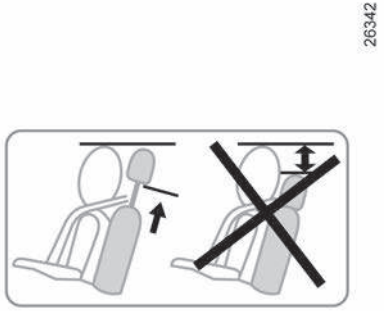

경고

헤드레스트는 중요한 안전 장치입니다. 헤드레스트를 제거한 상태로 주행을 하지 마십시오.

항상 올바른 위치에 있는지 확인하십시오. 머리와 헤드레스트 사이의 거리는 가능한 좁아야 합니다.

헤드레스트의 윗부분은 머리 윗부분과 동일 선 상에 있어야 합니다.



차량 사양에 따라서 뒷좌석 암레스트를 내리면 뒷좌석 열선 시트 스위치가 있습니다.

■ 뒷좌석 열선 시트

(차량 사양에 따라서)

시동이 걸린 상태에서 스위치 **1**(좌측 뒷좌석) 또는 스위치 **2**(우측 뒷좌석)를 누릅니다. 열선 시트가 작동하면 스위치의 표시등이 점등합니다.

스위치 조작에 따라 열선 시트의 세기 조절이 가능합니다.

– 강: 스위치 왼쪽을 누릅니다.

– 약: 스위치 오른쪽을 누릅니다.

기능을 정지하려면 스위치를 중립 위치에 놓습니다. 스위치의 표시등이 소등합니다.

이 시스템은 열선 기능의 필요 여부를 결정하는 온도 감지 센서가 장착되어 있어서 일정 온도에(스위치 위치에 따라서) 도달하면 열선 기능을 일시 정지시킵니다.

경고

뒷좌석 사용 시 주의사항

–유아, 어린이, 노약자, 술에 취한 사람, 수면제나 감기약을 복용한 사람들이 열선 시트를 사용하는 경우에는 저온 화상 또는 발열 등의 우려가 있습니다.

참고: 저온 화상이란 피부가 40~50℃ 정도의 온도에 장시간 노출되었을 때 열에 의하여 화상을 입는 것을 말합니다. 통증이나 열을 그다지 느끼지 못하는 사이에 화상을 입을 수 있으므로 주의하십시오.

– 시트의 겉 재질을 교체하지 마십시오. 열선 기능 손상으로 인해 화재가 발생할 수 있습니다.

– 방석 또는 담요와 함께 열선 시트를 장시간 사용하면 시스템이 과열될 수 있으니 주의하십시오.

– 차량 내부에 아무도 없을 때 열선 시트를 켜 놓지 마십시오.

안전벨트 (1/5)

귀하의 안전을 위해 운전 중에는 항상 안전벨트를 착용하십시오. 국내 교통법규에 따라 전 좌석의 모든 탑승자는 안전벨트를 착용해야 합니다.

엔진 시동을 걸기 전에 우선 운전 자세를 조절하고, 모든 탑승자가 안전벨트를 바르게 착용하여 안전한 운행이 되도록 합니다.

경고

올바르지 않게 조절된 안전벨트는 사고 시 부상을 야기할 수 있습니다.

어른이든 아이든 하나의 안전벨트는 한 명만 사용해야 합니다.

임신 중이나 병환이 있는 분도, 만일의 경우를 위해 안전벨트를 착용하십시오. 다만 복부에 강한 압박을 받을 우려가 있기에 운전가능 여부 및 안전벨트 착용법 등에 대해 의사와 상담하십시오. 임신 중인 분은 허리 벨트가 복부를 피하고 가능한 허리에서 낮은 위치에 오도록 착용하십시오. 어깨벨트는 확실하게 어깨를 통과해서 복부를 피해 가슴에 걸치듯이 착용하십시오.

■ 운전 자세 조절

- **등이 시트에 밀착되도록 앉으십시오.**

  자켓이나 코트를 벗고 반드시 등을 바른 자세로 해서 앉으십시오.

- **시트와 페달 사이 간격을 조절하십시오.** 브레이크 페달을 끝까지 밟을 수 있는 상태에서 최대한 멀리 앉는 것이 좋습니다. 스티어링 휠을 잡은 팔이 살짝 굽혀질 정도로 시트의 등받이를 조절하십시오.

- **헤드레스트의 높이를 조절하십시오**. 안전을 위해 헤드레스트의 윗부분은 머리의 윗부분과 동일 선 상에 있어야 합니다.

- **시트 쿠션의 높이를 조절하십시오.** 이 조절은 운전자에게 운전을 위한 최상의 시야를 확보해 줄 수 있습니다.

- **스티어링 휠의 위치를 조절하십시오.**



■ 앞좌석 안전벨트의 높이 조절

버튼 **1**을 누르고 안전벨트를 위/아래로 높이를 조절하여 어깨 쪽 벨트가 가능한 목에 가까이 갈 수 있도록 조절하십시오. 단, 목에는 닿지 않도록 하십시오.

반드시 안전벨트의 높이 조절 후 올바른 위치에 고정시켜 주십시오.

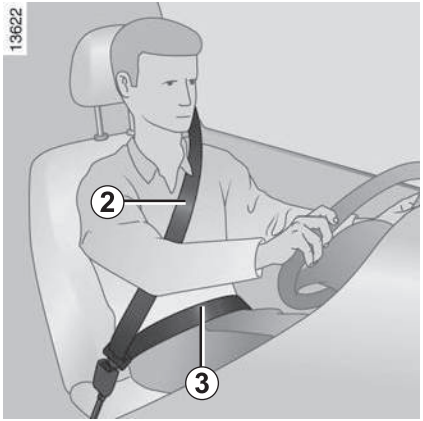

■ 안전벨트 조정

등이 시트에 정확히 밀착될 수 있도록 앉아 주십시오.

어깨쪽 벨트 **2**가 가능한 목에 가까이 갈 수 있도록 조절해 주십시오. 그러나 목에는 닿지 않도록 하십시오.

허리쪽 벨트 **3**은 허벅지 위 골반에 위치해야 합니다.

안전벨트는 최대한 몸에 밀착시켜 착용하여야 합니다. 예를 들면, 두꺼운 옷을 입거나 부피가 큰 물건을 가지고 안전벨트를 착용하지 마십시오.

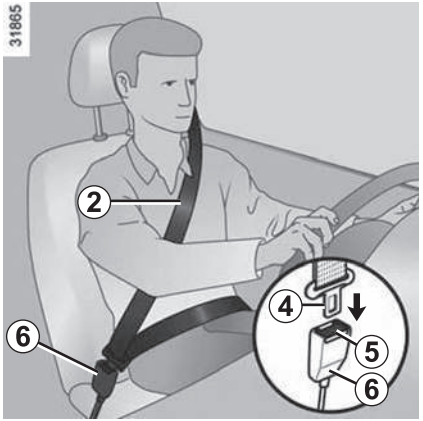

■ 착용 방법

벨트를 천천히 부드럽게 빼내 주시고 플레이트 **4**를 버클 **6**에 끼워 넣어 주십시오(플레이트 **4**를 당겨서 확실히 끼워 졌는지 확인해 주십시오).만약 착용 전에 벨트가 걸려 내려오지 않는다면, 원 위치 시켰다가 다시 시도해 주십시오.

만약 벨트가 걸려서 감기지 않는다면, 벨트를 천천히 3cm 정도 잡아 당겼다 놓으면 자동으로 감기게 됩니다. 다 감기고 난 후 다시 천천히 당깁니다.

문제가 해결되지 않을 경우 지정 정비업소에서 점검을 받으십시오.

■ 안전벨트 풀기

버클 **6**의 버튼 **5**를 누르고 플레이트를 잡고 천천히 뺍니다.

벨트를 풀 때, 벨트가 급히 제자리로 돌아가는 경우가 있으니 벨트에서 손을 떼지 마십시오.

운전석 및 동승석 안전벨트 미착용 경고등

엔진 시동이 걸린 후, 운전석 또는 동승석(탑승자가 있을 때) 안전벨트를 매지 않았을 경우 룸미러 상단 디스플레이에 이 경고등이 점등하며, 이 상태로 약 20km/h 이상의 속도로 주행하면 약 120초 동안 경고음이 울리고 경고등이 점멸합니다.

참고: 동승석 시트에 물체를 놓았을 때 경우에 따라서 경고등이 켜질 수 있습니다.

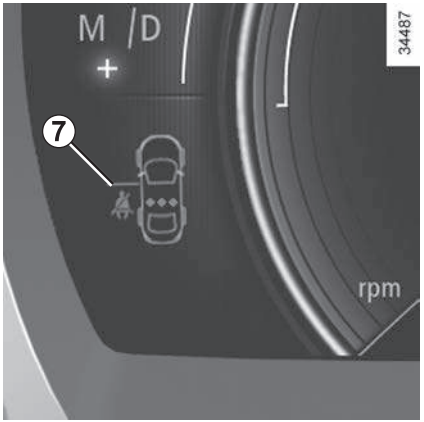

■ 뒷좌석 안전벨트 미착용 경고등

(차량 사양에 따라서)

엔진 시동 시 중앙 디스플레이에  경고등이 점등됩니다. 차량에 따라 각 뒷좌석 안전벨트의 착용 상태를 나타내는 디스플레이 **7**이 다음의 경우 함께 표시될 수 있습니다.

– 엔진 시동 시

– 도어가 열렸을 때

– 뒷좌석 안전벨트 잠금 혹은 해제 시

▶ 디스플레이 7

– 표시등 녹색: 안전벨트 착용 상태

– 표시등 빨간색: 안전벨트 미착용 상태

차량이 약 20km/h의 속도로 움직이는 동안 뒷좌석 안전벨트가 미착용되면 차량에 따라 경고등이 깜박이고 약 30초 동안 경고음이 울립니다.

모든 경우에 뒷좌석 탑승자가 안전벨트를 바르게 착용하였는지, 잠긴 안전벨트 개수와 뒷좌석에 착석된 자리수가 일치하는지 확인하십시오.

참고: 앞좌석 중 하나에 물건이 놓이면 경고등이 켜질 수 있습니다.



■ 뒷좌석 측면 안전벨트

벨트 **8**을 천천히 빼낸 뒤 플레이트 **9**를 버클 **10**에 끼워 넣으십시오.



■ 뒷좌석 가운데 안전벨트

벨트 **11**을 천천히 빼낸 뒤 플레이트 **12**를 버클 **13**에 끼워 넣으십시오.

반드시 가운데 좌석용 버클 **13**를 사용하십시오.

안전벨트 (5/5)

이 경고는 차량의 앞, 뒷좌석 안전벨트 모두에 해당됩니다.

경고

– 안전벨트, 시트 및 관련 장치 등 순정 안전장치 및 관련 부품들은 절대로 개조하지 마십시오. 어린이용 보조시트 장착 등 특수한 경우에는 지정 정비업소에 문의하십시오.

– 안전벨트를 느슨하게 하는 어떠한 용품도 사용하지 마십시오(예: 집게, 클립 스토퍼 등). 사고 발생 시 안전벨트의 정상적인 기능에 이상이 있을 수 있습니다.

– 안전벨트의 어깨쪽 벨트를 절대로 팔 아래나 등 뒤로 착용하지 마십시오.

– 하나의 안전벨트를 두 명 이상이 함께 착용하지 마십시오. 그리고 절대로 안전벨트를 착용하고 아기나 어린이를 무릎에 앉히지 마십시오.

– 안전벨트가 꼬이지 않도록 주의하십시오.

– 심각한 사고 후에는 안전벨트를 교환해야 합니다. 또한, 안전벨트에 마모된 흔적이 보일 경우에는 교환해야 합니다.

– 좌석을 움직였다면, 안전벨트가 올바르게 사용될 수 있도록 올바른 위치에 두십시오.

– 안전벨트 플레이트를 그에 맞는 버클에 끼워 주십시오. 또한 안전벨트의 미착용 경고음을 차단하게 하는 어떠한 용품도 사용하지 마십시오.

– 안전벨트가 목이나 얼굴에 닿는 등, 적절한 착용이 불가능한 작은 어린이는 어린이용 보조시트를 사용하십시오. 또한 혼자서 앉을 수 없는 작은 아기는 요람형 보조시트를 사용하십시오.

– 시트의 등받이를 젖힌 채로 주행하지 마십시오. 안전벨트가 효과를 충분히 발휘하지 못하여, 충돌 시에 신체가 안전벨트 밑으로 빠지거나 벨트에 의해 중대한 상해를 입을 우려가 있습니다.

– 임신 중이나 병환이 있는 분도, 만일의 경우를 위해 안전벨트를 착용하십시오. 다만 복부에 강한 압박을 받을 우려가 있기에 운전가능 여부 및 안전벨트 착용법 등에 대해 의사와 상담하십시오. 임신 중인 분은 허리 벨트가 복부를 피하고 가능한 허리에서 낮은 위치에 오도록 착용하십시오.

3점식 안전벨트의 어린이 사용에 관한 경고사항

유아 용도의 어린이용 보조시트를 사용할 수 없을 정도로 큰 어린이더라도 반드시 부스터 시트 및 차량에 장착된 안전벨트를 사용해야 합니다. 부스터 시트를 사용하지 않고 3점식 안전벨트의 어깨쪽 벨트가 어린이의 목이나 얼굴에 닿은 상태로 주행할 경우, 차량의 급정거 또는 충돌 시 어린이의 큰 상해로 이어질 수 있습니다. ➥ 1.42

앞좌석 안전장치 (1/3)

앞좌석 안전장치는 다음 항목으로 구성되어 있습니다.

- **안전벨트 프리텐셔너**
- **랩벨트 프리텐셔너**
- **로드리미터**
- **운전석, 동승석 전방 에어백**

이 시스템들은 정면 충돌 등 차량 전방으로부터 강한 충격을 받았을 때, 한 시스템만 독립적으로 혹은 여러 시스템이 함께 작동하도록 되어 있습니다.

충격의 강도에 따라서 다음 시스템이 작동할 수 있습니다.

- 안전벨트 잠김
- 안전벨트 프리텐셔너(안전벨트를 순간적으로 되감음)
- 차량 탑승자를 시트에 고정시켜 주는 랩벨트 프리텐셔너
- 전방 에어백

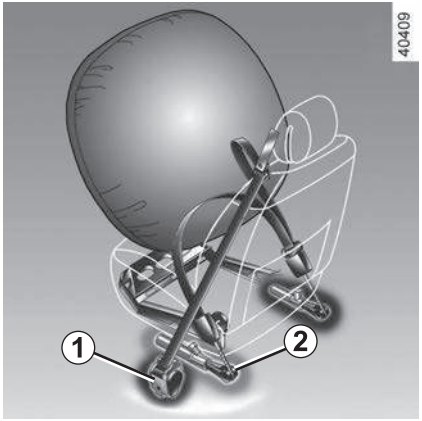

■ 프리텐셔너

프리텐셔너는 안전벨트를 순간적으로 되감아 승객이 좌석에 안전하게 고정될 수 있도록 도와 안전벨트의 효율을 높여주는 장치입니다.

강한 정면 충돌 사고 시 엔진 시동 버튼 ON 혹은 시동이 걸려 있을 때, 충격의 강도에 따라서 시스템은 다음과 같이 작동합니다.

- 안전벨트 프리텐셔너 **1**이 순간적으로 안전벨트를 끌어 당깁니다.
- 랩벨트 프리텐셔너 **2**가 작동합니다.

경고

- 사고 후에는 반드시 모든 안전 관련 장치를 점검하십시오.
- 시스템(프리텐셔너, 에어백, 전자 제어 장치, 배선)의 어떠한 부분에도 임의의 조작을 가해서는 안되며, 이 시스템 구성 부품들은 동일한 부품이더라도 다른 차량에 재사용해서는 안됩니다.
- 시스템이 비정상적으로 작동하면 부상을 일으킬 수 있으므로 프리텐셔너 및 에어백 시스템은 반드시 지정 정비업소에서 정비하십시오.
- 에어백 및 프리텐셔너의 작동 시스템의 테스트는 전문적인 교육을 받은 정비사가 특수 장비를 사용해서 실시해야 합니다.
- 폐차 시 프리텐셔너 및 에어백 가스 발생기는 지정 정비업소와 상담하여 폐기하십시오.

■ 로드리미터

차량 충돌 시 안전벨트에 의해 과도한 하중이 걸리게 되면 로드리미터가 작동하여, 승객의 가슴 부위에 가해지는 과도한 압박을 완화해 주는 기능을 합니다.

■ 운전석 및 동승석 에어백

운전석 에어백은 스티어링 휠에, 동승석 에어백은 대시보드의 **A** 위치에 장착되어 있습니다.

스티어링 휠과 대시보드(에어백 장착 부분 **A**) 및 차량 사양에 따라서 앞유리 하부에 "AIRBAG" 마크가 있어 에어백이 장착되어 있는지 알 수 있습니다.

각각의 에어백 시스템은 다음과 같이 구성되어 있습니다.

- 스티어링 휠과 동승석 대시보드 내에 장착되어 있는 에어백과 가스 발생기
- 충격 센서와 가스 발생기를 컨트롤하는 지능형 전자 제어 장치
- 원격 센서
- 계기판의 에어백 경고등 

▶ 에어백의 작동

이 시스템은 시동 버튼이 ON 혹은 시동이 걸려 있을 때 작동이 가능합니다.

전방의 큰 충격에서, 에어백은 빠르게 팽창됩니다. 이는 스티어링 휠과 운전자의 머리와 어깨의 충돌을 막아주고 동승석 탑승자의 머리와 대시보드의 충돌을 막아줍니다.

에어백이 터진 뒤에는 탑승자들의 탈출을 막지 않도록 곧바로 줄어들게 됩니다.



경고

에어백 시스템은 폭발의 원리를 이용합니다. 이 때문에 에어백이 터지면 열과 연기(이는 화재 발생을 의미하지 않습니다), 폭발 소음을 발생시킵니다. 에어백이 필요한 상황에서 에어백은 즉시 팽창되며 에어백의 팽창력에 의해 안면 및 기타 신체 부위에 찰과상과 같은 부상을 입을 수 있습니다.

앞좌석 안전장치 (3/3)

아래에 제공된 모든 경고는 에어백 팽창 시, 에어백이 어떠한 방해도 받지 않도록 하고, 또한 에어백 팽창 시 이동할 수 있는 물체에 의한 심각한 부상 위험을 방지하기 위한 것입니다.

경고

운전석 에어백에 관한 경고

– 스티어링 휠 또는 에어백 장착부를 개조하지 마십시오.

– 어떠한 상황에서도 스티어링 휠 가운데 부분을 덮지 마십시오.

– 스티어링 휠 가운데 부분에는 배지, 로고, 시계, 전화걸이 등의 어떠한 물체도 부착하지 마십시오.

– 스티어링 휠을 분리해서는 안됩니다(지정 정비업소 정비사에 의한 경우는 제외).

– 주행 시, 스티어링 휠에 너무 가까이 앉아서는 안됩니다. 팔을 약간 구부린 상태로 앉으십시오. 충분한 공간이 확보되어야 에어백이 바르게 작동하여 올바로 제 기능을 할 수 있습니다.

동승석 에어백에 관한 경고

– 에어백 하우징에 인접한 대시보드에 배지, 로고, 시계, 전화걸이, 방향제 등의 어떠한 물체도 부착하지 마십시오.

– 대시보드와 동승석 사이에는 반려 동물, 우산, 지팡이, 소포 등의 어떠한 물건도 놓아두지 마십시오.

– 탑승자가 대시보드 또는 시트에 발을 올려놓아서는 안됩니다. 심각한 부상을 입을 수 있습니다. 일반적으로, 귀하의 모든 신체 부위(무릎, 손, 머리 등)와 대시보드 간에 충분한 간격을 유지하도록 하십시오.

– 동승석에 어린이용 보조시트를 장착하지 마십시오. 에어백이 팽창하면 심각한 상해를 입을 우려가 있습니다. 어린이용 보조시트는 반드시 뒷좌석에 장착하십시오.

– 어린이를 동승석에 태우거나 안고 타지 마십시오. 동승석 에어백 장착 차량의 동승석에 어린이, 노약자, 임산부를 앉히지 마십시오. 동승석 에어백이 작동할 때 강한 충격으로 중대한 상해를 입을 우려가 있습니다.

뒷좌석 안전장치

뒷좌석 안전장치에는 **로드리미터**가 구성되어 있습니다.

충격의 강도에 따라서 안전벨트가 잠깁니다.

■ 로드리미터

차량 충돌 시 안전벨트에 의해 과도한 하중이 걸리게 되면 로드리미터가 작동하여, 승객의 가슴 부위에 가해지는 과도한 압박을 완화해 주는 기능을 합니다.

경고

– 사고 후에는 반드시 모든 안전 관련 장치를 점검하십시오.

– 시스템(에어백, 전자 제어 장치, 배선)의 어떠한 부분에도 임의의 조작을 가해서는 안되며, 이 시스템 구성 부품들은 동일한 부품이더라도 다른 차량에 재사용해서는 안됩니다.

– 시스템이 비정상적으로 작동하면 부상을 일으킬 수 있으므로 프리텐셔너 및 에어백 시스템은 반드시 지정 정비업소에서 정비하십시오.

측면 안전장치

■ 사이드 에어백

이 에어백은 앞좌석 시트에 장착되어 있으며, 심각한 측면 충돌 시 앞좌석 탑승자를 보호하기 위해 시트 등받이의 측면(도어측)에서 탑승자 측면을 향해 팽창하게 됩니다.

■ 커튼 에어백

차량의 천장 측면을 따라 장착되어 있는 에어백으로서, 심각한 측면 충돌 시 탑승자를 보호하기 위해 앞/뒤 사이드 윈도우를 따라 팽창하게 됩니다.

사이드 에어백과 커튼 에어백은 동시에 작동합니다. 또한 동승석 및 뒷좌석에 탑승자가 없어도 작동합니다.

경고

사이드 에어백에 관한 경고

- 시트 커버 장착: 에어백이 장착된 시트는 귀하의 차량에 맞게 특별히 설계된 커버가 장착되어 있습니다. 장착된 시트 커버 이외의 다른 커버를 사용하게 되면(다른 차량에 맞게 설계된 커버 포함), 에어백 성능에 영향을 미치고 안전성을 감소시킬 수 있습니다.

- 시트 등받이와 도어측(B-Pillar) 사이에 액세서리나 물건 또는 애완 동물을 두지 마십시오. 시트 등받이를 옷이나 액세서리와 같은 물건으로 덮지 마십시오. 그럴 경우 에어백 전개 시 에어백의 동작을 방해하거나 탑승자의 부상을 초래할 수 있습니다.
- 지정 정비업소를 제외하고는 누구라도 시트 및 내부 부품에 대한 작업(수리, 부품 교환, 개조)을 해서는 안됩니다.
- 이 에어백들은 앞 시트 등받이(도어측)의 틈새를 통해 작동합니다. 이 틈새에 절대로 어떠한 물체도 넣어둬서는 안됩니다.
- 앞좌석 시트 등받이 측면(바깥쪽)의 사이드 에어백 및 커튼 에어백 시스템 장착부에 손, 발, 얼굴을 필요 이상으로 가까이 하지 마십시오. 앞좌석, 뒷좌석에 탈 때에는 창문으로 팔을 내놓거나 도어에 기대지 마십시오. 또한 뒷좌석에 탈 때는 앞좌석의 등받이를 끌어안지 마십시오. 사이드 에어백 및 커튼 에어백 시스템이 작동할 때 강한 충격을 받아 중대한 상해로 이어질 우려가 있습니다. 특히 어린이에게는 주의를 기울여 주십시오.
- 앞좌석 도어를 윈도우가 깨질 정도로 강하게 닫지 마십시오. 충격에 의해 사이드 에어백과 시스템 에어백이 작동할 수 있습니다.

안전장치에 관한 주의사항 (1/2)

에어백이 제대로 작동하고 에어백의 갑작스러운 팽창으로 중상을 입지 않기 위해서 다음 경고를 따르십시오.

경고

에어백은 안전벨트의 기능을 보완할 목적으로 설계되었습니다. 에어백과 안전벨트 모두 반드시 필요한 보호 장치입니다. 그러므로 항상 안전벨트를 착용하십시오. 안전벨트를 착용하지 않으면, 탑승자는 사고 시에 심각한 부상을 당할 수 있는 위험에 노출됩니다. 또한 에어백 전개 시에 발생하는 외상의 위험을 증가시킬 수도 있습니다. 에어백이 장착되어 있는 경우 에어백에 의한 외상은 언제든지 발생할 수 있습니다.

비록 심각한 충돌일지라도(차량이 전복되거나 후면 추돌했을 경우) 프리텐셔너와 에어백이 항상 작동되는 것은 아닙니다. 또한, 포장도로의 도로에 패인 구덩이, 돌 등에 의해 차량 하부에 가해지는 모든 충격들이 프리텐셔너와 에어백을 작동시킬 수 있습니다.

- 에어백이 팽창한 후에는 에어백의 관련 부품 및 주변 부품이 고온이 되기 때문에 30분 이내에는 만지지 마십시오. 화상을 입을 우려가 있습니다.
- 지정 정비업소를 제외하고는 어느 누구도 에어백 시스템(에어백, 프리텐셔너, 컨트롤 유니트, 와이어링 하네스 등)에 대해서 어떠한 종류의 수리 작업도 하지 마십시오.
- 시스템의 상태를 양호하게 유지하고 불필요한 작동으로 부상을 초래하지 않기 위해서는 반드시 지정 정비업소에서 에어백 시스템을 점검해야 합니다.
- 귀하의 차량이 사고 또는 도난 당했거나 손상되었을 경우, 안전을 위해 반드시 에어백 시스템을 점검하도록 하십시오.
- 차량을 판매하거나 빌려줄 경우, 사용자에게 이 점에 대해 잘 설명해 주고, 차량과 함께 본 사용설명서을 건네주십시오.
- 폐차 시, 에어백 및 프리텐셔너의 폐기에 대해서는 지정 정비업소에 문의하십시오.
- 에어백은 갑작스런 사고에서 탑승자의 생명을 지키기 위해 고온의 가스에 의해 빠르게 부풀어 오릅니다. 사고의 상태에 따라서는 찰과상, 타박상, 화상 등의 상해를 입을 수 있습니다.

안전장치에 관한 주의사항 (2/2)

■ 작동 불량

엔진 시동 ON일 때 계기판에  경고등이 점등하고 약 3초 후 소등됩니다.

시동 스위치 ON 이후에 경고등이 점등하지 않거나 계속 점등되어 있으면 시스템에 이상이 발생한 것입니다.

신속하게 지정 정비업소에 문의하십시오.

만일의 경우 에어백이 정상적으로 작동하지 않아 중대한 상해로 이어질 우려가 있습니다.



경고

절대로 에어백의 고장을 방치한 채로 주행하지 마십시오. 만일의 경우 에어백이 정상적으로 작동하지 않아 중대한 상해로 이어질 우려가 있습니다.

에어백이 작동하는 경우, 하지 않는 경우 (1/2)

에어백의 갑작스러운 팽창으로 중상을 입지 않기 위해서 다음 정보를 참고하십시오.

■ 에어백이 작동하는 경우

정면 충돌이나 측면 충돌 시 탑승자가 안전벨트를 올바르게 착용하고 있어도 중대한 상해를 입을 우려가 있는 충격을 받으면 에어백이 작동합니다.

■ 에어백이 작동하지 않는 경우

차체의 충격 흡수 바디 구조에 의해, 충돌 시의 에너지는 차량에서 흡수, 분산되어 차량 손상에 비해 승객의 충격이 적을 수도 있습니다. 따라서 차량의 손상이 심한 경우에도 에어백은 작동하지 않을 수 있습니다.

경고

에어백은 갑작스런 사고에서 탑승자의 생명을 지키기 위해 고온의 가스에 의해 빠르게 부풀어 오릅니다. 사고의 상태에 따라서는 찰과상, 타박상, 화상 등의 상해를 입을 수 있습니다.

■ 운전석/동승석 정면 에어백의 작동

▶ 작동하는 경우

51574



안전벨트의 작동만으로 탑승자를 보호할 수 없는 정면 충돌이 발생 했을 경우

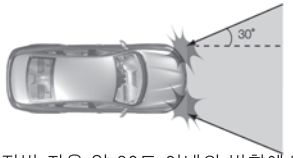

차량 전방 좌우 약 30도 이내의 방향에서 강한 충격을 받았을 경우

- 안전벨트의 작동만으로 탑승자를 보호할 수 없는 정면 충돌이 발생했을 경우
- 차량 전방 좌우 약 30도 이내의 방향에서 강한 충격을 받았을 경우

▶ 작동할 수도 있는 경우

51575



고속으로 도로턱 등에 충돌했을 경우



깊은 구멍이나 도랑에 빠졌을 경우



점프해서 지면에 부딪혔을 경우

다음과 같이 주행 중 노면 등에서 차량 하부에 강한 충격을 받을 때도 작동하는 경우가 있습니다.

- 고속으로 도로턱 등에 충돌했을 경우
- 깊은 구멍이나 도랑에 빠졌을 경우
- 점프해서 지면에 부딪혔을 경우

위의 경우, 차량의 손상은 적어도 승객에게 가해지는 충격은 생각 이상으로 강한 경우가 있어, 이들을 감지하여 탑승자를 지키기 위해 에어백이 작동됩니다.

에어백이 작동하는 경우, 하지 않는 경우 (2/2)

▶ 작동하기 어려운 경우

51576



정차하고 있는 동급의 차량에 약 50km/h 이하의 속도로 충돌했을 경우



트럭 등의 짐칸 밑으로 들어갔을 경우



굽은 도로에서 가드레일 등에 충돌했을 경우

다음과 같이 충격이 약할 때는 작동하지 않는 경우가 있으며, 특히 충돌 대상이 변형되거나 밀려나 충격이 완화된 경우에는 에어백이 작동하기 어렵습니다.

- 안전벨트의 작동만으로 탑승자를 보호할 수 있는 사고
- 정차하고 있는 동급의 차량에 약 50km/h 이하의 속도로 충돌했을 경우
- 트럭 등의 짐칸 밑으로 들어갔을 경우
- 굽은 도로에서 가드레일 등에 충돌했을 경우

▶ 작동하지 않는 경우

51577



옆방향이나 뒤에서부터 추돌 혹은 충돌당했을 경우



구르거나 전복했을 경우

- 옆방향이나 뒤에서부터 추돌 혹은 충돌당했을 경우
- 구르거나 전복했을 경우
- 에어백이 작동한 후에 충돌했을 경우

■ 사이드 에어백, 커튼 에어백의 작동

▶ 작동하는 경우

다음과 같이 충격이 강할 경우 작동합니다.

- 일반적인 승용차에 25km/h 이상의 속도로 측면(앞좌석 탑승자 부근)에 정확히 옆면에서 충돌되었을 경우

▶ 작동하기 어려운 경우

다음과 같이 충격이 약할 때는 작동하지 않는 경우가 있으며, 특히 충돌 대상이 변형되거나 밀려나 충격이 완화된 경우에는 에어백이 작동하기 어렵습니다.

- 앞좌석 부근에 비스듬하게 충돌되었을 경우
- 대각선 전방에서 충돌했을 경우(벽에 대각으로 충돌하는 경우)
- 엔진룸의 측면에 충돌되었을 경우
- 측면부가 전신주 등에 저속으로 충돌했을 경우
- 측면에서 오토바이가 정면으로 충돌했을 경우
- 구르거나 전복되었을 경우

▶ 작동하지 않는 경우

다음과 같은 경우는 작동하지 않습니다.

- 정차 중이거나 낮은 속도로 정면 충돌했을 경우
- 뒤쪽에서 추돌당했을 경우
- 사이드 에어백, 커튼 에어백이 작동한 후에 충돌했을 경우

■ 어린이를 태울 때

운전 중에 어린이는 어른과 마찬가지로 자리에 바르게 앉아 안전벨트를 착용해야 합니다. 귀하는 귀하의 차량에 탑승한 어린이를 보호할 책임이 있습니다.

어린이는 어른만큼 튼튼하지 않습니다. 어린이는 근육과 뼈가 성장하고 있기 때문에 어린이 특유의 상해를 입을 수 있습니다. 안전벨트만으로는 어린이를 보호하기 적합하지 않으므로 적절한 어린이용 보조시트를 바르게 사용하십시오.

뒷좌석 도어가 안쪽에서 열리는 것을 방지하기 위해서는 어린이 보호 잠금 기능을 사용하십시오. ➥ 1.12

▶ 어린이용 보조시트 사용

어린이용 보조시트의 설치 및 어린이의 시트 착용 방법에 따라 어린이의 보호 정도가 달라질 수 있습니다. 보호시트를 올바르게 설치하지 않으면 급정지나 충돌 시 어린이를 제대로 보호하지 못할 수 있습니다.

어린이용 보조시트를 구입하기 전에 국내 안전 규제 및 규격에 적합하게 제조되고 인증받은 제품인지, 귀하의 차량에 설치할 수 있는지 확인하십시오. 귀하의 차량에 권장되는 어린이용 보조시트가 있는지 지정 정비업소에 문의하십시오.

어린이용 보조시트를 설치하기 전에 동봉된 설명서를 읽고 지침을 준수하십시오. 만약 설치에 어려움이 있으면 어린이용 보조시트의 제조사에 문의하여 도움을 받으십시오. 항상 시트와 함께 설명서를 지참하십시오. 해당 설명서에 제공되는 지시사항을 준수하지 않을 경우 예기치 않은 사고가 발생하거나 사고 시 더 큰 부상을 입을 수 있습니다.

경고

어린이에게 안전벨트를 착용시키지 않는 것은 어린이가 난간 없는 발코니에서 놀도록 방치하는 것과 같습니다.

어린이를 안고 있지 마십시오. 사고 발생 시 귀하가 안전벨트를 착용했다고 해도 어린이를 보호하지 못합니다.

귀하의 차량에 교통사고가 발생했다면, 어린이용 보조시트를 교환하고 안전벨트와 ISOFIX 고정장치를 점검 받으십시오.

탑승자는 항상 안전벨트를 착용하여 어린이에게 모범을 보이고 다음 사항을 어린이에게 가르치십시오.

- 안전벨트를 올바르게 착용하기
- 항상 차도가 아닌 인도에서 승/하차하고 교통량이 많은 곳은 피하기

중고 어린이용 보조시트나 사용 설명서가 없는 어린이용 보조시트는 사용하지 마십시오.

어린이용 보조시트의 기능을 방해하는 장애물이 시트 주변에 있지 않은지 확인하여 주십시오.

경고

보호자 없이 어린이를 차량 안에 두지 마십시오.

항상 어린이가 벨트를 올바르게 착용하였는지, 보조시트는 확실히 고정되어 있는지 확인하십시오. 벨트의 효과를 감소시킬 수 있는 두꺼운 옷을 입히는 것은 피해주십시오.

절대로 어린이가 머리나 팔을 창 밖으로 내놓지 못하도록 하십시오.

주행 중, 특히 어린이가 자고 있는 동안 올바른 자세로 있는지 확인하십시오.

어린이 안전: 어린이용 보조시트의 선택

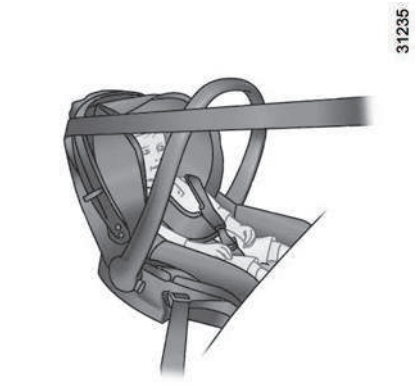

▶ 역방향 어린이용 보조시트

아기의 머리는 어른에 비해 신체 비율적으로 더 무거우며 목은 매우 약합니다. 가능하면 아기를 그림과 같이 뒷좌석에 시트를 바라보게 하는 어린이용 보조시트에 앉히는 것이 좋습니다(적어도 2살까지). 이 자세가 머리와 목을 지지해줍니다.

측면 충격으로부터 보호하기 위해 버킷 형태(측면 보호 쿠션이 장착되어 있는 형태)의 어린이용 보조시트를 선택하고 어린이의 머리가 보조시트 위로 나올 경우 바로 교체하십시오.



▶ 정방향 어린이용 보조시트

어린이의 머리와 복부가 가장 우선적으로 보호되어야 합니다. 견고하게 장착된 정방향 어린이용 보조시트는 머리의 충격 위험을 줄여줍니다. 정방향 어린이용 보조시트는 반드시 어린이 몸에 맞는 사이즈의 보조시트를 사용하십시오.

측면 충격으로부터 보호하기 위해 버킷 형태(측면 보호 쿠션이 장착되어 있는 형태)의 보조시트를 사용하십시오.



▶ 부스터 시트

15kg 또는 4살 이후부터는 안전벨트의 사이즈와 형태를 몸에 맞게 바꿔주는 부스터 시트를 사용할 수 있습니다. 부스터 시트는 반드시 안전벨트가 복부에 오지 않고 허벅지 부위에 오도록 조정해 주는 가이드 부분이 장착되어 있어야 합니다. 안전벨트가 어린이의 어깨 정중앙에 오도록 조정해 주는 부스터 시트 사용을 권장합니다. 안전벨트는 절대로 목이나 팔 위에 오면 안됩니다.

측면 충격으로부터 보호하기 위해 버킷 형태(측면 보호 쿠션이 장착되어 있는 형태)의 보조시트를 사용하십시오.

어린이 안전: 어린이용 보조시트의 장착 방법 선택 (1/2)

■ 장착방법의 선택

어린이용 보조시트를 장착하는 데는 두 가지 방법이 있습니다.

– 안전벨트 사용

– ISOFIX 시스템 사용

▶ 안전벨트를 이용한 장착

급브레이크 또는 충돌 시 어린이용 보조시트가 최대의 효과를 발휘할 수 있도록 안전벨트를 적절히 조절하여 보조시트를 장착합니다.

어린이용 보조시트의 제조사가 지시한 대로 안전벨트를 장착 하십시오.

보조시트 장착 후 안전벨트를 위로 당겨 보고 시트를 누른 상태에서 벨트를 바깥쪽으로 최대한 당겨 보아 안전벨트가 올바르게 매어져 있는지 확인하십시오.

어린이용 보조시트를 앞/뒤, 좌/우로 움직여 보조시트가 올바르게 고정되어 있는지 확인하십시오. 보조시트가 확실히 고정되어야 합니다.

어린이용 보조시트가 비스듬히 혹은 창문에 기대어 장착되지 않았는지 확인하십시오.

경고

어린이용 보조시트의 바닥면이 버클 위에 놓이는 보조시트는 사용하지 마십시오.

어린이용 보조시트를 고정하고 있는 안전벨트와 버클의 체결이 간섭 등으로 풀릴 수 있습니다.

경고

절대로 안전벨트가 꼬이지 않도록 해야하며 느슨하게 착용하지 말아야 합니다. 어깨끈을 팔 밑이나 등 뒤로 착용하거나 안전벨트가 뾰족한 물체에 의해 손상된 경우 안전벨트가 정상적으로 작동하지 않아 어린이를 보호할 수 없습니다.

지정 정비업소에 문의하십시오. 안전벨트가 손상된 시트는 정비를 받기 전까지 사용하지 마십시오.

▶ ISOFIX 시스템을 이용한 장착

승인된 ISOFIX 어린이용 보조시트는 세 가지 경우가 있습니다.

– 정방향 3점식 ISOFIX 시트

– 2점식 ISOFIX 시트

– 기타

위의 두 가지의 경우, 호환 차량 목록을 참고하여 어린이용 보조시트를 설치할 수 있는지 확인하십시오.

일부 어린이용 보조시트는 장착이 되지 않을 수 있습니다. 특히 역방향 어린이용 보조시트의 경우 크기에 따라 장착이 불가능하거나 올바르게 장착되지 않을 수 있습니다.

반드시 어린이용 보조시트를 구매하기 전에 올바르게 장착되는지 확인하십시오.



▶ ISOFIX 시스템을 이용한 장착 (계속)

만약 어린이용 보조시트에 ISOFIX 잠금장치가 장착되어 있다면 그것을 사용하십시오. ISOFIX 시스템은 쉽고 안전하여 빠르게 장착이 가능합니다.

어린이용 보조시트의 ISOFIX 시스템은 차량 사양에 따라서 두 개 또는 세 개의 링으로 구성되어 있습니다.

경고

원래 장착되어 있던 차량의 안전 장치(안전벨트, ISOFIX, 시트, 시트 및 그 장착부 등)의 구성품을 개조하지 마십시오.

두 개의 링 **2**는 시트 등받이와 시트 쿠션 사이에 있습니다.

세 번째 링은 몇몇 어린이용 보조시트의 위쪽에 있는 고정 벨트를 고정하기 위해 사용됩니다.

ISOFIX 고정 벨트의 후크를 세 번째 링에 걸기 위해 커버 **1**을 들어 올립니다.

고정 벨트의 후크를 세 번째 링에 고정하고 당겨 보조시트의 등받이가 차량 시트의 등받이에 밀착되도록 하십시오.

세 번째 링의 위치는 심볼로 찾을 수 있습니다.

주의

귀하가 다른 차량에서 사용하던 ISOFIX 어린이용 보조시트를 본 차량에 사용하고자 할 경우 설치가 가능한 제품인지 미리 확인하십시오.

경고

ISOFIX 고정 링은 오직 ISOFIX 어린이용 보조시트용으로 설계되었습니다. ISOFIX 규격 외 보조시트, 시트 벨트, 장비는 절대로 이곳에 장착하지 마십시오.

고정 링에 아무 간섭이 없는지 확인하십시오.

만약 차량에 사고가 있었다면 어린이 보조 시트를 교체하고 안전벨트와 ISOFIX 안전 장치를 점검 받으십시오.

경고

정방향 어린이용 보조시트의 등받이와 차량의 시트 등받이가 밀착되어 있는지 확인하십시오.

또한 어린이용 보조시트가 차량의 시트 쿠션 위에 밀착되어있는지 확인하십시오.

어린이 안전: 어린이용 보조시트 설치 (1/3)

■ 어린이용 보조시트의 장착

차량 시트 중 어린이용 보조시트를 장착할 수 없는 시트가 있습니다. 다음 페이지의 표를 참고하십시오.

표에 기재되어 있는 종류의 어린이용 보조시트이더라도 장착이 안될 수 있습니다. 어린이용 보조시트 사용 전에 제조사에 장착할 수 있는지 확인하시기 바랍니다.

경고

어린이용 보조시트는 장착 가능한 시트에 장착하십시오.

어린이용 보조시트를 차량에 설치할 때 장착이 느슨해질 위험이 있는지 확인하십시오.

어린이용 보조시트 장착 시 헤드레스트를 탈거해야 하는 경우, 급제동이나 충돌 시에 헤드레스트가 움직이지 않도록 올바르게 보관하십시오.

어린이용 보조시트는 사용하지 않더라도 올바르게 장착해 두십시오. 급제동 또는 충돌 시에 위험할 수 있습니다.

▶ 동승석

동승석에 어린이용 보조시트를 장착하지 마십시오.

경고

어린이(13세 미만)는 차량 뒷좌석이 안전합니다. 좌석 안전벨트와 어린이용 보조시트를 **반드시** 사용하시고, 어린이용 보조시트는 동승석에 **절대로** 장착하지 마십시오. **동승석 에어백은** 어린이에게 **에어백**의 팽창/충격으로 **사망에 이르거나 중상의 위험이 있습니다.** 어린이는 에어백에서 가능한 멀리 떨어져 착석해 주십시오.

▶ 뒷좌석 좌/우측 시트

어린이용 보조시트는 경우에 따라 시트 두 자리를 차지할 수 있습니다(예: 요람형 보조시트). 이 경우 어린이의 다리를 도어 쪽으로 향하도록 하십시오.

- 역방향 어린이용 보조시트를 장착하기 위해 앞좌석을 최대한 앞쪽으로 이동시키십시오. 그 다음 보조시트에 동봉된 설명서가 안내하는 대로 앞좌석을 뒤로 이동시키십시오.
- 정방향 어린이용 보조시트를 사용할 경우, 어린이의 안전을 위하여, 앞좌석을 절반 이상 뒤로 이동시키지 마십시오. 또한 앞좌석 등받이의 각도(최대 25°)도 너무 뒤로 기울이지 말고 앞좌석 시트를 가능한 높이 올리십시오.

정방향 어린이용 보조시트의 등받이가 차량 시트의 등받이와 밀착되었는지 그리고 차량의 헤드레스트가 보조시트의 사용을 방해하지는 않는지 확인하십시오.

주의

어린이용 보조시트나 어린이의 다리가 앞좌석을 바르게 고정하는데 방해가 되지 않도록 합니다.
➥ 1.20

어린이 안전: 어린이용 보조시트 설치 (2/3)

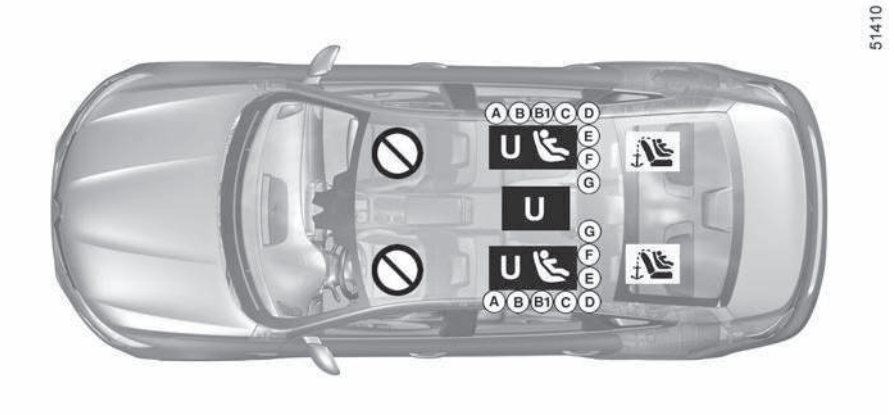

: 어린이용 보조시트 장착에 적합하지 않음을 뜻합니다.

경고

동승석에 어린이용 보조시트를 장착하지 마십시오. 에어백이 팽창하면 **사망 또는 중상의 위험이 있습니다.** 어린이용 보조시트는 반드시 뒷좌석에 장착하십시오.

■ 안전벨트를 사용하여 장착하는 어린이용 보조시트

U : 안전벨트를 사용하여 보조시트의 장착이 가능함을 뜻합니다(보조시트에 대한 공인 기관의 승인 필요).

경고

본 차량에 사용하도록 승인받지 않은 어린이 보호 시스템을 사용하는 것은 아기 또는 어린이를 올바르게 보호할 수 없습니다. 심각한 부상이나 사망의 위험이 있습니다.

■ ISOFIX를 사용하여 장착하는 어린이용 보조시트

: **ISOFIX** 어린이용 보조시트의 장착이 가능함을 뜻합니다.

: 뒷좌석에는 정방향 ISOFIX 어린이용 보조시트의 장착을 가능하게 해주는 고정 고리가 있습니다. 고정 고리들은 뒷좌석 헤드레스트 뒷공간에 위치해 있습니다.

A, B, B1, C, D, E, F, G 알파벳 표기는 ISOFIX 어린이용 보조시트의 사이즈를 뜻합니다. 자세한 내용은 다음 페이지를 참고하십시오.

- A, B, B1: 1 그룹의 정방향 보조시트용 (9 ~ 18kg)
- C: 1 그룹의 역방향 보조시트용 (9 ~ 18kg)
- D, E: 0 또는 0+ 그룹의 조개형 또는 역방향 보조시트용 (13kg 미만)
- F, G: 0 그룹의 유아용 보조시트 (10kg 미만)

어린이 안전: 어린이용 보조시트 설치 (3/3)

아래 표는 이전 페이지에서 이미 보여주었던 정보를 정리하여 나타냅니다.

어린이용 보조시트 유형	어린이 몸무게	ISOFIX 보조시트 사이즈	동승석 (4)	뒷좌석 좌/우측 시트	뒷좌석 가운데 시트
가로 방향 보조시트 그룹 0	< 10 kg	F, G	X	U – IL **(1)**	U
조개형 역방향 보조시트 그룹 0 또는 0+	< 13 kg	E	X	U – IL **(2)**	U
역방향 보조시트 그룹 0+ 및 1	< 13 kg	D	X	U – IL **(2)**	U
	9 ~ 18 kg	C	X	U **(2)**	U
정방향 보조시트 그룹 1	9 ~ 18 kg	A, B, B1	X	U – IUF – IL **(3)**	U
부스터 시트 그룹 2 및 3	15 ~ 25 kg과 22 ~ 36 kg		X	U **(3)**	U

X = 어린이용 보조시트 장착이 허용되지 않는 시트

U = 공인 기관의 승인을 받은 안전벨트를 사용해 장착하는 일반적인 어린이용 보조시트입니다. 올바르게 장착되는지 확인하십시오.

IUF/IL = 공인/준공인 기관의 승인을 받은 ISOFIX 장치로 장착시킬 수 있는 일반적인 어린이용 보조시트입니다. 올바르게 장착되는지 확인하십시오.

(1) 일부 보조시트는 가로 방향으로 장착되며 두 개의 시트를 차지합니다. 유아의 다리가 도어 쪽을 향하도록 하십시오.

(2) 역방향 어린이용 보조시트를 장착하기 위해 앞좌석을 최대한 앞쪽으로 이동시키십시오. 그 다음 보조시트에 동봉된 설명서가 안내하는 대로 앞좌석을 뒤로 이동시키십시오.

(3) 정방향 어린이용 보조시트의 경우, 보조시트의 등받이를 차량 시트의 등받이와 밀착시키십시오. 만약 필요하다면 헤드레스트의 높이를 조정하거나 제거하십시오. 앞좌석을 절반 이상 뒤로 이동시키지 마십시오. 또한 앞좌석 등받이의 각도(최대 25°)도 너무 뒤로 기울이지 마십시오.

경고

(4) 동승석에 어린이용 보조시트를 장착하지 마십시오. 에어백이 작동하면 심각한 상해를 입을 우려가 있습니다.



■ 멀티미디어 스크린

멀티미디어 스크린이 장착된 차량의 경우, 시계와 외기 온도가 멀티미디어 스크린 **1**에 표시됩니다.

자세한 내용은 해당 멀티미디어 사용설명서를 참고하십시오.

■ 외기 온도 표시

주의: 차량 사양에 따라서 외기 온도가 −3℃에서 +3℃ 사이일 경우, ℃ 표시가 점멸합니다. 이는 노면이 결빙되어 있을 수 있음을 알려줍니다.

만약 전기 공급이 되지 않는 상황(배터리 분리, 단선 등)이 있었다면, 시스템이 GPS 정보를 받은 뒤 몇 분 후 자동으로 제 시간으로 설정됩니다.

차량 운전 중에는 위험하므로 시간 설정은 차량 정차 시 하십시오.

주의

외기 온도계

블랙 아이스(검은 결빙: 도로에 얇게 얼어서 검게 보이는 얼음. 구별이 어려움)의 형성 조건은 일조량, 습도, 온도에 따라 달라질 수 있습니다.

외기 온도만으로 블랙 아이스를 충분히 알아낼 수는 없습니다.

대시보드 (1/2)

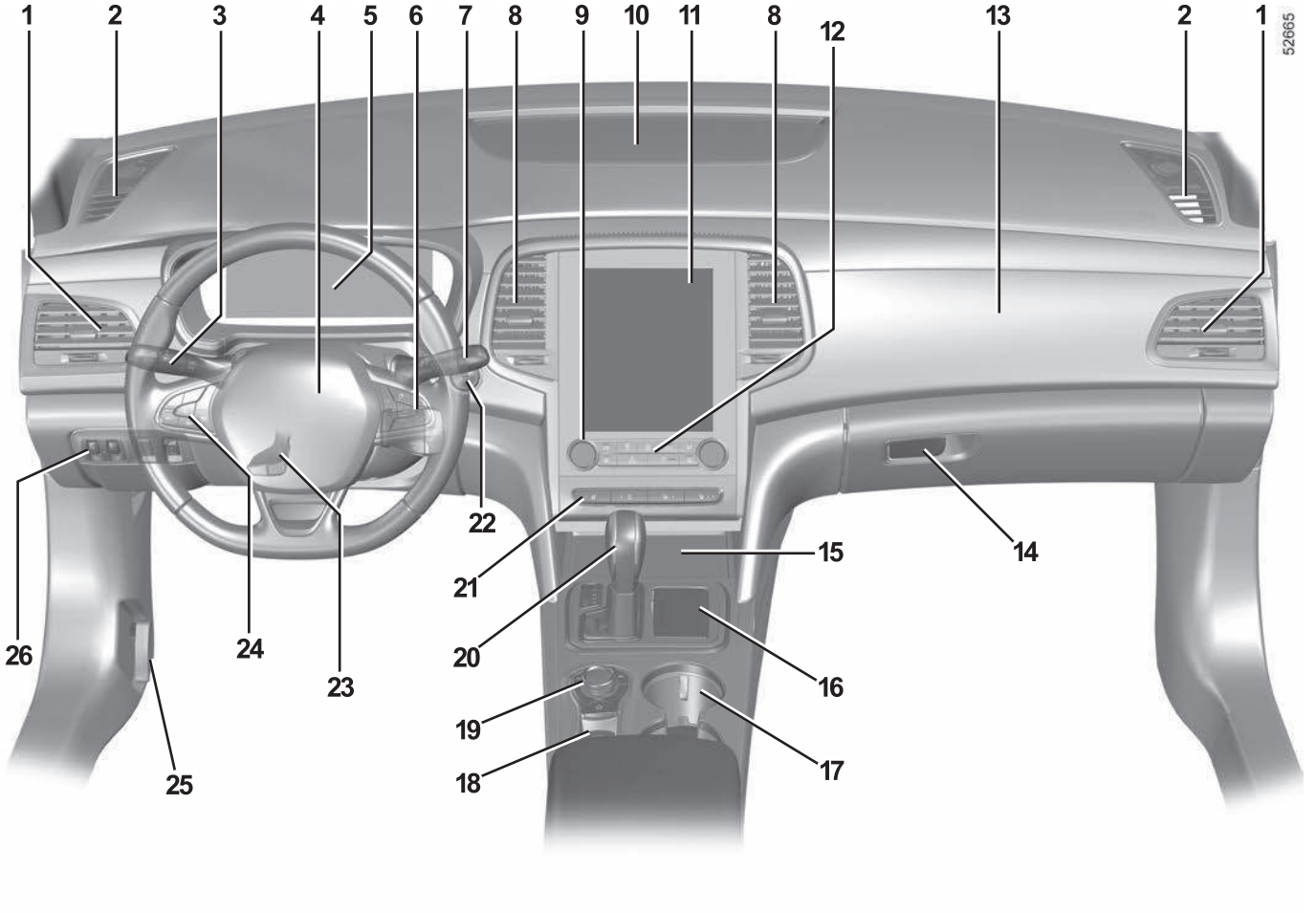
1
2
3
4
5
6
7
8
9
10
11
8
12
13
2
1
52665
22
21
20
15
14
26
24
23
16
19
18
17
25

대시보드 (2/2)

아래와 같이 장치들이 장착되어 있습니다. 이는 차량 사양이나 옵션에 따라 달라질 수 있습니다. 각 장치의 설명은 해당 매뉴얼의 관련 페이지를 참고하십시오.

1 측면 송풍구

2 측면 디프로스터

3 스위치

- 방향 지시등
- 헤드램프
- 전방 안개등

4 운전석 에어백 및 경음기

5 계기판

6 버튼

- 트립 컴퓨터와 경고 시스템
- 오디오 및 내비게이션 컨트롤러

7 앞유리 와이퍼/워셔

8 중앙 송풍구

9 에어컨 컨트롤러

10 중앙 디프로스터

11 멀티미디어 스크린

12 버튼

- 중앙 도어 잠금 장치
- 비상 점멸 표시등

13 동승석 에어백 장착부

14 글러브박스

15 휴대전화 무선 충전기

16 액세서리 및 멀티미디어 소켓

17 컵 홀더

18 스위치

- 전자식 주차 브레이크 활성화 및 비활성화
- 오토 홀드 기능 설정 및 해제

19 Multi-Sense 버튼 및 중앙 컨트롤러

20 변속 레버

21 버튼

- 앞좌석 시트 히터
- 앞좌석 시트 통풍
- 차선 이탈방지 보조 시스템 또는 차선 이탈 경보 시스템 활성화 및 비활성화
- 오토 스탑/스타트 활성화 및 비활성화

22 엔진 START/STOP 버튼

23 스티어링 휠 위치 조절 레버

24 크루즈 컨트롤, 스피드 리미터 및 어댑티브 크루즈 컨트롤 (정차 및 재출발), 차선 유지보조 기능 버튼

25 후드 잠금해제 레버

26 스위치 및 버튼
(차량 사양에 따라서)

- 헤드램프 빔 높이 조절 휠
- 계기판 및 대시보드 밝기 조절 휠
- 스티어링 휠 열선 활성화 및 비활성화

계기판: 계기와 표시창 (1/5)



차량 사양에 따라서 계기판 **A** 또는 **B**가 있습니다.

■ 계기판 A

엔진 시동을 켜면 이 표시등이 점등합니다. 몇 가지 경고등은 메시지와 함께 점등합니다.

차량에 따라 원하는 내용과 색상으로 계기판을 사용자 정의할 수 있습니다.

멀티미디어 스크린이 장착된 차량의 경우 멀티미디어 설명서를 참조하십시오.

멀티미디어 스크린이 장착되지 않은 차량의 경우 ➥ 1.73

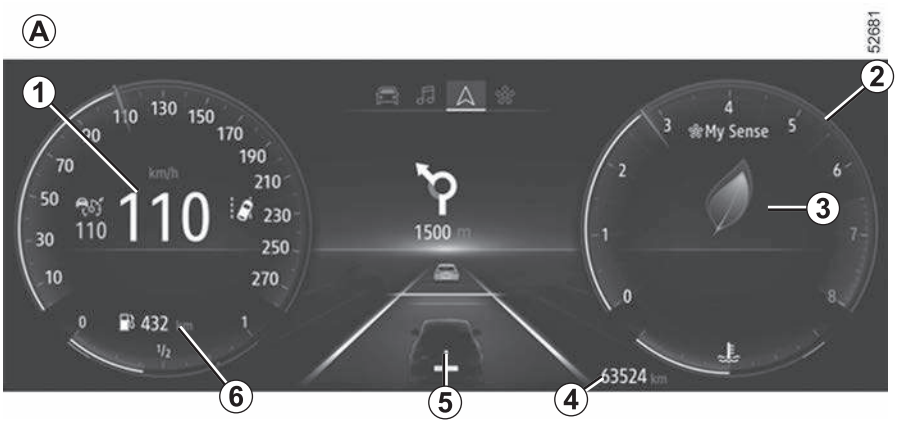

▶ 차량 속도계 1

차량 속도계는 차량 사양 또는 계기판 설정에 따라서 표시되지 않을 수 있습니다.

▶ 엔진 회전 속도계 2

엔진 회전 속도계는 엔진 1분당 회전수를 나타냅니다.

엔진 회전 속도계는 차량 사양 또는 계기판 설정에 따라서 표시되지 않을 수 있습니다.

주의

엔진 회전 속도계의 바늘이 적색 눈금을 넘지 않도록 하십시오. 엔진에 손상을 줄 수 있습니다.

▶ 운전 스타일 인디케이터 3

운전 스타일 인디케이터는 실시간으로 현재 주행 스타일을 알려줍니다. 표시등에 잎이 많을수록 더욱 부드럽고 더 효율적으로 운전하고 있다는 뜻입니다. ➥ 2.17

▶ 적산 거리계 4

➥ 1.62

▶ 트립 컴퓨터 5

➥ 1.62

▶ 주행 가능 거리 6

최종 초기화 이후 400m를 주행한 후 표시됩니다. ➥ 1.62

계기판: 계기와 표시창 (2/5)



(계기판 **A** 계속)

▶ 멀티미디어 정보 7

차량 사양에 따라서 멀티미디어(나침반, 전화, 내비게이션 등)의 정보를 표시할 수 있습니다.

자세한 내용은 멀티미디어 설명서를 참조하십시오.

주의

흰색 게이지로 표시되는 연료량을 항상 확인하여 연료를 보충하십시오.

▶ 냉각수 온도계 8

일반적으로 냉각수 온도계 **8**은 구간 **9** 미만이어야 합니다. STOP 경고등이 점등하고 계기판에 메시지와 경고음이 동반되지 않는 한 이는 심각한 것이 아닙니다.

▶ 연료계 10

흰색 게이지로 연료량이 표시되며 연료량이 줄어들면 경고등이 노란색으로 점등하고 경고음이 울립니다. 즉시 연료를 주입하십시오.

참고: 붉은색 구간 **11**은 남은 연료량이 아닌 경고 구간입니다. 흰색 게이지가 붉은색 구간까지 내려가면 즉시 연료를 주입해야 합니다.

계기판: 계기와 표시창 (3/5)



■ 계기판 B

엔진 시동을 켜면 이 표시등이 점등합니다. 몇 가지 경고등은 메시지와 함께 점등합니다.

차량에 따라 원하는 색상으로 계기판을 사용자 정의할 수 있습니다. 멀티미디어 스크린이 장착된 차량의 경우 멀티미디어 설명서를 참조하십시오.

멀티미디어 스크린이 장착되지 않은 차량의 경우 ➥ 1.73

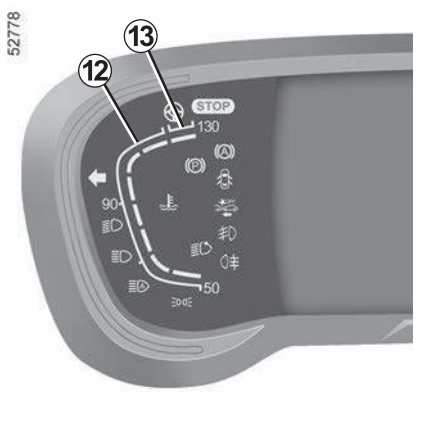

▶ 냉각수 온도계 12

일반적으로 냉각수 온도계 **12**는 구간 **13** 미만이어야 합니다. **STOP** 경고등이 점등하고 계기판에 메시지와 경고음이 동반되지 않는 한 이는 심각한 것이 아닙니다.

▶ 차량 속도계 14

차량 속도계는 차량 사양 또는 계기판 설정에 따라서 표시되지 않을 수 있습니다.

▶ 엔진 회전 속도계 15

엔진 회전 속도계는 엔진 1분당 회전수를 나타냅니다.

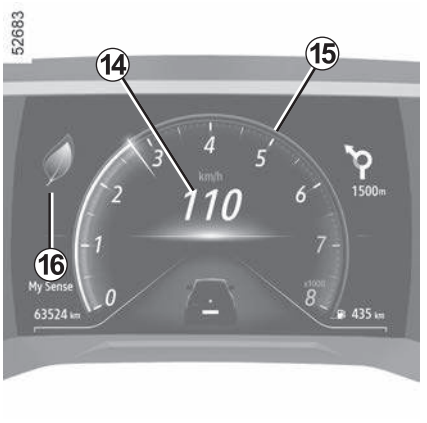

▶ 운전 스타일 인디케이터 16

운전 스타일 인디케이터는 실시간으로 현재 주행 스타일을 알려줍니다. 표시등에 잎이 많을수록 더욱 부드럽고 더 효율적으로 운전하고 있다는 뜻입니다. ➥ 2.17

계기판: 계기와 표시창 (4/5)

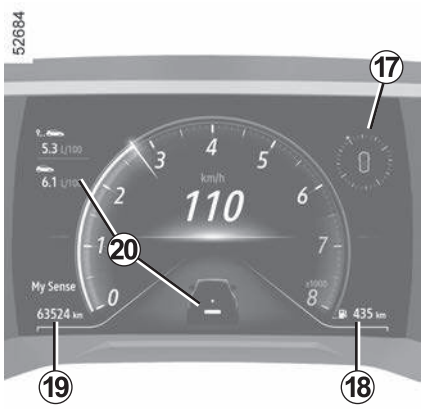

(계기판 **B** 계속)

▶ 멀티미디어 정보 17

차량 사양에 따라서 멀티 미디어(나침반, 전화, 내비게이션 등)의 정보를 표시할 수 있습니다.

자세한 내용은 멀티미디어 설명서를 참조하십시오.

▶ 주행 가능 거리 18

최종 초기화 이후 400m를 주행한 후 표시됩니다. ➥ 1.62



▶ 적산 거리계 19

➥ 1.62

▶ 트립 컴퓨터 20

➥ 1.62

▶ 연료계 21

연료량이 최소 수준이라면 경고등과 함께 경고음이 울립니다. 즉시 연료를 주입하십시오.

주의

연료를 주입 전에는 반드시 엔진을 정지 시키십시오.



■ 엔진 오일 레벨 경고

엔진 시동이 걸리고 엔진 오일량이 최소가 되면 계기판에 엔진 오일 압력 경고등이 점등됩니다.

최초 경고 시에는 버튼 **22 OK**를 눌러 해제할 수 있습니다.

이후 계속적으로 나오는 경고는 약 30초 후에 자동으로 사라집니다.

■ 계기판 단위

(킬로미터로 변경 가능)

▶ 멀티미디어 스크린 장착 차량의 경우

오디오 시스템을 선택하려면 멀티미디어 설명서를 참조하십시오.

참고: 두 경우 모두 배터리가 꺼지면 트립 컴퓨터가 자동으로 원래 측정 단위로 돌아갑니다. 이전 단위로 돌아가려면 같은 동작을 반복하십시오.

자세한 내용은 멀티미디어 설명서를 참조하십시오.

계기판: 경고등 및 표시등 (1/5)

경고등과 표시등의 모양과 의미는 아래와 같습니다.

단, 차량의 사양과 옵션에 따라 달라질 수 있습니다. 다음 경고등은 계기판 A에 점등됩니다.

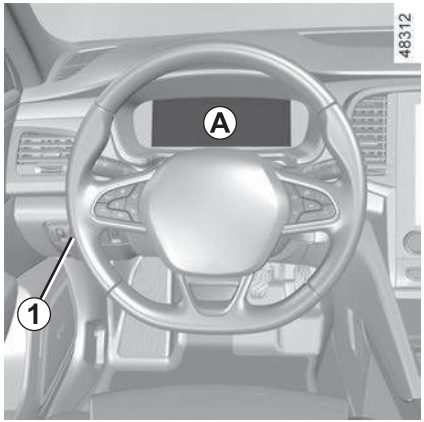

엔진 시동을 켜면 계기판 **A** 조명이 점등합니다. 계기판 조명이 켜진 상태에서 스위치 **1**을 내리거나 올려서 밝기를 조절할 수 있습니다.

경우에 따라서 경고등 및 표시등은 메시지와 함께 점등됩니다.

미등 표시등

상향 헤드램프 표시등

하향 헤드램프 표시등

전방 안개등 표시등

오토매틱 하이빔 표시등
➥ 1.95

좌측 방향 지시등

우측 방향 지시등

경고

만약 경고등이 점등된다면, 즉시 차량의 속도를 낮추고 신속히 지정 정비업소를 방문하십시오.

에어백 경고등

이 경고등은 차량 전원이 켜지거나 엔진 시동이 켜진 뒤 점등되고 몇 초 후에 소등됩니다.

차량 전원이 켜질 때 이 경고등이 점등되지 않거나 차량 시동이 켜진 상태에서 경고등이 점등되면 시스템에 고장이 있는 것입니다.

가능한 빨리 지정 정비업소에 연락하십시오.

도어 및 트렁크 열림 경고등

경고

만약 계기판에 어떠한 정보도 표시되지 않는다면, 이는 계기판의 고장을 의미합니다. 즉시 차량을 안전하게 주차시키고 지정 정비업소에 연락하십시오.

계기판: 경고등 및 표시등 (2/5)

경고등과 표시등의 모양과 의미는 아래와 같습니다.

단, 차량의 사양과 옵션에 따라 달라질 수 있습니다. 다음 경고등은 계기판 A에 점등됩니다.

정지 경고등

이 경고등은 차량 전원이 켜지거나 엔진 시동이 켜진 뒤 점등하고, 몇 초 후에 소등됩니다.

다른 경고등 또는 메시지와 함께 점등되고, 경고음이 함께 울립니다.

서비스 경고등

이 경고등은 차량 전원이 켜지거나 엔진 시동이 켜진 뒤 점등하고, 엔진 시동이 걸리면 소등됩니다.

계기판에 다른 경고등과 메시지가 함께 나타날 수 있습니다.

주행 중 이 경고등이 점등될 경우 속도를 낮추고 가능한 빨리 지정 정비업소를 방문하십시오.

경고

만약 STOP 경고등이 점등될 경우, 탑승자의 안전을 위해 즉시 차량을 안전하게 주차시키고 엔진 시동을 끈 후 (재시동하지 말 것) 지정 정비업소에 연락하십시오.

배터리 충전 경고등

이 경고등은 차량 전원이 켜지거나 엔진 시동이 켜진 뒤 점등하고, 몇 초 후에 소등됩니다.

차량이 주행 중일 때 고장일 경우 STOP 경고등이 함께 점등되고 경고음이 수반되며, 이것은 배터리 충전회로에 이상이 있음을 나타냅니다. 즉시 차량을 안전하게 주차시키고 지정 정비업소에 연락하십시오.

오일 압력 경고등

이 경고등은 차량 전원이 켜지거나 엔진 시동이 켜진 뒤 점등하고, 몇 초 후에 소등됩니다.

주행 중 점등될 경우에는(STOP 경고등과 경고음이 수반됨) 즉시 차량을 안전하게 주차시키고 시동을 꺼 주십시오.

엔진 오일량을 점검하십시오. ➥ 4.14 오일량이 정상이면 이것은 다른 고장을 의미합니다. 지정 정비업소에 연락하십시오.

파워 스티어링 시스템 고장 경고등

이 경고등은 차량 전원이 켜지거나 엔진 시동이 켜진 뒤 점등하고, 몇 초 후에 소등됩니다.

고장일 경우 STOP 경고등과 함께 경고음이 수반되며, 이것은 파워 스티어링 시스템에 고장이 있음을 나타냅니다. 계기판에 "조향장치에 이상이 있습니다" 메시지가 표시됩니다. 즉시 차량을 안전하게 주차시키고 지정 정비업소에 연락하십시오.

계기판: 경고등 및 표시등 (3/5)

경고등과 표시등의 모양과 의미는 아래와 같습니다.

단, 차량의 사양과 옵션에 따라 달라질 수 있습니다. 다음 경고등은 계기판 A에 점등됩니다.



전자식 주차 브레이크 작동 표시등 ➥ 2.27



오토 홀드 경고등 ➥ 2.31



ESC 시스템 표시등

이 표시등은 ESC 시스템이 작동될 때 점등됩니다. ➥ 2.32



브레이크 시스템 고장 경고등

이 경고등은 차량 전원이 켜지거나 엔진 시동이 켜진 뒤 점등하고, 몇 초 후에 소등됩니다.

고장일 경우 STOP 경고등과 함께 경고음이 수반되며, 이것은 브레이크 시스템에 고장이 있음을 나타냅니다. 즉시 차량을 안전하게 주차시키고 지정 정비업소에 연락하십시오.



휠 잠김방지 시스템 경고등 (ABS)

이 경고등은 차량 전원이 켜지거나 엔진 시동이 켜진 뒤 점등되고, 몇 초 후에 소등됩니다.

만약 시동 이후 소등되지 않거나 주행 중일 때 이 경고등이 점등되면, 이것은 ABS 시스템의 고장을 의미합니다. 이 경우 브레이크 기능만 작동합니다.

가능한 빨리 지정 정비업소에 방문하십시오.



TPMS: 타이어 공기압 자동감지 시스템 표시등 ➥ 2.23



엔진 · 배출가스 자가진단 경고등

이 경고등은 엔진 시동이 켜진 뒤 점등하고, 엔진 시동이 걸리면 소등됩니다.

- 경고등이 계속해서 점등되어 있으면, 가능한 빨리 지정 정비업소에 방문하십시오.
- 경고등이 점멸되면, 점멸이 멈출 때까지 차량의 속도를 낮추십시오. 가능한 빨리 지정 정비업소에 방문하십시오.

➥ 2.21

계기판: 경고등 및 표시등 (4/5)

경고등과 표시등의 모양과 의미는 아래와 같습니다.

단, 차량의 사양과 옵션에 따라 달라질 수 있습니다. 다음 경고등은 계기판 A에 점등됩니다.

연료 부족 경고등

이 노란색 경고등은 차량 전원이 켜지거나 엔진 시동이 켜진 뒤 점등되고 몇 초 후에 소등됩니다.

연료가 부족하면 점등되고 차량이 주행 중일 때는 경고음과 함께 이 경고등이 점등됩니다. 이는 최초 점등 시 주행 가능 거리가 약 50km 남았음을 의미합니다. 그러나 주행 환경에 따라 주행 가능 거리가 크게 변동될 수 있으므로 즉시 연료를 주입해 주십시오.

ECO 모드 표시등

이 표시등은 ECO 모드가 활성화되면 점등됩니다. ➥ 2.17

냉각수 온도 경고등

이 경고등은 차량 전원이 켜지거나 엔진 시동이 켜지면 파란색으로 점등됩니다.

만약 붉은색으로 점등될 경우(STOP 경고등과 경고음이 수반됨) 계기판에는 "엔진제어 장치에 이상이 있습니다" 메시지가 표시될 수 있습니다. 즉시 차량을 안전하게 주차시키고 시동을 끄고 온도가 떨어질 수 있도록 몇 분간 기다립니다. 그래도 계속 붉은색으로 점등되면 냉각수량을 점검하여 필요 시 보충하고 그래도 경고등이 계속 점등될 경우 가능한 빨리 지정 정비업소에 방문하십시오.

브레이크 페달 경고등

이 경고등은 브레이크 페달을 밟아야 할 때 점등됩니다. ➥ 2.115 ➥ 2.17

차선 이탈방지 보조 시스템 표시등

➥ 2.42

스피드 리미터 표시등

➥ 2.64

크루즈 컨트롤 표시등

➥ 2.67

어댑티브 크루즈 컨트롤 (정차 및 재출발) 표시등

➥ 2.70

오토 스탑 표시등

➥ 2.14

오토 스탑 불가능 표시등

➥ 2.14

차선 이탈경보 시스템 표시등

➥ 2.37

긴급제동 보조 시스템 경고등

➥ 2.57

계기판: 경고등 및 표시등 (5/5)

경고등과 표시등의 모양과 의미는 아래와 같습니다.

단, 차량의 사양과 옵션에 따라 달라질 수 있습니다. 다음 경고등은 계기판 A 또는 B에 점등됩니다.



주차 조향보조 시스템 경고등

➥ 2.108



다음 경고등은 B에 점등됩니다.

앞좌석 및 뒷좌석 안전벨트 미착용 경고등

➥ 1.28

트립 컴퓨터: 일반 정보 (1/3)

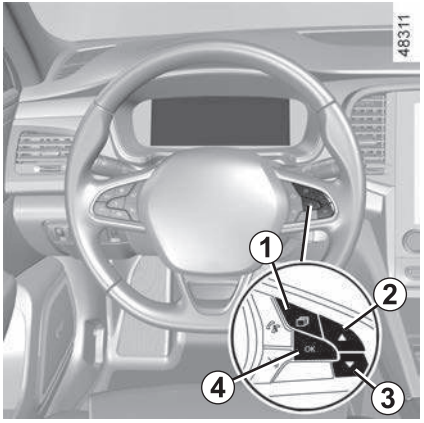

■ 트립 컴퓨터

차량 사양에 따라서 다음과 같은 기능이 있습니다.

- 주행 거리
- 트립 컴퓨터 기록
- 정보 메시지
- 고장 메시지(경고등이 함께 점등)
- 경고 메시지(STOP 경고등이 함께 점등)
- 차량 환경 설정 메뉴 ➥ 1.73

이와 관련된 기능들은 이어지는 페이지에 설명되어 있습니다.



■ 계기판 A가 장착된 차량

영역 **5**, **6**, **7**, **8**에 정보가 표시됩니다.

각 영역의 위치는 선택한 계기판 스타일에 따라 달라집니다.

버튼 **1**을 눌러 메뉴 화면으로 이동한 뒤 버튼 **2** 또는 **3**을 반복적으로 눌러 메뉴를 탐색합니다. 기능을 선택하려면 버튼 **4 OK**를 누르십시오.

트립 컴퓨터에 표시된 정보는 차량 사양에 따라 다를 수 있습니다. 트립 컴퓨터의 정보는 운전자의 운전 습관, 배터리 탈거 후 재연결 또는 트립 컴퓨터의 초기화 등에 따라 실제와 다르게 표시될 수 있습니다.

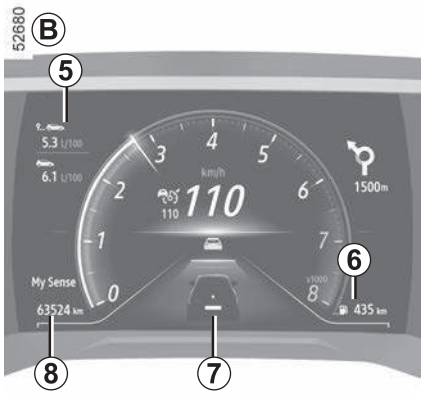

■ 계기판 B가 장착된 차량

영역 **5**, **6**, **7**, **8**에 정보가 표시됩니다.

버튼 **1**을 눌러 메뉴 화면으로 이동한 뒤 버튼 **2** 또는 **3**을 반복적으로 눌러 메뉴를 탐색합니다. 기능을 선택하려면 버튼 **4 OK**를 누르십시오.

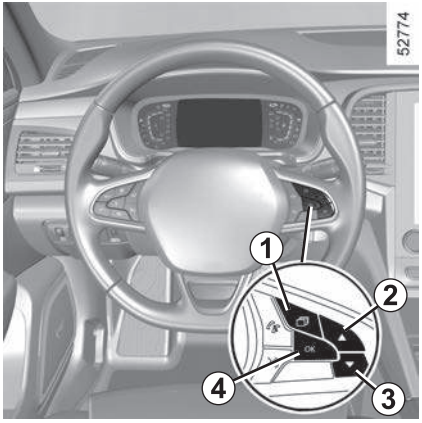

■ 선택

a) 주행일지, 정보 메시지나 작동 이상 메시지

b) 현재 연료 소비량 및 평균 연료 소비량

c) 구간 거리계 및 평균 속도

d) 타이어 공기압 재설정

e) 차량 정비 시점

- 엔진 오일 교환 시점

트립 컴퓨터: 일반 정보 (3/3)



■ 구간 거리계 초기화

구간 거리계를 초기화하려면, 구간 거리계가 표시창에 선택된 상태에서 구간 거리계가 초기화될 때까지 버튼 **4 OK**를 길게 누르십시오.

■ 트립 컴퓨터 기록 초기화

표시창에서 트립 컴퓨터 기록 중 하나를 선택하고 표시된 기록이 초기화될 때까지 버튼 **4 OK**를 길게 누르십시오.

트립 컴퓨터 기록들 중 하나의 값이 한계(최고값)를 넘었을 때는 자동으로 초기화됩니다.

▶ 초기화 이후 표시되는 값들의 해석

평균 연비, 주행 가능 거리, 평균 속도 등의 수치는 초기화 이후 주행거리가 증가할수록 안정되며 정확한 값을 나타냅니다.

스타트 이후 몇 km 동안에는 주행 중 무급유 주행거리 수치가 상승합니다. 이는 최종 스타트 이후의 평균 연료 소비량으로 계산했기 때문입니다. 그러나 다음과 같은 경우에는 평균 연료 소비량이 감소합니다.

- 차량이 가속 단계에서 벗어날 때
- 엔진이 적정 온도에 도달했을 때(초기화 시 엔진이 예열되지 않았을 경우)
- 시내에서 고속도로로 접어들어 운전할 때

트립 컴퓨터: 트립 정보 및 설정 (1/3)

표시된 정보는 차량 사양에 따라 다를 수 있습니다. 트립 컴퓨터의 정보는 운전자의 운전습관, 배터리 탈거 후 재연결 또는 트립 컴퓨터의 초기화 등에 따라 실제와 상이하게 표시될 수 있습니다.

항목	디스플레이의 해석
시스템 점검결과 정상입니다	**a) 차량 상태 정보** – 정보 메시지 – 고장 메시지
 10.5 km/L	**b) 순간 연료 소비량** 차속이 30km/h 이상일 때 표시됩니다.
 9.2 km/L	**최종 초기화 이후 평균 연료 소비량** 이 값은 초기화 이후 400m를 주행한 후 표시됩니다.
 112.4 km	**c) 거리계: 최종초기화 이후 주행거리**
 123.4 km/h	**최종 초기화 이후 평균 속도** 이 값은 초기화 이후 400m를 주행한 후 표시됩니다.

트립 컴퓨터: 트립 정보 및 설정 (2/3)

표시된 정보는 차량 사양에 따라 다를 수 있습니다. 트립 컴퓨터의 정보는 운전자의 운전습관, 배터리 탈거 후 재연결 또는 트립 컴퓨터의 초기화 등에 따라 실제와 상이하게 표시될 수 있습니다.

항목	디스플레이의 해석
타이어 압력 설정 [길게 누름]	**d) 타이어 공기압 재설정** ➥ 2.23

트립 컴퓨터: 트립 정보 및 설정 (3/3)

표시된 정보는 차량 사양에 따라 다를 수 있습니다. 트립 컴퓨터의 정보는 운전자의 운전습관, 배터리 탈거 후 재연결 또는 트립 컴퓨터의 초기화 등에 따라 실제와 상이하게 표시될 수 있습니다.

사례	디스플레이의 해석

e) 향후 차량정비시점 알림 메시지

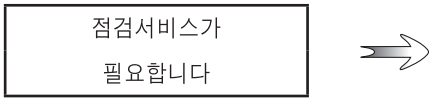

차량 전원 ON이고 엔진이 켜지지 않은 상태에서 "오일교환시점" 화면으로 이동하면 오일 교환 전까지 남은 주행거리가 나타납니다.

- 오일 교환 전까지 1,500km 또는 1개월 이하일 때: 계기판 표시창에 "점검서비스시점" 메시지와 남은 기한(거리 또는 시간)이 표시됩니다.
- 오일 교환 시점에 도달했을 때: "점검서비스가 필요합니다" 메시지가 경고등과 함께 계기판의 표시창에 표시됩니다. 차량을 최대한 신속하게 점검하십시오.
- 엔진 오일 교환 시점: 다음 오일 교환 전까지 남은 주행거리 및 시간이 나타납니다.

참고: 향후 차량 정비 시점은 반드시 엔진 오일 교환과 4장의 "정기점검 및 교환주기표"에 기재되어 있는 정비를 받았을 경우에만 재설정되어야 합니다. 엔진오일을 교환하지 않은 경우 차량정비시점만 초기화해야 합니다. 엔진 오일 교환 시 차량점비시점과 엔진 오일 교환 시점 모두를 초기화해야 합니다.

향후 차량정비시점 재설정

차량정비시점을 초기화하려면 스티어링 휠의 OK 버튼을 "점검서비스시점" 화면이 나타날때까지 약 10초간 길게 누르십시오.

트립 컴퓨터와 경고 시스템: 정보 메시지 (1/2)

차량 시동 시 혹은 차량 사용 중 차량 작동 안내 또는 상태 정보에 대한 메시지가 다음과 같이 표시됩니다.

메시지	디스플레이의 해석
시스템 점검결과 정상입니다	차량 시동 후 시스템 점검 결과가 정삼임을 알리는 메시지입니다.
차량 시스템을 점검 중입니다	차량 시동 시 시스템 점검 중임을 알리는 메시지입니다. 이 메시지는 몇 초간 지속됩니다.
배터리전압 낮음 시동을켜주십시오	운전 차량에 시동을 걸어 배터리를 재충전해야 합니다(라디오를 들으며 장시간 정차한 후 등).
변속레버를 P에 위치해 주십시오	차량이 움직일 수 있습니다. 변속레버를 **P**에 두어 차량을 고정하십시오. 시동을 위해서도 변속레버는 **P**에 위치하여야 합니다. 변속레버를 **P**에 두십시오.
엔진 오일을 보충해 주십시오	운행 가능한 수준이지만, 가능한 빨리 엔진 오일을 보충해 주십시오.
스마트카드전지를 교체해 주십시오	스마트카드 배터리의 수명은 약 2년입니다. 스마트카드의 배터리의 잔량이 부족한 상태입니다. ➥ 5.24

트립 컴퓨터와 경고 시스템: 정보 메시지 (2/2)

차량 시동 시 혹은 차량 사용 중 차량 작동 안내 또는 상태 정보에 대한 메시지가 다음과 같이 표시됩니다.

메시지	디스플레이의 해석
주차브레이크가 작동 중입니다	주차 브레이크가 체결되어 있음을 알립니다. 만약 차량 주행 중에 이 메시지가 표시된다면 주차 브레이크를 해제해 주십시오.
카드감지불가 START길게누름	스마트카드가 감지되지 않을 때 시동을 끄려면 엔진 START/STOP 버튼을 시동이 꺼질 때까지 길게 눌러야 합니다.
브레이크를 밟고 작동해 주십시오	브레이크 페달을 밟아야 시동을 걸 수 있습니다. 브레이크 페달을 밟고 엔진 START/STOP 버튼을 눌러주십시오.
카드존에 두고 START버튼누름	전파 방해 또는 스마트카드 배터리 잔량 부족 등의 이유로 스마트카드를 인식할 수 없는 경우입니다. ➥ 2.10
스마트카드를 인식할수없습니다	시동이 켜진 상태에서 누군가 스마트카드를 가지고 액세스 존 밖으로 나갔거나 전파 방해등의 이유로 인해 스마트카드를 인식할 수 없습니다. 메시지가 계속 표시되면 지정 정비업소에 문의하십시오.
변속기 냉각필요 잠시 정차 요망	엑스트로닉 무단 변속기/EDC 변속기의 오일 온도가 높습니다. 안전한 장소에 주차하고 변속 레버를 **P**에 두고 차량을 식히십시오. 이 메시지가 계속 표시되면 지정 정비업소를 방문하십시오.
워셔액이 부족합니다	워셔 액이 부족합니다. ➥ 4.18

트립 컴퓨터와 경고 시스템: 고장 메시지 (1/2)

주의

다음의 메시지들이 표시될 경우 신속하게 지정 정비업소에 방문하여 점검 받으십시오.

다음의 메시지들이 경고등과 함께 계기판의 표시창에 표시될 경우 즉시 지정 정비업소에서 고장 수리를 받아야 합니다. 이 메시지들은 계기판 표시창 선택 버튼을 누르거나 혹은 누르지 않더라도 몇 초 후에 소등됩니다. 경고등은 계속 점등됩니다.

메시지	디스플레이의 해석
브레이크 장치를 점검해 주십시오	브레이크 시스템에 이상이 있음을 나타냅니다.
ESC 장치를 점검해 주십시오	ESC 시스템에 이상이 있음을 나타냅니다.
차량을 점검해 주십시오	차량 시스템에 이상이 있음을 나타냅니다.
에어백을 점검해 주십시오	에어백 시스템에 이상이 있음을 나타냅니다.
배출가스 장치를 점검해 주십시오	배출가스 제어장치에 이상이 있음을 나타냅니다.
엔진제어 장치를 점검해 주십시오	엔진 제어 시스템이나 엔진에 이상이 있음을 나타냅니다.
브레이크 램프를 점검해 주십시오	브레이크 램프(정지등)에 이상이 있음을 나타냅니다.

트립 컴퓨터와 경고 시스템: 고장 메시지 (2/2)

주의

다음의 메시지들이 표시될 경우 신속하게 지정 정비업소에 방문하여 점검 받으십시오.

다음의 메시지들이 경고등과 함께 계기판의 표시창에 표시될 경우 즉시 지정 정비업소에서 고장 수리를 받아야 합니다. 이 메시지들은 계기판 표시창 선택 버튼을 누르거나 혹은 누르지 않더라도 몇 초 후에 소등됩니다. 경고등은 계속 점등됩니다.

메시지	디스플레이의 해석
점검서비스가 필요합니다	차량 정비 점검 시점에 도달했음을 나타냅니다. 1장의 "트립 컴퓨터와 경고 시스템" 중 향후 차량 정비 점검 시점 알림 메시지 관련 내용을 참고하십시오.
주차경보를 점검해 주십시오	주차 경보장치 시스템에 이상이 있음을 나타냅니다.
조향장치를 점검해 주십시오	조향 장치(파워 스티어링 시스템)에 이상이 있음을 나타냅니다.
ABS 장치를 점검해 주십시오	ABS 시스템에 이상이 있음을 나타냅니다.
헤드램프를 점검해 주십시오	헤드램프에 이상이 있음을 나타냅니다. ➥ 1.95
변속기를 점검해 주십시오	엑스트로닉 무단 변속기/EDC 변속기 시스템에 오류가 있음을 나타냅니다.

경고

다음의 메시지들이 표시될 경우 귀하의 안전을 위해 즉시 차량을 안전하게 주차한 후 엔진 시동을 끄고 지정 정비업소에 도움을 요청하십시오.

다음의 메시지들은 STOP 경고등과 함께 계기판의 표시창에 표시되고 경고음이 울립니다. 경우에 따라서 경고등도 함께 점등됩니다. 메시지는 단독 또는 교대로(하나 이상의 메시지가 표시되어야 하는 경우) 표시됩니다.

메시지	디스플레이의 해석
엔진제어 장치에 이상이 있습니다	차량의 엔진이 과열되었거나, 연료 분사 혹은 엔진 오일 압력에 이상이 있음을 나타냅니다.
조향장치에 이상이 있습니다	조향 장치(파워 스티어링 시스템)에 이상이 있음을 나타냅니다.
전기 시스템에 이상이 있습니다	전기 장치에 이상이 있음을 나타냅니다.
브레이크 장치에 이상이 있습니다	브레이크 시스템에 이상이 있음을 나타냅니다.
차량을 정차해 주십시오	주차 브레이크 시스템과 계기판과의 연결에 이상이 있음을 나타냅니다.
주차브레이크를 점검해 주십시오	주차 브레이크에 이상이 있음을 나타냅니다. 버팀목을 사용하여 차량을 고정시키십시오.
타이어 손상으로 매우 위험합니다	타이어 공기압 표시창에 표시된 타이어가 파손되었음을 나타냅니다.
ERROR PROG	계기판 프로그램에 이상이 있음을 나타냅니다.

차량 환경 설정 메뉴 (1/3)



차량 사양에 따라 멀티미디어 스크린 **1**에서 차량의 일부 기능을 활성화, 비활성화 또는 설정을 조정할 수 있습니다.

■ 멀티미디어 스크린이 장착된 차량의 경우

▶ 차량 환경 설정 메뉴 이동

설정 화면으로 이동하는 방법에 대한 자세한 내용은 해당 멀티미디어 매뉴얼을 참고하십시오.

▶ 설정 조정

메뉴를 선택한 다음 설정할 기능을 선택합니다.

a) 액세스

- 차속감응 자동 잠금
- 핸즈프리 잠금/잠금 해제
- 오토 오프닝/오토 클로징
- 오토 클로징 알림음
- 무음 모드
- 자동 재잠금

b) 와이퍼/라이트

- 어댑티브 라이트

  (차량 사양에 따라서 다를 수 있음)
- 자동 앞유리 와이퍼
- 워셔액 분사 후처리

c) 웰컴

- 차량 외부 웰컴
- 차량 내부 웰컴
- 자동 실내 조명

차량 사양에 따라서 다음 중 하나를 조정할 수 있습니다.

- [ON] 또는[OFF]를 선택하여 활성화 또는 비활성화합니다.

자세한 내용은 해당 멀티미디어 매뉴얼을 참고하십시오.

경고

안전을 위하여 차량이 정지된 상태에서 설정을 조정하십시오.

차량 환경 설정 메뉴 (2/3)

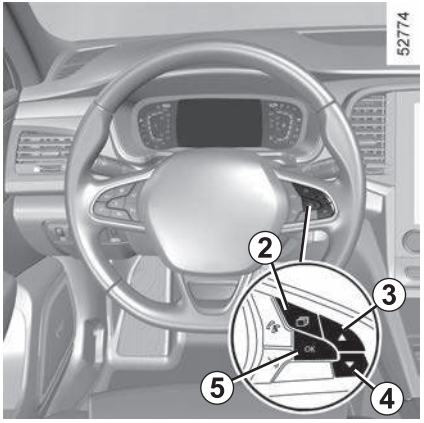

■ 멀티미디어 스크린이 장착되지 않은 차량의 경우

▶ 차량 환경 설정 메뉴 이동

차량 정차 후 차량 탭에 도달하기 위해 필요한 만큼 버튼 **2**를 누릅니다.

버튼 **3** 또는 **4**를 반복해서 눌러 설정 메뉴로 이동한 다음 버튼 **5 OK**를 누릅니다.

▶ 설정 조정

버튼 **3** 또는 **4**를 사용하여 설정을 변경할 기능을 선택하고 버튼 **5 OK**를 누릅니다.

a) 계기판
- 언어
- 색상

b) 차량
- 앞유리 오토 와이퍼
- 웰컴 라이트
- 방향 지시등 볼륨

c) 주행 보조시스템
- 차선 이탈 경보 민감도
- 차선 이탈 경보 진동
- 차선 유지 보조 민감도
- 사각지대 경보
- 긴급제동 보조
- 차간 거리 경보 장치

d) 라이팅
- 실내 램프 오토 모드
- 어댑티브 헤드램프

f) 차량 액세스
- 차속 감응 오토 도어록
- 인텔리전트 도어 잠금/잠금 해제 장치
- 자동 잠금
- 무음 잠금
- 차량 자동 잠금/잠금 해제

차량 환경 설정 메뉴 (3/3)

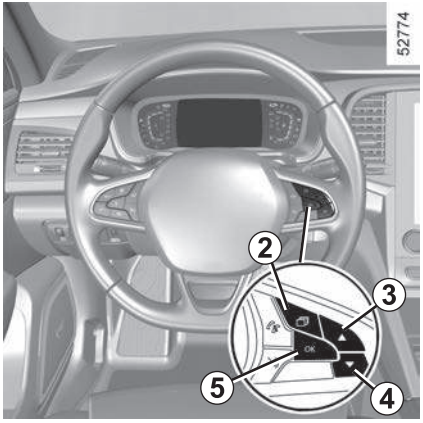

버튼 **5 OK**를 눌러 기능을 선택합니다.

"주차 보조시스템"을 선택한 다음 "차선이탈 경보 민감도" 또는 "계기판"을 선택한 후 "언어"를 선택하면 새로운 선택 메뉴(차선이탈 경보 감도 조절 또는 계기판 언어)가 나타납니다.

이 경우 원하는대로 선택한 후 버튼 **5 OK**를 누르면 선택된 값 앞에 ☑가 표시됩니다.

환경 설정에서 나가려면 버튼 **3** 또는 **4**를 눌러 이전화면으로 이동하고 버튼 **5 OK**를 누릅니다. 경우에 따라서 버튼을 여러번 눌러야 할 수 있습니다.

주행 중에는 차량 환경 설정 메뉴를 사용할 수 없습니다. 차속이 20km/h를 넘으면 계기판이 트립 컴퓨터 모드로 자동 전환됩니다.

아웃사이드 미러 및 룸미러 (1/3)

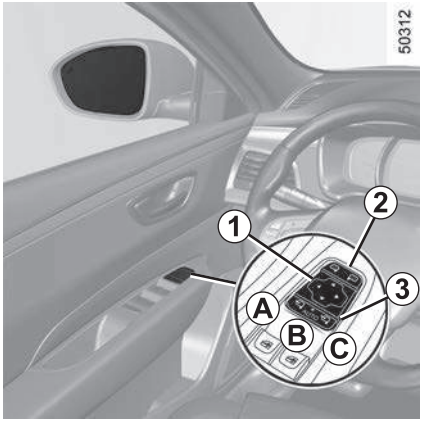

■ 아웃사이드 미러

▶ 조정

스위치 **2**의 왼쪽(운전석) 또는 오른쪽(동승석)을 눌러 조정할 아웃사이드 미러를 선택하고, 버튼 **1**을 눌러 미러를 원하는 위치에 오도록 조정합니다.

▶ 아웃사이드 미러 열선

뒷유리 열선과 함께 작동하여 김서림을 제거합니다. ➥ 3.6 ➥ 3.11 ➥ 3.16

■ 전동 접이식 아웃사이드 미러

(차량 사양에 따라서)

언제라도 스위치 **3**의 **C**부분을 눌러 미러를 접거나 **A**부분을 눌러 미러를 펼칠 수 있습니다.

스위치 3의 A 또는 C 부분을 누른 경우 오토 모드(도어를 잠그거나 엔진 시동을 ON으로 하면 미러가 자동으로 접히거나 펴지는 모드)는 비활성화됩니다. 오토 모드를 활성화하려면 스위치 **3**을 **B**위치에 놓으십시오.

스위치 3이 중립 위치 B에 있는 경우 오토 모드가 활성화됩니다. 다음 중 하나의 상황에서 미러가 자동으로 접힙니다.

- 차량 외부에서 스마트카드의 잠금 버튼을 눌러 모든 도어를 잠근 경우
- 오토 클로징 기능으로 도어를 잠근 경우

이 경우 엔진 시동을 ON으로 하면 다시 펼쳐집니다.

■ 웰컴 앤 굿바이 기능

멀티미디어 스크린의 홈 화면에서 [메뉴]–[차량]–[사용자 설정]–[웰컴 기능]을 차례로 누른 뒤 [ON] 또는 [OFF]를 선택하여 이 기능을 활성화 및 비활성화할 수 있습니다.

다음 중 선택된 상황에 따라서 미러가 자동으로 펼쳐집니다.

- 다음 번에 엔진 시동이 ON되었을 때
- 스마트카드가 감지되었거나 차량이 잠금 해제되었을 때

전동 접이식 아웃사이드 미러의 특징

손으로 미러를 잡고 접거나 펼치면 고장이 발생할 수 있습니다. 또한 손으로 접거나 펼친 이후에 전동으로 미러가 작동할 경우 소음이 발생할 수 있습니다.

주의

실제 사물은 아웃사이드 미러에 보이는 것보다 가까이 있으므로 주의하십시오.

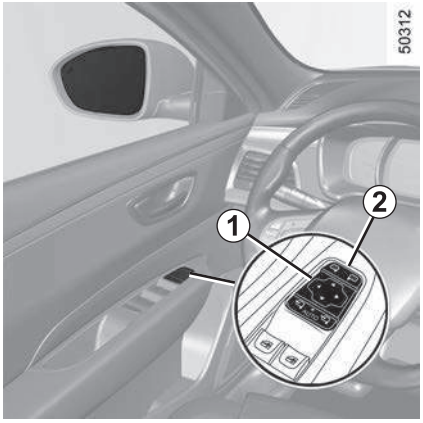

■ 후진 시 미러 각도 하향 기능

운전석 메모리 시트가 장착된 차량은 후진 시 미러 각도를 하향시킬 수 있고 원하는 하향 각도를 저장할 수 있습니다.

▶ 작동

차량이 정지된 후 변속 레버가 **R** 위치일 때, 스위치 **2**의 왼쪽(운전석) 또는 오른쪽(동승석)을 눌러 조정할 미러를 선택하고, 버튼 **1**을 눌러 미러를 원하는 위치에 오도록 조정합니다.

■ 미러 위치 저장

멀티미디어 스크린의 홈 화면에서 [메뉴]–[차량]–[시트]–[설정]–[위치]–[저장]을 차례로 누르십시오.

변속 레버가 전진 또는 후진일 때의 아웃사이드 미러의 위치, 그리고 운전석의 위치가 함께 저장됩니다.

재설정 방법 ➥ 1.20

주의

안전을 위하여, 차량이 정지했을 때만 미러를 조절하십시오. 교통사고의 원인이 될 수 있습니다.

■ 저장된 위치 불러오기

멀티미디어 스크린의 홈 화면에서 [메뉴]–[차량]–[시트]–[설정]–[위치]–[불러오기]를 차례로 누르십시오.

변속 레버가 전진 또는 후진일 때의 아웃사이드 미러의 위치, 그리고 운전석의 위치가 함께 불러집니다.

▶ 원래 위치로 되돌리기

다음의 경우 미러가 원래 위치로 돌아옵니다.

- 차속이 약 10km/h 이하일 때 변속 레버 위치를 **R**에서 다른 위치로 이동시킬 때
- 차속이 약 10km/h 이상이고 전진 기어일 때
- 엔진 시동이 꺼졌을 때
- 스위치 **2**가 중립 위치에 있을 때

아웃사이드 미러 및 룸미러 (3/3)



룸미러는 미러 본체를 잡고 움직여서 방향을 조정할 수 있습니다.

■ 레버 4가 있는 룸미러

야간 주행 시 뒤에 오는 차량의 헤드램프가 비쳐 눈이 부시지 않도록 룸미러 뒤쪽에 있는 레버 **4**를 운전자 쪽으로 당깁니다.

참고: 레버 **4**를 당긴 경우 빛 비춤의 정도가 감소되어 거울의 선명도가 떨어질 수 있습니다.

주간 주행 시 레버 **4**를 밀어 원래 위치에 놓습니다.

■ 레버 4가 없는 룸미러(전자식 룸미러: ECM)

룸미러가 빛의 밝기를 감지하여 너무 밝은 경우 자동으로 미러를 어둡게 하여 눈부심을 완화시킵니다.

전자식 룸미러의 특징

- 전자식 룸미러의 빛 밝기 감지 센서를 가릴 경우 자동 밝기 조절 기능이 작동하지 않습니다.

  빛 밝기 감지 센서는 룸미러 앞면과 뒷면, 두 군데에 있습니다.
- 룸미러를 닦을 때 미러 안쪽에 물 또는 세제가 스며들지 않도록 주의하십시오.

주의

뒷좌석과 뒷유리 사이의 공간에 물건을 올려 두지 마십시오.

후방 시야를 가릴 수 있으며 급정거 시 앞쪽으로 날아올 수 있습니다.

주의

안전을 위하여, 차량이 멈추었을 때만 미러를 조절하십시오.

교통사고의 원인이 될 수 있습니다.

하이패스 시스템: 전자식 룸미러 (1/13)



하이패스 시스템은 한국도로공사가 운영하는 고속도로 통행료 자동 지불 시스템입니다.

■ 작동 원리

시스템은 룸미러 내부의 전용 통신 모듈을 이용하여 하이패스차로 통신 장비와의 통신을 통해 자동으로 통행료를 지불합니다.

■ 시스템 ON/OFF

전원이 꺼진 상태에서 버튼 **1**을 누르면 전원이 켜지고, 전원이 켜진 이후에 버튼 **1**을 길게 누르면 전원이 꺼집니다.

■ LED 표시등

버튼 **1**에 표시등이 있어 시스템의 상태를 확인할 수 있습니다.

- 시스템 및 카드 정상 시: 녹색 점등
- 시스템 또는 카드에 이상이 있는 경우: 주홍색 점등

■ 음량 조절

전원이 켜진 상태에서 버튼 **3**을 반복하여 눌러 음량 단계(0~5)를 조절할 수 있습니다.

초기 음량은 3단계입니다.

참고: 스피커는 룸미러 뒷면에 있습니다.

■ 음성안내 기능

- 통행료 결제 정보 음성안내
- 시스템 상태 음성안내
- 카드 상태 음성안내

참고: 음량이 0, 1, 2 단계로 설정되어 있는 경우 음성안내가 되지 않습니다.

■ 카드 잔액 확인

선불카드, 선불 할인카드, 선불 자동 충전카드, 선불 자동 충전 할인카드의 경우 버튼 **2**를 짧게 누르면 카드 잔액이 음성으로 안내됩니다. 시스템 또는 카드에 이상이 있는 경우 해당 정보를 추가로 확인할 수 있습니다.

■ 과금 이력

버튼 **2**를 길게 누르면 과금 이력이 음성으로 안내됩니다(자세한 사항은 이어지는 페이지를 참고하십시오). 과금 이력 확인을 종료하려면 버튼 **2**를 길게 누릅니다.

참고: 시스템 또는 카드에 이상이 있는 경우 과금 이력을 확인할 수 없습니다.

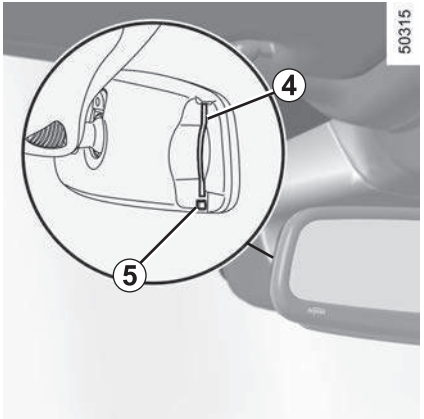

■ 하이패스 카드 삽입/탈거

▶ 삽입

룸미러 좌측의 카드 삽입구 **4**에 하이패스 카드를 삽입하십시오.

참고: 카드의 IC칩이 차량의 앞유리로 향하게 하여 삽입하십시오.

▶ 탈거

버튼 **5**를 눌러 카드를 탈거하십시오.

하이패스 시스템 이용 시 카드는 별도 구매하여 사용하십시오.

■ 하이패스 시스템 등록 방법

하이패스 시스템이 장착된 차량은 차량 정식 번호판 등록 후 해당 차량과 다음의 구비 서류를 준비하여 서비스 거점 또는 영업 지점에 방문하여 등록하십시오.

▶ 구비 서류

- 개인: 본인 신분증 또는 대리인 신분증
- 법인: 사업자등록증, 방문자 신분증
- 외국인: 외국인 등록증 또는 국내 거소증
- 리스 차량 및 렌터카의 경우 해당 계약서 추가

■ 하이패스 카드 구입/충전 방법

하이패스 카드의 구입 및 충전은 카드 종류에 따라 다음과 같습니다.

- 선불 카드: 도로공사 영업소에서 발급 및 충전
- 자동충전카드: 취급 은행에서 신청
- 후불 카드: 신용 카드사에서 신청

자세한 사항은 다음 홈페이지를 참조하십시오.

- 선불 카드 및 자동충전카드: www.hipluscard.co.kr
- 후불 카드: www.excard.co.kr

■ 하이패스 시스템 사용 시 주의사항

- 하이패스 구간 이용 시 시스템의 전원을 끄거나 카드를 탈거하지 마십시오.
- 앞유리에 메탈 코팅을 할 경우 통신 장애가 발생할 수 있습니다.
- 기름 묻은 손이나 젖은 손으로 하이패스 카드를 만지지 마십시오.
- 온도에 따라 하이패스 카드가 변형되거나 인식이 불가할 수 있으니 운행하지 않을 때에는 카드를 룸미러에서 탈거하여 보관하는 것이 좋습니다.
- 룸미러의 카드 삽입구에 이물질이 들어가지 않도록 주의하십시오.
- 차량 내 다른 하이패스 단말기가 있을 시 정상적으로 요금 결제 처리가 안될 수 있습니다.
- 하이패스 시스템이 장착된 차량을 타인에게 매각 또는 양도하는 경우, 차량의 명의와 하이패스 시스템의 명의를 함께 이전하십시오.
  명의 변경이 불가한 경우, 하이패스 시스템의 등록을 말소해야 합니다. 미이행 시 불편을 초래할 수 있습니다.
- 하이패스 시스템이 장착된 차량을 타인에게 매수 또는 양수 받은 경우, 하이패스 시스템의 등록 정보(소유자 명의, 차량 번호, 소유자 연락처 등)를 변경해야 정상적으로 하이패스 기능을 사용할 수 있습니다.
  시스템 등록 정보를 변경하려면 차량과 양수인 신분증을 준비하여 서비스 거점, 영업 지점 또는 한국도로공사 영업소에 방문하십시오.

하이패스 시스템: 프레임리스 전자식 룸미러 (3/13)

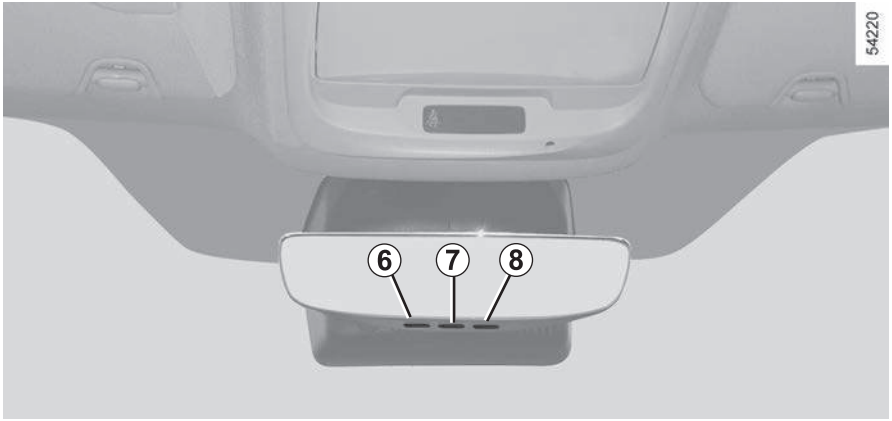

하이패스 시스템은 한국도로공사가 운영하는 고속도로 통행료 자동 지불 시스템입니다.

■ 작동 원리

시스템은 룸미러 내부의 전용 통신 모듈을 이용하여 하이패스 차로 통신 장비와의 통신을 통해 자동으로 통행료를 지불합니다.

■ 시스템 ON/OFF

전원이 꺼진 상태에서 버튼 **6**을 누르면 전원이 켜지고, 전원이 켜진 이후에 버튼 **6**을 길게 누르면 전원이 꺼집니다.

■ LED 표시등

버튼 **6**에 표시등이 있어 시스템의 상태를 확인할 수 있습니다.

- 시스템 및 카드 정상 시: 녹색 점등
- 시스템 또는 카드에 이상이 있는 경우: 주홍색 점등

■ 음량 조절

전원이 켜진 상태에서 버튼 **8**을 반복하여 눌러 음량 단계(0~5)를 조절할 수 있습니다.

초기 음량은 3단계입니다.

참고: 스피커는 룸미러 뒷면에 있습니다.

■ 음성안내 기능

- 통행료 결제 정보 음성안내
- 단말기 상태 음성안내
- 카드 상태 음성안내

참고: 음량이 0 단계로 설정되어 있는 경우 음성안내가 되지 않습니다.

■ 과금 이력

버튼 **7**을 길게 누르면 과금이력이 음성으로 안내됩니다(자세한 사항은 이어지는 페이지를 참고하십시오). 과금 이력 확인을 종료하려면 버튼 **7**을 길게 누릅니다.

참고: 시스템 또는 카드에 이상이 있는 경우 과금 이력을 확인할 수 없습니다.

참고: 등록되지 않은 단말기는 하이패스 차로를 이용할 수 없습니다. 하이패스 SIM 카드는 Touch & Go(터치패스) 및 일반요금 차로를 이용할 수 없습니다.

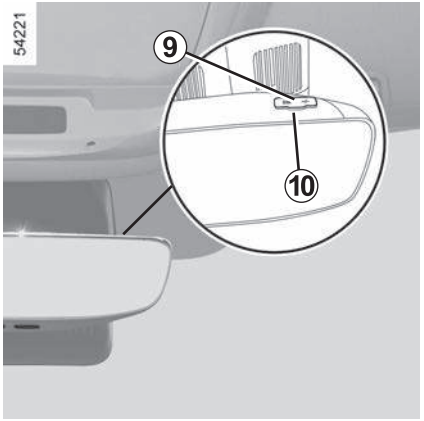

■ 하이패스 카드 삽입/탈거

▶ 삽입

룸미러 우측 상단의 SIM 카드 커버 **9**를 열고 삽입구 **10**에 하이패스 SIM 카드를 삽입하십시오.

참고: 카드의 IC칩이 실내를 향하고, 카드의 사선 부분이 아래로 향하게 삽입하십시오.

▶ 탈거

SIM 카드 커버를 열고 SIM 카드를 살짝 눌러 카드를 탈거하십시오.

참고: SIM 카드를 완전히 탈거하지 않고 다시 삽입하면 카드가 바르게 삽입되지 않을 수 있습니다. 완전히 탈거 후 다시 삽입하십시오.

■ 하이패스 시스템 등록 방법

하이패스 시스템이 장착된 차량은 차량 정식 번호판 등록 후 해당 차량과 다음의 구비서류를 준비하여 서비스 거점 또는 영업 지점에 방문하여 등록하십시오.

자동차 등록증이 교부되면 자동으로 하이패스 등록이 완료됩니다. 네트워크 장애나 기타 이유로 자동 등록이 되지 않은 경우에는 영업점 또는 서비스 거점을 방문하여 등록하시기 바랍니다.

▶ 방문 등록 시 구비 서류

- 개인: 본인 신분증 또는 대리인 신분증
- 법인: 사업자등록증, 방문자 신분증
- 외국인: 외국인 등록증 또는 국내 거소증
- 리스 차량 및 렌터카의 경우 해당 계약서 추가

■ 하이패스 SIM 카드 구입/충전 방법

하이패스 SIM 카드는 카드사와 은행에서 직접 발급 및 운영하고 있습니다. 관련 문의사항은 해당 카드사 및 은행과 한국도로공사(1588-2504)로 문의하십시오.

하이패스 시스템 이용시 SIM 카드는 별도 신청하여 사용하십시오.

참고: 하이패스 SIM 카드는 후불카드만 발급 가능하며, 선불카드는 발급하는 카드사가 없어 사용할 수 없습니다. 단, 선불카드는 향후 카드사 정책에 따라 발급 상황이 변경될 수 있습니다.

하이패스 시스템: 프레임리스 전자식 룸미러 (5/13)

■ 하이패스 시스템 사용 시 주의사항

- 하이패스 구간 이용 시 하이패스 시스템의 전원을 끄거나 하이패스 카드를 탈거하지 마십시오.
- 하이패스 차로를 이용하시기 전 반드시 하이패스 SIM 카드를 장착하고 이용하시기 바랍니다. 하이패스 SIM 카드를 장착하기 전에는 하이패스 차로를 이용할 수 없습니다.
- 앞유리에 메탈 코팅을 할 경우 통신 장애가 발생할 수 있습니다.
- 비규격 안테나류, 비규격 통신기기, 필름형 안테나, 행복단말기, 요일제 단말기 등의 차량 장착은 하이패스 통신에 문제를 일으켜 하이패스 차로 통과 시 과금이 안될 수 있으므로 주의하십시오.
- 기름 묻은 손이나 젖은 손으로 하이패스 카드를 만지지 마십시오.
- 온도에 따라 하이패스 카드가 변형되거나 인식이 불가할 수 있으니 운행하지 않을 때에는 카드를 룸미러에서 탈거하여 보관하는 것이 좋습니다.
- 룸미러의 카드 삽입구에 이물질이 들어가지 않도록 주의하십시오.
- 차량 내 다른 하이패스 단말기가 있을 시 정상적으로 요금 결제 처리가 안될 수 있습니다.
- 하이패스 시스템이 장착된 차량을 타인에게 매각 또는 양도하는 경우, 차량의 명의와 하이패스 시스템의 명의를 함께 이전하십시오.

  명의 변경이 불가한 경우, 하이패스 시스템의 등록을 말소해야 합니다. 미이행 시 불편을 초래할 수 있습니다.
- 하이패스 시스템이 장착된 차량을 타인에게 매수 또는 양수 받은 경우, 하이패스 시스템의 등록 정보(소유자 명의, 차량 번호, 소유자 연락처 등)를 변경해야 정상적으로 하이패스 기능을 사용할 수 있습니다.

  시스템 등록 정보를 변경하려면 차량과 양수인 신분증을 준비하여 서비스 거점, 영업 지점 또는 한국도로공사 영업소에 방문하십시오.

  특히 차량 매매시 SIM 카드를 반드시 탈거하여 회수 하십시오.

■ 하이패스 규격

구분	사용전원	사용 주파수	전파형식	변조방식	통신방식
단말기	DC 12V	5800 MHz	A7W	ASK	단신방식

■ 하이패스 단말기 인증 사항

국토교통부 ETCS 인증	
인증 번호	국토교통부-2015-001-007 (SET-BR30MLMX) 국토교통부-2015-001-008 (SET-BR30MQMx)
인증 유효 기간	2026년 06월 15일(SET-BR30MLMX) 2026년 06월 24일(SET-BR30MQMX)
인증 기관	한국도로공사
인증 방법	통행료자동지불시스템 단말기 시험방법 IV A

적합성평가 인증표시	
인증 번호	SCT-SET-BR30M(SET-BR30MQMX) KCC-CRM-SCT-SET-BR30MLMx(SET-BR30MLMx)
기기의 명칭(모델명)	SET-BR30MQMX SET-BR30MLMx
인증받은 자의 상호	엠피온㈜
인증기관	미래창조과학부
제조자/제조 국가	엠피온㈜/대한민국

■전자파 적합 등록기기 사용자 안내문

- 해당 무선설비가 전파 혼선 가능성이 있으므로 인명 안전과 관련된 서비스는 할 수 없습니다.
- 이 기기는 전자파 적합 등록을 한 기기입니다.

주의

-임의로 분해 또는 개조하지 마십시오. 또한 룸미러에 강한 충격을 주지 마십시오.

- 고장이 의심되는 경우에는 5장 "고장진단"의 하이패스 시스템 내용을 참고하십시오. 고장이 이어지는 경우 지정 정비업소에 문의하십시오.
- 하이패스 시스템을 사용하려면 운행 전에 미리 시스템 전원 및 하이패스 카드 삽입 여부를 확인하십시오.

경고

-운전 중에는 하이패스 시스템을 조작하지 마십시오. 교통사고의 원인이 될 수 있습니다.

- 원활한 통신을 위하여 하이패스 차로에서는 제한속도 30km/h를 준수하십시오.
- 하이패스 차로 진입 시 앞 차량과의 안전거리를 준수하십시오.

하이패스 시스템 (7/13)

■ 하이패스 시스템의 전원을 ON 하거나 차량의 엔진 시동을 ON 했을 때 음성 안내 및 LED 표시등

카드 상태	음성 안내 (3단계 이상 음량인 경우)	LED	해석
선불카드, 선불할인카드, 자동충전카드	"카드 잔액은 000원입니다" **참고:** 하이패스 시스템 전원 ON시에만 음성안내	녹색	선불카드, 선불할인카드, 자동충전카드가 삽입된 경우입니다. **참고:** 자동충전카드는 선불자동충전카드, 선불자동충전할인카드를 의미합니다.
잔액 부족(선불카드, 선불할인카드)	"카드 잔액은 000원입니다. 카드 잔액이 얼마 남아있지 않습니다. 충전이 필요합니다."	주홍색 →녹색	카드 잔액이 3,500원 이하인 경우에 안내됩니다.
잔액 없음(선불카드, 선불할인카드)	"카드 잔액이 없습니다. 카드 충전이 필요합니다"	주홍색	카드 잔액이 없는 경우에 안내됩니다.
면제카드, 후불카드, 후불할인카드	"면제카드 입니다", "후불카드입니다.", "후불할인카드입니다." **참고:** 하이패스 시스템 전원 ON시에만 음성안내	녹색	면제카드, 후불카드, 후불할인카드가 삽입된 경우입니다. 이 경우에는 음성 안내를 하지 않습니다.
비인가 카드	"사용할 수 없는 카드입니다"	주홍색	하이패스에 사용할 수 없는 카드이거나 카드가 사용이 불가한 상태입니다.
카드 오삽입	"카드가 잘못 삽입되었습니다. 카드를 확인하여 주십시오"	주홍색	카드가 올바르게 삽입되어 있는지 확인하십시오.
불량 카드	"카드에 오류가 있습니다. 카드를 확인하여 주십시오"	주홍색	시스템은 정상 작동하지만 카드에 오류가 발생한 경우에 안내됩니다.
카드 미삽입	"하이패스 카드가 삽입되어 있지 않습니다. 하이패스 차로를 이용하시려면 카드를 삽입하여 주십시오"	주홍색	카드가 삽입되지 않은 경우에 안내됩니다.

하이패스 시스템 (8/13)

■ 카드를 단말기에 삽입했을 때 음성 안내 및 LED 표시등

카드 상태	음성 안내 (3단계 이상 음량인 경우)	LED	해석
선불카드, 선불할인카드	"선불(할인)카드입니다. 카드 잔액은 00원입니다"	녹색	선불카드, 선불할인카드를 삽입한 경우에 안내됩니다.
잔액 부족(선불카드, 선불할인카드)	"카드 잔액은 000원입니다. 카드 잔액이 얼마 남아있지 않습니다. 충전이 필요합니다."	주홍색 →녹색	카드 잔액이 3,500원 이하인 경우에 안내됩니다.
잔액 없음(선불카드, 선불할인카드)	"선불(할인)카드입니다. 카드 잔액이 없습니다. 카드 충전이 필요합니다"	주홍색	카드 잔액이 없는 경우에 안내됩니다.
선불자동충전카드, 선불자동충전할인카드	"선불자동충전(할인)카드입니다. 카드 잔액은 00원입니다"	녹색	선불자동충전카드, 선불자동충전할인카드를 삽입한 경우에 안내됩니다.
면제카드, 후불카드, 후불할인카드	"면제카드 입니다", "후불카드입니다.", "후불할인카드입니다." **참고:** 하이패스 시스템 전원 ON시에만 음성안내	녹색	면제카드, 후불카드, 후불할인카드를 삽입한 경우에 안내됩니다.
비인가 카드	"사용할 수 없는 카드입니다"	주홍색	하이패스에 사용할 수 없는 카드이거나 카드가 사용 불가 상태입니다.
카드 오삽입	"카드가 잘못 삽입되었습니다. 카드를 확인하여 주십시오"	주홍색	카드가 올바르게 삽입되어 있는지 확인하십시오.
불량 카드	"카드에 오류가 있습니다. 카드를 확인하여 주십시오"	주홍색	시스템은 정상 작동하지만 카드에 오류가 발생한 경우에 안내됩니다.

■ 카드를 단말기에서 탈거했을 때 음성 안내 및 LED 표시등

카드 상태	음성 안내 (3단계 이상 음량인 경우)	LED	해석
선불카드, 선불할인카드, 선불자동충전카드, 선불자동충전할인카드, 면제카드, 후불카드, 후불할인카드	"카드가 탈거되었습니다. 하이패스 차로를 이용하시려면 카드를 삽입하여 주십시오"	주홍색	카드가 삽입된 상태에서 카드를 탈거한 경우에 안내됩니다. 단말기에 이상 발생 시에는 음성안내를 하지 않습니다.
비인가 카드, 카드 오삽입, 불량 카드	–	주홍색	비인가 카드, 오삽입된 카드, 불량 카드를 탈거한 경우 LED만 주홍색으로 표시됩니다.

■ 과금 이력

확인 버튼을 길게 누르면 음성 안내로 과금 이력을 안내합니다.

상태	음성 안내 (3단계 이상 음량인 경우)	LED	해석
과금 이력	"최근 하이패스 이용내역을 안내합니다." "최근 통행료 1: ○년○월○일 오전(오후) ○시○분에 통행료 00원이 지불되었습니다"	녹색	– 최근 과금 이력순으로 10건에 대해 조회가 가능합니다. – 면제된 통행료와 입구 통과에 대한 이력은 안내하지 않습니다. **참고:** 과금이력은 카드가 삽입되어 있을 경우에만 안내할 수 있습니다.

하이패스 시스템 (10/13)

■ 단말기 또는 카드 이상 정보

확인 버튼을 짧게 누르면 음성 안내, LED 표시등으로 단말기 또는 카드의 이상 정보를 안내합니다.

상태	음성 안내 (3단계 이상 음량인 경우)	LED	해석
제조 번호 없음	"제조번호가 등록되지 않은 단말기입니다. 단말기 A/S를 받으십시오"	주홍색	시스템에 제조번호가 등록되지 않은 경우에 안내됩니다. 지정 정비업소에 문의하십시오.
발행정보 미등록	"발행정보가 등록되지 않은 단말기입니다. 등록 후 사용하십시오"		시스템이 등록되지 않은 경우에 안내됩니다. 지정 정비업소에 문의하십시오.
발행정보 오류	"발행정보에 오류가 있습니다. 단말기 A/S를 받으십시오"		시스템 정보에 오류가 발생하였습니다. 지정 정비업소에 문의하십시오.
단말기 오류	"단말기에 오류가 있습니다. 단말기 A/S를 받으십시오"		무선단의 초기화에 이상이 발생하였습니다. 지정 정비업소에 문의하십시오.
비인가 카드	"사용할 수 없는 카드입니다"		하이패스에 사용할 수 없는 카드이거나 카드가 사용이 불가한 상태입니다.
카드 오삽입	"카드가 잘못 삽입되었습니다. 카드를 확인하여 주십시오"		카드가 올바르게 삽입되어 있는지 확인하십시오.
불량 카드	"카드에 오류가 있습니다. 카드를 확인하여 주십시오"		시스템은 정상 작동하지만 카드에 오류가 발생한 경우에 안내됩니다.
카드 미삽입	"카드가 삽입되어 있지 않습니다. 카드를 확인하여 주십시오"		카드가 삽입되지 않은 경우에 안내됩니다.

■ 카드 잔액

확인 버튼을 짧게 누르면 음성 안내, LED 표시등으로 카드 잔액을 안내합니다.

카드 상태	음성 안내	LED	해석
선불카드, 선불할인카드, 선불자동충전카드, 선불자동충전할인카드	"카드 잔액은 00원 입니다."	기존 LED 유지	선불카드, 선불할인카드, 선불자동충전카드, 선불자동충전할인카드가 삽입된 경우입니다.
면제카드, 후불카드(SIM 카드 포함), 후불할인카드	"면제 카드입니다.", "후불 카드입니다." "후불 할인 카드입니다." **참고:** 하이패스 시스템 전원 ON시에만 음성안내		면제카드, 후불카드(SIM 카드 포함), 후불할인카드가 삽입된 경우입니다.

하이패스 시스템 (11/13)

■ 하이패스 차로를 통과할 때 정상 처리된 경우의 음성 안내 및 LED 표시등

카드 상태		음성 안내 (3단계 이상 음량인 경우)	LED	해석
선불카드, 선불할인카드, 선불자동충전카드, 선불자동충전할인카드	입구	"하이패스 차로로 정상진입 하였습니다. 카드 잔액은 000원입니다"	녹색	폐쇄식 입구에서 선불카드, 선불할인카드, 선불자동충전카드, 선불자동충전할인카드가 정상적으로 처리된 경우에 안내됩니다.
	출구	"통행료 00원이 정상지불 되었습니다"	녹색	개방식/폐쇄식 출구에서 선불카드, 선불할인카드, 선불자동충전카드, 선불자동충전할인카드 사용 시에 정상적으로 통행료가 지불된 경우에 안내됩니다.
		"카드 잔액은 000원입니다"		
면제카드	입구	"하이패스 차로로 정상진입 하였습니다"	녹색	폐쇄식 입구에서 면제카드가 정상적으로 처리된 경우에 안내됩니다.
	출구	"통행료가 면제 되었습니다"	녹색	개방식/폐쇄식 출구에서 면제카드 사용 시에 정상적으로 처리된 경우에 안내됩니다.
후불(할인)카드	입구	"하이패스 차로로 정상진입 하였습니다"	녹색	폐쇄식 입구에서 후불(할인)카드가 정상적으로 처리된 경우에 안내됩니다.
	출구	"통행료 00원이 정상지불 되었습니다"	녹색	개방식/폐쇄식 출구에서 후불(할인)카드 사용 시에 정상적으로 통행료가 지불된 경우에 안내됩니다.
자동충전(선불자동충전카드, 선불자동충전할인카드)	출구	"자동 충전했습니다"	녹색	개방식/폐쇄식 출구에서 선불자동충전(할인)카드에 자동 충전이 된 후, 정상적으로 통행료가 지불된 경우에 안내됩니다.
		"통행료 00원이 정상 지불 되었습니다"	녹색	
		"카드 잔액은 00원입니다"	녹색	

하이패스 시스템 (12/13)

■ 하이패스 차로를 통과할 때 비정상 처리된 경우의 음성 안내 및 LED 표시등

카드 상태	음성 안내 (3단계 이상 음량인 경우)	LED	해석
잔액 부족(선불카드, 선불할인카드)	“카드 잔액은 000원입니다. 카드 잔액이 얼마 남아있지 않습니다. 충전이 필요합니다.”	주홍색 →녹색	폐쇄식 입구에서 선불카드, 선불할인카드가 정상적으로 처리되었지만 카드 잔액이 3,500원 이하인 경우에 안내됩니다.
잔액 없음(선불카드, 선불할인카드)	"카드 잔액이 없습니다. 카드 충전이 필요합니다"	주홍색	폐쇄식 입구에서 선불카드, 선불할인카드가 정상적으로 처리되었지만 카드 잔액이 없는 경우에 안내됩니다.
처리 실패	"하이패스에 문제가 있습니다. 출구 톨게이트에서 일반 차로를 이용하여 주십시오"	주홍색 →녹색	폐쇄식 입구에서 통신, 카드 및 시스템 이상에 의해 처리가 실패한 경우에 안내됩니다.
비인가 카드	"사용할 수 없는 카드가 삽입되어 있습니다. 카드를 확인하여 주십시오"	주홍색	폐쇄식 입구에서 비인가 카드가 삽입되어 있어 처리가 실패한 경우에 안내됩니다.
불량 카드	"카드에 오류가 있습니다. 카드를 확인하여 주십시오"	주홍색	폐쇄식 입구에서 불량 카드가 삽입되어 있어 처리가 실패한 경우에 안내됩니다.
카드 오삽입	"카드가 잘못 삽입되어 있습니다. 카드를 확인하여 주십시오"	주홍색	폐쇄식 입구에서 카드가 오삽입 되어 있어 처리가 실패한 경우에 안내됩니다.
카드 미삽입	"카드가 삽입되어 있지 않습니다. 카드를 확인하여 주십시오"	주홍색	폐쇄식 입구에서 카드가 미삽입되어 있어 처리가 실패한 경우에 안내됩니다.

하이패스 시스템 (13/13)

■ 하이패스 차로를 통과할 때 요금 지불이 비정상 처리된 경우의 음성 안내 및 LED 표시등

카드 상태	음성 안내 (3단계 이상 음량인 경우)	LED	해석
잔액 부족(선불카드, 선불할인카드)	"카드 잔액은 000원입니다."	주홍색	개방식/폐쇄식 출구에서 선불카드, 선불할인카드의 잔액 부족으로 일부만 지불되어 통행료 처리가 실패한 경우에 안내됩니다.
	"카드 잔액이 얼마 남아있지 않습니다."		
	"충전이 필요합니다."		
잔액 없음(선불카드, 선불할인카드)	"카드 잔액이 없습니다. 통행료가 지불되지 않았습니다"	주홍색	개방식/폐쇄식 출구에서 선불카드, 선불할인카드의 잔액이 없어 통행료 처리가 실패한 경우에 안내됩니다.
지불 실패	"통행료 지불에 문제가 있습니다. 도로공사 영업소에 문의하여 주십시오""	주홍색 →녹색	개방식/폐쇄식 출구에서 통신, 카드 및 시스템 이상에 의해 통행료 처리가 실패한 경우에 안내됩니다.
비인가 카드	"사용할 수 없는 카드가 삽입되어 있습니다. 통행료가 지불되지 않았습니다"	주홍색	개방식/폐쇄식 출구에서 비인가 카드가 삽입되어 있어 통행료 처리가 실패한 경우에 안내됩니다.
불량 카드	"카드에 오류가 있습니다. 통행료가 지불되지 않았습니다"	주홍색	개방식/폐쇄식 출구에서 불량 카드가 삽입되어 있어 통행료 처리가 실패한 경우에 안내됩니다.
카드 오삽입	"카드가 잘못 삽입되어 있습니다. 통행료가 지불되지 않았습니다"	주홍색	개방식/폐쇄식 출구에서 카드가 오삽입되어 있어 통행료 처리가 실패한 경우에 안내됩니다.
카드 미삽입	"카드가 삽입되어 있지 않습니다. 통행료가 지불되지 않았습니다"	주홍색	개방식/폐쇄식 출구에서 카드가 미삽입되어 있어 통행료 처리가 실패한 경우에 안내됩니다.



■ 스티어링 휠의 높이 및 깊이 조정

레버 **1**을 내리고 스티어링 휠의 높이와 깊이를 원하는 위치로 조절한 후 레버 **1**을 **완전히 올려** 스티어링 휠을 고정합니다.

주의: 깊이 조절 시 강한 힘으로 스티어링 휠을 누르지 마십시오. 스티어링 휠 고정대가 파손될 수 있습니다.

경고

스티어링 휠의 위치를 조정한 경우, 스티어링 휠이 제대로 고정되었는지 주행 전 반드시 확인하십시오.



■ 스티어링 휠 열선 기능

(차량 사양에 따라서)

엔진 시동을 켠 상태에서 버튼 **2**를 누르면 스티어링 휠의 **3** 부위에 열선이 작동하고 버튼 **2**의 표시등이 점등합니다.

적당한 온도에 도달하면 자동으로 꺼집니다. 기능이 꺼지더라도 버튼 **2**의 표시등은 계속 점등되어 있습니다. 버튼 **2**를 끄지 않는 경우 다음 엔진 시동이 켜지면 기능이 자동으로 재작동됩니다.

만약 기능이 자동으로 꺼진 상태에서 버튼 **2**를 껐다 켜면 기능이 재작동됩니다.

■ 파워 스티어링

▶ 차속 감응 파워 스티어링(Speed Sensitive Power Steering)

차속 감응 파워 스티어링은 차량의 속도에 따라 파워 스티어링의 조향 응답성을 향상시키기 위한 자동 관리 시스템입니다.

엔진 시동이 걸린 상태에서 작동하며 주차할 때는 휠 조작을 가볍게 하고(좀 더 편하게 조작하기 위함), 차속이 증가할수록 점차 휠이 무거워집니다(고속 운전 시 최대한 안전 확보).

주의

레버 **1**을 당길 때는 한 손으로 스티어링 휠을 잡고 레버 **1**을 당기십시오.

그렇지 않을 경우 레버와 스티어링 휠 사이에 손가락이 끼어 상해를 입을 수 있습니다.

경고

안전을 위해 주정차 시에만 스티어링 휠 위치 조절을 하십시오. 주행 중에 휠의 위치 조절을 할 경우 조향 능력을 상실하여 심각한 사고를 발생시킬 수 있습니다.

스티어링 휠, 파워 스티어링 (2/2)

▶ 작동 불량

- 고장으로 인하여 시스템이 정상적으로 작동하지 않을 경우, 계기판에  경고등이 점등하고 "조향장치를 점검해 주십시오" 메시지가 표시됩니다.

  이 경우 스티어링 휠의 조작이 무거워지거나 차속에 따른 작동이 정상적이지 않게 되어 위험할 수 있습니다. 가능한 빨리 지정 정비업소에서 차량을 정비 받으십시오.
- 일부 고장(점화 라인의 고장 등)에서는 계기판에 경고 메시지 또는 경고등이 점등되지 않을 수 있습니다. 이 경우에도 스티어링 휠을 돌릴 수는 있지만 많은 힘이 필요하게 됩니다. 즉시 차량을 안전하게 주차 시키고 지정 정비업소로 연락하십시오.
- 심각한 고장일 경우에는 계기판에 "조향장치에 이상이 있습니다" 메시지가 표시됩니다(STOP 경고등과 경고음이 수반됨). 즉시 차량을 안전하게 주차 시키고 지정 정비업소로 연락하십시오.

▶ 파워 스티어링의 특징

- 엔진 시동이 걸린 상태에서 작동하며 주차할 때는 휠 조작을 가볍게 하고(좀 더 편하게 조작하기 위함), 고속에서는 점차 휠이 무거워집니다(고속 운전 시 최대한 안전 확보).
- 배터리 충전이 완전하지 않은 상태에서 주행하지 마십시오. 스티어링 휠이 정상적으로 움직이지 않을 수 있습니다.
- 엔진 시동이 꺼져 있거나 시스템에 이상이 있더라도 스티어링 휠을 돌려 조향하는 것은 가능합니다. 다만 스티어링 휠을 돌리는데 많은 힘이 필요하게 됩니다.
- 스티어링 휠을 빠르게 조작할 경우, 모터 소음이 발생할 수 있으나, 이는 정상입니다.
- 엔진 시동이 걸린 상태에서 스티어링 휠을 좌/우측 끝까지 돌려 10초 이상 계속 유지하지 마십시오. 파워 스티어링 시스템에 손상을 줄 수 있습니다.
- 차량 사양에 따라서 저속 운행 또는 주차 중에 스티어링 휠을 지속적으로 조작하면, 스티어링 휠의 조작이 무거워 질 수 있습니다. 이는 파워 스티어링 시스템의 과부하로 인한 고장을 막기 위해 시스템에서 기능을 제한하기 때문입니다. 파워 스티어링 시스템의 온도가 정상으로 낮아지면, 파워 스티어링의 작동도 정상으로 돌아옵니다. 파워 스티어링 시스템에 과부하를 줄 수 있는 장시간 저속에서 스티어링 휠 조작은 가능한 삼가십시오.

주의

주정차 시 스티어링 휠을 좌측이나 우측으로 끝까지 돌려놓지 마십시오.

경고

내리막길이나 일반도로 주행 시 절대로 시동을 끄지 마십시오. 시동을 끄면 파워 스티어링 및 브레이크가 정상 작동하지 않습니다.

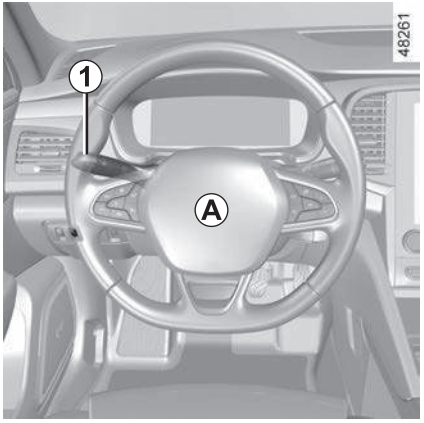

■ 경음기-혼

스티어링 휠 **A**의 부분을 가볍게 누르십시오.

주의

스티어링 휠 중앙 부위를 손바닥이나 주먹으로 에어백 장착부에 과도한 충격을 가하지 마십시오. 에어백 시스템이 손상될 수 있습니다.

■ 방향 지시등

엔진 시동이 걸려 있는 상태에서 레버 **1**을 스티어링 휠이 움직이는 방향과 동일한 방향으로 움직이십시오.

방향 지시등이 켜져 있는 경우 스티어링 휠을 방향 지시등과 반대로 돌리면 레버가 원위치로 돌아옵니다.

▶ 원터치 트리플 방향 지시등

주행 시 스티어링 휠 움직임이 레버를 제자리로 돌리기에 충분하지 않을 수 있습니다.

이 경우에는 레버 **1**을 살짝 올리거나 내렸다 놓으면 레버가 원위치로 돌아오고 방향 지시등이 세 번 점멸합니다.

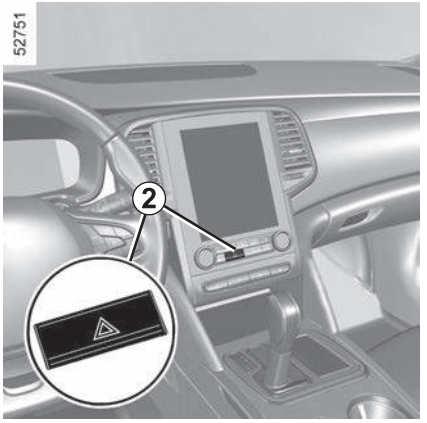

비상 점멸 표시등

버튼 **2**를 누르면 전면, 후면, 측면 방향 지시등이 함께 점멸합니다.

비상 시 주차할 수 없거나 정차가 금지된 장소에 정차할 때, 위험한 주행 조건이나 교통 조건일 경우 다른 운전자에게 이를 알리기 위해서 사용합니다.

차량 사양에 따라서 급격히 감속하면, 경우에 따라서 비상 점멸 표시등이 자동으로 켜질 수 있습니다. 버튼 **2**를 다시 한 번 누르면 지시등이 소등합니다.

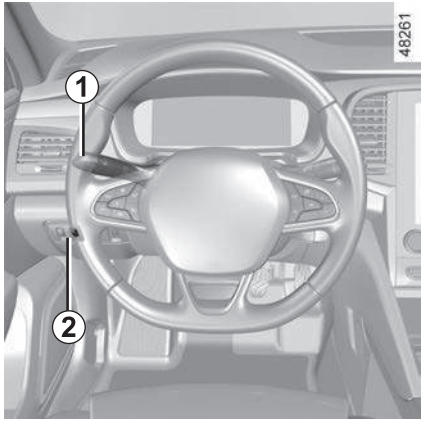

참고: 각 램프의 사양 및 위치는 5장의 전구 교환 내용을 참고하십시오.

미등 (차폭등 및 후미등)

미등 그림이 표시 **3**에 올때까지 레버 **1**의 링 **4**를 돌립니다. 미등이 켜지고 계기판에 미등 표시등이 점등합니다.

미등이 켜지면 휠 **2**를 돌려서 계기판 및 대시보드 등의 밝기를 조절할 수 있습니다.

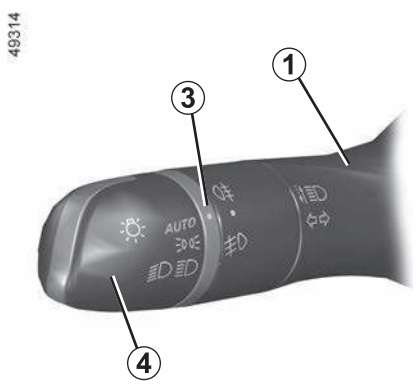

■ 주간 주행등

주간 주행등은 엔진 시동 시 레버 **1**을 조작하지 않아도 자동으로 켜지고 엔진이 꺼지면 자동으로 꺼집니다.

주의

야간 주행을 하기 전에 전기 장치가 올바르게 작동하는지 그리고 각종 전구들은 문제가 없는지 헤드램프에 이물질이 묻어있지 않은지 꼭 확인하십시오.

하향 헤드램프

▶ 수동 조작

하향 헤드램프 그림이 표시 **3**에 올 때까지 링 **4**를 돌립니다. 하향 헤드램프가 켜지고 계기판에 표시등이 점등합니다.

▶ 오토 라이팅 기능

AUTO 그림이 표시 **3**에 올 때까지 링 **4**를 돌립니다. 엔진 시동이 걸려 있을 때 차량 외부 밝기에 따라 레버 **1**의 조작 없이 하향 헤드램프가 자동으로 켜지거나 꺼지게 하는 기능입니다.

차량에 따라 앞유리 와이퍼 블레이드를 여러 번 작동하면 하향 헤드램프가 자동으로 켜집니다.



상향 헤드램프

엔진 시동이 걸려 있고 하향 헤드램프가 켜진 상태에서 레버 **1**을 밀면 상향 헤드램프가 켜지고 계기판에 표시등이 점등합니다.

하향 헤드램프로 전환하려면 레버 **1**을 다시 운전자 쪽으로 당기십시오.

참고: 링 **4**의 위치가 **AUTO**에 위치해 있고 레버 **1**을 밀었을 경우 상향 헤드램프 대신 차량 사양에 따라 오토매틱 하이빔 또는 어댑티브 라이트 기능이 작동합니다.

상향 헤드램프를 비활성화하는 동안, 하향 헤드램프는 원래 위치로 되돌아옵니다.

오토매틱 하이빔 (AHL: Automatic High/Low Beam)

(차량 사양에 따라서)

이 기능은 차량 내 룸미러의 뒤에 있는 카메라가 반대 차선을 포함한 주변 차량을 감지하여 상향 헤드램프를 자동으로 켜고 끕니다.

오토매틱 하이빔이 활성화되었을 때 다음 조건이 모두 해당하는 경우 상향 헤드램프가 자동으로 켜집니다.

- 밖이 어두울 때
- 다른 차량 또는 불빛이 감지되지 않을 때
- 차속이 약 40km/h 이상일 때

위 조건 중 하나라도 해당되지 않으면 하향 헤드램프로 전환됩니다.

참고: 앞유리가 먼지, 진흙, 눈, 물방울 등으로 가려지지 않도록 하십시오.

오토 라이팅 및 오토매틱 하이빔의 특징

다음의 경우 기능이 작동하지 않을 수 있습니다.

- 안개가 끼거나 비, 눈이 오는 등 날씨 상황이 좋지 않은 경우
- 광차단 코팅 또는 루프 적재 화물 등 앞유리 및 카메라를 가리는 요소가 있는 경우
- 뒤따르거나 다가오는 차량의 램프가 약하거나 고장난 경우
- 헤드램프가 부적절하게 설정된 경우
- 반사 물체가 시스템을 방해하는 경우
- 야간이지만 주변이 밝은 경우
- 기타

오토 라이팅은 기후, 계절, 주위 환경에 따라 점등 및 소등 시간이 달라질 수 있습니다.

오토 라이팅 기능에 의해 하향 헤드램프가 자동으로 켜진 후에 상향 헤드램프 또는 안개등을 점등시키면 외부가 밝아져도 헤드램프는 자동으로 꺼지지 않습니다.

외부 램프와 지시등 (3/8)

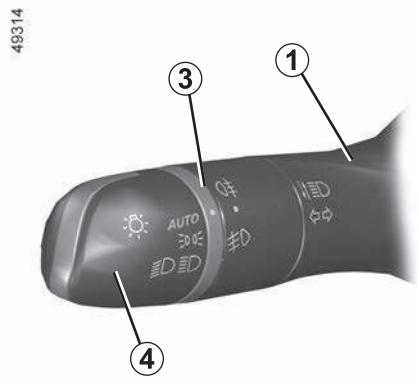

▶ 오토매틱 하이빔 활성화

AUTO 그림이 표시 **3**에 올 때까지 링 **4**를 돌리고, 레버 **1**을 차량 전방으로 미십시오.

계기판에 표시등이 점등합니다.

▶ 오토매틱 하이빔 비활성화

다음 중 하나의 방법으로 기능을 끌 수 있습니다.

– 레버 **1**을 당기십시오.

– 표시 **3**이 **AUTO** 외의 위치에 오도록 링 **4**를 돌립니다.

계기판에 표시등이 소등됩니다.

주의

오토매틱 하이빔 기능은 추가적인 보조장치로 어떠한 경우에도 운전자의 주의 및 책임이 중요합니다. 운전자는 항상 교통 상황에 맞게 차량의 램프 상태를 확인해야 합니다.

▶ 작동 불량

계기판에 "오토라이팅을 점검해 주십시오" 메시지가 표시되면 시스템은 비활성화됩니다. 지정 정비업소에 문의하십시오.

주의

야간에 앞유리 주변에 휴대용 내비게이션을 사용하면 오토매틱 하이빔 기능의 사용이 어려울 수 있습니다. 앞유리에 반사되어 시스템을 방해할 수 있습니다.

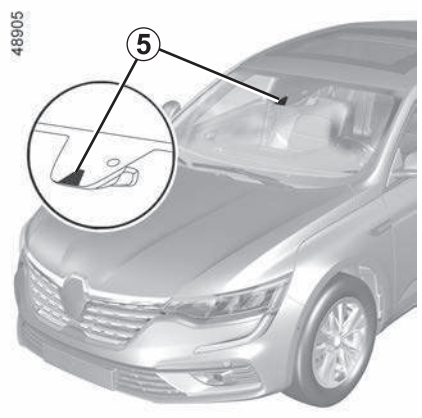

어댑티브 라이트 (적응형 주행빔, ADB: Adaptive Driving Beam)
(차량 사양에 따라서)

이 기능은 차량 주변 조건에 따라 단계적으로 작동됩니다. 이 기능은 룸미러의 뒷편에 위치한 카메라 **5**를 사용하여 전방 차량 및 반대 차선 차량을 감지하여 작동합니다.

카메라가 차량을 감지하면, 상대 차량 운전자의 눈부심을 방지하기 위해 차량의 위치에 따라 자동으로 상향등을 부분 소등합니다.

참고: 앞유리가 먼지, 진흙, 물방울, 눈 등에 의해 가려지지 않았는지 확인하십시오.

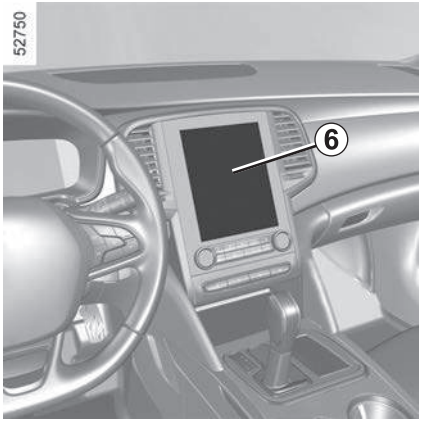

■ 어댑티브 라이트 활성화/비활성화

▶ 멀티미디어 스크린 6에서 기능 활성화 및 비활성화

자세한 내용은 해당 멀티미디어 사용설명서를 참고하십시오.

어댑티브 라이트 기능이 활성화 되었을 때 다음과 같은 경우 상향등이 조건에 맞게 부분 활성화 됩니다.

– 차량 외부가 매우 어두운 경우

– 차량 속도가 작동 최소치 이상일 경우

위 조건 중 하나라도 해당되지 않으면 어댑티브 라이트 기능은 작동되지 않습니다.

참고: 야간 주행 시 가로등이 있는 도로에서 어댑티브 라이트 기능은 자동으로 꺼집니다.

주의

어댑티브 라이트 기능은 추가적인 보조장치로 어떠한 경우에도 운전자의 주의 및 책임이 중요합니다. 운전자는 항상 교통 상황에 맞게 차량의 램프 상태를 확인해야 합니다.

외부 램프와 지시등 (5/8)

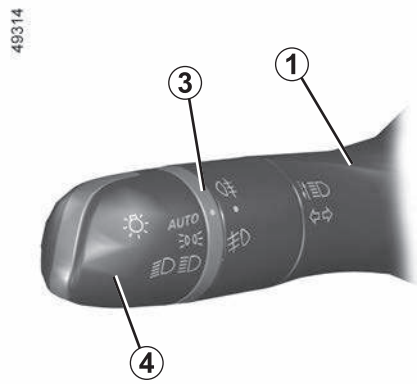

어댑티브 라이트 기능을 활성화하려면 **AUTO** 그림이 표시 **3**에 올 때까지 링 **4**를 돌리고, 레버 **1**을 미십시오.

계기판에  표시등이 흰색으로 점등합니다.

참고: 어댑티브 라이트(적응형 주행빔) 기능은 멀티미디어 스크린에서 어댑티브 라이트 기능이 활성화되었을 경우에만 작동합니다.

▶ 주의

어댑티브 라이트의 조명은 선택한 주행 모드(My Sense/ECO/Comfort/Sport)에 따라 달라집니다. 동작구간 및 비활성화 시 속도의 작동 최소치가 다릅니다.

- My Sense, ECO 또는 Comfort 모드에서 차량 속도가 약 40km/h를 초과할 경우 어댑티브 라이트가 켜지고 속도가 20km/h 보다 낮을 때 꺼집니다. 어댑티브 라이트의 조명 강도는 이러한 모드와 작동 최소치의 차속에 따라 달라집니다.
- Sport 모드에서는 차량 속도가 약 40km/h를 초과할 경우 어댑티브 라이트가 켜지고 속도가 30km/h 미만일 때 꺼집니다.

다음의 경우 기능이 작동하지 않을 수 있습니다.

- 안개가 끼거나 비, 눈이 오는 등 날씨 상황이 좋지 않은 경우
- 광차단 코팅 또는 루프 적재 화물 등 앞유리 및 카메라를 가리는 요소가 있는 경우
- 뒤따르거나 다가오는 차량의 램프가 약하거나 고장난 경우
- 헤드램프가 부적절하게 설정된 경우
- 반사 물체가 시스템을 방해하는 경우
- 기타



■ 램프 끄기

엔진 시동을 끄고 운전석 도어를 열거나 차량이 잠기면 램프는 자동으로 꺼집니다. 이 경우 다음 엔진 시동 시 링 **4**의 위치에 따라 램프가 다시 켜집니다.

■ 램프 켜짐 알림 경고음

엔진 시동을 끄고 램프를 켰을 경우 운전석 도어가 열리면 배터리의 방전을 방지하기 위해 경고음이 울려 램프가 켜져 있음을 알립니다.

■ 작동 불량

계기판에 "헤드램프를 점검해 주십시오" 메시지와 경고등이 표시되고 표시등이 점멸하면 시스템에 고장이 있음을 나타냅니다. 지정 정비업소에 문의하십시오.

■ 웰컴 기능

(차량 사양에 따라서)

이 기능이 활성화되면 스마트카드가 감지되거나 차량이 잠금해제되면 주간 주행등 및 후방 차폭등이 자동으로 켜집니다.

다음의 경우 자동으로 기능이 해제됩니다.

– 점등 후 약 30초 후
– 엔진 시동 후 레버 **1**의 위치에 따라서
– 차량 잠금 후

▶ 차량 외부 도어 손잡이 웰컴 라이트 기능
(차량 사양에 따라서)

이 기능이 활성화되면 스마트카드가 감지되거나 차량이 잠금해제된 경우 또는 도어가 열리면 차량 외부 도어 손잡이에 위치한 웰컴 라이트가 자동으로 켜집니다.

다음의 경우 웰컴 라이트는 자동으로 꺼집니다.

– 점등 후 약 30초 후
– 엔진 시동 후
– 차량 잠금 후

▶ 웰컴 라이트 기능 활성화 및 비활성화

해당 멀티미디어 사용설명서를 참고하십시오.



■ 헤드램프 에스코트 기능

이 기능은 잠시 하향 헤드램프를 켤 수 있게 해 줍니다. 어두운 장소에서 걸어서 이동할 때 사용하면 유용합니다.

엔진 시동이 꺼진 상태에서 링 **4**를 **AUTO** 위치로 돌리고 레버 **1**을 운전자 쪽으로 당깁니다. 계기판에 표시등과 표시등이 점등하면서 사이드 라이트와 하향 헤드램프가 약 30초간 켜집니다.

레버는 최대 4회까지 당길 수 있으며, 최대 점등 시간은 2분입니다.

계기판에 "Lighting on __"이라는 메시지 뒤에 남은 시간이 나타납니다. 그런 다음 차량을 잠글 수 있습니다.

램프가 자동으로 꺼지기 전에 끄려면 링 **4**를 돌렸다가 다시 **AUTO** 위치로 되돌리십시오.



전방 안개등(코너링 기능 포함)

(차량 사양에 따라서)

표시 **3**에 전방 안개등 그림이 오도록 레버 **1**의 링 **7**를 돌렸다가 놓습니다. 계기판에 전방 안개등 표시등이 점등합니다.

전방 안개등은 미등 또는 헤드램프가 켜져 있을 때에만 켜집니다.

안개가 끼어있는 곳이나 눈길에서 주행하는 경우 또는 차량보다 높은 물체를 운송하는 경우에는 안개등이 자동으로 켜지지 않습니다.

안개등이 켜져 있는지(표시등 점등) 꺼져 있는지(표시등 소등) 여부는 계기판의 표시등으로 알 수 있습니다.

▶ 안개등 끄기

링 **7**의 표시 **3**이 전방 안개등 그림과 일치하지 않을 때까지 돌렸다가 놓으면 전방 안개등은 꺼집니다. 계기판에 전방 안개등 표시등이 소등됩니다.

전방 안개등은 헤드램프를 끄면 함께 꺼집니다.

■ 코너링 기능

(차량 사양에 따라서)

하향 헤드램프를 켜고 전진 기어에서 약 40km/h 미만의 속도로 주행 시 특정 조건(속도, 스티어링 휠의 각도 등)에서 차량의 코너링 중에 스티어링 휠이 꺾인 방향으로 전방 안개등(코너링 기능)이 점등하여 시야를 확보해 줍니다.

후진 기어에서 하향 헤드램프를 켜고 있을 때 전방 안개등(코너링 기능)은 자동으로 켜집니다.

참고: 후진 기어에서 전진 기어로 변속할 때(예: 주차 시), 차량 속도가 약 10km/h를 초과할 때까지 전방 안개등(코너링 기능)이 켜진 상태로 유지됩니다.

■ LED 헤드램프 빔 높이 자동 조절

(차량 사양에 따라서)

LED 헤드램프는 차량 자세(1인, 2인, 3인, 기타 탑승 하중조건 및 적재 시)에 따라 차량 기울기가 달라질 때 헤드램프의 높이를 자동으로 조절해 주는 자동 높이 조절 장치를 내장하고 있습니다.

주의

LED 전구는 반드시 지정 정비업소에서 교환해야 합니다.

헤드램프 빔 높이 조절



차량 사양에 따라서 휠 **1**을 조절하여 헤드램프 빔의 높이를 수동으로 조절할 수 있습니다.

휠 **1**을 내리거나 올려 헤드램프 빔의 높이를 조절하십시오.

헤드램프 빔의 높이가 자동으로 조절되는 차량의 경우 휠 **1**이 장착되어있지 않습니다.

아래 표는 몇 가지 예입니다. 어떠한 경우라도 도로가 잘 보이고 다른 운전자의 눈이 부시지 않도록 차량 적재 상태에 따라 휠 **1**을 조정하십시오.

휠 1 수치	적재 상황 예시
0	운전자 1인 또는 동승석에 탑승자가 있는 경우
1	모든 좌석에 탑승자가 있는 경우
3	탑승자 포함 운전자와 적재 허용 중량에 이르는 수하물 (혹은 적재)
4	탑승자 제외 운전자와 적재 허용 중량에 이르는 수하물 (혹은 적재)

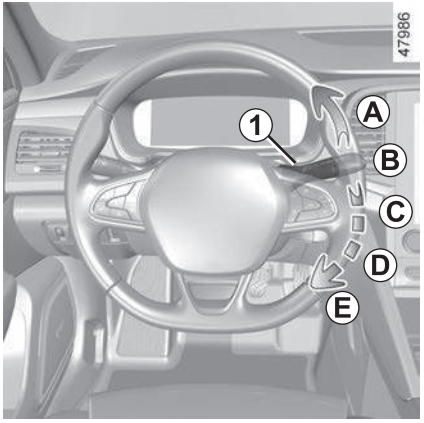

■ 일반 와이퍼

– **A 1회 작동**

와이퍼가 한 번만 움직입니다.

– **B 정지**

– **C 간헐 작동**

와이퍼가 몇 초에 한 번씩만 움직입니다. 링 **2**를 돌려서 그 속도를 조절할 수 있습니다.

– **F** 최저 속도

– **G** 최고 속도

– **D 보통 속도 작동**

– **E 빠른 속도 작동**

참고: 빠른 속도 와이핑은 엔진 시동이 걸려 있을 때만 작동할 수 있습니다.

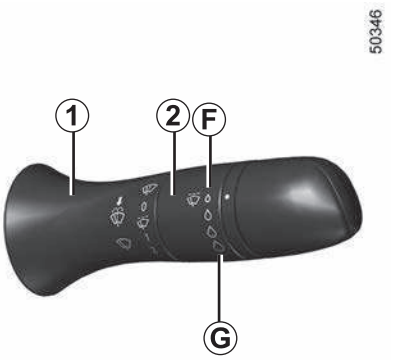

▶ 특징

운전 중, 차량이 정차하면 와이퍼의 속도는 느려집니다. 예를 들어 와이퍼의 속도가 빠른 속도일 경우 보통 속도로 느려집니다. 차량이 다시 움직이면, 와이퍼 속도는 원래 선택했던 속도로 되돌아 갑니다.

정차 후 레버 **1**을 작동하면 레버 **1**로 작동시킨 동작이 우선 적용되고 이 경우 자동으로 와이퍼 속도가 변하는 기능은 취소됩니다.

A, **C** 및 **D** 위치는 시동 스위치 ON 상태일때, **E** 위치는 엔진 시동이 걸려 있을 때 기능이 작동합니다.

와이퍼 블레이드의 상태를 주기적으로 점검하여 블레이드의 수명을 관리하십시오.

– 정기적으로 블레이드 및 앞유리를 청소하여, 항상 청결하게 유지하십시오. 단, 신나 등의 유기용제나 발수 코팅제를 사용해서 닦을 경우 블레이드가 손상되어 잘 닦이지 않을 수 있습니다.

– 앞유리가 건조할 때 와이퍼 기능을 사용하지 마십시오.

– 장기간 와이퍼를 사용하지 않는다면 와이퍼를 앞유리에서 띄어 놓으십시오.

어떠한 경우라도 블레이드의 성능이 떨어지기 시작하면 곧바로 교체하십시오(약 1년에 한 번).

와이퍼 블레이드를 교환하려면 엔진 시동을 끄고 엔진 시동 ON 상태에서 와이퍼 레버를 E 위치에 두십시오. ➥ 5.27

만약 와이퍼 작동 중에 시동을 끄게 되면 와이퍼가 정위치에서 멈추지 않을 수 있습니다.

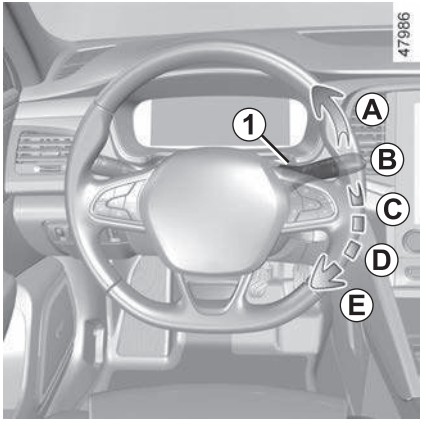

■ 레인센싱 와이퍼

레인센서는 룸미러 뒷편 앞유리에 장착되어 있습니다.

- **A 1회 작동**
  와이퍼가 한 번만 움직입니다.
- **B 정지**
- **C 레인센싱 작동**
  엔진 시동 중에 이 위치가 선택되면 현재 앞유리의 물의 양을 감지하여 그 양에 알맞은 속도로 와이퍼가 움직입니다. 와이퍼의 민감도는 링 **2**를 돌려서 조절할 수 있습니다.
  - **F** 민감도 낮음
  - **G** 민감도 높음
- **D 보통 속도 작동**
- **E 빠른 속도 작동**

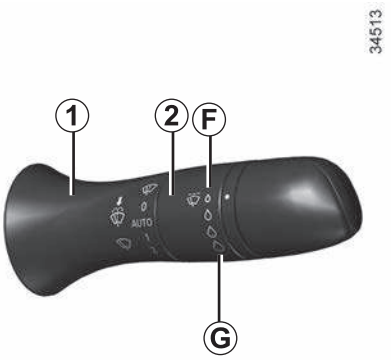

▶ 레인센싱 와이퍼 사용 시 주의사항

- 레인센싱 와이퍼 기능은 보조 장치입니다. 시야가 확보되지 않으면 운전자는 수동으로 와이퍼 기능을 사용해야 합니다. 안개가 끼거나 눈이 오는 경우 와이퍼는 자동으로 작동하지 않으며 운전자가 직접 기능을 사용해야 합니다.
- 기온이 0℃ 이하인 경우 시동을 켜도 레인센싱 와이퍼 기능이 작동하지 않습니다. 이 경우 차속이 약 8km/h 이상이 되면 자동으로 작동합니다.

A 및 **D** 위치는 엔진 시동 ON 상태일때, **C** 및 **E** 위치는 엔진 시동이 걸려 있을 때 기능이 작동합니다.

- 비가 오지 않는 날씨일때 레인센싱 와이퍼 기능을 사용하지 마십시오.
- 앞유리가 결빙된 경우 녹을 때까지 **C**(레인센싱 작동) 위치에 두지 말고 반드시 **B**(정지) 위치에 두십시오. 와이퍼가 작동하면 블레이드가 손상될 수 있습니다.
- 반드시 앞유리에 얼음이 모두 녹은 다음 레인센싱 와이퍼 기능을 사용하십시오.

▶ 특징

운전 중, 차량이 정차하면 와이퍼의 속도는 느려집니다. 예를 들어 와이퍼의 속도가 빠른 속도일 경우 보통 속도로 느려집니다. 차량이 다시 움직이면, 와이퍼 속도는 원래 선택했던 속도로 되돌아갑니다.

정차 후 레버 **1**을 작동하면 레버 **1**로 작동시킨 동작이 우선 적용되고 이 경우 자동으로 와이퍼 속도가 변하는 기능은 취소됩니다.

▶ 주의 사항

- 앞유리가 결빙된 경우 블레이드가 잘 움직일 수 있는지 미리 체크하십시오. 그렇지 않을 경우 블레이드 및 와이퍼 모터에 손상을 줄 수 있습니다.
- 앞유리가 건조한 경우 와이퍼 기능을 사용하지 마십시오. 이는 와이퍼 블레이드에 손상을 줄 수 있습니다.

▶ 작동 불량

레인센싱 작동이 불량인 경우 간헐 작동으로 변경됩니다. 지정 정비업소를 방문하십시오.

레인센서는 다음의 경우 둔감해지거나 작동하지 않을 수 있습니다.

- 와이퍼 블레이드가 손상된 경우
- 앞유리가 손상되었거나 먼지, 흙, 벌레, 눈 등으로 덮힌 경우
- 왁스 또는 방수 기능이 함유된 물질을 사용하여 앞유리를 청소한 경우

또 센서의 감지 부위에 와이퍼의 물자국이 남은 경우 기능의 응답속도가 빨라지거나 작동 횟수가 늘어날 수 있습니다. 이 경우 레인센싱 작동 불량이 아닙니다.

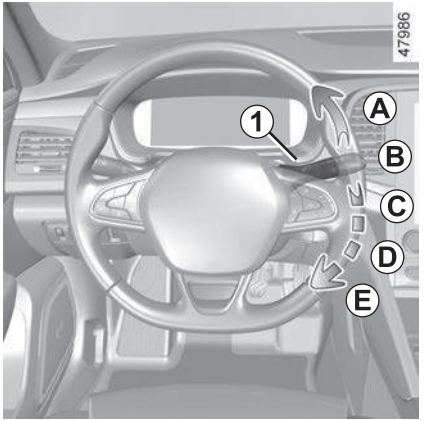

■ 앞유리 워셔

시동 스위치 ON 상태에서, 레버 **1**을 운전자 쪽으로 당겨 주십시오.

짧게 당겼다 놓으면 앞유리 워셔 액이 분사되고 와이퍼가 한 번 작동하게 됩니다.

길게 당겼다 놓으면 워셔 액이 분사되고 와이퍼가 수 회 작동 후, 몇 초 뒤에 와이퍼가 한 번 더 작동하게 됩니다.

멀티미디어 스크린이 장착된 차량의 경우 블레이드 수 회후 작동을 활성화 또는 비활성화할 수 있습니다.➥ 1.73

참고: 기온이 0℃ 이하일 때 워셔를 사용하여 앞유리가 얼게 되면 앞이 잘 안보일 수 있습니다. 앞유리를 청소하기 전에 에어컨 및 앞유리 디프로스터를 이용하여 앞유리의 서리를 제거하십시오.

주의

엔진룸에서 작업을 할때, 와이퍼 레버가 **B**(정지)위치에 있는지 항상 미리 확인하십시오. 부상의 위험이 있습니다.

주의

세차 시에 와이퍼가 작동되어 와이퍼 블레이드가 손상될 수 있으므로 세차하기 전에 와이퍼 레버의 위치를 **B**(정지)에 두시기 바랍니다.

갑작스런 와이퍼 블레이드의 움직임에 의한 부상의 위험이 있습니다.

우천 시 출발 전에는 반드시 와이퍼의 작동 여부를 확인하고, 와이퍼가 움직이지 않는다면 운행을 하지 마십시오. 안전운행에 지장을 초래합니다.

연료 탱크: 가솔린 차량 (1/2)



■ 연료 탱크

차량이 잠금해제된 상태에서 운전석 도어의 스위치 **A**의 윗쪽을 누르면 연료 주입구 커버 **1**이 열립니다.

참고: 연료 용량은 4장의 "소모품 세부사항"을 참고하십시오.➥ 4.3



연료캡 **2**는 주입 파이프에 체결되어 있습니다.

자세한 내용은 다음 페이지의 "연료 주입"을 참고하십시오.

■ 가솔린 차량

반드시 현행 규정에 따르는 무연 휘발유를 사용하십시오.

■ 연료 품질

반드시 현행 규정을 준수하여 커버 **1**에 부착된 라벨의 품질 등급에 적합한 연료를 사용하십시오. ➥ 6.5

주의

오토 스탑/스타트 시스템이 장착된 차량의 경우

연료를 넣기 전 오토 스탑이 아닌 엔진을 반드시 정지시키십시오. 2장의 "엔진 시동, 정지"를 참고하십시오. ➥ 2.8 ➥ 2.10

연료 탱크: 가솔린 차량 (2/2)

■ 연료 주입

인가되지 않은 연료 및 연료 첨가제의 사용은 공해 방지 장치에 손상을 줄 수 있으며 이는 보증 수리를 받을 수 없습니다.

- 연료 주입 전에 연료 주입 노즐을 완전히 주입구에 밀어 넣습니다(튕겨 나올 위험이 있습니다).
- 연료 주유가 완료될 때까지 연료 주입 노즐이 연료 주입구 깊숙이 있도록 하십시오.

약 3개월 동안 차량이 멈추어 있는 경우 연료 펌프의 손상을 방지하기 위해 연료를 추가해야 합니다.

이를 위해 점화 장치를 끄고 적어도 5리터 이상 충전한 다음 펌프를 작동시키고 회로에서 연료를 갱신하기 위해 엔진을 시동하십시오.

주의

휘발유와 디젤 연료를 혼유하지 마십시오. **화재의 원인이 될 수 있습니다.**

주의

지정된 연료 외의 어떠한 연료(등유, 알콜, 항공유 등)도 넣지 마십시오. 또한 인가되지 않은 연료 및 첨가제를 넣지 마십시오. 연료 시스템, 엔진 등 차량에 손상을 줄 수 있습니다. **화재의 원인이 될 수 있습니다.**

경고

연료캡은 반드시 "딸깍" 소리가 날 때까지 잠그십시오. 연료캡이 완전히 잠기지 않으면 주행 중 연료가 새어 나와 화재로 이어질 위험이 있습니다.

또한 연료캡이 완전히 잠기지 않으면 엔진 · 배출가스 자가진단 경고등이 점등될 수 있으나, 이는 차량 및 부품의 고장이 아니므로 "딸깍" 소리가 나도록 다시 잠그십시오. 연료캡 재 잠금 후에도 경고등 점등 상태가 지속되는 경우에는 지정 정비업소에 방문하십시오.

■ 계속되는 연료 냄새

계속해서 연료 냄새가 날 경우 다음과 같이 하시기 바랍니다.

- 차량을 안전하게 주차시키고 엔진 시동을 끕니다.
- 비상 점멸 표시등을 켜고 탑승객들을 차량에서 내리게 한 다음 주변 차량들을 위해 안전 삼각대를 설치하십시오.
- 지정 정비업소에 연락하십시오.

경고

연료 공급 시스템의 어떠한 부품도 변경 또는 수정해서는 안됩니다(전자 제어 장치, 배선, 연료 탱크, 연료 펌프, 연료 주입 파이프, 연료 라인, 인젝터, 보호커버, 연료 주입구 캡 등). 이는 위험을 초래할 수 있습니다. 이런 작업들은 반드시 지정 정비업소에서 실시하십시오.



참고: LPG 봄베용량 및 최대 충전량은 4장의 "소모품 세부사항"을 참고하십시오. ➥ 4.3

장시간 운행한 경우나 뜨거운 곳에 오랫동안 주차하여 봄베 내부의 압력이 상승한 경우 충전 압력이 낮은(5~6kg/cm²) 일부 충전소에서는 충전이 잘 되지 않을 수 있습니다. 이 경우 충전 압력이 높은(8~10kg/cm²) 충전소에서 충전하십시오.

■ 연료 충전법

- **반드시 엔진 시동을 정지시키십시오.**
- 연료 주입구 커버(1장의 "연료 탱크" 참고)를 열고 LPG 주입구 캡 **1**을 연 후, LPG를 주입시킵니다.➥ 000
- 주입 완료 후, LPG 주입구 캡 **1**을 닫고 연료 주입구 커버를 닫습니다.

주의

- 연료 품질에 따라 주입구 필터의 막힘이 권장된 점검 및 교체 주기보다 먼저 발생할 수 있습니다.
- LPG 충전 시간이 현저히 길어질 경우, 지정된 정비 업소에서 점검을 받으십시오.

경고

LPG 가스주입은 안전을 위하여 반드시 시동을 끄고 모든 탑승자가 차량에서 내린 다음 실시해야 합니다.

경고

- LPG 봄베는 최대 60ℓ (최대 80% 충전 시) 충전 가능하도록 설계되어 있습니다. 최대 60ℓ (최대 80% 충전 시) 이상이 충전될 경우에는 즉시 지정 정비업소를 방문하여 점검을 받으시기 바랍니다.
- 연료 충전 시 화기를 멀리 하십시오.
- 충전이 완료되면 주유소 충전기가 차량의 충전 장치로부터 확실히 제거된 후 시동을 걸어주십시오.
- 지정된 연료 외 다른 연료와 혼합하여 사용하지 마십시오. 또한 검증되지 않은 연료(첨가제)등으로 충전하지 마십시오.
- 봄베에 충격을 가하지 않도록 주의하십시오.
- 충전량을 늘리기 위해 과충전 방지 밸브를 제거하지 마십시오. 인위적으로 과충전 시 온도상승 등으로 인해 봄베의 내압이 상승하여 위험할 수 있습니다.

2. 주행

신차 길들이기 2.2
연료 타입별 차량의 특징 2.3
LPG 차량 : 엔진 시동 전 주의사항 및 엔진 시동, 정지 2.6
엔진 시동, 정지 2.8
오토 스탑/스타트 시스템 2.14
ECO 드라이브 및 주행, 유지 보수 및 공해 방지에 관한 조언, 환경 2.17
유지 보수 및 공해 방지에 관한 조언, 환경 2.21
TPMS: 타이어 공기압 자동감지 시스템 2.23
브레이크 및 전자식 주차 브레이크, 오토홀드 2.26
주행 보조 시스템 2.32
ABS, ESC, EBA, HSA 2.32
차선이탈 경보 2.37
차선 이탈방지 보조 2.42
사각지대 경보 2.47
차간거리 경보 2.54
긴급제동 보조 2.57
스피드 리미터 2.64
크루즈 컨트롤 2.67
어댑티브 크루즈 컨트롤 (정차 및 재출발) 2.70
차선 유지 보조 2.84
운전 피로도 경보 2.97
주차 보조 시스템 및 후방 카메라, 후방 교차 충돌 경보 시스템 2.98
주차 조향보조 시스템 2.108
액티브 댐핑 컨트롤 2.114
엑스트로닉 무단 변속기, EDC 변속기 2.115

신차 길들이기

■ 가솔린/LPG 차량

초기 약 **1,000km** 주행 동안은 3,000 ~ 3,500rpm을 넘지 않도록 하십시오.

또한 차량을 130km/h 이상의 속도로 가속하지 마시고 급가속, 급출발, 급제동은 삼가십시오.

1,000km 주행이 완료된 이후에는 정상적인 주행을 해도 좋습니다. 최상의 차량 성능은 3,000km 주행 이후에 나오게 됩니다.

서비스 주기: 4장의 "정기점검 및 교환주기표"를 참고하십시오. ➥ 4.7

경고

다음 조건들에서의 운행은 피해야만 합니다.

- 연료량 부족 경고등이 점등된 상태로 장시간 주행
- 유연 휘발유 사용
- 승인받지 않은 연료 또는 연료 첨가제를 사용

또는 다음과 같은 고장일 경우,

- 연료 누유, 엔진 점화 불량 또는 운전 중 소음과 진동을 발생시키는 스파크 플러그 연결 불량
- 출력 감소

이는 촉매 변환 장치를 과열시키고 효율을 저하시킬 수 있으며 **심할 경우 장치가 파괴되어 과열로 차량에 손상을 입힐 수 있습니다.**

위의 어떤 고장이라도 인지되었다면 즉시 지정 정비업소에서 필요한 수리를 받으십시오.

이런 고장들은 4장의 "정기점검 및 교환주기표"(➥ 4.7)에 기재되어 있는 정비 주기에 맞추어 지정 정비업소에서 점검 및 수리를 받음으로써 예방할 수 있습니다.

경고

시동 이상

촉매 변환 장치에 손상을 주지 않게 하기 위해서는, **시동 이상의 원인이 규명되면 수리를 받기 전에는 계속해서 무리하게 엔진 시동을 걸지 마십시오**(차량을 밀거나 끌면서 엔진 START/STOP 버튼을 사용하지 마십시오).

또한, 고장의 원인을 알지 못한다면 계속해서 엔진 시동을 걸지 마십시오. 지정 정비업소에 문의하여 주시기 바랍니다.

경고

낙엽, 종이, 목재, 기름 등 타기 쉬운 물건의 위나 근처에는 주/정차하지 마십시오. 배기관과 배기 가스는 고온이므로 화재가 발생할 수 있습니다. 또한 배기관 또는 배기 가스가 신체에 닿을 경우 화상의 위험이 있습니다.

LPG 차량의 특징 (1/2)

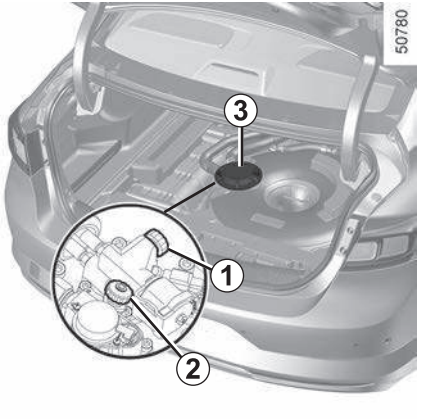

경고

다음 사항을 반드시 준수하십시오.

■ 주행 시

- 주행 중 LPG 냄새가 나거나 이상을 느낄 때, 즉시 차량을 안전하게 주차시키고 시동을 끈 다음 승객을 하차시킵니다.
- 탱크의 밸브 커버 **3**을 열고 LPG의 충전밸브 **2**(녹색)와 취출 밸브 **1**(적색)을 시계 방향으로 돌려 잠근 후, 누출 부위를 확인하십시오.
- LPG 누출이 심할 때에는 즉시 부근의 화기를 없애고 LPG가 안전하게 방출되도록 감시하면서 경찰서 또는 소방서에 신속하게 연락하십시오.

경고

다음 사항을 반드시 준수하십시오.

■ LPG 누출 점검과 정비 시

- LPG 차량을 점검 시에는 화기가 없고 환기가 잘되는 평평한 장소에서 실시하십시오.
- LPG 차량에 접근 시 후각으로 LPG 누출여부를 점검하는 것을 습관화해야 합니다.
- 누출 부위를 확인할 때에는 비눗물을 사용하십시오. 누출량이 많은 부위는 주위의 열을 흡수하여 기화하기 때문에 하얗게 서리 현상이 발생합니다.
- 누출이 확인되면 LPG 탱크의 충전밸브 **2**(녹색)와 취출밸브 **1**(적색)을 시계 방향으로 돌려 잠그고 정비해야 합니다.
- 누출되는 부위를 손으로 막을 경우 동상에 걸릴 수 있습니다.
- 누출이 있는 LPG 탱크는 반드시 교환해야합니다. 수리는 절대 금지합니다.
- 정비가 필요할 때는 LPG 정비가 가능한 지정 정비업소에 문의하십시오.

LPG 차량의 특징 (2/2)

경고

다음 사항을 반드시 준수하십시오.

■ 화기

화기(난로,담뱃불,전기불)옆에서 절대로 LPG 장치 및 파이프 등을 점검해서는 안됩니다. 화재가 발생할 수 있습니다.

■ 교통사고 발생 시

- 사고로 인하여 차체에 손상을 입었을 때, 엔진을 정지시키고 즉시 승객을 대피시키십시오.
- LPG 탱크의 충전밸브 **2**(녹색)와 취출밸브 **1**(적색)을 시계 방향으로 돌려 잠그고 연료계통의 누출을 점검합니다.
- 누출이 많아 응급 처치가 불가능할 때는 근처의 화기를 치우고 안전 거리를 확보한 후, LPG가 안전하게 방출되도록 감시하면서 경찰서, 소방서에 신속하게 신고하십시오. 필요하다면 LPG 정비가 가능한 지정 정비업소에 연락하십시오.

경고

다음 사항을 반드시 준수하십시오.

■ 화재 발생 시

- 화재가 발생했을 때, 운전자는 시동을 꺼 엔진을 정지시키고 승객을 대피시키십시오.
- LPG 탱크의 충전밸브(녹색)와 취출밸브(적색)를 시계 방향으로 돌려 잠그십시오.
- 누출부위에 불이 붙었을 경우에는 재빨리 물 또는 소화기를 사용하여 불을 끈 다음, LPG 탱크가 과열되지 않도록 물로 냉각시키십시오.

■ 기타 주의 사항

- LPG는 온도가 상승함에 따라 압력이 상승하므로 열이나 직사광선을 피하십시오.
- 안전을 위해 임의로 차량에 원격 시동 장치 등의 전기, 전자 장치를 설치하거나 무단으로 차량을 정비, 개조하지 마십시오.

경고

LPG 봄베는 최대 60 ℓ (최대 80% 충전 시) 충전 가능하도록 설계되어 있습니다. 최대 60 ℓ (최대 80% 충전 시) 이상이 충전될 경우에는 즉시 지정 정비업소를 방문하여 점검을 받으시기 바랍니다.

경고

만약 가스가 누출될 경우 지하주차장 및 밀폐된 장소는 통풍이 잘되지 않아 인화성 물질에 의해 화재가 발생할 수 있습니다. 지하주차장과 밀폐된 장소에 주차는 피하십시오.

경고

낙엽, 종이, 목재, 기름 등 타기 쉬운 물건의 위나 근처에는 주/정차하지 마십시오. 배기관과 배기가스는 고온이므로 화재가 발생할 수 있습니다. 또한 배기관 또는 배기가스가 신체에 닿을 경우 화상의 위험이 있습니다.

엔진 시동 전 주의사항: LPG 차량

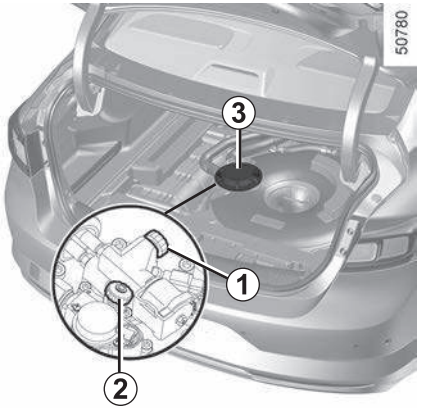

■ 엔진 시동 전 점검사항(LPG 차량)

엔진 시동 전에 반드시 다음 항목들을 점검한 후에 이상이 있는 곳을 정비하십시오.

▶ LPG 탱크 확인

– 탱크의 밸브 커버 **3**을 열면 연료 충전밸브 **2**(녹색)와 취출밸브 **1**(적색)이 있습니다.

  평상시에는 조작하지 않아도 됩니다. 단 1개월 이상 장기간 주차 시나 LPG 누출 등 긴급 상황 발생 시에는 연료 충전 밸브 **2**(녹색)와 취출밸브 **1**(적색)을 잠그십시오.

– LPG탱크가 잘 고정되어 있는지 고정볼트를 점검하십시오.

▶ LPG의 누출확인

– 가스가 새는 것이 냄새로 확인되면 비눗물을 사용하여 확실하게 점검하고 만일 누출이 있다면 2장의 "LPG 차량의 특징"을 참고하여 적절한 조치를 취하십시오. ➥ 2.4

– 연결부를 너무 과도하게 체결하면, 나사부가 파손되므로 주의하십시오. 또한 고압 연결부의 체결은 지정 정비업소에서 하십시오.

– 누출 확인 시에는 반드시 엔진 시동을 꺼주십시오.

▶ 공구 키트의 점검

(차량 사양에 따라서)

공구 및 잭이 제 위치에 있는지 점검하고 그 밖의 물건이 차체의 진동에 의해서 LPG 탱크, 연결부위, 연료밸브, 표시계 등에 손상을 주지 않도록 고정되어 있는가를 점검하십시오.

▶ 전기배선

배선의 피복 및 전기계통의 이상 유무와 스파크를 일으킬 만한 곳이 없는지 점검하십시오.

경고

화재나 교통사고 등 비상 상황 발생 시 반드시 엔진을 정지시키십시오.

엔진 시동, 정지: LPG 차량

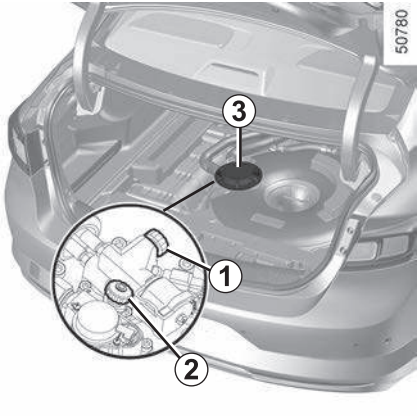

■ 엔진 시동(LPG 차량)

– 트렁크를 열고 밸브 커버 **3**을 연 뒤 LPG 봄베의 취출밸브 **1**(적색)을 반시계 방향으로 돌려 엽니다.

– LPG 차량은 시동 전에 액화된 LPG를 엔진에 원활하게 공급하기 위해 일정한 압력이 형성되도록 시동 스위치를 ON에 두고 아래의 시간 동안 기다린 후 시동을 걸어야 합니다(시동 스위치를 ON 하려면 인텔리전트 스마트카드의 경우에는 브레이크 페달을 밟지 말고 엔진 START/STOP 버튼을 누릅니다).

  – 일반 시동: 2.5초

  – 고온 재시동: 3~5초

  참고: LPG 액상 분사 시스템 특성상 최적의 시동성 확보를 위해 시동 모터의 작동이 자동적으로 제한될 수 있습니다.

– 2장의 "엔진 시동, 정지"를 참고하여 시동을 겁니다. ➥ 2.8 ➥ 2.10

■ 엔진 정지(LPG 차량)

– 2장의 "엔진 시동, 정지"를 참고하여 엔진 시동을 정지합니다. ➥ 2.8 ➥ 2.10

경고

차량을 장기간 주차할 경우에는 사고 예방을 위하여 반드시 충전밸브 **2**(녹색)와 취출밸브 **1**(적색)을 시계방향으로 돌려 잠그고 지하 주차장과 밀폐된 장소는 피하여 주차하십시오.

경고

엔진 시동 시 가속 페달을 밟지 마십시오.

엔진 시동이 걸리지 않을 때 무리하게 시동을 걸지 마십시오. 스타트 모터에 손상을 줄 수 있습니다.

엔진 시동 후 가속 페달을 조작하여 워밍업을 시키지 마십시오.

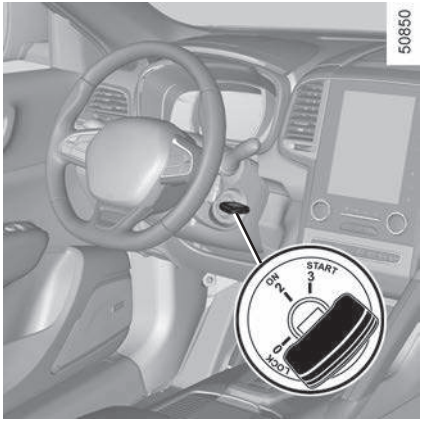

■ 시동 스위치 위치 0: LOCK

키를 꽂거나 뽑는 위치입니다. 키를 빼고 스티어링 휠을 좌우로 돌리면 스티어링 휠이 잠기게 됩니다.

스티어링 휠 잠김

LOCK 위치 **0**에서 키가 돌아가지 않을 때는 스티어링 휠을 좌우로 돌리면서 키를 돌려주십시오.

■ 시동 스위치 위치 2: ON

차량이 계기판의 경고등을 테스트하고 일부 안전 장치들이 활성화됩니다.

■ 시동 스위치 위치 3: START

엔진 시동을 거는 위치입니다. 손을 떼면 자동으로 **ON** 위치 **2**로 돌아갑니다.

만약 엔진 시동이 걸리지 않으면 키를 **LOCK** 위치 **0**으로 되돌렸다가 다시 시도하십시오. 엔진 시동이 걸리면 키에서 바로 손을 떼십시오.

참고: 디젤 차량의 경우, 엔진 시동 전에 시동 스위치를 몇 초간 돌려 엔진이 예열될 때까지 기다리십시오.

경고

리모컨키에 지갑형 키 고리 등의 무게가 나가는 부착물을 장착한 경우, 부착물이 운전자의 신체와 간섭되어 시동이 꺼지거나 오작동될 수 있으므로 장착하지 마십시오.

■ 액세서리 기능

리모컨키로 도어의 잠금을 해제한 뒤 운전석 도어를 열고 차량에 탑승하면 라디오 등의 몇몇 기능들을 작동시킬 수 있습니다.

일부 기능은 엔진 시동을 걸어야만 사용이 가능합니다.

경고

운전자의 책임

절대로 리모컨키 또는 스마트 카드를 차량에 두고 내리거나 어린이, 보호가 필요한 성인 또는 반려동물을 잠시라도 차량 안에 홀로 남겨두지 마십시오.

엔진 시동을 걸거나 변속 레버, 윈도우 등의 각종 장치를 조작하거나, 도어를 잠궈 본인(또는 반려동물) 또는 타인이 사고를 당할 위험이 있습니다.

또한 덥거나 햇볕이 강한 날에는 차량 내부의 온도가 급속하게 상승하므로 심각한 위험에 처할 수 있습니다.

심각한 부상 또는 사망의 위험이 있습니다.

엔진 시동, 정지: 리모컨키 (2/2)

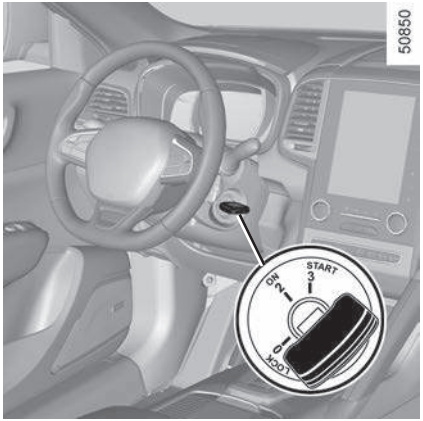

■ 엔진 시동

▶ 가솔린 차량

– 변속 레버를 **P**에 두십시오.

– 브레이크 페달을 밟습니다.

– 가속 페달을 밟지 말고 시동 스위치를 **START** 위치 **3**으로 돌려 엔진 시동을 겁니다.

– 시동이 걸리면 시동 스위치로부터 손을 뗍니다.

■ 엔진 정지

– 정차 상태에서 변속 레버를 **P** 혹은 **N**에 두십시오.

– 시동 스위치를 **LOCK** 위치 **0**으로 돌려 엔진을 정지시킵니다.

시동 스위치를 **LOCK** 위치 **0**으로 돌려 엔진을 정지시키면 사용 중이던 라디오, 내비게이션 등의 기능은 종료되며 리모컨키를 뽑고 스티어링 휠을 좌우로 돌리면 스티어링 휠이 잠깁니다.

주의

엔진 정지한 후 라디오, 헤드램프 등의 기능을 작동시킬 경우, 키를 빼거나 모든 도어를 잠그더라도 기능은 중지되지 않습니다. 이 경우 차량의 배터리가 방전될 수 있으니 주의하십시오.

엔진 시동 시 주의사항

– 매우 추운 날씨 또는 장기간 차량을 운행하지 않았을 경우에는 엔진 시동이 걸린 후에 가속 페달을 밟지 말고 엔진이 예열될 때까지 기다리십시오.

– 겨울철에는 기온이 낮아 초기 공회전 RPM이 높아질 수 있습니다.

– 엔진이 정상 작동 온도가 될 때까지 엔진 소음이 날 수 있습니다.

주의

엔진 시동을 걸기 위해 10초 이상 무리하게 시동 스위치를 **START** 위치 **3**으로 돌리지 마십시오.

엔진 시동이 걸리지 않을 때는 시동 스위치를 **LOCK 0**으로 돌려서 10초 이상 기다린 후 재시동하십시오.

경고

차량이 완전히 멈추기 전에 절대로 차량시동을 끄지 마십시오. 엔진이 멈추게 되면, 브레이크 보조장치, 파워 스티어링, 그리고 에어백이나 프리텐셔너같은 안전 장치들이 작동하지 않을 수 있습니다.

엔진 시동, 정지: 인텔리전트 스마트카드 (1/4)



■ 엔진 시동

– 스마트카드가 반드시 카드 감지 지역 **1** 내에 있어야 합니다.

– 변속 레버를 **P**에 두십시오.

– 버튼 **2**를 눌러 시동을 겁니다.

경고

스마트카드가 차량 외부에 있으나 카드 감지 지역 **1** 내에 근접해 있을 경우에도 페달을 밟고 버튼 **2**를 누르면 시동이 걸릴 수 있으니 주의하십시오.



■ 시동이 걸리지 않을 때 조치 방법

만약 시동 조건이 맞지 않는다면 메시지 또는 경고등이 계기판에 표시됩니다. 메시지 내용에 따라 다음과 같이 조치하십시오.

– "변속레버를 P에 위치해 주십시오": 변속 레버 **P**에 두고 시동을 거십시오.

– "브레이크를 밟고 작동해 주십시오": 스마트카드의 경우 브레이크를 밟고 엔진 START/STOP 버튼을 눌러 주십시오.

– "스마트카드전지를 교체해 주십시오": 스마트카드의 배터리가 방전되었을 때는 배터리를 교체해 주십시오.

■ 트렁크가 열린 상태에서 핸즈 프리 시동 걸기

이 경우 분실 위험을 방지하기 위해 트렁크에 카드를 두어서는 안됩니다.

■ 액세서리 기능

(엔진 시동 ON)

스마트카드로 도어의 잠금을 해제한 뒤 운전석 도어를 열고 차량에 탑승하면 라디오, 내비게이션 등의 몇몇 기능들을 작동시킬 수 있습니다.

일부 기능은 엔진 시동을 걸어야만 사용이 가능합니다.

엔진 시동 시 주의사항

– 매우 추운 날씨 또는 장기간 차량을 운행하지 않았을 경우에는 엔진 시동이 걸린 후에 가속 페달을 밟지 말고 엔진이 예열될 때까지 기다리십시오.

– 겨울철에는 기온이 낮아 초기 공회전 RPM이 높아질 수 있습니다.

– 엔진이 정상 작동 온도가 될 때까지 엔진 소음이 날 수 있습니다.



■ 작동 불량

특정 조건에서 스마트카드가 작동하지 않거나 작동 범위가 변할 수 있습니다.

- 스마트카드 배터리에 이상이 있거나 방전되었을 경우
- 스마트카드와 같은 주파수를 사용하는 전기 장비(휴대전화, 무전기, 비디오 게임기, 타 차량의 스마트카드 등)를 사용하고 있을 경우
- 차량이 고주파의 전자기장 내에 있을 경우(경찰서, 관공서, 방송국, 군부대, 송신탑, 공항, 항구 근처 등)
- 날씨가 매우 추운 경우

이와 같은 경우 "카드존에 두고 START버튼 누름" 메시지가 계기판에 표시됩니다.



브레이크 또는 페달을 밟은 다음 카드 **3**(버튼 측)을 배치 영역 **4**에 놓으십시오.

참고: 배치 구역 **4**의 정확한 위치는 구역 A의 왼쪽 하단입니다.

경고

스마트카드를 가지고 차량에서 내릴 때, 엔진 시동이 완전히 정지되었는지 반드시 확인하십시오.

경고

운전자의 책임

절대로 리모컨키 또는 스마트카드를 차량에 두고 내리거나 어린이, 보호가 필요한 성인 또는 반려동물을 잠시라도 차량안에 홀로 남겨두지 마십시오.

엔진 시동을 걸거나 변속 레버, 윈도우 등의 각종 장치를 조작하거나, 도어를 잠궈 본인(또는 반려동물) 또는 타인이 사고를 당할 위험이 있습니다.

인텔리전트 스마트카드가 적용된 차량의 경우, 스마트카드가 차량 외부에 있더라도 스마트카드 감지지역에 근접해 있는 상태에서 페달을 밟고 엔진 START 버튼을 누르면 시동이 걸릴 수 있으니 주의하십시오.

엔진 시동, 정지: 인텔리전트 스마트카드 (3/4)



■ 엔진 정지 조건

차량이 정지해 있고, 변속 레버가 **N** 또는 **P**에 위치에 있어야 합니다.

차량의 카드가 있는 상태에서 버튼 **2**를 누르면 엔진이 멈춥니다. 도어를 열거나 모든 도어를 잠그면 스티어링 휠도 잠깁니다.

■ 인텔리전트 스마트카드 엔진 정지

엔진을 멈출 때 스마트카드가 차량 안에 없으면 계기판에 "카드 감지불가 START 길게 누름"이라는 메시지가 표시됩니다. 버튼 **2**를 2초 이상 누릅니다.

엔진이 멈춰도 사용하던 액세서리(라디오 등)는 약 10분간 계속 작동합니다.

운전석 도어를 열면 액세서리 작동이 중지됩니다.

경고

차량이 완전히 멈추기 전에 절대로 엔진 시동을 끄지 마십시오. 엔진이 멈추게 되면, 브레이크 보조 장치, 파워 스티어링, 그리고 에어백이나 프리텐셔너 같은 안전 장치들이 작동하지 않습니다.

엔진 시동, 정지: 인텔리전트 스마트카드 (4/4)



■ 스마트카드 원격 시동

이 기능은 원격으로 엔진 시동 ON을 가능하게 합니다.

▶ 기능 활성화

버튼 **6** 잠금해제 버튼을 누른 다음, 바로 버튼 **5** 원격 시동 버튼을 2초 동안 누릅니다. 비상 점멸등이 점멸하면, 다시 버튼 **5** 원격 시동 버튼을 2초 동안 누릅니다. 2회 버튼 누르는 사이의 시간은 5초 미만이어야 합니다. 비상 점멸등이 3초 동안 점등되며 시스템 재 설정이 확인됩니다.

참고: 이 기능은 한번 활성화되면 다시 비활성화할 수 없습니다. 기능 활성화 방법은 지정 정비업소에 문의하십시오.

▶ 동작

원격으로 엔진 시동 ON을 하기 위해서는 버튼 **7** 잠금 버튼을 누르고, 2초 이내에 버튼 **5** 원격 시동 버튼을 약 2초간 길게 누릅니다. 비상 점멸등이 3초간 점등하며 엔진 시동 ON이 됩니다.

원격 시동은 약 10분간 유지 됩니다. 엔진 시동 ON 상태에서 버튼 **7** 잠금 버튼을 누르고, 2초 이내에 버튼 **5** 원격 시동 버튼을 약 2초간 길게 누르면 원격 시동 유지 시간을 10분간 더 연장할 수 있습니다. 비상 점멸등이 3초 동안 점등되면 원격 시동 기능이 연장 되었음을 확인할 수 있습니다.

원격 시동은 다음과 같은 경우 작동이 원활하지 않을 수 있습니다.

- 장애물, 건물, 벽, 기타 차량 등
- 무선 주파수 간섭(TV, 라디오, 휴대폰, 기타 리모컨 등)
- 키/카드 배터리 상태

원격 시동은 다음과 같은 경우에 작동합니다.

- 자동 변속기가 장착 된 차량에서 기어가 **P** 위치에 있어야 합니다.
- 엔진 후드가 닫혀 있어야 합니다.
- 차량 하차 시 모든 도어(트렁크 포함)는 잠겨 있어야 합니다.

위 조건 중 하나라도 충족되지 않으면 원격 시동은 정상 작동되지 않고 조건에 따라 비상 점멸등이 여러번 점멸됩니다.

주의

원격 시동 기능을 사용하는 경우 차량에서 내리기 전에 전력 소모 장치(와이퍼, 라이트, 라디오, 열선시트, 스티어링휠 열선 등)가 꺼져 있고, 모든 악세사리가 분리되어 있는지 확인하십시오. 화재 위험이 있습니다.

주의

다음과 같은 경우 원격 시동 기능을 사용하지 마십시오.

- 차량이 차고 또는 제한된 공간에 있는 경우, **배기 가스 배출로 인한 중독 또는 질식 위험**이 있습니다.
- 차량이 보호 커버로 덮여 있는 경우, **화재 위험**이 있습니다.
- 엔진 후드가 열려 있는 경우, 화상 또는 심각한 부상의 위험이 있습니다.

지방자치단체별 조례에 따라 공회전 제한 시간 초과 시 과태료가 부과될 수 있습니다. 기능을 사용 하시기 전에 지방자치단체별 조례를 참고하여 이용에 유의하시기 바랍니다.

오토 스탑 / 스타트 시스템 (1/3)

이 시스템은 운전 중 교통 체증, 신호등 대기 등의 이유로 차량을 정지시키면 자동으로 엔진을 정지시켜 연료의 소비를 절감하고 온실 가스 배출을 줄일 수 있게 해줍니다.

오토 홀드 기능 설정➥ 2.31 브레이크 페달에서 발을 뗄 수 있으며, 엔진 일시 정지가 유지됩니다.

엔진 일시 정지를 종료하려면 브레이크 페달에서 발을 뗀 상태에서 가속 페달을 밟습니다.

주의

순정이 아닌 전장 부품(액세서리 내비게이션, 블랙박스 등)이 연결된 경우 배터리 방전으로 인해 오토 스탑/스타트 기능이 작동하지 않을 수 있습니다.

■ 오토 스탑 작동 조건

차량이 주차된 곳에서 출발한 뒤 변속 레버가 **D**, **M** 또는 **N**에 있을 때,

아래의 조건이 모두 충족하면 오토 스탑 기능이 작동합니다.

- 브레이크 페달을 충분히 깊게 밟을 경우

  만약 브레이크 페달을 깊게 밟지 않으면

  계기판에  경고등이 점멸하고 "브레이크 페달을 밟으세요" 메시지가 나타납니다.
- 가속 페달을 밟지 않은 경우
- 약 1초 동안 차속이 0인 경우

오토 스탑 작동 상태에서 변속 레버를 **P**로 이동하거나(전자식 주차 브레이크 자동 체결) 또는 변속 레버를 **N**으로 이동 후 전자식 주차 브레이크를 체결 시에는 브레이크 페달에서 발을 떼어도 오토 스탑 상태를 유지합니다.

오토 스탑 기능이 실행되면, 계기판에  경고등이 점등됩니다.

경고

오토 스탑 상태일 때 브레이크 지원 시스템, 파워 스티어링 기능은 작동하지 않습니다.

오토 스탑 상태에서도 차량의 기능은 정상 작동합니다.

하지만 엔진이 오토 스탑 상태에서 스티어링 휠을 움직일 경우 오토 스타트가 될 수 있습니다.

경고

오토 스탑 상태일 때 전자식 주차 브레이크는 자동으로 작동하지 않습니다(변속 레버 **P** 위치 제외).

주의

연료를 주입하려면 오토 스탑 상태가 아닌 엔진 정지 상태여야 합니다. 엔진을 정지시키려면 반드시 START/STOP 버튼을 누르거나 리모컨 키를 이용하십시오. 자세한 내용은 2장의 "엔진 시동, 정지"를 참고하십시오. ➥ 2.8 ➥ 2.10

오토 스탑 / 스타트 시스템 (2/3)

■ 오토 스탑 상태를 해제하려면

다음 중 하나의 조건만 충족하면 오토 스탑 상태가 해제될 수 있습니다.

- 운전석 도어가 열렸을 경우
- 운전자 안전 벨트를 풀 때
- 브레이크 페달에서 발을 뗄 경우 (변속 레버가 **D** 또는 **M**에 있을 경우)
- 브레이크 페달에서 발을 뗄 경우 (변속 레버가 **N**이면서 전자식 주차 브레이크가 해제된 경우)
- 변속 레버가 **R**일 때
- 가속 페달을 밟은 경우
- 수동 변속 모드에서 기어 변속이 작동될 경우

■ 오토 스탑 상태가 되지 않는 조건

교차로와 같이 차량이 빠르게 주행할 필요가 있을 때, 오토 스탑 상태가 되지 않고 엔진을 계속 구동시킬 수 있습니다. 차량 정차 시 브레이크 페달을 깊지 않게 밟은 상태를 유지하면 차량이 오토 스탑 상태가 되지 않을 수 있습니다.

■ 오토 스탑 기능을 사용 할 수 없는 상황(차량 사양에 따라)

다음과 같은 특정한 경우에는 오토 스탑 기능을 사용할 수 없습니다.

- 운전석 도어가 닫혀 있지 않은 경우
- 운전석 안전벨트를 풀 경우
- 변속 레버가 **R**에 있을 경우
- 엔진 후드가 닫혀 있지 않은 경우
- 외부 온도가 너무 낮거나 높을 경우
- 배터리가 충분히 충전되어 있지 않은 경우
- 차량 실내 온도와 오토 에어컨 설정 온도 차이가 클 경우
- 주차 보조 시스템이 작동 중인 경우

경고

차량에서 내리기 전 반드시 START/STOP 버튼을 누르거나 리모컨키를 이용하여 엔진 시동을 끄십시오. 자세한 내용은 2장의 "엔진 시동, 정지"를 참고하십시오. ➥ 2.8 ➥ 2.10

- 경사가 매우 가파른 경우
- 클리어 뷰 기능이 활성화된 경우
- 엔진 온도가 낮은 경우
- 배출가스 제어 장치가 재생 중인 경우
- 기타

계기판에  경고등이 표시되며 오토 스탑 진입이 제한됩니다.

계기판에  경고등과 함께 다음 중 하나의 메시지가 나타납니다.

- "배터리 충전 중" 배터리 충전 우선
- "실내 공조 최적화 중" 에어컨 우선
- "엔진작동중입니다" 엔진 작동 우선

경고

오토 스탑 상태에서 엔진 후드가 열리면 계기판에 "**P**위치에서 재시동하십시오" 메시지와 함께 경고음이 울리며 오토 스타트가 되지 않습니다. 엔진을 재시동 하려면 브레이크를 밟고 변속 레버를 **P**에 위치 시킨 후 START/STOP 버튼을 누르십시오. 자세한 내용은 2장의 "엔진 시동, 정지"를 참고하십시오. ➥ 2.8 ➥ 2.10

오토 스탑 / 스타트 시스템 (3/3)

■ 엔진이 자동으로 오토 스타트되는 상황

오토 스탑 상태에서 다음과 같은 특정 상황 시 엔진이 자동으로 오토 스타트됩니다.

- 외부 온도가 너무 낮거나 높은 경우
- 차량 내부 온도와 에어컨이 오토 모드일 때 설정된 온도 차이가 큰 경우
- 클리어 뷰 기능이 실행 중인 경우
- 배터리가 충분히 충전되어 있지 않은 경우
- 차량 속도가 일정 속도(내리막길 등) 이상인 경우
- 브레이크 페달을 여러 번 밟는 경우 또는 브레이크 시스템 동작이 필요한 경우
- 기타

경고

엔진룸 작업 시에는 오토 스탑/스타트 시스템을 비활성화하십시오.

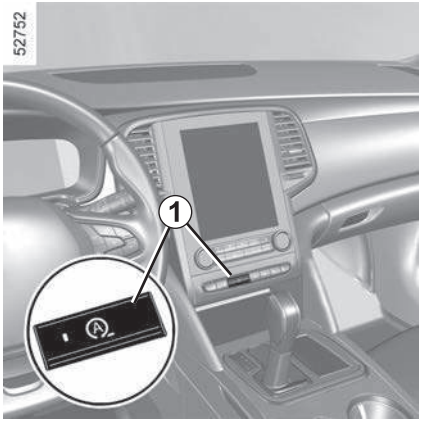

■ 오토 스탑/스타트 시스템 활성화 및 비활성화

버튼 **1**을 눌러 시스템을 비활성화시키면 계기판에 "AUTO STOP/START 해제되었습니다" 메시지와 함께 버튼 **1**의 표시등이 점등됩니다. 이 버튼을 다시 눌러 시스템을 재활성화시키면 계기판에 "AUTO STOP/START 작동되었습니다" 메시지가 나타나고 버튼 **1**의 표시등이 소등됩니다.

초기 엔진 시동 시 마다 오토 스탑/스타트 시스템은 자동으로 활성화됩니다. ➥ 2.8 ➥ 2.10

■ 작동 불량

계기판에 "AUTO STOP/START 점검해 주십시오" 메시지와 함께 버튼 **1**의 표시등이 점등되고 시스템이 비활성화됩니다.

지정 정비업소에 문의하십시오.

주의

오토 스탑 상태일 때 버튼 **1**을 누르면 엔진이 자동으로 재시동됩니다.

차량 탑승 시 운전자는 안전벨트를 착용해야 하며, 하차 시에는 안전벨트를 풀고 하차 하십시오.

ECO 드라이브 및 주행에 관한 조언 (1/4)

실제 연비는 차량의 운전 조건, 장치, 운전 스타일에 따라 달라집니다. 연비를 최적화하기 위해 다음의 내용을 참고하십시오.

차량 사양에 따라서 다음과 같이 연비를 개선시킬 수 있는 다음의 기능들이 있으며 보다 환경 친화적인 주행을 할 수 있도록 해 줍니다.

- 트립 컴퓨터 기록
- 기어 변경 표시등
- 운전 스타일 표시등
- ECO 가속 표시등
- 멀티미디어 스크린의 총 주행거리 및 연료 절감 주행 조언
- ECO 모드
- 오토 스탑/스타트 시스템

■ 계기판

계기판에서 보여지는 정보는 멀티미디어 스크린에서 설정을 변경하여 표시할 수 있습니다.

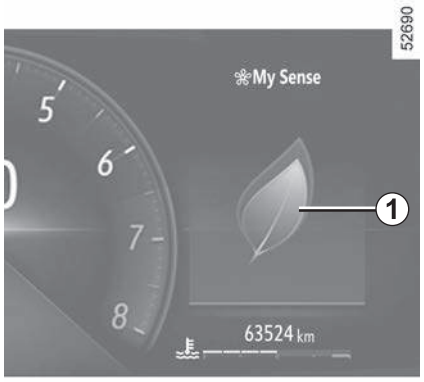

▶ 운전 스타일 인디케이터 1

표시등 **1**는 실시간으로 현재 주행 스타일을 알려줍니다.

표시등 **1**에 잎이 많을수록 더욱 부드럽고 더 효율적으로 운전하고 있다는 뜻입니다.

이 표시등을 자주 확인하며 주행을 하면 차량의 연비를 개선할 수 있습니다.

운전 스타일 인디케이터를 비활성화시키려면 해당하는 멀티미디어 매뉴얼을 참고하십시오.

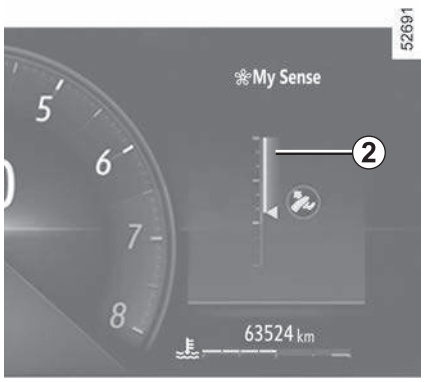

▶ 가속 표시등 Eco 2

이 표시등은 운전자가 적당히 가속하고 있는지 강하게 가속하고 있는지를 실시간으로 알려줍니다.

표시등 **2**은 다음과 같이 표시됩니다.

- 녹색: 가속이 보통이며 올바름
- 흰색: 가속이 너무 높음
- 회색: 가속이 높음

참고: 운전 스타일 인디케이터 **1**와 Eco 가속 표시등 **2**은 동시에 나타나지 않습니다.

ECO 드라이브 및 주행에 관한 조언 (2/4)



■ 멀티미디어 스크린
(차량 사양에 따라서)

▶ 트립 컴퓨터 기록

엔진 시동이 꺼지면 멀티미디어 스크린 **3**에서 트립 컴퓨터 기록을 확인할 수 있으며 마지막 주행에 대한 정보가 나타납니다.

다음을 확인할 수 있습니다.

- 평균 연비
- 주행 거리
- 연료를 소비하지 않고 주행한 거리 (감속하거나 가속 페달을 밟지 않고 주행한 거리)(차량 사양에 따라서)

0에서 100점 사이의 총점이 표시되어 점수가 높을수록 효율적인 연비로 주행을 했다는 뜻입니다.

▶ ECO 코칭

ECO 코칭은 운전 습관을 개선하는데 도움을 줍니다.

과거의 트립 컴퓨터 기록을 저장하여 현재 자신의 주행 또는 다른 운전자의 기록과 비교할 수 있습니다.

자세한 정보는 해당하는 멀티미디어 매뉴얼을 참고하십시오.

■ ECO 모드

ECO 모드는 연료 소비를 최적화합니다. 이 모드를 선택하면 엔진 동력, 기어 변경, 에어컨 등 동력을 사용하는 모든 기능들에 영향을 미칩니다.

가속을 제한하여 시내 등의 주행시 연료 소비를 최소화시켜주며 에어컨은 사용 시 기능 저하되지 않는 범위에서 연료를 적게 소비합니다.

▶ ECO 모드 켜기

다음의 방법으로 기능이 켜집니다.

- 차량 사양에 따라서 버튼 **4**를 누르십시오.
- 차량 사양에 따라서 멀티미디어 스크린에서 기능을 선택하십시오. 자세한 내용은 해당하는 멀티미디어 매뉴얼을 참고하십시오.

기능이 활성화되면 계기판에 **ECO** 표시등이 점등합니다.

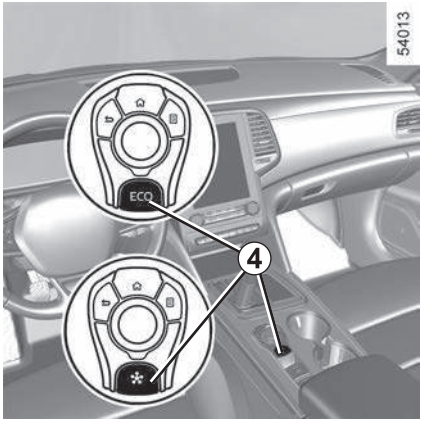

▶ ECO 모드 일시정지

주행 중 엔진 성능을 높이기 위해 가속 페달을 깊게 밟으면 일시적으로 ECO 모드를 비활성화시킬 수 있습니다.

▶ ECO 모드 끄기

ECO 모드가 활성화되어 있을 때 버튼 **4**를 누르면 기능이 꺼지고 계기판에 **ECO** 표시등이 소등됩니다.

ECO 드라이브 및 주행에 관한 조언 (3/4)

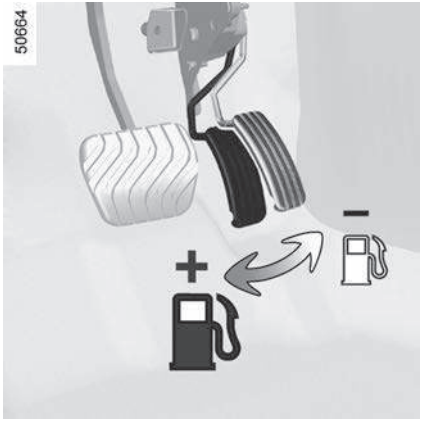

■ 주행에 관한 조언

– 정차 상태에서 엔진을 공회전 시키면서 예열하는 것보다는 엔진이 정상 작동온도에 도달할 때까지 초기 몇 킬로미터는 부드럽게 운전하는 것이 좋습니다.

– 고속주행은 고비용을 의미합니다.

– 급가속 및 급제동은 많은 양의 연료를 소비합니다. 오른발로 가볍게 운전하고 가급적 급가속, 급제동을 삼가십시오.

– 경제적인 연료 소비를 위해 불필요한 짐은 적재하지 마십시오.

– 장애물이나 커브길을 미리 예측하고, 가속 페달에서 발을 떼어 감속하여 가능한 한 브레이크를 적게 사용하십시오.

– 중립 기어에서 엔진 회전 속도를 과도하게 올리지 마십시오.

– 엔진에 과부하를 주지 않기 위해서는 변속 레버를 항상 최적의 기어 위치에 두고 운전하십시오.

– 엑스트로닉 무단 변속기/EDC 변속기 차량에서는 변속 레버를 **D**에 두는 것이 좋습니다. 또한 경사길을 내려갈 때 변속 레버를 **N**에 두는 것은 갑작스러운 위험에 대처하기 어려우니 변속 레버를 **N**에 두지 마십시오.

주의

나쁜 날씨, 젖은 도로에서 휠 림의 아래 가장자리가 물에 잠길 경우에는 브레이크 시스템이 젖어 제동력이 감소하여 사고의 위험이 있으므로 물을 통과하여 운전하지 마십시오.

– 언덕길을 오를 때 동일한 속도를 유지하려고 시도하지 마십시오. 평지에서보다 더 지나치게 가속하지 마십시오. 언덕을 오르는 동안 가속 페달을 같은 힘으로 밟도록 하십시오.

– 시동을 끄기 전에 변속레버를 **P** 또는 **N**에 두고 가속 페달을 밟아 높은 RPM으로 올리는 것은 귀하의 차량에 불필요한 동작입니다.

경고

운전 방해

운전석 바닥 매트는 차량 구매 시 제공된 순정 매트 또는 안전이 검증되고 본 차량에 적합한 규격 매트를 사용해야 하며, 정기적으로 매트가 바닥에 잘 고정되어 있는지 확인하십시오. 또한 여러 장의 매트를 겹쳐서 사용하지 마십시오.

페달 작동 시 방해가 되거나 매트에 페달이 끼어 심각한 사고를 유발할 수 있습니다.

ECO 드라이브 및 주행에 관한 조언 (4/4)



■ 연료 소비 감소 및 환경 보호를 위한 권장 사항

- ECO 모드를 활용하십시오.
- 전기는 연료입니다. 실제로 필요하지 않은 전기 장치들은 모두 꺼 주십시오. 그러나, 가시거리가 짧을 경우 안전을 위해 헤드램프를 켜고 운전하십시오.
- 윈도우가 열려있는 상태에서 100km/h로 주행할 경우, 연료 소비량은 약 4% 증가합니다.
- **에어컨을 사용할 경우,** 연료소비량이 증가되는 것은 정상적인 현상입니다(특히 시내에서). 냉방이 필요하지 않은 경우에는 에어컨을 끄고 주행하십시오.
- 외기도입으로 두고 창문을 닫은 상태로 주행하십시오.
- 햇볕 아래에 주차했을 경우에는 엔진 시동을 걸기 전에 더워진 실내 공기가 빠져나가도록 도어를 잠시 동안 열어 놓으십시오.
- 연료가 넘치는 것을 방지하기 위해 연료탱크에 연료를 가득 채우지 않도록 하십시오.
- 사용하지 않는 루프 캐리어를 장착한 채로 주행하지 않도록 하십시오.
- 단거리 주행만 가끔씩 하는 것은 좋지 않습니다. 엔진이 결코 정상 작동 온도에 도달할 수 없기 때문입니다.
- 주행 시 목적지까지의 길을 미리 숙지하거나 내비게이션 시스템을 사용하여 효율적으로 주행하도록 하십시오.

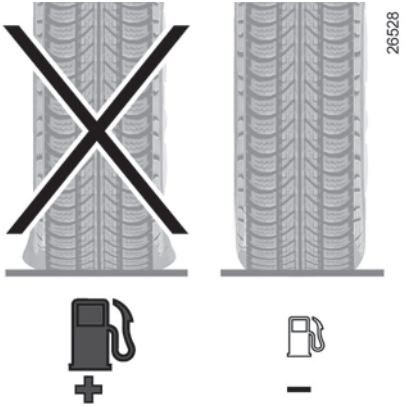

■ 타이어에 관한 조언

- 타이어 공기압이 부족하면 연료 소비가 증가됩니다.
- 규정 이외의 타이어 사용은 연료 소모량을 증가시킬 수 있습니다.

유지 보수 및 공해 방지에 관한 조언

귀하의 차량은 유해 배기가스의 배출을 감소시키고 에너지를 절약하도록 설계되었습니다. 차량 디자인, 적절한 연료 소비 등 귀하의 차량은 현재의 공해방지 기준을 준수하고 있습니다.

자동차의 연료 소비와 유해 가스 배출수준은 귀하의 관리 정도에 따라 달라집니다 귀하의 차량을 위해 정기적으로 유지보수를 실시하고 올바르게 사용하십시오.

■ 유지보수

공해 방지 기준을 준수하지 않을 경우, 차량 소유자에게 합법적으로 제약을 가할 수 있음에 유의해야 합니다. 이외에도 엔진과 연료 공급 시스템, 배기장치 구성부품을 법규를 만족하지 않는 비규격 부품으로 교환할 경우, 차량의 성능이 변하여 공해 방지 기준에 더 이상 맞지 않을 수 있습니다.

본 사용설명서의 지침에 따라 지정 정비업소에서 귀하의 차량을 점검, 교환 필요 시 조정을 하도록 하십시오.

지정 정비업소는 귀하의 차량이 최적의 상태가 될 수 있도록 필요한 모든 장비를 갖고 있습니다.

■ 엔진 조정

- **점화:** 어떠한 조정도 필요치 않습니다.
- **스파크 플러그:** 최적의 연료 소비, 효율과 성능을 위해서 당사가 규정한 제원을 엄격하게 준수하여 주십시오. 스파크 플러그를 교환해야 할 경우, 반드시 지정 정비업소에 문의하십시오.
- **공회전 속도:** 어떠한 조정도 필요로 하지 않습니다.
- **에어 클리너 필터, 연료 필터:** 막힌 필터는 출력을 감소시키므로 반드시 교환해야 합니다.

■ ECO 드라이브

운전자의 운전 방법에 따라 계기판에 표시등이 점등합니다. 자세한 사항은 2장의 "ECO 드라이브 및 주행에 관한 조언"을 참고하십시오. ➥ 2.17

■ 배출가스 감지 시스템(엔진 · 배출가스 자가진단 경고등)

배출가스 감지 시스템은 차량의 배출가스 관련 부품의 고장을 감지합니다.

관련 부품에 고장이 발생하면, 유독성 물질이 대기 중에 방출될 수 있고 기계적인 손상이 발생할 수 있습니다.



계기판의 이 경고등은 배출가스관련 부품에 고장이 있는지의 여부를 나타냅니다.

이 경고등은 엔진 시동 ON일 때 점등하고 엔진 시동 시 소등됩니다.

-  경고등과 함께 "배출가스 장치를 점검해 주십시오" 메시지가 계기판에 표시되면 가능한 빨리 지정 정비업소에서 점검을 받으십시오.
- 경고등이 점멸하면, 점멸이 멈출 때까지 주행 속도를 낮추십시오. 가능한 빨리 지정 정비업소에서 점검을 받으십시오.



경고

연료캡은 반드시 "딸깍" 소리가 날 때까지 잠그십시오. 연료캡이 완전히 잠기지 않으면 주행 중 연료가 새어 나와 화재로 이어질 위험이 있습니다.

또한 연료캡이 완전히 잠기지 않으면  엔진 · 배출가스 자가진단 경고등이 점등될 수 있으나, 이는 차량 및 부품의 고장이 아니므로 "딸깍" 소리가 나도록 다시 잠그십시오. 연료캡 재잠금 후에도 경고등 점등 상태가 지속되는 경우에는 지정 정비업소에 방문하십시오.

환경

귀하의 차량은 환경보호를 목표로 하여 설계되었습니다.

또한 당사는 비효율적인 에너지 사용을 줄여 지구에 유익한 환경 활동에 자발적으로 동참함으로써 우리가 함께 살고 있는 지구를 아름답게 가꾸고자 노력하고 있습니다.

■ 제조

귀하의 차량은 가장 엄격한 환경 표준을 따르는 공장에서 귀하의 차량을 생산되었습니다.

■ 배출가스 제어장치

귀하의 차량은 승용차에 적용되는 환경부 대기환경보전법 및 소음 진동규제법에 적합하게 제작되었습니다. 배출가스 제어장치의 성능을 최적으로 유지하기 위해서는 반드시 지정 정비업소에서 배출가스 제어관련 점검을 받으십시오.

디젤 차량에는 배기가스 저감장치가 장착되어 있어 미세먼지의 방출을 줄여줍니다.

■ 증발가스 제어장치

연료탱크의 증발가스를 캐니스터에 저장했다가 엔진 작동 시 흡기로 보내 연소시켜 대기 중으로 방출되는 것을 방지합니다.

- 캐니스터: 연료 탱크에서 증발하는 연료가스가 대기 중으로 방출되는 것을 방지하기 위하여 활성탄을 넣어 연료의 증발가스를 포집하는 케이스를 말합니다.
- 퍼지 컨트롤 솔레노이드 밸브(Purge Control Solenoid Valve): 전자 제어 장치의 신호에 따라 캐니스터에 저장되어 있는 연료의 증발가스를 차량의 운행조건에 따라 실린더에 흡입되도록 제어합니다.
- 셧 오프 밸브(Shut Off Valve): 증발가스 제어장치의 누기를 진단하기 위하여 증발가스 제어장치가 밀폐계가 되게 만드는 밸브입니다.

■ 재활용

귀하의 차량은 전문 기술을 모두 이용하여 수명이 다할 때까지 환경적 영향을 최소화시킬 수 있도록 설계되었습니다.

귀하의 차량은 95%이상 재활용 및 에너지 회수가 가능합니다. 더 쉽게 재활용할 수 있도록, 자동차 설계 그리고 사용된 재료에 대해 수많은 혁신을 이룩하였습니다.

아울러 재활용 플라스틱과 재생 가능한 재료들(목재, 면, 천연 고무 등)로 만든 수많은 부품들로 구성되어 있습니다.

■ 환경 보호에 기여하여 주십시오.

- 일상적인 차량 유지보수 과정에서 교환된 부품(배터리, 오일 필터, 에어 클리너 필터 등)과 오일 및 오일을 담는 용기(비어 있는 또는 오일이 남아있는)는 전문업체를 통해 폐기시켜야 합니다.
- 차량의 수명이 다하게 되면, 재활용할 수 있도록, 이를 승인된 업체로 보내야 합니다.
- 항상 법규를 준수하십시오.

TPMS: 타이어 공기압 자동감지 시스템 (1/3)

TPMS(Tire Pressure Monitoring System)는 타이어 공기압을 감지하여 보여주는 시스템입니다.

■ 작동 원리

각 휠은 타이어 공기압을 측정하는 센서가 공기 주입 밸브에 내장되어 있습니다(스페어 타이어는 제외).
이 시스템은 현재의 타이어 공기압과 타이어 공기압이 정상보다 낮거나 파손되었다는 경고를 트립 컴퓨터 **1**에 표시합니다.

경고

이 시스템은 추가적인 안전 보조 장치로 시스템을 과신하지 마십시오.

이 시스템은 운전자를 대신할 수 없으며 운전자는 항상 타이어의 상태에 주의를 기울여야 합니다.

어떠한 경우에도 운전자의 주의 및 책임이 매우 중요합니다. 한 달에 한 번 타이어(스페어 타이어 포함) 공기압을 점검하고 시스템에 이상이 있는 경우 즉시 지정 정비업소에서 점검받으십시오.

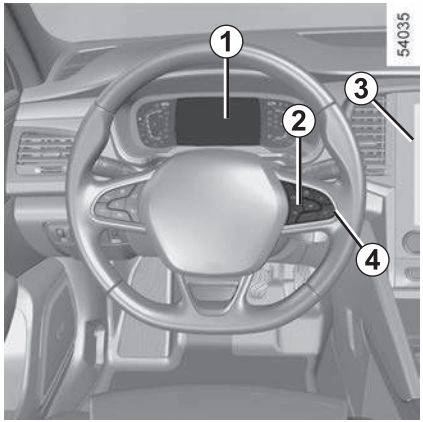

■ 타이어 공기압 표준값 초기화

다음의 경우에 필요합니다.

- 타이어 공기압 표준값을 주행 상황에 맞게 변경해야 하는 경우 (짐 적재 또는 비적재 시, 고속도로 주행 시 등)
- 타이어 또는 휠 위치 교환 후 (교환하려면 반드시 지정 정비업소를 방문하십시오).

반드시 타이어 네 개 모두가 주행 후 열이 충분히 식어 냉각되어 있을 때 초기화를 해야 합니다.

타이어 공기압은 반드시 차량 운행 상황에 적합해야 합니다 (짐 적재 또는 비적재 시, 고속도로 주행 시 등).

▶ 초기화 순서

엔진 시동 ON 후,

- 스위치 **4**를 눌러 "타이어 공기압" 메시지가 계기판에 표시되도록 합니다.
- 버튼 **2**를 약 3초간 길게 누르면 계기판 내 차량 바퀴 모양이 깜박인 뒤 "타이어 공기압 리셋 완료" 메시지가 표시되고 초기화를 시작합니다.
- 차량 운행 후 몇 분이 지나면 초기화가 완료됩니다. 차량 운행이 짧으면 "타이어 위치정보 확인 중" 메시지가 계기판에 표시될 수 있습니다.

주의: 타이어 공기압 표준값은 도어 측면에 표시된 권장값보다 높아야 합니다.

참고: 내비게이션 시스템이 장착된 차량의 경우 멀티미디어 스크린 **3**에서 초기화할 수 있습니다. 해당하는 멀티미디어 매뉴얼을 참고하십시오.

주의

윈도우에 금속성의 코팅(안테나 내장 필름 등)을 하거나 금속을 부착하지 마십시오. 타이어 압력 센서의 신호를 방해하여 TPMS가 올바르게 작동하지 않을 수 있습니다.

TPMS: 타이어 공기압 자동감지 시스템 (2/3)

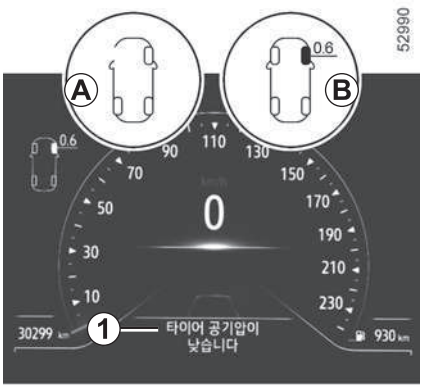

■ 디스플레이 메시지 및 경고등

계기판 표시창 **1**의 메시지 또는 표시등 **2**와 **3**을 통해 타이어 공기압 이상 여부 (공기압 부족, 타이어 파손, 시스템 불량 등)를 알 수 있습니다.

▶ 타이어 공기압이 낮습니다

차량 사양에 따라서 계기판에 **B**와 같이 해당하는 휠이 주황색 또는 흰색으로 표시되고 표시등 **2**와 "타이어 공기압이 낮습니다" 메시지가 표시됩니다. 이는 표시된 타이어의 공기압이 낮음을 뜻합니다. 필요한 경우 모든 타이어가 냉각된 상태에서 공기압을 재조정하십시오. 차량 주행 후 몇 분이 지나면 표시등 **2**가 꺼집니다.

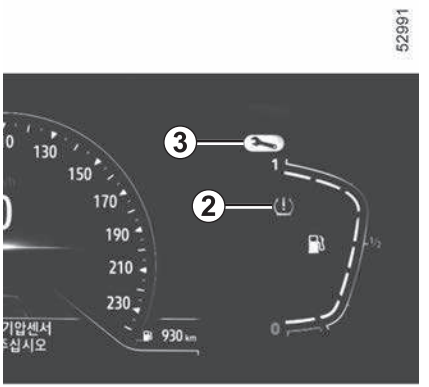

▶ 타이어공기압센서 점검해 주십시오

계기판에 **A**와 같이 해당하는 휠이 사라지고 표시등 **2**가 몇 초 동안 점멸하다 점등됩니다. "타이어공기압센서 점검해 주십시오" 메시지가 표시되고 경고등 **3**이 점등됩니다. 이는 하나 이상의 타이어에 센서가 장착되지 않았음을 뜻합니다 (스페어 타이어를 장착한 경우 등). 지정 정비업소에 문의하십시오.

주의

STOP 경고등이 점등하면 안전을 위해 교통 상황을 감안하여 반드시 차량을 정차시키십시오.



▶ 타이어 손상으로 매우 위험합니다

차량 사양에 따라서 계기판에 **B**와 같이 해당하는 휠이 붉은색 또는 흰색으로 표시되고 표시등 **2**와 "타이어 손상으로 매우 위험합니다" 메시지가 표시됩니다. 경고음이 함께 수반되며 STOP 경고등이 함께 점등됩니다. 이는 표시된 타이어가 파손되었거나 공기압이 매우 부족함을 뜻합니다. 타이어가 파열된 경우 휠을 교체하거나 지정 정비업소에 문의하십시오. 공기압이 부족한 경우 타이어에 공기를 주입하십시오.

TPMS: 타이어 공기압 자동감지 시스템 (3/3)

▶ 타이어 위치정보 확인 불가능

주행 중 하나 또는 그 이상의 타이어에 센서가 인식되지 않았음을 뜻합니다 (스페어 타이어를 장착한 경우 등). 지정 정비업소에 문의하십시오.

■ 타이어 공기압 조정 시 유의사항

타이어 공기압은 타이어가 냉각된(주행 전 상온) 상태에서 조정해야 합니다.

타이어 공기압 라벨에 대한 자세한 내용은 4장의 "타이어 공기압"을 참고하십시오. ➥ 4.20

타이어가 냉각된 상태에서 타이어 공기압을 점검할 수 없는 경우이거나 주행 중 타이어의 온도가 올라간 상태에서는 정상적인 공기압 보다 약 **0.2**~**0.3** kg/cm²(또는 3 PSI) 정도 더 높게 공기를 주입해야 합니다.

뜨거운(주행 후 타이어의 온도가 높은 상태) 타이어에서 공기를 빼내지 마십시오.

주의

타이어에 체인을 장착하거나 타이어가 눈에 묻혔을 경우에는 TPMS가 올바르게 작동하지 않을 수 있습니다.

■ 휠/타이어 교환

휠과 타이어의 교환에는 특수한 장비가 필요합니다(휠, 허브 캡 등). 교환 전에 지정 정비업소에 문의하여 주십시오. 다른 액세서리의 부착은 시스템의 정확한 작동에 영향을 미칠 수 있습니다.

■ 타이어 수리 장비

밸브에 장착된 센서는 특수하게 설계되었기 때문에 반드시 지정 정비업소의 특수 장비를 사용하십시오.

매우 추운 날씨에는 타이어 공기압이 정상보다 낮아져 경고 메시지가 표시될 수 있습니다. 이는 온도에 의해 공기압이 낮아지는 것으로 시스템에 이상이 있는 것은 아닙니다.

정상 주행을 하게 되면 온도가 다시 올라가 공기압은 정상으로 돌아오지만 경고 메시지는 사라지지 않을 수 있습니다. 지정 정비업소에서 타이어 공기압을 점검하십시오.

■ 타이어 장착(타이어 교환 또는 스노우 타이어 장착)

타이어 교환 시 취해야 할 특별한 유의사항이 있습니다. 지정 정비업소에 연락하십시오.

주의

타이어 파열 등 타이어 공기압의 갑작스러운 저하 시 시스템에 감지되지 않을 수 있습니다.

주의

몇몇 장비들 또는 전파 송신기 등이 TPMS의 기능을 일시적으로 방해하거나 타이어의 공기압이 낮다는 경고 메시지를 띄울 수 있습니다. 다음의 경우에서 TPMS는 올바르게 작동하지 않을 수 있습니다.

- TPMS와 유사한 라디오 주파수를 사용하는 장비 또는 시설이 근처에 있는 경우
- 전파 송신기 또는 유사 주파수가 차량 근처 또는 차량 내부에서 쓰이는 경우
- 컴퓨터(유사 장비 포함) 또는 직류/교류 변환기가 차량 근처 또는 차량 내부에서 쓰이는 경우

■ 브레이크 사용 시 주의사항

- 긴 내리막길에서 계속해서 브레이크 페달로 제동할 경우 브레이크 시스템이 과열되어 제동력이 저하될 수 있습니다. 이 경우 가능하면 변속기를 수동모드로 전환하고 저속 기어로 변속하여 엔진 브레이크가 작동하도록 하십시오.
- 세차를 하거나 폭우로 인해 휠 림 아랫부분 이상이 물에 잠기면 브레이크 시스템이 젖어 제동력이 감소할 수 있으니 교통 상황과 제한속도가 허용하는 한 브레이크 페달을 몇 회 가볍게 밟아 브레이크를 건조시켜 주십시오.

경고

운전석 바닥에는 아무런 물체가 없어야 합니다. 물체가 브레이크 페달 아래로 들어가 제동을 방해할 수 있습니다.

■ 브레이크 패드

▶ 전륜

브레이크 패드가 한계 이상 마모될 경우 디스크에서 금속성 이상음이 발생합니다.

이는 고장이 아니라 패드의 교환시기를 알려주는 것이니 즉시 지정 정비업소에서 브레이크 패드를 교환하십시오.

▶ 후륜

전자식 주차 브레이크 사양의 경우 브레이크 패드가 한계 이상으로 마모될 경우 디스크에서 금속성 이상음이 발생합니다. 이는 고장이 아니라 패드의 교환 시기를 알려주는 것이니 즉시 지정 정비업소를 방문하여 브레이크 패드를 교환하십시오.

특정한 주행 조건이나 날씨에 따라서 브레이크를 밟을 때 브레이크에 소음이 발생할 수 있습니다.

경고

브레이크 패드가 마모되었을 때 패드를 교체하지 않고 계속해서 주행하면 디스크가 손상되고 같은 제동거리에 대해서도 페달을 더 세게 밟아야만 합니다.

전자식 주차 브레이크 (1/4)

■ 자동 작동

차량이 정지된 상태에서 전자식 주차브레이크를 사용하여 차량을 움직이지 않도록 고정시킬 수 있습니다.

시동이 켜진 상태에서 다음과 같은 경우에 전자식 주차 브레이크가 자동으로 작동합니다.

- 엔진 START/STOP 버튼을 눌러 엔진을 끌 때
- 운전자가 안전 벨트가 체결된 상태에서 풀 때
- 운전석 도어를 열 때
- 변속 레버 위치를 **R**, **N**, **D**에서 **P**로 이동할 때

전자식 주차 브레이크가 작동하면 표시등 **2**와 계기판의 Ⓟ 표시등이 점등하고 "주차브레이크가 작동 중입니다" 메시지가 계기판에 표시됩니다.

차량 도어가 잠금 상태가 되면 계기판의 Ⓟ 표시등이 소등되고 몇 분 후에 표시등 **2**가 소등됩니다.

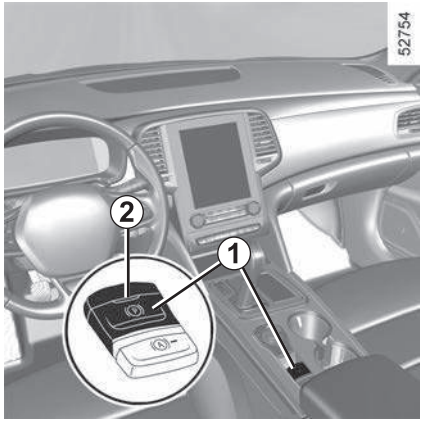

주의: 다음과 같은 경우 계기판에 "주차브레이크를 작동해 주십시오" 메시지가 경고음과 함께 표시되어 전자식 주차 브레이크가 채워져 있지 않음을 알려줍니다.

- 엔진 작동 중 운전석 도어가 열렸을 경우
- 엔진 정지 후(엔진 시동이 꺼진 경우 등): 운전석 도어가 열렸을 경우

이 경우 레버 **1**을 위로 당겨 전자식 주차 브레이크를 체결하십시오.

■ 자동 해제

- 차량 시동 후 차량이 주행할 때
- 변속 레버를 **P**에서 **R**, **N**, **D**로 이동할 때.

■ 수동 작동

▶ 전자식 주차 브레이크 작동

레버 **1**을 위로 당깁니다. 표시등 **2**와 계기판의 Ⓟ 표시등이 점등하고 "주차브레이크가 작동 중입니다" 메시지가 계기판에 표시됩니다.

▶ 전자식 주차 브레이크 해제

엔진 시동이 ON일 때 브레이크 페달을 밟고 레버 **1**을 아래로 누릅니다. 표시등 **2**와 계기판의 Ⓟ 표시등이 소등됩니다.

경고

차량에서 내리기 전에, 주차 브레이크가 걸려 있는지 확인하십시오. 주차 브레이크 레버의 표시등 **2**와 계기판의 Ⓟ 표시등이 점등하여 주차 브레이크가 체결되어 있다는 것을 보여 줍니다. 그러나 도어가 잠기면 소등됩니다.

전자식 주차 브레이크 (2/4)

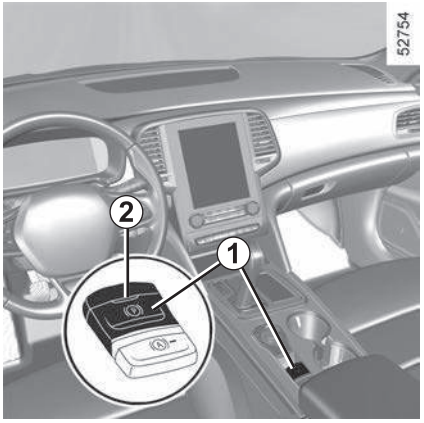

■ 수동으로 일시작동

모든 경우에 전자식 주차 브레이크를 작동할 수 있습니다(적색 신호 시 정차, 혹은 경사로에서 정차 시). 레버 **1**을 위로 당겼다가 놓아 주십시오.

이 경우 전자식 주차 브레이크는 차량이 주행하게 되면 바로 자동으로 해제됩니다.

주행 중 브레이크 시스템 고장이나 브레이크 페달을 작동시킬 수 없을 경우 레버 **1**을 위로 당기고 있는 동안 전자식 주차 브레이크가 작동하여 제동력이 생깁니다. 이 기능은 긴급 상황일 때에만 사용하십시오.

■ 특수한 경우

경사로에 주차해야 하는 경우 등에는 레버 **1**을 몇 초간 위로 당기면 전자식 주차 브레이크가 최대 제동력으로 작동합니다.

경고

오토 스탑/스타트 시스템 장착 차량의 경우

오토 스탑/스타트 시스템으로 오토 스탑 시키기 전 운전석의 안전벨트를 풀 경우에 전자식 주차 브레이크가 작동되었는지 확인하십시오. 작동되었다면 계기판에 Ⓟ 표시등이 점등하여 주차 브레이크가 작동되었음을 알립니다.

차량이 예기치 않게 움직일 위험이 있습니다.

■ 전자식 주차 브레이크를 작동하지 않고 주차하는 방법 (주차 브레이크가 얼어붙을 위험이 있는 경우 등)

– 엔진 시동 상태에서 브레이크 페달을 밟고 레버 **1**을 누른 상태에서 엔진 시동을 정지합니다 (오토 스탑/스타트 시스템 장착 차량의 오토스탑 상태가 아닌).

– 변속 레버를 **P**에 놓고 브레이크 페달에서 발을 떼고 레버 **1**을 놓습니다.

오토 스탑/스타트 시스템 장착 차량의 경우 오토 스탑 상태일 때 운전석 안전벨트를 풀고 운전석 도어를 열어 차량을 나가면 전자식 주차 브레이크가 자동으로 작동합니다.

경고

만약 경사가 급하다면 변속 레버를 **P**에 두고 버팀목을 사용하여 차량을 고정시켜 주십시오.

경고

경사진 곳에 주차 브레이크를 걸지 않고 주차할 경우 차량이 움직여 사고가 발생할 위험이 있습니다.

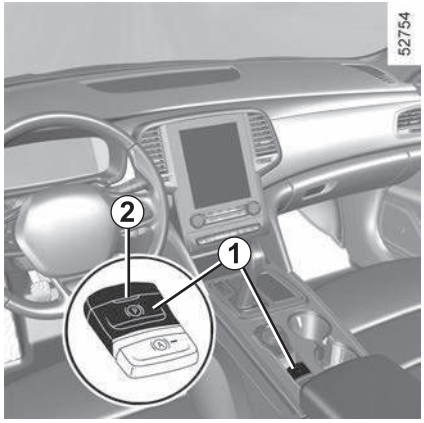

■ 전자식 주차 브레이크가 자동해제 되지 않는 경우

엔진 시동 중 변속 레버의 위치가 **P**나 **N**이 아닌 상태에서 운전석 도어가 열려 있거나 제대로 닫혀 있지 않은 경우에는 전자식 주차 브레이크가 자동해제되지 않습니다. 안전을 위해 운전자 없이 차량이 움직이는 것을 방지하기 위함입니다.

이 경우 "주차브레이크를 해제해 주십시오" 메시지가 계기판에 표시됩니다. 주행을 위해서는 브레이크 페달을 밟고 레버 **1**을 아래로 눌러 전자식 주차 브레이크를 수동으로 해제하십시오. 수동으로 해제하지 않고 주행을 할 경우 브레이크 시스템이 과열되어 제동력이 저하되거나 사고의 위험이 있습니다.

전자식 주차 브레이크 자동 해제 기능을 다시 작동시키려면 변속 레버를 **P** 또는 **N**으로 옮기거나 엔진 시동을 껐다 다시 켜십시오.

경고

만약 계기판에 "전기 시스템에 이상이 있습니다" 메시지가 표시되면 엔진을 정지시키기 전에 레버 **1**을 당겨 전자식 주차 브레이크를 작동시키거나 변속 레버를 **P**에 놓으십시오.

차량이 예기치 않게 움직일 위험이 있습니다. 지정 정비업소를 방문하십시오.

경고

절대로 차량 내부에 어린이나 반려동물만 남기고 내리지 마십시오. 그들이 주차 브레이크를 해제하여 차량이 예기치 않게 움직일 수 있습니다.

경고

긴급 상황을 제외하고는 주행 중에는 절대로 주차 브레이크를 작동하지 마십시오. 주행 중 제동력으로 인해 주행상태가 불안해질 수 있습니다.

심각한 사고의 위험이 있습니다.

경고

변속 레버가 **P**가 아닌 상태로 정차하지 마십시오. 시동이 걸린 상태에서 기어가 들어가 있는 채로 정차해 있을 경우 차량을 실수로 가속시킬 우려가 있습니다.

사고의 위험이 있으므로 주의 하십시오.

전자식 주차 브레이크 (4/4)

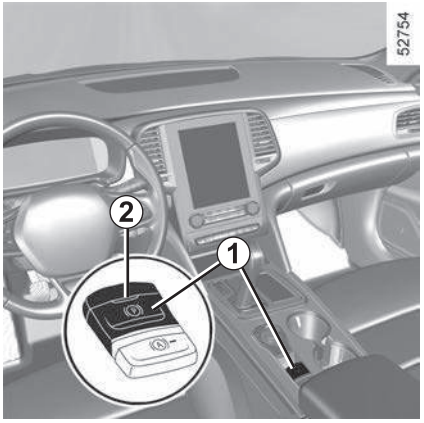

■ 작동 불량

– 주차 브레이크 시스템이 고장일 경우, 계기판에 "주차브레이크를 점검해 주십시오" 메시지와 경고등이 점등되며, 경우에 따라서 (Ⓟ) 표시등이 함께 점등될 수 있습니다.

이러한 경우 가능한 빨리 지정 정비업소에 방문하십시오.

– 전자식 주차 브레이크가 심각한 고장일 경우 계기판에 "브레이크 장치에 이상이 있습니다" 메시지와 STOP 경고등이 점등되며, 경우에 따라서 (Ⓟ) 표시등이 함께 계기판에 표시되고 경고음이 울립니다.

이러한 경우 차량을 즉시 안전하게 주차시키고 지정 정비업소에 연락하십시오.

경고

주차 브레이크가 고장이고 차량을 주차시켜야 할 경우 변속 레버를 **P** 에 두어 차량을 고정시키기 바랍니다. 만약 경사가 급하다면 버팀목을 사용하여 차량을 고정시켜 주십시오.

경고

주행 중 의도치 않게 가속 발생 시 가속 페달에서 발을 떼고 두 발로 브레이크 페달을 힘껏 밟으십시오. 브레이크 페달을 밟아도 차속이 줄지 않으면 전자식 주차 브레이크를 신속하게 작동시키십시오.(차량 정지 시까지 작동)

경고

표시등과 경고음이 정상으로 작동하지 않으면 계기판에 이상이 발생한 것입니다. 즉시 안전하게 주차시킨 후 차량이 제대로 고정되었는지 확인하고 지정 정비업소에 연락하십시오.

오토 홀드

교차로, 교통 정체 등의 상황에서 차량이 정지한 경우 오토 홀드 기능은 운전자가 브레이크 페달에서 발을 뗀 경우에도 제동력을 유지시킵니다.

제동력은 기어 체결 시 운전자가 충분히 가속하면 즉시 해제됩니다.

■ 기능 활성화

버튼 **3**을 누르면 표시등이 켜지고 기능이 활성화되었음을 나타냅니다.

■ 기능 비활성화

버튼 **3**의 표시등이 꺼져 기능이 비활성화되었음을 나타냅니다.

오토 홀드가 제동력을 유지하고 있는 상태에서 다음과 같은 경우 전자식 주차 브레이크가 자동으로 작동합니다.

- 운전자가 안전 벨트가 체결된 상태에서 풀 때
- 운전석 도어를 열 때
- 차량이 3분 이상 정차 상태를 유지할 때

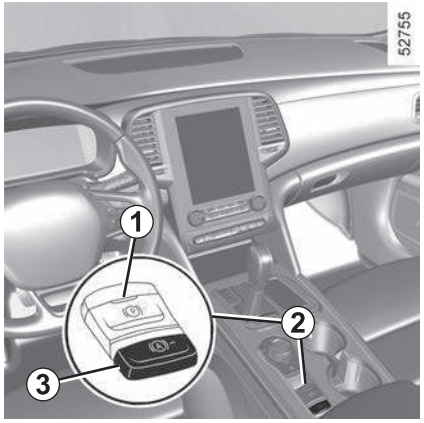

▶ 제동력을 유지하기 위한 조건

다음과 같은 조건에서 제동력이 유지됩니다.

- 운전자 안전 벨트가 잠겨 있는 경우
- 전자식 주차 브레이크가 해제된 경우
- 차량이 매우 가파른 언덕길이나 내리막길에 정차하지 않은 경우

제동력이 유지되면 계기판의 (A) 경고등이 계속해서 점등되어 있습니다.

▶ 제동력을 중단하기 위한 조건

다음과 같은 조건에서 제동력이 해제됩니다.

- 운전자가 체결된 기어로 충분히 가속할 경우
- 브레이크 페달을 밟고 버튼 **3**을 동시에 눌러 표시등이 꺼지는 경우

계기판의 (A) 경고등이 소등됩니다.

매 시동 시, 오토 홀드는 엔진이 마지막으로 꺼질 때 설정된 모드를 계속합니다.

경고

차량에서 내리기 전에, 주차 브레이크가 걸려 있는지 확인하십시오. 버튼 **2**의 표시등 **1** 및 계기판의 (P) 경고등이 점등되어 주차 브레이크가 적용되었음을 나타냅니다. 표시등 및 경고등은 도어가 잠기면 소등됩니다.

주행 보조 시스템: ABS, ESC, EBA, HSA (1/5)

차량 사양에 따라 다음과 같은 주행 보조 시스템이 구성되어 있습니다.

- **휠 잠김방지 시스템 (ABS: Anti-lock Brake System)**
- **차체자세 제어장치 (ESC: Electronic Stability Control)**

  : 언더 스티어 제어(Under Steer Control) 및 TCS(Traction Control System) 포함
- **급제동시 브레이크 지원 시스템 (Emergency Brake Assist): 차량 사양에 따라서 급제동 대비 시스템 포함**
- **경사로 밀림방지 장치 (HSA: Hill Start Assist)**

그 외 다른 주행 보조 시스템은 이어지는 페이지를 참고하십시오.

경고

이 기능들은 극한의 주행 상황에서 주행 조건에 맞게 차량 동작을 제어할 수 있는 추가적인 보조 장치입니다.

그러나 이 기능은 운전자를 대신할 수 없습니다. **또한 차량의 성능 한계를 높일 수 없으며 운전자가 신속하게 조작하게 해줄 수 없습니다.** 따라서 어떠한 경우에도 차량 조작 시 운전자의 주의 또는 책임이 매우 중요합니다. 운전자는 항상 주행 시 발생할 수 있는 갑작스러운 상황에 대비해야 합니다.

■ 휠 잠김 방지 시스템 (ABS: Anti-lock Brake System)

ABS는 급제동 시 또는 미끄러운 도로에서 제동 시, 휠이 잠기는 것을 방지하여 도로위에서 미끄러지지 않도록 하고 차량의 조향성능을 유지해주는 장치입니다.

이러한 경우 차량은 조향이 가능하게 되고 제동 중 차량이 장애물을 피할 수 있도록 도와줍니다. 이 시스템은 젖은 도로 등 특히 마찰력이 적은 도로에서는 제동 거리가 늘어날 수 있습니다.

ABS 시스템이 작동되면 운전자는 브레이크 페달에서 진동과 함께 작동음을 들을 수 있습니다. ABS는 어떠한 방식으로도 도로 표면과 접지력에 관련된 차량의 물리적 능력을 향상시켜 주지는 않습니다. 안전 주행을 위한 규칙(예를 들어 앞차량과의 안전 거리 확보)을 **반드시** 준수해야 합니다.

비상 시, **브레이크 페달을 힘껏 지속적으로 밟고 계십시오.** 브레이크 페달을 반복해서 밟았다 뗄 필요가 없습니다. 브레이크 페달에서발을 떼지 않는 한 ABS 시스템이 제동력을 자동으로 조절할 것입니다.

주의

ABS는 제동 시의 차량 안전성, 조향성을 확보하고자 하는 장치로 제동거리가 짧아지는 것은 아닙니다. 울퉁불퉁한 길, 자갈길, 눈쌓인 길 등에서는 ABS가 없는 차보다 제동거리가 길게 되는 경우가 있습니다. 이런 길을 주행할 때는, 특히 속도를 줄이고 차간 거리를 충분히 두며 운전하십시오.

▶ 작동 불량

– 계기판에 "ABS장치를 점검해 주십시오" 메시지와 함께  와  경고등이 점등하면 ABS가 작동해제됩니다. 브레이크는 작동하지만 ABS는 작동하지 않습니다.

– 계기판에 "브레이크 장치에 이상이 있습니다"라는 메시지와 함께  와  경고등이 점등하면 이는 브레이크 시스템에 심각한 고장이 있음을 나타냅니다.

이 두 가지의 경우 즉시 차량을 안전하게 주차하고 지정 정비 업소로 연락하십시오.

주의

ABS 장치에 이상이 있을 시에는 일반적인 브레이크 기능만 작동합니다. 그러나, **급제동을 하는 것은 위험하며**, 가능한 빨리 지정 정비업소에 문의하십시오.

■ 차체자세 제어장치 (ESC: Electronic Stability Control)

극한의 주행 상황(장애물을 피하거나 코너링 시 접지력 손실 등)에서 운전자의 차량 제어에 도움을 주는 장치입니다.

▶ 작동 원리

스티어링 휠의 센서 및 차량 전반에 걸쳐 위치한 여러 센서가 운전자가 선택한 방향을 계산하고 차량의 실제 주행 방향을 측정합니다.

시스템은 운전자가 선택한 방향과 차량의 실제 주행 방향을 비교하여 필요에 따라 브레이크를 선택적으로 적용하거나 엔진 출력을 조절하면서 차량 주행 상태를 제어합니다.

시스템이 작동하면 계기판 표시창에  표시등이 점등합니다.

▶ 언더 스티어 제어 기능

이 시스템은 언더 스티어(차량이 코너를 돌 때 스티어링 휠을 돌린 각도보다 차량의 회전 각도가 커지는 현상)가 발생한 경우 ESC 작동을 최적화합니다(프런트 액슬 접지력 손실 등).

▶ 트랙션 컨트롤(TCS: Traction Control System)

구동 휠의 미끄러짐을 방지하고 정차 상태 또는 주행 중에 차량의 구동력을 최적화하여 차량의 조종성과 안정성에 도움을 주는 시스템입니다.

작동 원리

시스템은 휠 센서를 사용하여 구동 휠의 속도를 측정 및 비교하여 과도하게 회전하는 휠(미끄러지고 있는 휠)을 제어합니다. 휠이 미끄러지기 시작하면 시스템은 구동 휠이 적절한 수준의 접지력을 가질 때까지 자동으로 제동시킵니다.

또한 이 시스템은 가속 페달에 가하는 압력과 상관없이 엔진 속도를 조정하여 휠에 접지력이 발생하도록 합니다.

ESC(TCS 포함) 기능이 작동하면 계기판 표시창에  표시등이 점등하여 운전자에게 작동이 되고 있음을 알립니다. 작동되고 있는 동안에 약간의 진동이 느껴질 수 있으며 이는 정상입니다.

▶ 작동 불량

시스템이 고장을 감지하면 계기판에  경고등,  표시등과 함께 "ESC장치를 점검해 주십시오" 메시지가 표시됩니다.

이러한 경우 ESC와 TCS 기능은 비활성화됩니다. 지정 정비업소에 문의하십시오.

엔진 시동이 걸려 있는 상태에서 주차장의 입구 등에 있는 회전 테이블이나 움직이는 것 위에 차량이 있을 경우, ESC 표시등이 점등할 수 있습니다.

차량이 회전 테이블 등의 움직이는 것에서 내려온 후에 엔진 시동을 다시 거십시오.

차량 시동 후 출발 시 ABS 또는 ESC의 초기 기능 점검에 따른 노이즈가 발생할 수 있으며 이는 정상입니다.

■ 급제동 시 브레이크 지원 시스템 (Emergency Brake Assist)

차량의 제동거리를 줄여 줄 수 있는 ABS 보조 시스템입니다.

▶ 작동 원리

시스템이 급제동 상황을 감지하면 시스템의 기능을 최대로 작동시켜 ABS 시스템이 최적으로 작동하도록 유도합니다.

브레이크 페달에서 발을 떼지 않는 한 ABS 시스템이 제동력을 자동으로 조절 할 것입니다.

차량 사양에 따라서 급제동 시 **비상 점멸 표시등이 점등**할 수 있습니다.

▶ 급제동 대비 시스템
(차량 사양에 따라서)

가속 페달에서 급하게 발을 뗄 경우, 제동 거리를 줄이기 위해 브레이크 시스템이 제동을 예상하고 제동 준비 상태가 됩니다.

▶ 특수 상황

크루즈 컨트롤을 사용 중인 경우

- 가속 페달을 밟았다 놓으면 시스템이 작동할 수 있습니다.
- 가속 페달을 밟지 않으면 시스템이 작동하지 않을 수 있습니다.

▶ 작동 불량

시스템이 고장을 감지하면 계기판에  경고등과 함께 "브레이크 장치를 점검해 주십시오" 메시지가 표시됩니다.

이러한 경우 지정 정비업소에 문의하십시오.



경고

긴 내리막길에서 계속해서 브레이크 페달로 제동할 경우 브레이크 시스템이 과열되어 제동력이 저하될 수 있습니다. 이 경우 가능하면 엔진 브레이크를 사용하여 제동하십시오.

■ 경사로 밀림 방지 장치 (HSA: Hill Start Assist)

이 시스템은 경사로에서 운전자가 브레이크 페달에서 가속 페달로 발을 옮기는 동안 시스템이 자동으로 브레이크를 잡아 차량이 주행 방향의 역방향으로 밀리는 것을 막아 줍니다.

▶ 작동

HSA는 다음 조건이 모두 만족하는 경우 자동으로 작동합니다.

– 오르막 길에서 전진 기어 혹은 내리막 길에서 후진 기어가 들어가 있는 경우

  주의: 변속 레버를 **N**이나 **P**에 놓으면 HSA가 작동되지 않습니다.

– 경사로에서 브레이크 페달을 밟아 차량이 완전히 정차하였을 경우

최대 지속 시간은 **약 2초**입니다. 2초 뒤에는 차량이 주행 방향의 역방향으로 밀리게 되고 HSA 시스템은 작동을 멈추게 됩니다.

HSA 시스템은 기어가 **N** 에 놓여있거나 평평한 일반 도로에 있을 경우에는 작동하지 않습니다.



경고

경사로에서 HSA 시스템을 과신하지 마십시오. 항상 신중하고 조심스럽게 운전하십시오. 급경사로에 정차하였을 때에는 브레이크 페달을 밟아 주십시오. 특히 결빙, 진흙 또는 급경사의 길에서 주의하십시오. 그렇지 않으면 사고나 상해의 위험이 있습니다.

HSA 시스템은 경사로에서 최대 지속 시간 내에서만 작동하도록 설계되었습니다. 차량이 급경사로에 정차하여 있을 때에는 브레이크 페달을 밟아 주십시오. 그렇지 않으면 사고나 상해의 위험이 있습니다.

HSA 시스템은 모든 급경사와 도로 상황에서 차량이 뒤로 밀리는 것을 막을 수는 없습니다. 언제든지 브레이크 페달을 밟아 차량이 뒤로 밀리는 것을 막을 수 있도록 준비하여야 합니다. 그렇지 않으면 사고나 상해의 위험이 있습니다.

주행 보조 시스템: 차선이탈 경보 (1/5)

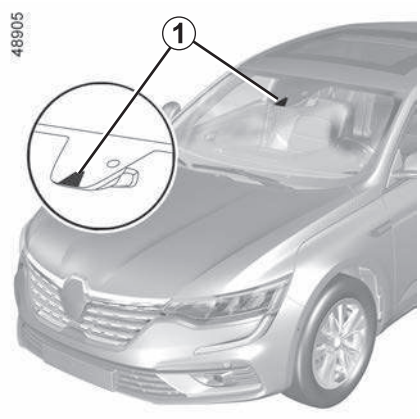

■ 차선이탈 경보 시스템 (LDW: Lane Departure Warning)

(차량 사양에 따라서)

이 시스템은 룸미러의 뒷편에 위치한 카메라 **1**을 사용하여 방향 표시등을 켜지 않고 차선을 벗어나거나 길가로 접근할 때 (칸막이, 장벽, 포장도로, 제방 등) 운전자에게 경고해 줍니다.

참고: 앞유리가 먼지, 진흙, 눈 등에 의해 가려지지 않았는지 확인하십시오.

경고

차선이탈 경보 시스템

이 시스템은 추가적인 주행 보조 장치입니다. 이 시스템은 운전자를 대신할 수 없으며 운전자는 항상 차량의 조작에 주의를 기울여야 합니다.

차선이탈 경보 시스템은 스티어링 휠을 보조하여 조작하지 않으며 차선을 유지시켜주지 않습니다. 차선 이탈 시 경보만 해주는 시스템입니다.

주행 보조 시스템: 차선이탈 경보 (2/5)

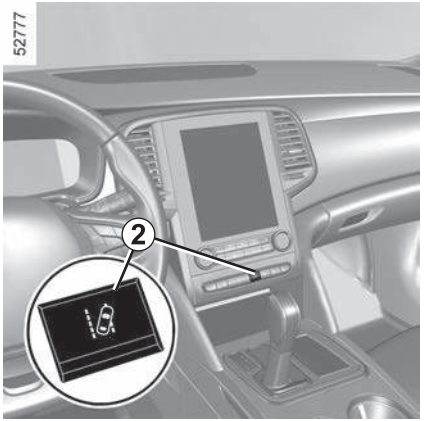

■ 시스템 활성화 및 비활성화

버튼 **2**를 필요한 만큼 눌러 계기판에서 "차선 이탈 경보"를 선택하십시오. 시스템이 활성화되면 계기판에 "차선이탈 경보가 작동되었습니다"메시지와  경고등이 표시됩니다.

시스템을 비활성화하려면 필요한 만큼 버튼 **2**를 눌러 계기판에서 "차선 이탈 경고 시스템 해제" 또는 "차선유지 보조가 해제되었습니다"를 선택하십시오. 계기판의  경고등이 소등됩니다.

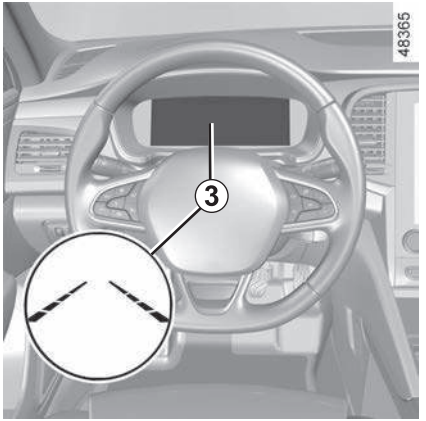

■ 시스템의 활성화 조건 및 작동

시스템이 활성화되면  경고등 및 차선 표시등 **3**이 계기판에 회색으로 표시됩니다.

다음 조건을 모두 만족하는 경우 기능이 작동합니다.

- 차속이 약 60km/h에서 180km/h사이인 경우
-  경고등 및 차선 표시등 **3**이 흰색으로 표시되는 경우

방향 지시등이 켜지지 않은 상태에서 차량이 차선을 위반하거나 차량이 길가로 접근하는 경우(칸막이, 장벽, 포장 도로, 제방 등) 스티어링 휠에 진동이 발생하고, 벗어난 차선의  경고등과 차선 표시등 **3**이 적색으로 변합니다.

차량 시동을 걸 때마다, 시스템은 마지막으로 엔진을 정지할 때 저장한 모드를 유지합니다.

주행 보조 시스템: 차선이탈 경보 (3/5)

■ 기능 일시 정지

다음의 경우 시스템이 일시정시하고 계기판의  경고등과 차선 표시등 **3**이 회색으로 변합니다.

- 차선을 매우 빠르게 이탈한 경우
- 한 차선에서 계속 주행하는 경우
- 차선 변경 약 4초 후
- 급커브 길을 지나갈 경우
- 시야 부족
- 방향 표시등 중 하나가 점등된 경우
- 급가속하는 경우

■ 시스템 작동해제 조건

다음과 같은 경우 시스템을 작동시킬 수 없습니다

- 후진 기어가 들어가 있는 경우
- 카메라의 시야가 방해되는 경우
- STOP 경고등이 표시되는 경우

계기판의  경고등과 차선 표시등 **3**이 회색으로 변합니다.

■ 시스템 조정

▶ 멀티미디어 스크린이 장착된 차량의 경우

멀티미디어 스크린 **4**의 홈 화면에서 [메뉴]–[설정]–[차량]–[주행 보조 시스템]–[차선]을 차례로 선택한 뒤 다음을 설정합니다.

- [진동 세기]: 스티어링 휠의 진동 레벨을 조정합니다.



- [경고]: 차선 감지 민감도 레벨을 조정할 수 있습니다.
  - [빠름]: 차선을 넘기 전 경보
  - [보통]: 차선을 넘을때 경보
  - [느림]: 차선을 넘은 후 경보

자세한 내용은 멀티미디어 설명서를 참고하십시오.

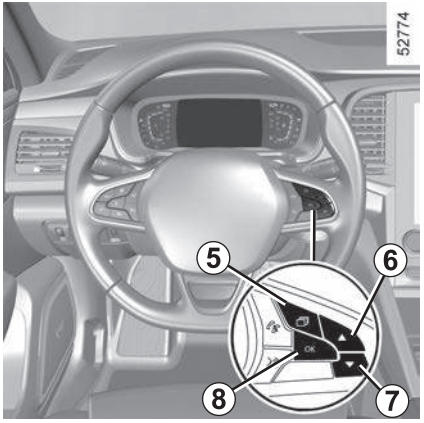

▶ 멀티미디어 스크린이 장착되지 않은 차량의 경우

– 차량이 정지한 상태에서 필요한 만큼 버튼 **5**를 눌러 "차량" 메뉴로 이동합니다.

– 버튼 **6** 또는 **7**을 반복적으로 눌러 "설정" 메뉴로 이동합니다. 버튼 **8 OK**를 누릅니다.

– 버튼 **6** 또는 **7**을 반복적으로 눌러 "주행 보조시스템" 메뉴로 이동합니다. 버튼 **8 OK**를 누릅니다.

– 다시 한 번 버튼 **6** 또는 **7**을 눌러 "차선 이탈 경보 민감도" 메뉴로 이동합니다. 버튼 **8 OK**를 누릅니다.

– 버튼 **6** 또는 **7**을 반복적으로 눌러 설정을 조정합니다. 버튼 **8 OK**를 누릅니다.

■ 작동 불량

시스템이 고장을 감지하면 차선표시등(및 디스플레이 스타일에 따라서  경고등)이 사라지거나 계기판에서 회색으로 유지됩니다.

경우에 따라 계기판에 "전방 카메라 점검해 주십시오" 또는  경고등이 함께 표시됩니다.
지정 정비업소에서 점검을 받으십시오.

주행 보조 시스템: 차선이탈 경보 (5/5)

경고

이 시스템은 추가적인 주행 보조 장치입니다. 이 시스템은 운전자의 주의 또는 책임을 대체할 수 없으며 운전자는 어떠한 경우에도 항상 차량의 조작에 주의를 기울여야 합니다.

시스템 점검/수리

- 충격이 발생하는 경우, 카메라 정렬이 바뀔 수 있으며 그 결과, 작동이 영향을 받을 수 있습니다. 기능을 비활성화한 다음 지정 정비업소에 문의하십시오.
- 카메라가 위치해 있는 영역에서의 모든 작업(수리, 교환, 앞유리 개조 등)은 자격을 갖춘 전문가가 수행해야 합니다.

지정 정비업소만 시스템을 정비할 자격이 있습니다.

시스템이 방해를 받는 경우

다음과 같은 일부 조건은 시스템 작동을 방해하거나 손상시킬 수 있습니다.

- 앞유리가 (먼지, 얼음, 눈, 물방울 등으로) 가려진 경우
- 복잡한 환경(터널 등)
- 나쁜 기상 조건(비, 눈, 우박, 빙판 등)
- 시야 불량(야간, 안개 등)
- 차로 표시가 불규칙하거나 구분하기 어려운 경우(예: 일부가 지워지거나, 간격이 너무 크거나, 노면이 비뚤어진 경우)
- 눈이 부신 경우(눈부신 태양, 반대 방향으로 주행하는 차량의 조명 등)
- 도로가 좁거나, 구불구불하거나, 울퉁불퉁한 경우(급커브 길 등)
- 같은 차선에서 이동 중인 차량을 가까이에서 따라 가는 경우

잘못된 경보가 울리거나 경고가 표시되지 않을 위험이 있습니다.

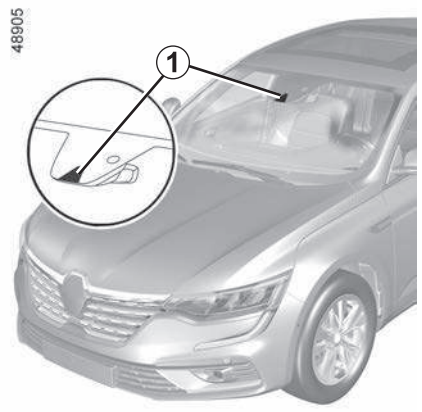

■ 차선 이탈방지 보조 시스템 (LKA: Lane Keeping Assist)

(차량 사양에 따라서)

룸미러의 뒷편에 위치한 카메라 **1**을 사용하여 방향 표시등을 켜지 않고 차선을 벗어나거나 길가로 접근할 때(칸막이, 장벽, 포장도로, 제방 등) 스티어링 시스템을 제어하여 운전자가 차선을 유지할 수 있도록 보조해줍니다.

참고: 앞유리가 먼지, 진흙, 물방울 등에 의해 가려지지 않았는지 확인하십시오.

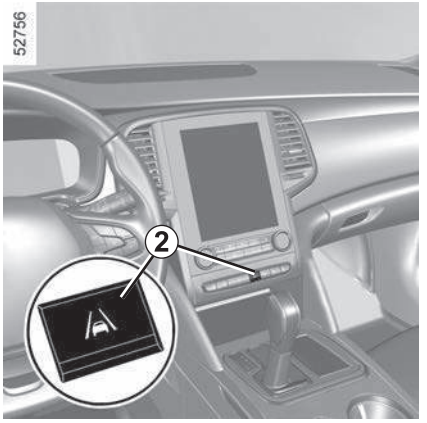

■ 시스템 활성화 및 비활성화

버튼 **2**를 필요한만큼 눌러 계기판에서 "차선유지보조장치"를 선택하십시오. 시스템이 활성화 되면 계기판에 "차선유지 보조가 작동되었습니다"메시지와  경고등이 표시됩니다.

차선유지보조장치가 활성화되면 차선 이탈 경고 시스템이 자동으로 활성화됩니다. ➥ 2.37

스티어링 휠을 조작하여 언제든지 **차량 제어를 다시 시작**할 수 있습니다.

시스템을 비활성화하려면 필요한 만큼 버튼 **2**를 눌러 계기판에서 "차선유지 보조가 해제되었습니다"를 선택하십시오.

계기판의 경고등이 소등됩니다.

참고: 차선유지 보조 시스템을 비활성화하면 차선 이탈 경보 시스템도 함께 비활성화됩니다.

차량 시동을 걸 때마다, 시스템은 마지막으로 엔진을 정지할 때 저장한 설정을 유지합니다.

경고

이 기능은 추가적인 주행 보조 장치로 스티어링 휠 조작의 책임은 운전자에게 있습니다.

이 시스템은 운전자를 대신할 수 없으며, 주행 중에는 반드시 스티어링 휠에서 손을 떼지 않도록 하십시오.

도로 조건 및 주위 환경에 따라 시스템이 예기치 않게 해제 또는 작동을 하지 않거나 불필요하게 작동할 수 있으므로 운전 시 항상 조심하십시오.

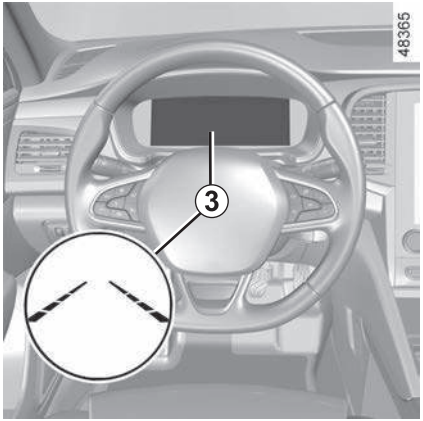

■ 시스템의 활성화 조건 및 작동

시스템이 활성화되면 계기판에 경고등과 차선 표시등 **3**이 회색으로 표시됩니다.

다음 조건을 모두 만족하는 경우 기능이 작동합니다.

- 차속이 약 60km/h에서 180km/h 사이인 경우
- 경고등과 차선 표시등 **3**이 흰색인 경우

이 경우,

- 스티어링 시스템이 차량 궤도를 수정합니다.
- 차선 표시등 **3**에서 벗어난 쪽에 해당하는 차선이 노란색으로 바뀝니다.

참고: 굽은 도로에서 이 기능을 사용하면 굴곡부가 약간 잘릴 수 있습니다.

스티어링 시스템의 제어가 충분하지 않은 경우 스티어링 휠의 진동과 함께 계기판에 경고등과 침범된 방향의 차선 표시등 **3**이 빨간색으로 바뀝니다.

스티어링 휠을 움직여 언제든지 기능을 중지할 수 있습니다.

■ 스티어링 휠에서 손을 놓았을 경우

차선 이탈방지 보조 시스템 작동 중 스티어링 휠에서 운전자의 조작이 감지되지 않는 경우, 계기판에 주황색 경고등과 "핸들을 잡으십시오" 메시지가 나타나며 경고음이 울립니다.

운전자가 제어할 때까지 경고음이 울리고 경고등이 점등됩니다.

주의

스티어링 휠에서 손을 놓았을 때 경우에 따라서 시스템의 경고가 늦게 작동할 수 있으니 유의하십시오. 항상 스티어링 휠을 잡고 주행해야 합니다.

과도한 스티어링 조작 시 또는 스티어링 휠을 약하게 잡은 경우 시스템이 스티어링 휠을 잡고 있지 않음으로 판단하여 경고할 수 있습니다.

■ 시스템 일시 정지

다음과 같은 경우  경고등과 차선 표시등 **3**이 계기판에 회색으로 나타납니다.

- 매우 빠르게 차선을 이탈한 경우
- 한 차선으로 계속 주행하는 경우
- 차선 변경 약 4초 후
- 급커브 길
- 시야 부족
- 방향 표시등 중 하나가 작동하는 경우
- 급가속
- 긴급 제동 시스템이 작동하는 경우
- 기타

■ 시스템 작동해제 조건

다음의 경우 시스템을 작동시킬 수 없습니다.

- 후진 기어가 들어가 있는 경우
- 카메라의 시야가 방해되는 경우
-  경고등이 표시되는 경우

 경고등과 차선 표시등 **3**이 계기판에 회색으로 표시됩니다.

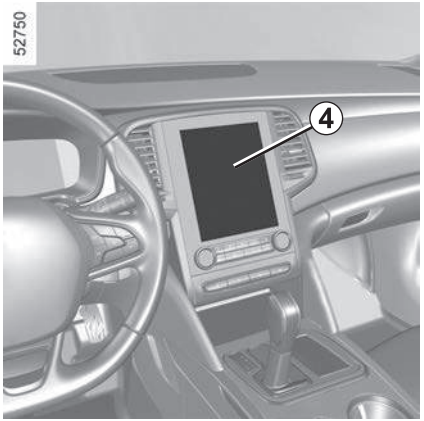

■ 시스템 조정

▶ 멀티미디어 스크린이 장착된 차량의 경우

멀티미디어 스크린 **4**의 홈 화면에서 [설정]–[차량]–[주행 보조 시스템]–[차선]을 차례로 선택합니다.

– [진동 세기]: 스티어링 휠 진동 세기를 조정합니다.

– [경고]: 차선 감지 경고 레벨을 조정할 수 있습니다.
  – [빠름]: 차선을 넘기 전 경보
  – [보통]: 차선을 넘을 때 경보
  – [느림]: 차선을 넘은 후 경보

자세한 내용은 해당 멀티미디어 매뉴얼을 참고하십시오.

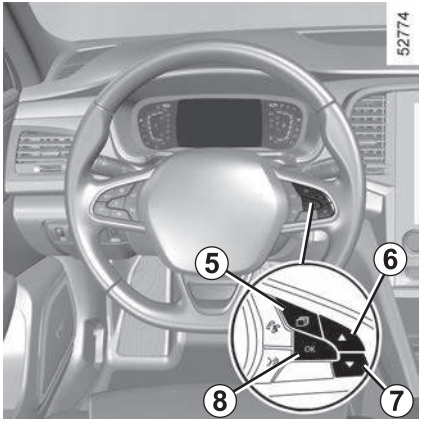

▶ 멀티미디어 스크린이 장착되지 않은 차량의 경우

– 정차 상태에서 필요한 만큼 버튼 **5**를 눌러 차량 탭으로 이동합니다.

– 버튼 **6** 또는 **7**을 반복적으로 눌러 "설정" 메뉴로 이동합니다. 버튼 **8 OK**를 누릅니다.

– 버튼 **6** 또는 **7**을 반복적으로 눌러 "주행 보조시스템" 메뉴로 이동합니다. 버튼 **8 OK**를 누릅니다.

– 버튼 **6** 또는 **7**을 눌러 "차선유지 보조 민감도" 메뉴를 스크롤합니다. 버튼 **8 OK**를 누릅니다.

– 버튼 **6** 또는 **7**을 반복적으로 눌러 설정을 조정하고 버튼 **8 OK**를 누릅니다.

■ 작동 불량

시스템이 작동 오류를 감지하면 "전방 카메라 점검해 주십시오" 메시지와 함께 계기판에 경고등이 점등합니다.

지정 정비업소에서 점검을 받으십시오.

주행 보조 시스템: 차선 이탈방지 보조 (5/5)

경고
이 기능은 추가적인 주행 보조 장치입니다. 이 시스템은 운전자를 대신할 수 없으며 운전자는 항상 차량의 조작에 주의를 기울여야 합니다.

시스템 점검/수리
- 충격이 발생하는 경우 카메라 정렬이 바뀔 수 있으며, 그 결과 작동이 영향을 받을 수 있습니다. 기능을 비활성화한 다음 지정 정비업소에 문의하십시오.
- 카메라가 위치해 있는 영역에서의 모든 작업(수리, 교환, 앞유리 개조 등)은 자격을 갖춘 전문가가 수행해야 합니다. 지정 정비업소만 시스템을 정비할 자격이 있습니다.

시스템이 방해를 받는 경우
다음과 같은 일부 조건은 시스템 작동을 방해하거나 손상시킬 수 있습니다.
- 앞유리가 (먼지, 얼음, 눈, 물방울 등으로) 가려진 경우
- 복잡한 환경(터널 등)
- 나쁜 기상 조건(비, 눈, 우박, 빙판 등)
- 시야 불량(야간, 안개 등)
- 차로 표시가 불규칙하거나 구분하기 어려운 경우(예: 일부가 지워지거나, 간격이 너무 크거나, 노면이 비뚤어진 경우)
- 차로 주변에 차선 외의 흔적이 있거나 차선과 유사한 표시가 있는 경우, 중앙분리대, 가드레일, 소음벽, 주변 잡목 등 도로 주변 물체의 그림자가 차선을 가리는 경우
- 눈이 부신 경우(눈부신 태양, 반대 방향으로 주행하는 차량의 조명 등)
- 도로가 좁거나, 구불구불하거나, 울퉁불퉁한 경우(급커브 길 등)
- 같은 차선에서 이동 중인 차량을 가까이에서 따라 가는 경우

이 경우, "차선유지보조장치"가 잘못 반응하거나 전혀 반응하지 않을 수 있습니다.

원하지 않는 작동, 부정확한 작동 또는 궤도 수정이 없을 위험이 있습니다.

기능 작동 해제
다음과 같은 경우 기능을 비활성화합니다.
- 카메라의 영역이 손상된 경우(앞유리 측면 또는 실내 룸미러 측면)
- 도로가 미끄러운 경우(눈, 빙판, 수막 현상, 자갈 등)
- 시야 불량(야간, 안개 등)
- 앞유리에 금이 가거나 왜곡된 경우(이 지역에서는 앞유리를 수리하지 말고 지정 정비업소에서 변경)
- 차량이 트레일러 또는 캐러밴을 견인하고 있는 경우
- 차량이 여러 개의 표면 표시가 있는 영역에 진입하고 있는 경우(도로 작업이 있는 영역 등)

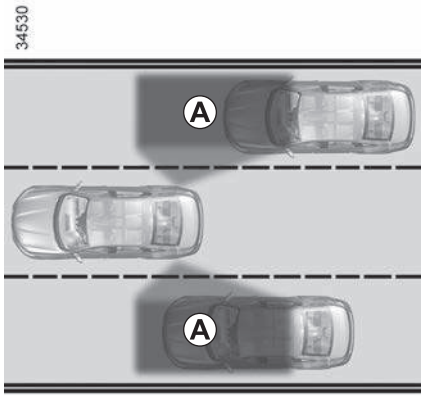

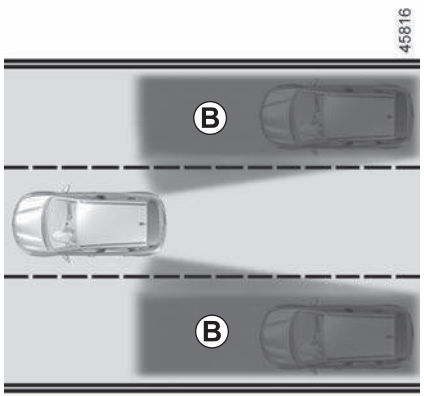

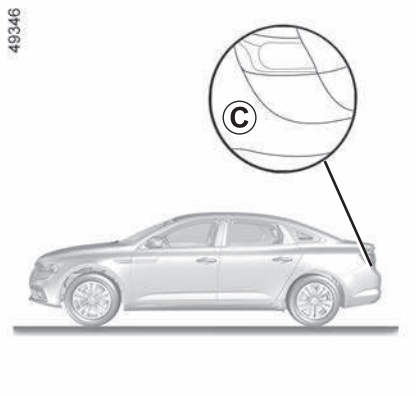

■ 사각지대 경보 시스템 (BSW: Blind Spot Warning)

▶ 작동

뒤 범퍼의 측면에 장착된 사각지대 경보 시스템 센서 **C**가 사각지대에 있는 다른 차량을 감지하여 시스템이 작동합니다.

- 감지 지역 **A**에 다른 차량이 있음을 경고해 줍니다.
- 또는 영역 **B**에 있는 속도가 더 빠른 차량과의 충돌 위험이 있을 때

차량이 약 15km/h 이상의 속도로 주행 중인 경우에 시스템이 작동합니다.

▶ 특징

센서 **C**가 먼지, 진흙, 눈 등에 의해 가려지지 않았는지 확인하십시오.

센서가 가려지면 계기판에 "측면 레이더 시야확보 불가" 메시지가 계기판에 표시됩니다. 센서를 청소하십시오.

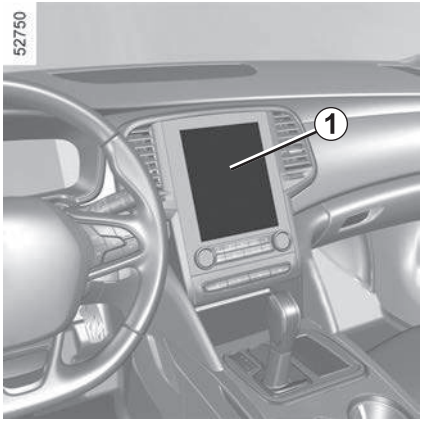

■ 시스템 활성화 및 비활성화

▶ 멀티미디어 스크린 장착 차량의 경우

멀티미디어 스크린 **1**의 홈 화면에서 [메뉴]–[설정]–[차량]–[주행 보조 시스템]–[사각지대 경보 시스템]을 차례로 선택한 뒤 [ON] 또는 [OFF]를 선택합니다.

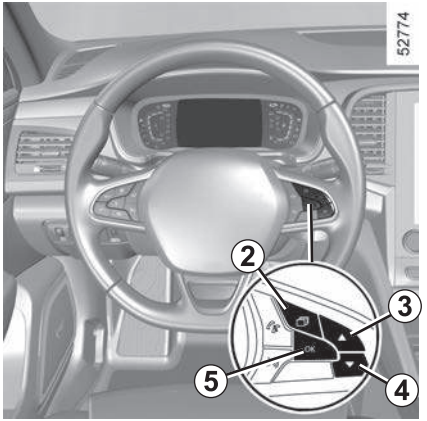

▶ 멀티미디어 스크린이 장착되지 않은 차량의 경우

– 차량 정차 후 스티어링 휠의 버튼 **2**를 반복하여 눌러 계기판의 "차량"탭으로 이동합니다.

– 버튼 **3** 또는 **4**를 반복적으로 눌러 "설정" 메뉴를 찾습니다. 버튼 **5 OK**를 누릅니다.

– 버튼 **3** 또는 **4**를 반복적으로 눌러 "주행 보조 시스템"을 찾은 뒤 버튼 **5 OK**를 누릅니다.

– 버튼 **3** 또는 **4**를 반복적으로 눌러 "사각지대 경보" 메뉴를 찾은 뒤 버튼 **5 OK**를 누릅니다.

– 시스템을 활성화 또는 비활성화 하려면 버튼 **5 OK**를 다시 누릅니다.

☑ 기능 설정

☐ 기능 해제

사각지대 경보 시스템은 엔진 시동이 켜지면 마지막 시동이 꺼지기 전 상태(작동 또는 정지)가 됩니다.

예를 들어 시동을 끄기 전 시스템이 정지되어 있었다면 다음 시동 시 시스템은 정지 상태가 됩니다.

이 시스템은 일반적인 차선의 너비를 기준으로 감지하므로, 주행 차선이 이보다 좁은 경우 다른 차선에 있는 차량을 감지할 수도 있습니다.

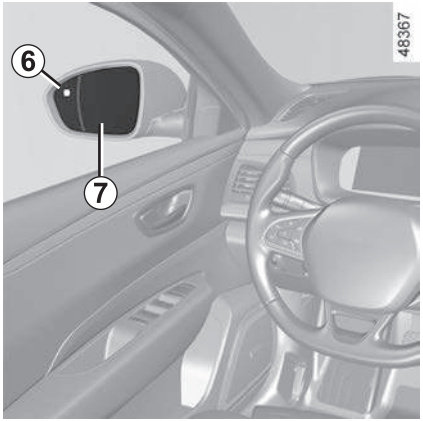

■ 표시등 6

표시등 **6**은 운전석 및 동승석 아웃사이드 미러 **7**에서 나타납니다.

참고: 표시등 **6**이 잘 보여지도록 아웃사이드 미러 **7**을 정기적으로 청소하십시오.

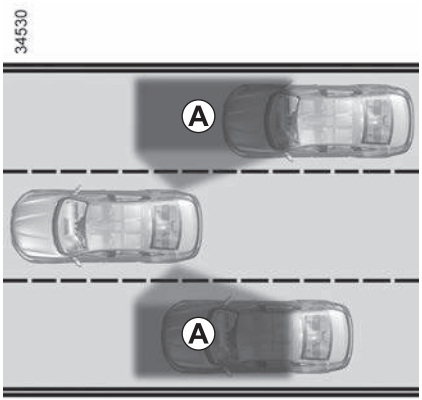

■ 작동 조건

이 기능은 차량이 약 15km/h 이상의 속도로 주행 중인 경우에 작동합니다.

- 다른 차량이 사각 지대 **A**에 있고 그 차량과 같은 방향으로 주행하는 경우
- 차량이 감지 영역 **B**의 범위 내에서 인접 차선의 후방에서 빠르게 접근할 때

다른 차량을 추월하는 경우 표시등 **6**은 다른 차량이 사각 지대 **A**에 충분히 오랫동안 남아 있는 경우에 점등합니다.

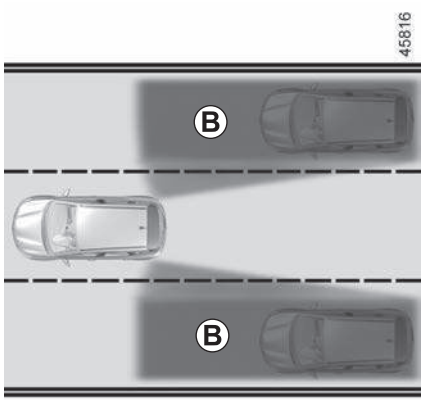

이 시스템은 일반적인 차선의 너비를 기준으로 감지하므로, 주행차선이 이보다 좁은 경우 다른 차선에 있는 차량을 감지할 수도 있습니다.

주행 보조 시스템: 사각지대 경보 (4/7)

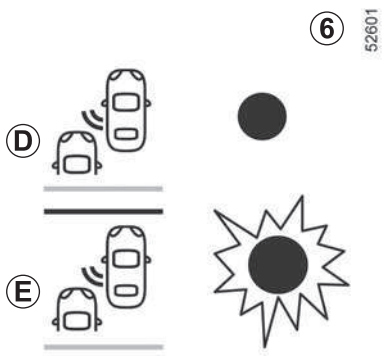

■ 1차 경고 D

방향 지시등이 작동하지 않을 때, 표시등 **6**은 사각지대에서 차량이 감지되거나 인접한 차선의 후방에서 차량이 빠르게 접근하고 있음을 알려줍니다.

엔진 시동이 걸리면 시스템은 시동 스위치가 꺼지기 전에 저장된 마지막 상태를 채택합니다(이전 페이지 참조).

■ 2차 경고 E

방향 지시등이 켜지고, 이동하려는 방향의 사각지대에 차량이 감지되거나 회전하려는 방향의 후방에서 차량이 빠르게 접근할 경우 표시등 **6**이 점멸합니다. 방향 지시등을 끄면 시스템은 1차 경고 **D**의 상태로 되돌아갑니다.

■ 작동하지 않는 경우

다음의 경우 시스템이 작동하지 않습니다.

– 급커브가 있는 도로에서 주행 중일 때

– 후진 시

차량에 시스템이 인식하는 토우바가 장착되어 있는 경우 계기판에 표시된 "트레일러: 사각지대경보 정지" 메시지는 기능이 작동하지 않는다는 것을 알려줍니다. 귀하의 차량에 적합한 장비를 선택하려면 지정 정비업소에 문의하십시오.

주의

– 범퍼 교체나 센서 주변의 페인트 작업 및 수리 시, 시스템에 이상이 있을 수 있습니다. 반드시 지정 정비 업소에 문의하십시오.

– 시스템의 감지영역은 일반 도로의 표준도로 폭에 따라 결정되기 때문에 차선이 좁은 도로에서는 양쪽 차선을 넘어 주행 중인 차량을 감지할 수 있습니다.

– 폭이 넓은 도로의 경우 양쪽 차선에서 주행 중인 차량을 감지하지 못할 수 있습니다.

– 강한 전자파(매설 고압 전선 등), 악천후(폭우, 폭설 등) 및 경사로 조건에서는 시스템이 정상적으로 작동하지 않을 수 있습니다.

주행 보조 시스템: 사각지대 경보 (5/7)

■ 작동 불량

시스템이 고장을 감지하면 계기판에 "측면 레이더 점검해주십시오" 메시지가 표시됩니다. 지정 정비업소에 문의하십시오.

경고

– 시스템의 감지 범위는 표준 차선 폭에 따라 작동합니다. 넓은 주행 차선에서 주행할 경우 시스템이 사각 지대에서 차량을 감지하지 못할 수 있습니다.

– 강한 전자기파(고압 전선 아래) 또는 매우 열악한 기상 조건(폭우, 눈 등)에 노출되면 시스템이 일시적으로 중단될 수 있습니다. 주행 조건을 알고 있어야 합니다.

사고의 위험이 있습니다.

경고

이 시스템은 차선 변경 시 표시등 점등을 통해 사각지대에 차량이 있을을 알려주는 추가적인 운전 보조 장치입니다.

따라서 어떠한 경우에도 운전자의 주의 및 책임이 가장 중요하므로, 사각지대 경보 시스템에만 의존한 채 운전하지 않도록 하십시오.

운전자는 사각지대 경보 시스템이 장착되어 있는 차량이라 하더라도 항상 측면의 다른 차량을 직접 확인하고 주행 시 갑작스러운 상황에 대처하기 위해 항상 주의를 기울여야 합니다. 운전 시 차량의 이동 방향에 어린이, 동물, 유모차 또는 자전거 등과 같은 움직이는 장애물 또는 돌, 기둥과 같은 작고 좁은 고정된 장애물이 없는지 항상 주의를 기울여야 합니다.

주행 보조 시스템: 사각지대 경보 (6/7)

경고

본 기능은 주행 보조 기능입니다. 이 기능은 운전자의 주의 또는 책임을 대체할 수 없으며 운전자는 어떠한 경우에도 항상 차량을 통제하고 있어야 합니다.

운전자는 시스템 표시에 관계없이 교통 상황에 따라 항상 속도를 조정해야 합니다.

시스템은 어떠한 경우에도 장애물 탐지기 또는 충돌 방지 시스템이 되어서는 안됩니다.

시스템 점검/수리

- 충격이 발생하는 경우, 레이더 정렬이 바뀔 수 있으며 그 결과, 작동이 영향을 받을 수 있습니다. 기능을 비활성화한 다음 지정 정비업소에 문의하십시오.
- 레이더가 위치해 있는 영역에서의 모든 작업(수리, 교환 등)은 자격을 갖춘 전문가가 수행해야 합니다.

지정 정비업소만 시스템을 정비할 자격이 있습니다.

시스템 방해

다음과 같은 일부 조건은 시스템 작동을 방해하거나 손상시킬 수 있습니다.

- 복잡한 주변 환경(철교, 터널, 가장자리에 장벽이 있는 도로 등)
- 나쁜 기상 조건(비, 우박, 빙판 등)

잘못된 경보가 울리거나 경고가 표시되지 않을 위험이 있습니다.

시스템이 이상 작동되는 경우 시스템을 작동해제하고 지정 정비업소에 문의하십시오.

주행 보조 시스템: 사각지대 경보 (7/7)

경고

시스템 작동 제한

- 적절한 시스템 작동을 보장하기 위해서는 레이더 영역을 깨끗하게 유지하고 변경하지 않아야 합니다.

- 차량 가까이에서 움직이는 작은 물체(오토바이, 자전거, 보행자 등)는 시스템에 인식되지 않을 수 있습니다.
- 굽은 도로에 진입할 때 레이더가 일시적으로 인접 차선의 차량 감지를 중단할 수 있습니다.
- 이 기능은 두 대의 다른 차량이 뒤에서 인접한 차선(3차선 도로에서 주행)에서 나란히 접근하고 자신의 차량보다 훨씬 빠른 속도로 접근할 때 늦게 경고할 수 있습니다.
- 다른 차량이 현저하게 다른 속도로 주행할 때 시스템에서 경고를 하지 못할 수 있습니다.
- 차량이 긴 차량(예: 많은 짐을 실은 차량이 유사한 속도로 추월)에 의해 추월되는 경우, 시스템 기동이 끝나기 전에 경고를 중단시킬 수 있습니다.
- 차량이 바람이 부는 도로를 주행 중일 때

기능 작동 해제

다음과 같은 경우 기능을 비활성화해야 합니다.

- 레이더 영역이 손상되었을 때(리어 범퍼)
- 차량에 시스템이 인식하지 못하는 토우바가 장착되어 있을 때

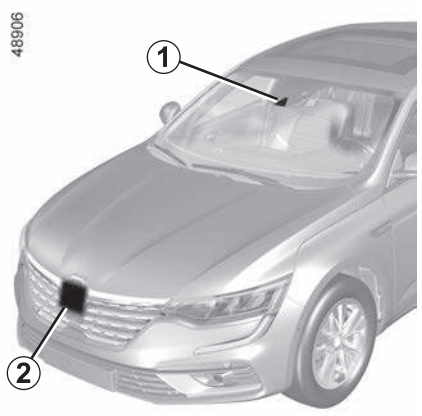

■ 차간거리 경보 시스템 (DW: Distance Warning)

레이더 **2** 및 카메라 **1**을 이용하여 앞 차량과의 시간 간격을 알려주어 차량 간 안전 거리를 지킬 수 있게 보조해줍니다.

이 시스템은 차속이 약 30km/h에서 200 km/h 사이일 때 작동합니다.

차간거리 경보 시스템은 엔진 시동이 켜지면 마지막 시동이 꺼지기 전 상태(작동 또는 정지)가 됩니다. 예를 들어 시동을 끄기 전 시스템이 정지되어 있었다면 다음 시동 시 시스템은 정지 상태가 됩니다.

참고: 센서 **1**과 **2**에 먼지, 진흙, 눈 등 이물질이 묻지 않도록 하십시오.

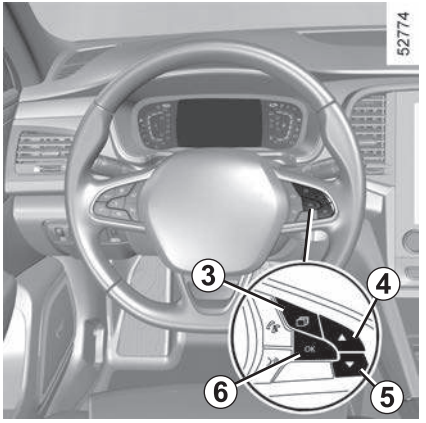

■ 시스템 활성화 및 비활성화

▶ 멀티미디어 스크린이 장착되지 않은 차량의 경우

– 차량이 정차한 상태에서 필요한 만큼 버튼 **3**을 눌러 "차량" 탭으로 이동합니다.

– 버튼 **4** 또는 **5**를 반복적으로 눌러 "설정" 메뉴로 이동합니다. 버튼 **6 OK**를 누릅니다.

– 버튼 **4** 또는 **5**를 반복적으로 눌러 "주행 보조 시스템" 메뉴로 이동한 후 버튼 **6 OK**를 누릅니다.

– 버튼 **4** 또는 **5**를 반복적으로 눌러 "차간거리경보장치" 메뉴로 이동합니다. 버튼 **6 OK**를 누릅니다.

– 기능을 활성화 또는 비활성화하려면 버튼 **6 OK**를 다시 누릅니다.

☑ 기능 설정

☐ 기능 해제

경고

이 시스템은 추가적인 주행 보조 장치입니다. 이 시스템은 운전자를 대신할 수 없으며 운전자는 항상 차량의 조작에 주의를 기울여야 합니다.

주행 보조 시스템: 차간거리 경보 (2/3)

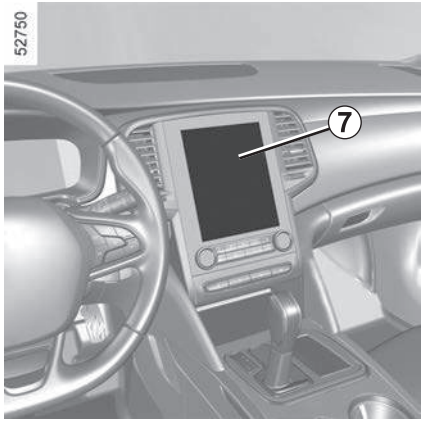

▶ 멀티미디어 스크린이 장착된 차량의 경우

멀티미디어 스크린 **7**의 홈 화면에서 [메뉴]–[차량]–[주행 보조 시스템]–[차간거리 경보]를 차례로 선택한 뒤 [ON] 또는 [OFF]를 선택하십시오.

차량 시동을 걸 때마다, 시스템은 마지막으로 엔진을 정지했을 때 저장한 모드를 유지합니다.

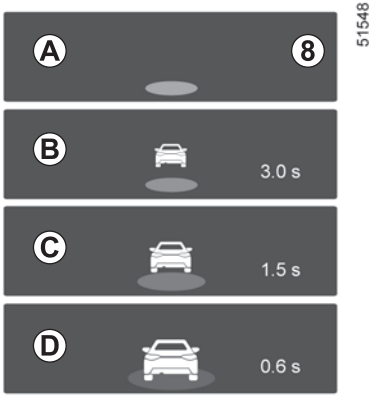

■ 작동

시스템이 활성화되면 표시등 **8**이 계기판에 나타나 앞 차량과의 시간 간격을 알려줍니다.

- **A**(회색): 시스템이 작동 중이 아님을 나타냅니다.
- **A**(녹색): 감지된 차량이 없음을 나타냅니다.
- **B**(녹색): 앞 차량을 같은 속도로 적용했을 때 시간 간격이 표시되며 이는 약 2초 이상인 경우입니다(예: 3.0s).
- **C**(주황색): 시간 간격이 표시되며 이는 약 1초에서 2초 사이로 떨어진 경우입니다(예: 1.5s). 이는 차량 간 거리가 불충분함을 나타냅니다.
- **D**(적색): 시간 간격이 표시되며 이는 약 1초 또는 그 이하인 경우입니다(예: 0.6s). 이는 차량 간 거리가 매우 부족함을 나타냅니다.

차량 간 거리가 약 0.5초 이하가 되면 계기판에 표시등 **8**이 점멸합니다. 다음과 같은 특정 상황에서는 시간 간격이 표시되지 않습니다.

- 코너링 시
- 차선 변경 시
- 앞 차량이 충분히 멀리 있거나 센서 감지 범위 밖에 있을 때

경고

측정치와 표시 내용은 단순히 참고용입니다. 이 시스템은 차량에 어떤 기능도 작동시키지 않습니다.

이 시스템은 도심지 주행이나 역동적인 주행 스타일 (급작스러운 코너링, 가속, 제동 등)보다는 안정적인 주행 상황을 위해 설계되었습니다.

이 시스템은 브레이크 기능과는 무관합니다.

센서 주변부는 항상 청결해야 하며 주변부를 조작해서는 안됩니다.

차량 앞 중앙의 로고 주변은 지정 정비업소에서만 교체, 수리 또는 페인트 리터칭을 할 수 있습니다.

주행 보조 시스템: 차간거리 경보 (3/3)

경고

본 기능은 주행 보조 기능입니다. 이 기능은 운전자의 주의 또는 책임을 대체할 수 없으며 운전자는 어떠한 경우에도 항상 차량을 통제하고 있어야 합니다.

시스템 점검/수리

- 충격이 발생하는 경우, 레이더 및/또는 카메라 정렬이 바뀔 수 있으며 그 결과, 작동이 영향을 받을 수 있습니다. 기능을 비활성화한 다음 지정 정비업소에 문의하십시오.
- 레이더 및/또는 카메라가 위치해 있는 영역에서 수행한 모든 작업(교체, 수리, 앞유리 및/또는 범퍼 개조 등)은 자격을 갖춘 전문가가 수행해야 합니다.

지정 정비업소만 시스템을 정비할 수 있습니다.

시스템이 방해를 받는 경우

- 앞유리 또는 범퍼의 막힘(먼지, 얼음, 눈, 응축 등)
- 복잡한 환경(철교, 터널 등)
- 나쁜 기상 조건(비, 우박, 빙판 등)
- 시야 불량(야간, 안개 등)
- 앞선 차량과 주변 지역(예: 설원 지역의 하얀 차량 등) 간의 불량한 대조
- 눈이 부신 경우(눈부신 태양, 반대 방향으로 주행하는 차량의 조명 등)
- 도로가 좁거나, 구불구불하거나, 울퉁불퉁한 경우(급커브 길 등)

잘못된 허위 경보의 위험이 있습니다.

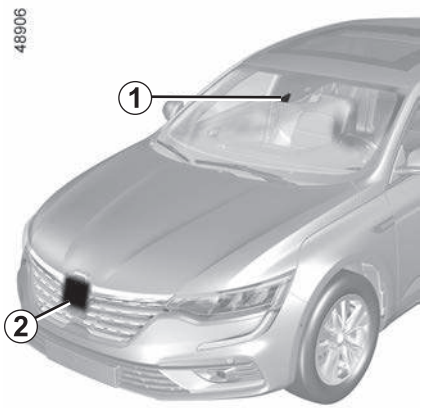

■ 긴급제동 보조 시스템 (AEBS: Active Emergency Braking System)

전방 카메라 **1**과 전방 레이더 센서 **2**를 이용하여 정지된 차량, 운전자와 같은 방향으로 주행 중인 앞 차량, 전방의 보행자 또는 자전거 탑승자와의 거리를 계산합니다.

만약 충돌의 위험이 있는 경우 시스템이 운전자에게 알려 적절한 위급 대처(브레이크 페달을 밟거나 스티어링 휠을 조작하는 등)를 할 수 있게 보조해줍니다.

전방 차량과 충돌을 피하거나 충돌로 인한 피해를 경감시키기 위해, 운전자의 반응의 정도에 따라 시스템이 브레이크를 단계적으로 능동 제어합니다.

참고: 카메라 **1**과 센서 **2**에 먼지, 진흙, 눈, 비 등 이물질이 묻지 않도록 하십시오. 이물질이 묻으면 시스템 기능이 정지되거나 정상 작동하지 않을 수 있습니다. 시스템이 정지되면 재시동을 해야만 다시 활성화됩니다.

주의

긴급제동 보조 시스템은 운전자의 안전운전을 보조해주는 역할을 하는 것으로 모든 상황에서 충돌을 100% 완벽하게 방지하는 것은 아닙니다. 따라서 교통 상황이나 도로 조건, 주변의 밝기, 날씨 등 다양한 외부 영향으로 시스템이 차량, 보행자, 자전거 탑승자를 감지하지 못하는 경우가 있을 수 있습니다.

긴급제동 보조 시스템에 의해 브레이크가 작동하는 경우에도 전방 차량의 움직임, 노면상태, 도로상황, 주변환경 등에 따라 완전 제동에 이르지 못할 수 있습니다.

긴급제동을 위하여 필요한 경우 시스템에 의해 브레이크에 최대 제동력이 가해질 수 있습니다. 차량의 급제동에 대비하여 주행 시에는 항상 안전벨트를 착용하고, 차량 내의 물건들이 탐승자에게 날아오지 않도록 주의하십시오.

경고

이 기능은 추가적인 주행 보조 장치이며 운전자를 대체할 수 없습니다.

운전자는 제한 속도를 준수하여야 하고 운전에 주의를 기울여야 할 책임이 있습니다. 따라서 어떠한 경우에도 이 기능에 의존한 채 운전하지 않도록 하십시오. 운전자는 항상 브레이크를 밟을 준비가 되어 있어야 합니다.

제동이 필요하다고 판단되는 경우 긴급제동 보조 시스템의 경고나 개입을 기다리지 말고 브레이크 페달을 밟아 제동하십시오.

경고

절대로 사람, 동물 또는 차량 및 물건을 향하여 긴급제동 보조 시스템의 작동 여부를 시험하지 마십시오. 심각한 재산상의 피해나 생명에 위험을 초래할 수 있습니다.

전방 충돌, 충격 등으로 인해 센서가 정상 위치를 벗어나면 계기판에 경고등 또는 경고 메시지가 나타나지 않더라도 시스템이 정상적으로 작동하지 않을 수 있습니다. 지정 정비업소를 방문하여 점검을 받으십시오.

주행 보조 시스템: 긴급제동 보조 (2/7)

■ 작동

▶ 전방에 같은 방향으로 주행 중인 차량을 감지하는 경우

주행 중 앞 차량과 충돌의 위험이 감지될 경우,

- 충돌 위험을 경고해 줍니다.

운전자가 약 7km/h에서 170km/h 사이로 운행 중인 경우, "브레이크페달을 즉시밟으십시오" 메시지가 계기판 **3**에 붉은 색으로 표시되고 경고음이 울립니다. 만약 운전자가 브레이크 페달을 밟았는데 충돌의 위험이 계속 있다면 제동력이 증가합니다.

- 브레이크를 작동시킵니다.

차량이 120km/h 이하의 속도로 주행 시, 운전자가 위 경고에 반응하지 못하여 충돌이 임박한 경우 브레이크가 작동합니다.

긴급제동 보조 시스템은 운전자의 안전 운전을 보조해 주는 역할을 하는 것으로 모든 상황에서 충돌을 100% 완벽하게 방지하는 것은 아닙니다.

전방 차량 상태, 위치 및 주변 환경 등에 따라 이 시스템이 작동 가능한 운행 속도가 줄어들 수 있습니다.



긴급제동 보조 시스템에 의해 차량이 정지한 경우, 차량을 계속 정지 상태로 유지하기 위해서는 운전자가 브레이크 페달을 밟고 있어야 합니다.

주의: 운전자가 차량의 조정 장치(스티어링 휠, 페달 등)를 사용하는 경우 시스템 작동이 지연되거나 작동하지 않을 수 있습니다.

주의

긴급히 회피 조작을 하는 경우와 같이 가속 페달을 힘주어 밟거나 스티어링 휠을 돌리면 브레이크 제어가 중지됩니다.

▶ 경고의 특징

차속에 따라서 경고와 브레이크 제어가 동시에 수행될 수 있습니다.

경고

운전자의 차속이 약 80km/h를 초과하는 경우에는 정지된 전방 차량에 대해 시스템이 작동하지 않거나 경고를 표시하지 않습니다.

경고

전방 차량 또는 보행자의 이동 방향과 속도 등 전방 상황 및 운전자가 제어하는 차량의 상태에 따라 시스템이 작동하지 않거나 경고만 작동할 수도 있습니다.

주행 보조 시스템: 긴급제동 보조 (3/7)

▶ 보행자 또는 자전거 탑승자를 감지하는 경우

운전자가 약 7km/h에서 80km/h 사이로 주행 중 자전거 탑승자 또는 보행자와의 충돌 위험이 있을 때 시스템은,

- 충돌 위험을 경고해 줍니다.

"브레이크페달을 즉시밟으십시오" 메시지가 계기판 **3**에 붉은 색으로 표시되고 경고음이 울립니다. 만약 운전자가 브레이크 페달을 밟았는데 충돌의 위험이 계속 있다면 제동력이 증가합니다.

- 브레이크를 작동시킵니다.

운전자가 위의 경고에 반응하지 못하여 충돌이 임박한 경우 브레이크가 작동합니다.

긴급제동 보조 시스템은 운전자의 안전 운전을 보조해 주는 역할을 하는 것으로 모든 상황에서 충돌을 100% 완벽하게 방지하는 것은 아닙니다.

전방 보행자의 상태, 위치 및 주변 환경 등에 따라 이 시스템이 작동 가능한 운행 속도가 줄어들 수 있습니다.



긴급제동 보조 시스템에 의해 차량이 정지한 경우, 차량을 계속 정지 상태로 유지하기 위해서는 운전자가 브레이크 페달을 밟고 있어야 합니다.

주의: 운전자가 차량의 조정 장치(스티어링 휠, 페달 등)를 사용하는 경우 시스템 작동이 지연되거나 작동하지 않을 수 있습니다.

주의

긴급히 회피 조작을 하는 경우와 같이 가속 페달을 힘주어 밟거나 스티어링 휠을 돌리면 브레이크 제어가 중지됩니다.

▶ 경고의 특징

차속에 따라서 경고와 브레이크 제어가 동시에 수행될 수 있습니다.

경고

전방 차량 또는 보행자의 이동 방향과 속도 등 전방 상황 및 운전자가 제어하는 차량의 상태에 따라 시스템이 작동하지 않거나 경고만 작동할 수도 있습니다.

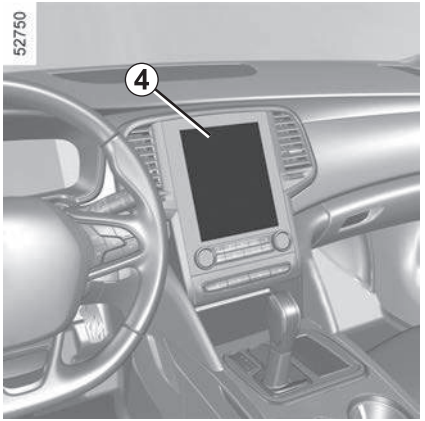

■ 시스템 활성화 및 비활성화

▶ 멀티미디어 스크린이 장착된 차량의 경우

차량이 정지한 상태에서 멀티미디어 스크린 **4**의 홈 화면에서 [메뉴]–[차량]–[주행 보조 시스템]–[긴급제동 보조]를 차례로 선택한 뒤 [ON] 또는 [OFF]를 선택하십시오.

자세한 내용은 해당 멀티미디어 매뉴얼을 참고하십시오.

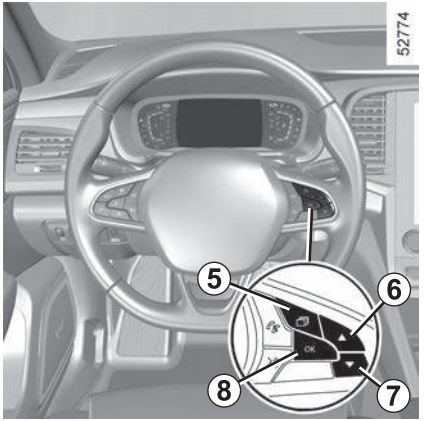

▶ 멀티미디어 스크린이 장착되지 않은 차량의 경우

– 차량이 정지한 상태에서 버튼 **5**를 반복하여 눌러 "차량" 탭으로 이동합니다.

– 버튼 **6** 또는 **7**을 반복하여 눌러 "설정" 메뉴를 찾은 뒤 버튼 **8 OK**를 누릅니다.

– 버튼 **6** 또는 **7**을 반복하여 눌러 "주행 보조 시스템"을 찾은 뒤 버튼 **8 OK**를 누릅니다.

– 버튼 **6** 또는 **7**을 반복하여 눌러 "긴급제동 보조"를 찾은 뒤 버튼 **8 OK**를 누릅니다.

버튼 **8 OK**를 눌러 시스템을 활성화 또는 비활성화시킵니다.

☑ : 시스템 활성화

☐ : 시스템 비활성화

시스템이 비활성화되면 

또는 

경고등이 계기판에 표시됩니다. 이 시스템은 엔진 시동이 ON될 때마다 다시 활성화됩니다.

■ 시스템 일시정지

시스템이 일시적인 오류를 감지하는 경우  또는  경고등이 계기판에 점등됩니다.

다음과 같은 경우 시스템이 일시 정지 됩니다.

- 태양광이 반사되거나, 날씨가 좋지 않은 경우: 이 경우 시야가 확보되면 시스템이 다시 작동합니다.
- 앞유리 또는 로고가 먼지, 진흙, 눈 등으로 가려진 경우: 이 경우 즉시 차량을 멈추고 엔진 시동을 끈 뒤 앞유리 또는 앞범퍼를 청소하십시오. 다시 엔진 시동을 걸면 계기판의 경고등 및 메시지가 소등됩니다.

위의 경우에 해당하지 않으면 다른 원인에 의해 시스템이 일시 정지되었을 수 있습니다. 지정 정비업소에 문의하십시오.

■ 작동 불량

시스템이 고장을 감지하면 차량 사양에 따라서 및  경고등 또는 및  경고등이 계기판에 점등됩니다.

지정 정비업소에 문의하십시오.

경고

긴급제동 보조시스템

이 시스템은 추가적인 주행 보조 장치입니다. 이 시스템은 운전자를 대신할 수 없으며 운전자는 항상 차량의 조작에 주의를 기울여야 합니다.

다음과 같은 경우 시스템을 작동시킬 수 없습니다.

- 변속 레버가 **N**에 있는 경우
- 주차 브레이크가 작동된 경우
- ESC가 작동된 경우

시스템 점검 및 수리

- 시스템이 충격을 받은 경우 센서 설정이 변경되었거나 작동에 영향을 받았을 수 있습니다. 시스템을 비활성화시키고 지정 정비업소에 연락하십시오.
- 레이더 또는 카메라가 장착된 영역 주변은 지정 정비 업소에서만 교체, 수리 또는 페인트 리터칭할 수 있습니다.

주행 보조 시스템: 긴급제동 보조 (6/7)

경고

시스템 방해

다음과 같은 조건 등에서는 시스템의 작동이 방해되거나 시스템이 적절히 반응하지 않을 수 있습니다. 필요 시 운전자가 브레이크 페달을 밟아 속도를 줄이십시오.

예시:

- 복잡한 환경 (철교, 터널 등), 전방 카메라 및 레이더 센서가 전방 물체를 정확히 감지하기 어려운 도로 (언덕 등 경사가 있는 길, 커브길 등), 전방 차량 후방에 외부로 돌출된 적재물 등
- 옆 차로의 차량이 운전자 앞으로 갑자기 끼어드는 경우, 운전자 앞 차량이 옆 차로로 이동한 뒤 다른 차량이 운전자 차량 앞에 갑자기 나타나는 경우, 운전자의 옆 차로에 있는 차량이 커브길에서 운전자의 전방 카메라 및 레이더 센서에 의해 감지되는 경우
- 날씨가 좋지 않은 경우 (비, 우박, 빙판 등)
- 시야가 좋지 않은 경우 (야간, 안개 등)
- 물체(차량, 보행자 등)와 주변 지역의 구별이 명확하지 않은 경우 (예: 눈덮인 지역에서 흰색 옷을 입은 보행자)
- 눈이 부신 경우 (햇빛, 반대 방향으로 주행 중인 차량의 조명 등)
- 앞유리가 먼지, 얼음, 눈 등으로 가려진 경우

기타 운전자 주의 사항

- 경고가 표시되지 않거나, 경고음이 울리지 않더라도 운전자는 위험 상황에 대비하여 항상 주의를 기울여야 합니다.
- 스피커 음향 및 주변의 소음 등으로 인해 운전자가 시스템의 경고음을 듣지 못할 수 있습니다. 항상 주의를 기울이십시오.
- 긴급제동 보조 시스템은 전방 차량 또는 보행자와의 거리, 상대 속도 및 운전자의 반응 여부에 따라 위험 정도를 판단하여 작동합니다. 시스템 작동을 위하여 위험한 운전을 시도하지 마십시오.
- 밤에 차량이 감지되려면 해당 차량의 전조등과 후미등이 밝게 켜져 있어야 합니다.
- 카메라 및 레이더 유닛 전방이나 주변의 앞유리 내 외부에 물건을 놓거나 붙이거나 장착하지 않아야 합니다.
- 카메라 센서 부위의 물체, 눈, 얼음 또는 이물질로 인하여 기능이 감소하거나 꺼지거나 올바르게 반응하지 않을 수 있습니다.
- 절대로 사람, 동물 또는 차량 및 물건을 향하여 긴급제동 보조 시스템의 작동 여부를 시험하지 마십시오. 심각한 재산상의 피해나 생명에 위험을 초래할 수 있습니다.

주행 보조 시스템: 긴급제동 보조 (7/7)

경고

시스템 작동 제한

– 차량이 시동될 때 마다 시스템은 차량 주변 환경에 따라 조정되며 약 2분에서 5분 동안 작동하지 않을 수 있습니다.

– 반대 방향으로 주행 중인 차량은 시스템에 영향을 주지 않습니다.

– 시스템의 적절한 작동을 유지하기 위해서는 레이더 및 카메라 영역을 깨끗하게 유지하고 주변부를 조작하지 않아야 합니다.

– 오토바이나 자전거와 같은 작은 이동 수단에는 다른 일반 차량과 같이 작동하지 않습니다.

– 도로면이 미끄러울 경우 작동하지 않습니다. (비, 눈, 블랙아이스 등)

– 시스템이 올바르게 작동되려면 보행자 또는 자전거 탑승자의 전체 윤곽이 구별되어야 합니다. 다음과 같은 경우 시스템이 감지할 수 없습니다.
  – 어둠 속 또는 어두운 조명에서의 보행자 또는 자전거 탑승자
  – 부분적으로 보이는 보행자 또는 자전거 탑승자
  – 키가 약 80cm 미만인 보행자
  – 큰 물건을 나르고 있는 보행자 또는 또는 자전거 탑승자
  – 기타

시스템 비활성화

아래의 경우 시스템을 비활성화 시키십시오.

– 정지등이 작동하지 않는 경우

– 앞유리 측면 또는 실내 룸미러 측면의 카메라 영역이 손상된 경우

– 차량 앞 레이더 영역에 충격이 가해졌거나 손상된 경우

– 차량이 견인되는 경우

– 앞유리에 금이 가거나 왜곡된 경우

– 포장되지 않은 도로에서 주행 중인 경우

시스템 중지

전방 차량과의 충돌을 회피하기 위해 운전자가 가속 페달을 밟거나 스티어링 휠을 돌리는 경우 시스템이 중지됩니다. 만약 시스템이 오작동되면 지정 정비업소에 문의하십시오.

주행 보조 시스템: 스피드 리미터 (1/3)

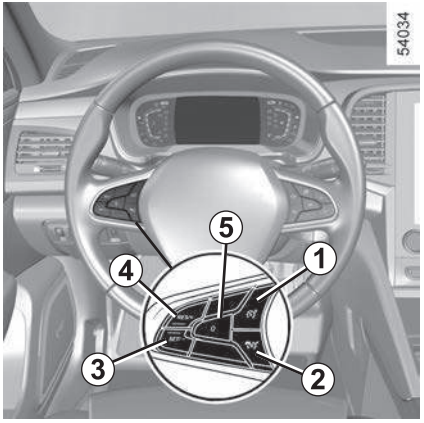

스피드 리미터 기능은 운전자가 설정한 주행 속도를 초과하지 않도록 제어하는 기능입니다.

■ 컨트롤

1 스피드 리미터 기능 활성화/비활성화 버튼

2 크루즈 컨트롤 기능 활성화/비활성화 버튼

3 제한 속도 감속 버튼 (SET/−)

4 제한 속도 가속 및 저장된 제한 속도로 재작동 버튼 (RES/+)

5 기능 일시 정지(저장된 제한 속도 포함) 버튼 (O)



■ 스피드 리미터 활성화

버튼 **1**을 누르십시오. 표시등 **6**이 회색으로 점등하고 계기판에 "스피드 리미터 ON" 메시지가 나타납니다. 이는 스피드 리미터가 활성화되었으며 제한 속도가 입력되기를 기다린다는 것을 의미합니다.

주의

스피드 리미터 기능은 브레이크 시스템과 관련이 없습니다. 운전자는 항상 브레이크를 밟을 준비가 되어 있어야 합니다.

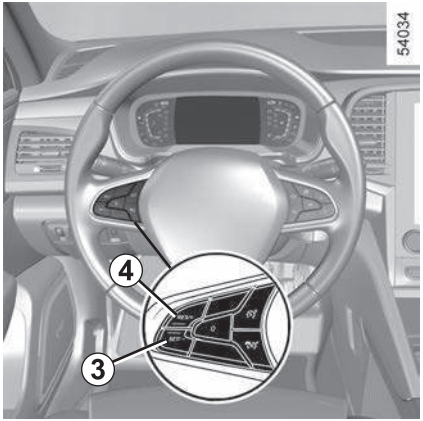

■ 스피드 리미터 작동

버튼 **4** (RES/+) 또는 **3** (SET/−)을 누르면 현재 주행 속도가 제한 속도로 저장되고 기능이 작동합니다.

차량 사양에 따라서 표시등 **6**이 흰색으로 나타납니다.

저장될 수 있는 최저 속도는 30km/h입니다.



■ 제한 속도 조정

버튼 **3** 또는 **4**를 반복하여 누르거나 길게 눌러 제한 속도를 변경할 수 있습니다.

– 제한 속도 증가: 버튼 **4**(RES/+)

– 제한 속도 감소: 버튼 **3**(SET/−)

■ 비상 시 제한 속도 초과

어떠한 상황에서도 제한 속도를 초과할 수 있으며 이를 위해서는 가속 페달을 **끝까지 힘껏** 밟습니다(킥다운 지점까지).

제한 속도를 초과하면 설정된 속도가 계기판에 점멸합니다.

비상 상황이 종료되면 가속 페달에서 발을 뗍니다. 이 경우 차량 속도가 설정된 속도 이하로 떨어지면 스피드 리미터 기능이 다시 작동합니다.

▶ 제한 속도를 유지할 수 없는 경우

경사진 언덕길을 오르거나 내려갈 때와 같은 일부 주행 조건에서는 시스템이 제한 속도를 유지할 수 없습니다. 이 경우 저장된 속도가 계기판에서 점멸하고 신호음이 규칙적인 간격으로 울립니다.

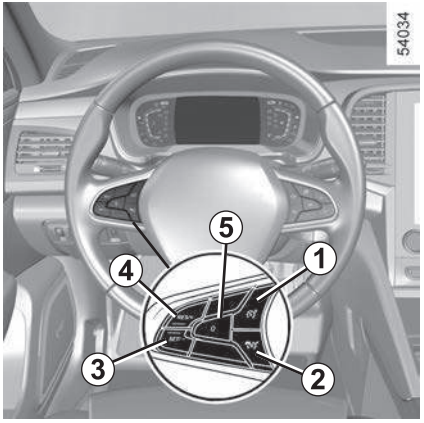

■ 기능 일시정지

버튼 **5** (O)를 누르면 스피드 리미터 기능이 일시 정지됩니다. 이 경우 제한 속도는 저장되고 계기판에 제한 속도가 회색으로 표시됩니다.

■ 저장된 제한 속도로 재작동

제한 속도가 저장되어 있을 경우, 버튼 **4** (RES/+)를 한 번 누르면 저장된 속도를 불러올 수 있습니다.

■ 스피드 리미터 비활성화

다음의 경우 스피드 리미터가 비활성화됩니다.

– 버튼 **1**을 다시 누를 경우: 이 경우 속도가 더이상 저장되지 않습니다.

– 버튼 **2**를 누를 경우: 이 경우 크루즈 컨트롤이 선택되고 저장된 속도가 삭제됩니다.

계기판에 표시등 이 소등하여 기능이 비활성화되었음을 나타냅니다.

스피드 리미터가 일시 정지 되었을 때, 버튼 **3** (SET/–)을 누르면 이전에 저장되었던 제한 속도는 지워지며 현재 차량의 주행 속도가 새로운 제한 속도로 사용됩니다.

주행 보조 시스템: 크루즈 컨트롤 (1/3)

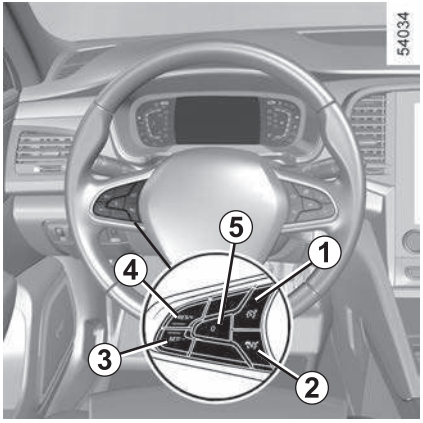

크루즈 컨트롤은 운전자가 선택한 속도로 주행 속도를 유지시켜주는 기능입니다.

속도는 30km/h 이상으로만 설정할 수 있습니다.

■ 컨트롤

1 스피드 리미터 활성화/비활성화 버튼

2 크루즈 컨트롤 활성화/비활성화 버튼

3 크루즈 컨트롤 ON, 감속 버튼(SET/−)

4 크루즈 컨트롤 ON, 가속 및 저장된 크루즈 컨트롤 속도로 재작동 버튼 (RES/+)

5 기능 일시 정지(저장된 크루즈 컨트롤 속도 포함)버튼 (O)

주의

크루즈 컨트롤 기능은 브레이크 시스템과 관련이 없습니다. 운전자는 항상 브레이크를 밟을 준비가 되어 있어야 합니다.

경고

이 기능은 추가적인 주행 보조 장치이며 운전자를 대체할 수 없습니다.

운전자는 제한 속도를 준수하여야 하고 운전에 주의를 기울여야 할 책임이 있습니다. 따라서 어떠한 경우에도 이 기능에 의존한 채 운전하지 않도록 하십시오. 운전자는 항상 브레이크를 밟을 준비가 되어 있어야 합니다.

크루즈 컨트롤은 교통 체증 지역, 울퉁불퉁하거나 미끄러운 도로(살얼음, 비포장 도로, 자갈 노면 등) 및 악천후 조건(안개, 비, 측면 바람 등)에서는 사용하지 마십시오.

사고의 위험이 있습니다.

이 기능은 고정된 장애물 (정차된 차량, 교통 체증, 톨게이트 등), 저속으로 주행하거나 오토바이, 자전거 또는 행인과 같은 작은 이동 수단에는 작동하지 않습니다. 따라서 운전자는 항상 운전에 주의를 기울여야 합니다.



■ 크루즈 컨트롤 활성화

버튼 **2**를 누릅니다. 계기판에 표시등 **6**이 회색으로 표시되고 "크루즈 컨트롤 ON" 메시지와 함께 대시 표시(– – –)가 나타납니다.

이는 크루즈 컨트롤이 활성화 되었으며 크루즈 컨트롤 속도가 입력되기를 기다린다는 것을 의미합니다.

주의

비상시를 대비하여 발이 페달 근처에 두는 것이 좋습니다.

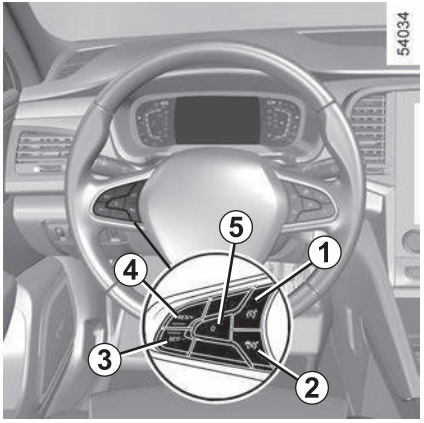

■ 크루즈 컨트롤 작동

시속 약 30km/h 이상 일정한 속도에서 버튼 **3** (SET/−) 또는 **4** (RES/+)를 누르면 기능이 활성화되고 현재 속도가 저장됩니다.

크루즈 컨트롤 속도가 나타나면서 대시(−)가 사라지고 녹색 표시등 **6**이 점등하면서 기능이 작동함을 확인시켜 줍니다.

크루즈 컨트롤 속도가 저장되고 크루즈 컨트롤 기능이 작동하면 가속 페달을 밟지 않아도 설정된 속도를 유지합니다.

시속 30km/h 미만일 때 기능을 활성화하려고 하면 "기준 속도 미달" 메시지가 표시되고 기능은 비활성 상태로 유지됩니다.



■ 크루즈 컨트롤 속도 조정

크루즈 컨트롤 속도는 버튼 **3** 또는 **4**를 반복하여 누르거나 길게 눌러 설정 속도를 변경할 수 있습니다.

– 설정 속도 증가: 버튼 **4** (RES/+)

– 설정 속도 감소: 버튼 **3** (SET/−)

■ 비상 시 크루즈 컨트롤 속도 초과

언제든지 가속 페달을 밟아 크루즈 컨트롤 속도를 초과할 수 있습니다. 속도가 초과되면 계기판에 표시된 크루즈 컨트롤 속도가 점멸합니다.

비상 상황이 종료되면 가속 페달에서 발을 뗍니다. 몇 초 후에 설정된 크루즈 컨트롤 속도로 자동으로 돌아옵니다.

▶ 크루즈 컨트롤 속도를 유지 할 수 없음

경사진 언덕길을 내려갈 때와 같은 일부 주행 조건에서는 시스템이 크루즈 컨트롤 속도를 유지할 수 없으며 이 경우 계기판에 표시된 크루즈 컨트롤 속도가 점멸합니다.

■ 기능 일시 정지

다음의 경우 기능이 일시 정지됩니다.

– 버튼 **5** (O)를 누르는 경우

– 브레이크 페달을 밟는 경우

– 변속레버를 **N**에 두는 경우

세 가지 경우 모두, 크루즈 컨트롤 속도가 저장되고 계기판에 회색으로 표시됩니다.

■ 저장된 크루즈 컨트롤 속도로 재작동

크루즈 컨트롤 속도가 저장되어 있고 주행 속도가 시속 30km/h 이상일 때, 주행 조건(교통 상태, 노면 상태, 기상 상태 등)이 적절한 경우 버튼 **4** (RES/+)를 눌러 크루즈 컨트롤 기능을 재작동 시킬 수 있습니다.

저장된 속도를 불러오면 계기판에 표시등 이 점등하면서 크루즈 컨트롤 기능이 재작동 되었음을 알려줍니다.

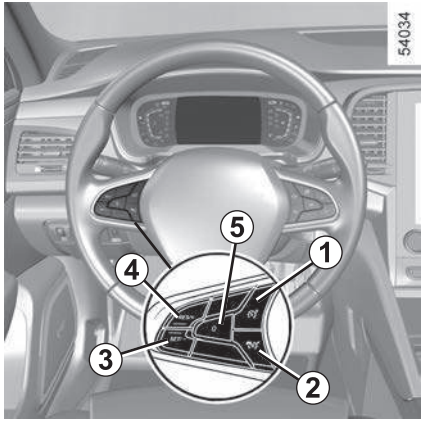

참고: 만약 이전에 저장되었던 크루즈 컨트롤 속도가 현재 속도보다 현격히 높게 설정되었다면, 차량은 크루즈 컨트롤 속도에 도달하기 위해 더 빨리 가속합니다.

크루즈 컨트롤이 일시 정지 상태일 때, 버튼 **3** (SET/−)을 누르면 저장된 속도에 관계 없이 크루즈 컨트롤 기능이 다시 활성화되고 저장된 크루즈 컨트롤 속도로 움직입니다.



■ 크루즈 컨트롤 비활성화

다음의 경우 크루즈 컨트롤 기능이 비활성화됩니다.

- 버튼 **1**을 누를 때: 이 경우 스피드 리미터가 선택되고 저장된 크루즈 컨트롤 속도가 삭제됩니다.
- 버튼 **2**를 누를 때: 이 경우 크루즈 컨트롤 속도가 더 이상 저장되지 않습니다.

계기판에서 표시등 **6**이 사라지고 "크루즈 컨트롤 비활성화됨" 메시지가 나타나 기능이 비활성화 되었음을 알려줍니다.

크루즈 컨트롤이 일시 정지 되었을 때, 버튼 **3** (SET/−)을 누르면 이전에 저장되었던 크루즈 컨트롤 속도는 지워지며 현재 차량의 주행 속도가 새로운 크루즈 컨트롤 속도로 설정됩니다.

주의

크루즈 컨트롤이 비활성화 되거나 일시 정지 되더라도 차량 속도가 급격하게 감속되지 않습니다. 제동하려면 브레이크 페달을 밟아야 합니다.

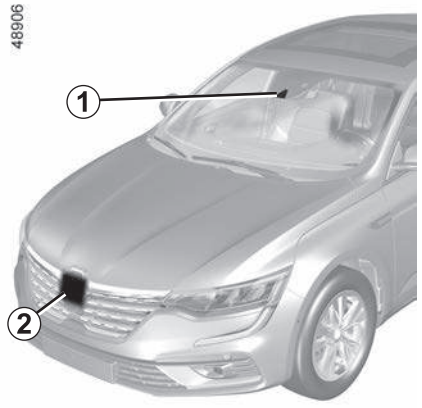

■ 어댑티브 크루즈 컨트롤(정차 및 재출발)

(차량 사양에 따라서)

카메라 **1** 또는 레이더 **2**의 정보를 기반으로 사용자가 선택한 속도를 유지하면서 동일한 차선 전방의 차량과의 안전한 거리를 유지하도록 보조해줍니다.

전방의 차량이 정차하면 시스템이 차량을 완전히 정차시킨 후 다시 출발시킬 수 있습니다. 시스템은 엔진과 브레이크 시스템을 사용하여 차량의 가속 및 감속을 제어합니다.

시스템의 최대 범위는 약 150m입니다. 범위는 지면 상태 및 날씨 조건 등에 따라 다를 수 있습니다.

어댑티브 크루즈 컨트롤 시스템은 표시등으로 표시되며 도로 상태, 교통 및 날씨 등에 따라 0~170km/h 까지 활성화할 수 있습니다.

참고: 운전자는 반드시 운전 지역의 최대 허용 속도와 안전 거리를 준수해야 합니다.

어댑티브 크루즈 컨트롤의 제동력은 차량의 최대 제동력의 1/3까지 제동할 수 있습니다. 제동력이 더 필요한 경우에는 운전자가 직접 브레이크를 밟아야 할 수 있습니다.

■ 카메라 1

앞유리가 먼지, 진흙, 물방울, 눈 등에 의해 가려지지 않았는지 확인하십시오.

■ 레이더 2

레이더 커버가 (먼지, 진흙, 눈 등으로) 가려져 있거나, 영향을 받거나, 개조(도장 작업 포함)되어 있지 않은지 확인하십시오.

어댑티브 크루즈 컨트롤은 긴급제동 보조와는 별개의 기능이며 브레이크 기능이 제한적으로 작동됩니다. 따라서 운전자는 항상 브레이크를 밟을 준비가 되어 있어야 합니다.

경고

이 시스템은 추가적인 주행 보조 장치이며 운전자를 대체할 수 없습니다.

운전자는 제한 속도를 준수하여야 하고 운전에 주의를 기울여야 할 책임이 있습니다. 따라서 어떠한 경우에도 이 기능에 의존한 채 운전하지 않도록 하십시오. 운전자는 항상 브레이크를 밟을 준비가 되어 있어야 합니다.

운전자는 주변 환경과 교통 상황에 따라 항상 속도를 조정해야 합니다. 이 시스템은 고속도로 또는 양쪽 차선이 분리된 다중 차선 도로에서만 사용해야합니다. 어댑디브 크루즈 컨트롤은 교통 체증 지역, 울퉁불퉁하거나 미끄러운 도로(살얼음, 비포장 도로, 자갈 노면 등) 및 악천후 조건(안개, 비, 측면 바람 등)에서는 사용하지 마십시오.

사고의 위험이 있습니다.

주의

시스템의 적절한 작동을 보장하기 위해서는 레이더 및 카메라 영역을 깨끗하게 유지하고 개조하지 않아야 합니다.

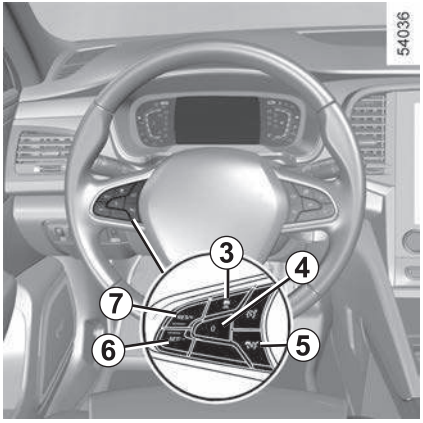

■ 컨트롤

3 안전 거리 설정

4 기능 일시 정지(저장된 크루즈 컨트롤 속도 포함) 버튼 (O)

5 어댑티브 크루즈 컨트롤 메인 활성화/비활성화 버튼

6 크루즈 컨트롤 ON, 저장 및 감속 버튼 (SET/−)

7 크루즈 컨트롤 ON, 가속 또는 저장된 크루즈 컨트롤 속도로 재작동 버튼 (RES/+)

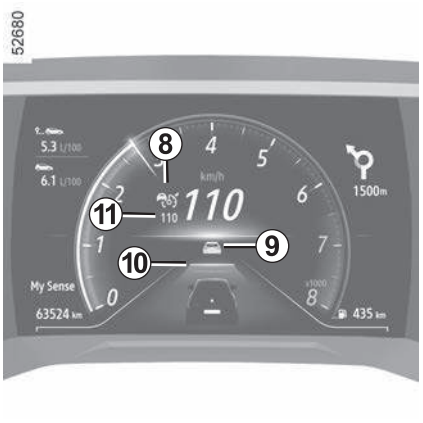

■ 디스플레이

8 어댑티브 크루즈 컨트롤 표시등

9 전방 차량 표시등

10 차간 거리 표시등

11 설정된 크루즈 컨트롤 속도

■ 어댑티브 크루즈 컨트롤 활성화

버튼 **5**를 누릅니다.

경고등이 회색으로 나타나고 계기판에 "어댑티브 크루즈 컨트롤 작동" 메시지와 함께 대시표시(−)가 나타납니다. 이는 크루즈 컨트롤이 활성화 되었으며 속도가 입력되기를 기다린다는 것을 의미합니다.

다음과 같은 경우 기능을 활성화할 수 없습니다.

- 주차 브레이크가 적용된 경우
- 주차 보조장치 기능이 이미 활성화된 경우 ➥ 2.108
- ESC가 비활성화된 경우

"어댑티브 크루즈 컨트롤 작동불가" 메시지가 계기판에 표시됩니다.

주의

비상 시를 대비하여 발을 페달 근처에 두는 것이 좋습니다.

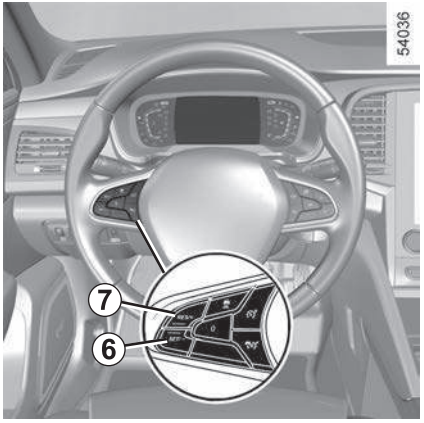

■ 어댑티브 크루즈 컨트롤 작동

차량이 정지해 있거나 일정한 속도로 움직이는 경우 버튼 **6** (SET/−) 또는 **7** (RES/+)을 눌러 기능을 작동시키고 설정한 속도를 저장합니다.

크루즈 컨트롤 속도 **11**이 나타나면서 대시(−)가 사라지고 녹색 크루즈 컨트롤 속도와 경고등이 나타나 기능이 작동함을 나타냅니다.

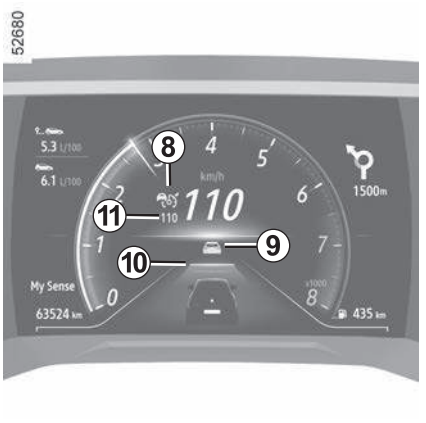

170km/h 이상의 속도로 기능을 작동시키려고 하면 "기준 속도 미달" 메시지가 나타나고 기능은 작동하지 않습니다.

크루즈 컨트롤 속도가 저장되고 크루즈 컨트롤 기능이 작동하면 가속 페달을 밟지 않아도 설정된 속도를 유지합니다.

참고: 차속이 약 30km/h 이하인 경우 30km/h의 기본 크루즈 컨트롤 속도를 사용합니다. 차량은 저장된 크루즈 컨트롤 속도에 도달할 때까지 가속합니다.

■ 차간 거리 활성화

시스템이 활성화 되면 기본 차간 거리 표시등 **10**이 계기판에 녹색으로 표시됩니다. 기본 차간 거리는 약 2초에 해당합니다. 시스템이 차량을 감지하면 전방 차량 표시등 **9**가 차간 거리 표시등 **10** 위에 나타납니다.

차량은 속도를 전방 차량의 속도에 맞추고 설정된 안전 거리를 유지하기 위해 필요한 경우 브레이크를 작동시키고 브레이크등이 점등합니다.

참고: 전방 차량 표시등 **9**의 크기는 앞 차량과의 거리에 따라 달라집니다. 표시등의 크기가 클수록 앞 차량이 가까이 있음을 의미합니다.

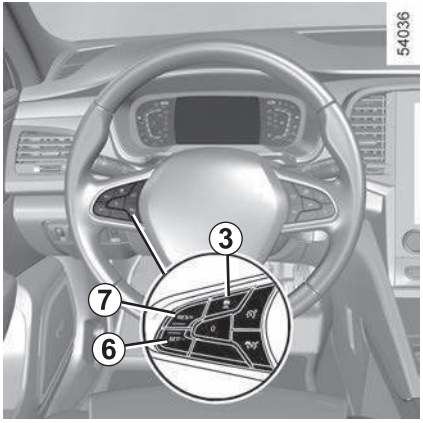

■ 어댑티브 크루즈 컨트롤 속도 조정

버튼 **6** 또는 **7**을 반복적으로 누르거나 길게 눌러 속도를 변경할 수 있습니다.

- 설정 속도 증가: 버튼 **7** (RES/+) 사용
- 설정 속도 감소: 버튼 **6** (SET/−) 사용

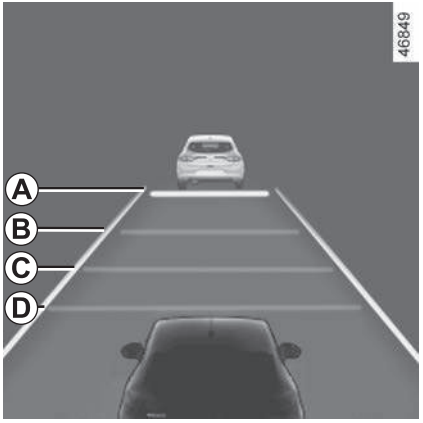

■ 차간 거리 조정

버튼 **3**을 반복하여 눌러 앞 차량과의 차간 거리를 변경할 수 있습니다.

계기판에 나타나는 수평바는 다음을 의미합니다.

- **A**: 먼 차간 거리(약 2.4초)
- **B**: 중간 거리 2(약 2초)
- **C**: 중간 거리 1(약 1.6초)
- **D**: 짧은 차간 거리(약 1.2초)

선택한 수평바가 계기판에 녹색으로 나타납니다.

참고: 차간 거리는 교통량, 해당 지역의 교통 법규 및 날씨 상황에 맞게 설정해야 합니다.

차간 거리는 기본적으로 수평바 **B**로 설정되어 있습니다.

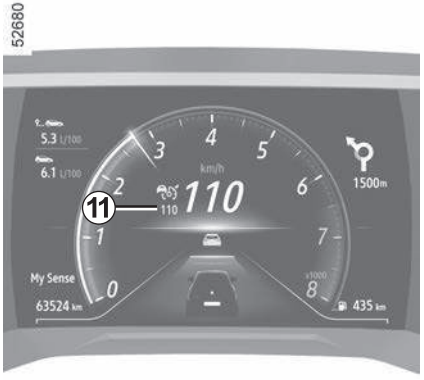

■ 어댑티브 크루즈 컨트롤 속도 초과

언제라도 가속 페달을 밟아 어댑티브 크루즈 컨트롤 속도를 초과할 수 있습니다.

속도가 초과되면 계기판에 어댑티브 크루즈 컨트롤 속도 **11**이 빨간색으로 표시됩니다.

차량과 전방 차량 사이의 거리가 선택한 안전 거리보다 짧으면 차간 거리 표시등이 점멸하고 차간 거리 유지 기능이 작동하지 않습니다.

어댑티브 크루즈 컨트롤 기능을 끄지 않고 가속 페달에서 발을 떼면, 설정된 크루즈 컨트롤 속도가 자동으로 돌아오고 차간 거리 유지 기능도 다시 작동됩니다.

▶ 추월

현재 속도가 어댑티브 크루즈 컨트롤 속도보다 낮은 상태에서 추월이 필요한 경우 가속페달을 밟으면 일시적으로 차간 거리 유지기능이 중지되고 가속이 가능하여 추월할 수 있습니다.

주의

어댑티브 크루즈 컨트롤 시스템의 브레이크 제어 시 환경에 따라 소음이 발생할 수 있으며, 정차를 위한 제동 시 약간의 충격이 발생할 수 있습니다.

■ 차량 정지 및 출발

전방의 차량 속도가 느려지면 시스템이 속도를 조정하여 필요한 경우 앞 차량으로부터 몇 미터 떨어진 곳에서 완전히 멈춥니다. 이 경우 오토 스탑/스타트 기능에 의해 엔진이 일시 정지될 수 있습니다. ➥ 2.14.

앞 차량이 다시 출발하면

- 정차 시간이 약 3초를 초과하지 않는 경우 차량은 자동으로 출발합니다.
- 정차 시간이 약 3초를 초과하는 경우, 계기판에 "RES/+누름 또는 가속요망" 메시지가 표시되어 시스템이 일시 정지 되었음을 알려줍니다. 이 경우 다시 출발하려면 가속 페달을 밟거나 버튼 **7** (RES/+)을 눌러야 합니다.

정차 시간이 약 3분을 초과하는 경우 전자식 주차 브레이크가 자동으로 작동되고 어댑티브 크루즈 컨트롤이 비활성화됩니다. 표시등이 소등되어 시스템이 비활성화되었음을 나타냅니다.

주의

버튼 **7**(RES/+)로 출발 시 환경에 따라 급가속 또는 밀림 현상이 발생될 수 있으니, 3초 이상 정차시 주변 상황을 확인하고 가속 페달을 밟아서 출발 하시기 바랍니다.

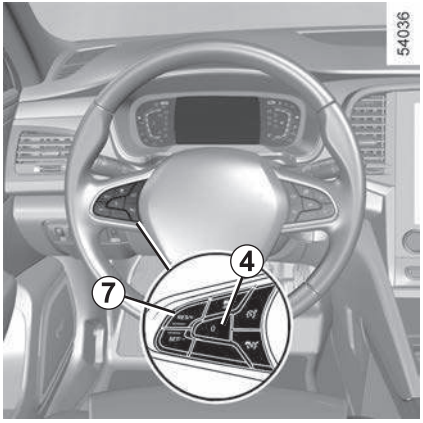

■ 시스템 일시정지 및 비활성화 조건

다음과 같은 경우 시스템이 일시 정지 됩니다.

- 버튼 **4** (O)를 누른 경우
- 브레이크 페달을 밟은 경우

다음과 같은 경우 시스템이 비활성화됩니다.

- 변속 레버가 **P**, **R** 또는 **N**에 있는 경우
- 운전석 안전벨트를 푼 경우
- 차량 도어 중 하나를 연 경우
- 엔진 START/STOP 버튼을 누른 경우
- 경사가 너무 가파른 경우
- 차속이 180km/h 이상인 경우
- 주행 보조 장치가 작동된 경우(긴급 제동 시스템, ABS, ESC 등)
- 엔진 회전수(RPM)가 위험 영역에 진입하는 경우

모든 상황에서 계기판에 경고등이 회색으로 나타나고 "어댑티브 크루즈 컨트롤 작동정지" 메시지가 나타나면 시스템이 일시 정지되었음을 알 수 있습니다.

주의

계기판에 경고 메시지가 표시되지 않거나 경고음이 울리지 않더라도 긴급 상황을 대비해 항상 전방을 주시하십시오.

경고

다음과 같은 상황에서는 어댑티브 크루즈 컨트롤 시스템이 설정 거리를 충분히 유지하지 못해도 시스템이 경고를 하지 않을 수 있습니다.

- 전방 차량이 정차 중이거나 속도가 현저히 느릴 경우
- 어댑티브 크루즈 컨트롤 속도를 설정하고 바로 가속 페달을 밟을 경우
- 전방 차량의 속도가 차량과 비슷하거나 더 빠를 경우

주의

어댑티브 크루즈 컨트롤 기능이 일시 정지되거나 비활성화되더라도 차량 속도가 급격하게 감속되지 않습니다. 제동하려면 브레이크 페달을 밟아야 합니다.

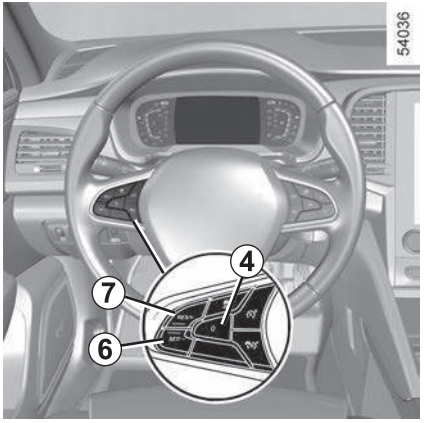

■ 어댑티브 크루즈 컨트롤 재작동

▶ 저장된 어댑티브 크루즈 컨트롤 속도를 사용할 경우

어댑티브 크루즈 컨트롤 속도가 저장되어 있고, 주행 조건 (교통량, 노면 상태, 기상 상태 등)이 적합한 경우 버튼 **7** (RES/+)을 누르면 저장된 속도에서 어댑티브 크루즈 컨트롤을 작동시킬 수 있습니다. 어댑티브 크루즈 컨트롤 속도가 녹색으로 점등하여 시스템이 작동함을 알려줍니다.

▶ 현재 속도를 사용할 경우

크루즈 컨트롤이 일시정지 상태일 때, 버튼 **6** (SET/−)을 누르면 저장된 속도에 관계없이 어댑티브 크루즈 컨트롤 기능이 다시 활성화됩니다. 현재 주행 속도가 새로운 어댑티브 크루즈 컨트롤 속도로 사용됩니다.

참고: 만약 이전에 저장되었던 속도가 현재 속도보다 높게 설정되었다면, 차량은 해당 속도에 도달하기 위해 더 빨리 가속할 수 있습니다.

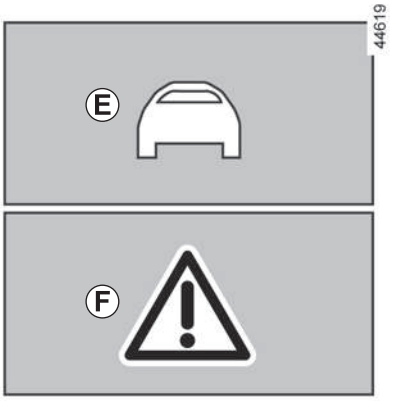

■ 비상 상황

더 천천히 주행 중인 차량의 뒤를 따르거나 앞 차량이 갑자기 차선을 변경하는 등의 비상 상황에서는 시스템이 작동하지 않을 수 있으며 경고음과 함께 경고등 **E** 또는 **F**가 계기판에 나타납니다.

- 경고등 **E:** 운전자의 주의를 필요로 하는 경우
- 경고등 **F:** 운전자의 즉각적인 주의가 필요한 경우 "브레이크페달을 즉시밟으십시오" 메시지와 함께 경고등 **F**가 빨간색으로 점등합니다.

상황에 맞게 대처하십시오.

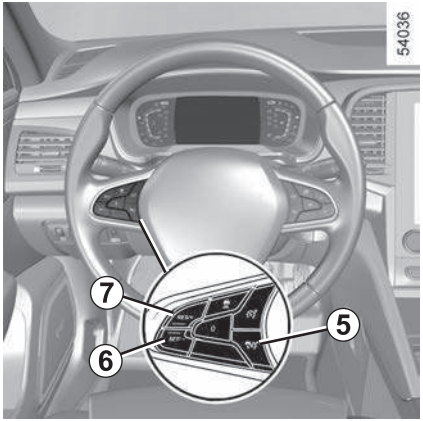

■ 어댑티브 크루즈 컨트롤 비활성화

어댑티브 크루즈 컨트롤 기능은 버튼 **5**를 누르면 비활성화됩니다.

계기판에서 경고등이 사라집니다.

■ 시스템 일시정지

레이더는 차량 전방의 차량을 감지할 수 있습니다. 레이더 영역이 가려지거나 신호가 방해를 받는 경우 시스템이 올바르게 작동하지 않을 수 있습니다.

이 경우 "전방 레이더 시야확보 불가" 메시지가 계기판에 표시되고 어댑티브 크루즈 컨트롤이 중단됩니다. 표시등이 사라져 기능이 비활성화되었음을 확인할 수 있습니다.

레이더 주변을 청결하게 유지하고 눈, 진흙, 잘못 장착된 번호판 또는 차량 전면에 장착된 액세서리로 인해 방해받지 않도록 하십시오.

다음과 같은 지역에서는 시스템의 작동이 방해받을 수 있습니다.

- 건조한 지대, 터널, 긴 교량 또는 차선이 없는 도로, 표지판이나 나무가 없는 경우
- 군사 또는 공항 구역

시스템이 작동하면 이러한 영역을 벗어나야 합니다.

모든 상황에서 엔진을 재시동한 후에도 메시지가 사라지지 않는 경우 지정 정비업소에 문의하십시오.

■ 작동 불량

시스템의 작동 오류가 감지되면 계기판에 "크루즈컨트롤을 점검해 주십시오" 메시지가 나타나고 시스템이 비활성화됩니다.

시스템 구성 요소 중 하나라도 작동 오류가 감지되면 어댑티브 크루즈 컨트롤 시스템이 중단됩니다.

이 경우 계기판에 경고등과 함께 다음 메시지 중 하나가 나타납니다.

- "전방 카메라 점검해 주십시오"
- "전방 레이더 점검해 주십시오"
- "카메라/레이더 점검해 주십시오"
- "차량을 점검해 주십시오"

지정 정비업소에서 점검을 받으십시오.

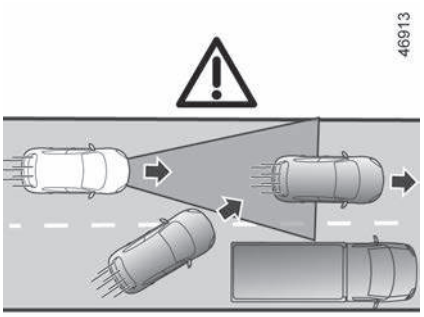

Ⓖ

■ 시스템 작동 제한

▶ 차량 감지

시스템은 차량과 같은 방향으로 움직이는 차량(자동차, 트럭, 오토바이)만 감지합니다. 동일한 차선으로 향하는 차량의 경우 (경우 **G**) 카메라 또는 레이더 감지 영역에 있을 때만 시스템에 감지됩니다.

이 경우 시스템이 갑자기 또는 늦게 작동될 수 있습니다.

매우 가까운 거리에서 인접 차선의 대형 차량이 동일한 차선으로 향하는 경우, 충돌 위험이 있을 수 있습니다. 운전자는 반드시 전방을 주시하고 차량을 제어할 준비를 하십시오.

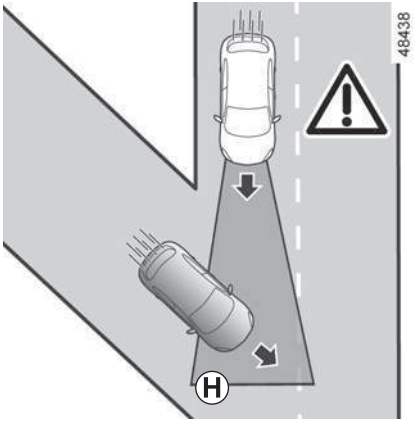

Ⓗ

다음과 같은 차량은 감지할 수 없습니다.

- 교차로에 도착하는 차량 (경우 **H**) 등
- 도로 반대편에서 주행 중이거나 운전자를 향해 후진하는 차량

어댑티브 크루즈 컨트롤은 고속도로 또는 양쪽 차선이 분리된 다중 차선 도로에서만 사용해야합니다.

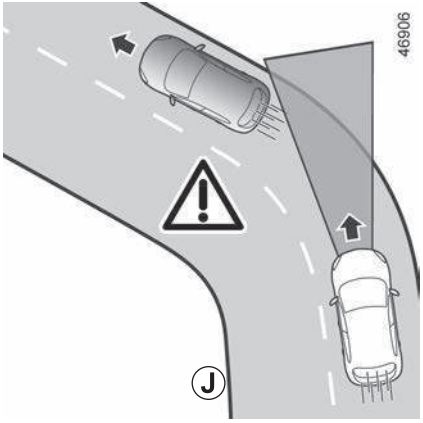

Ⓙ

▶ 코너링 중 차량 감지

- 코너 또는 굽은 도로에 진입할 때 레이더 또는 카메라가 일시적으로 앞 차량을 감지하지 못할 수 있습니다. (경우 **J**) **이 경우 시스템이 차량을 가속시킬 수 있습니다.**
- 굽은 도로에서 빠져 나올 때, 앞 차량 감지가 중단되거나 늦어질 수 있습니다. **이 경우 시스템이 갑자기 또는 늦게 작동될 수 있습니다.**

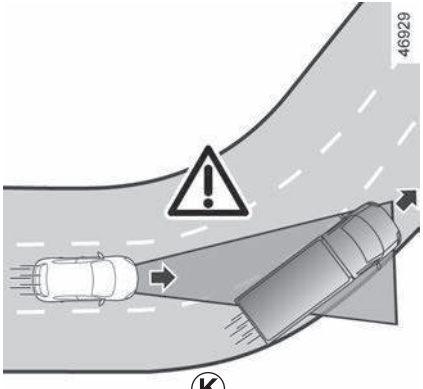

Ⓚ

▶ 인접 차선의 차량 감지

다음과 같은 경우 인접 차선에서 주행하는 차량을 감지할 수 있습니다.

- 굽은 도로로 들어갈 때(경우 **K**)
- 좁은 도로에서 주행 중일 때
- 인접 차선의 차속이 더 느리고 차선에 매우 가까이 위치해 있는 차량의 경우

시스템이 잘못 작동하여 차량을 감속하거나 제동시킬 수 있습니다.

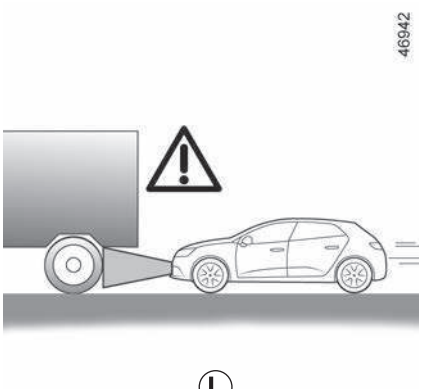

Ⓛ

▶ 노면 변화로 인해 보이지 않는 차량

오르막이나 내리막길을 주행 할 때 노면의 변화로 인해 차량이 보이지 않거나 카메라 및 레이더 감지 영역을 벗어난 경우 차량을 감지하지 못합니다.

▶ 카메라 및 레이더 감지 영역을 벗어난 곳에 있는 차량

감지된 차량이 카메라 및 레이더 감지 영역 밖에 있을 경우, 특히 다음과 같은 경우 시스템이 늦게 작동하거나 작동하지 않습니다.

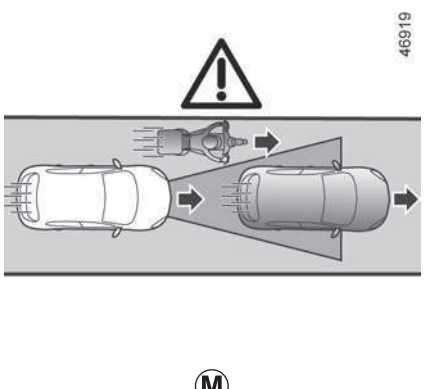

Ⓜ

- 차선을 초과하는 긴 물체를 운송하는 차량
- 차량의 실제 길이가 레이더 감지 영역을 벗어나는 대형 차량(건설 기계, 농기구 견인 차량 등) (경우 **L**)
- 차선 중앙에 위치하지 않은 차량
- 매우 가까이에 있는 폭이 좁은 차량(경우 **M**)

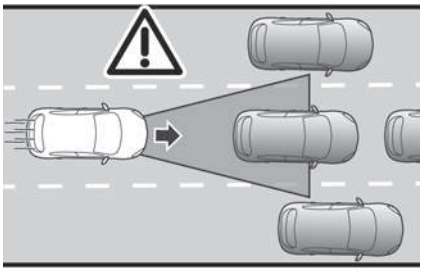

Ⓝ

▶ 정차해 있거나 느리게 이동하는 차량

차속이 약 50km/h 를 초과하고 다음과 같은 경우 시스템이 감지할 수 없습니다.

– 정차해 있는 차량(경우 **N**)

– 매우 느리게 이동하는 차량

차속이 약 50km/h 미만이고 다음과 같은 경우 **시스템이 작동하지 않거나 매우 늦게 작동할 수 있습니다.**

– 정차해 있는 차량(경우 **N**)

– 매우 느리게 이동하는 차량

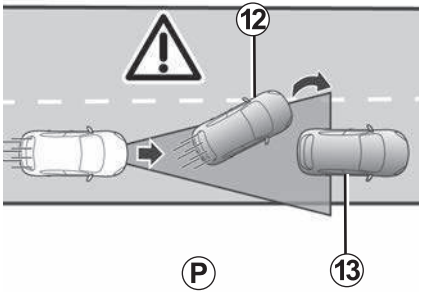

Ⓟ

– 앞 차량 **12**가 차선을 변경한 이후 나타나는 정차한 차량 **13** (경우 **P**)

– 차선을 변경한 뒤 차량 **14**가 정차 (경우 **Q**)

경고

정지해 있거나 매우 느리게 움직이는 차량에 접근할 때는 항상 차량을 제어할 준비를 하십시오(경우 **N**).

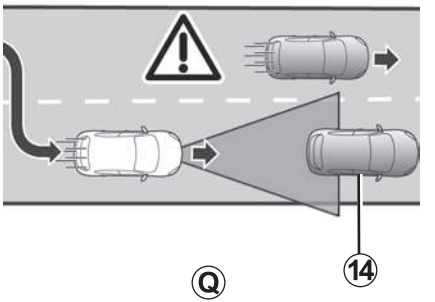

Ⓠ

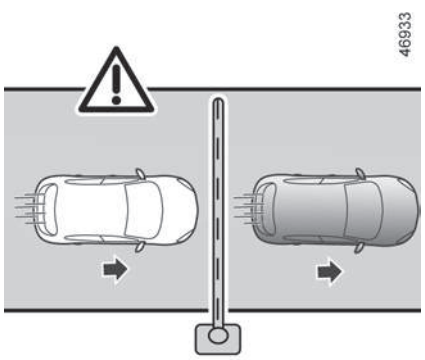

Ⓡ

▶ 고정된 장애물 및 작은 크기의 물체

다음과 같은 경우 시스템이 감지할 수 없으므로 **시스템이 작동하지 않습니다.**

- 보행자, 자전거, 스쿠터 등
- 동물
- 통행료 차단봉과 같이 고정된 장애물 (경우 **R**)

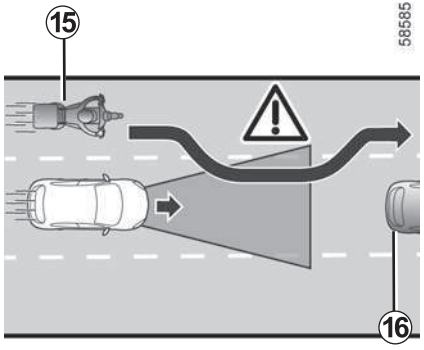

Ⓢ

▶ 고속으로 차선 진입하는 차량의 감지 S

고속 주행 차량 **15** (오토바이, 차량 등)가 앞 차량 **16** 사이로 잠시 추월하고 지나가는 경우 **시스템이 과도한 과속 또는 브레이크를 작동시킬 수 있습니다.**

주행 보조 시스템: 어댑티브 크루즈 컨트롤(정차 및 재출발) (13/14)

경고

이 시스템은 추가적인 주행 보조 기능입니다. 이 시스템은 운전자를 대신할 수 없으며 운전자는 항상 차량의 조작에 주의를 기울여야 합니다. 따라서, 운전자는 제한 속도와 차간 거리를 준수하여야 하고 항상 브레이크를 밟을 준비가 되어 있어야 합니다.

시스템은 어떠한 경우에도 장애물 탐지기 또는 충돌 방지 시스템이 되어서는 안됩니다.

어댑티브 크루즈 컨트롤은 고속도로 또는 양쪽 차선이 분리된 다중 차선 도로에서만 사용해야합니다.

시스템 점검/수리

- 차량이 충격을 받은 경우 레이더 및 카메라 설정이 변경되어 시스템에 영향을 주었을 수 있습니다. 점검 메시지가 계기판에 나타나거나 센서 고장이 의심되는 경우, 시스템을 비활성화시키고 지정 정비업소에 문의하십시오.
- 레이더 및 카메라 주변은 지정 정비 업소에서만 교체, 수리 또는 페인트 리터칭 할 수 있습니다.

기능 작동 해제

다음과 같은 경우 시스템을 비활성화해야 합니다.

- 바람이 부는 도로를 주행 중인 경우
- 차량이 견인 중인 경우(고장)
- 트레일러 등을 견인하고 있는 경우
- 터널 속 또는 금속 구조물 가까이를 주행 중인 경우
- 톨 게이트, 도로 공사 지역 또는 좁은 차선에 도착할 경우
- 매우 가파른 경사를 위아래로 주행 중인 경우
- 시야가 좋지 않을 때(강렬한 태양, 안개 등)
- 미끄러운 노면(비, 눈, 자갈 등)을 주행 중인 경우
- 기상 조건이 좋지 않을 때(비, 눈, 옆바람 등)
- 충돌 등에 의해 레이더 영역이 손상되었을 경우
- 카메라 영역(내부 또는 앞유리 영역)이 손상되었을 경우 및 앞유리에 금이 가거나 왜곡되었을 경우

시스템이 오작동되는 경우 시스템을 비활성화시키고 지정 정비업소에 문의하십시오.

경고

시스템 방해

다음과 같은 경우 시스템의 작동이 방해되거나 손상될 수 있습니다.

- 앞유리 또는 범퍼의 레이더 영역이 가려져 있을 때(먼지, 얼음, 눈, 결로, 번호판 등)
- 복잡한 환경(터널 등)
- 날씨가 좋지 않은 경우(눈, 폭우, 우박, 빙판 등)
- 시야가 좋지 않은 경우(야간, 안개 등)
- 눈이 부신 경우(눈부신 태양, 반대 방향으로 주행하는 차량의 조명 등)
- 도로가 좁거나, 구불구불하거나, 울퉁불퉁한 경우(급커브 길 등)
- 속도에 상당한 차이가 있는 저속 차량
- 차량에 적합하지 않은 매트 사용하는 경우: 운전석에는 차량에 잘 밀착되는 매트만을 사용하고 정기적으로 고정 상태를 확인하십시오. 여러 매트를 겹쳐 사용하지 마십시오. 페달이 움직이지 못할 위험이 있습니다.

시스템 오작동

카메라 또는 레이더 감지 영역에 나타날 수 있는 특정 물체나 차량이 잘못 감지되어 시스템이 오작동될 수 있습니다.

주행 보조 시스템: 차선 유지 보조 (1/13)

■ 시스템 소개

차선 유지 보조 시스템은 카메라의 정보를 기반으로 스티어링 휠을 조정하여 차량이 차선 중앙으로 오도록 보조해줍니다.

이 기능은 어댑티브 크루즈 컨트롤이 작동하는 동안에만 사용할 수 있습니다.

조건이 허용되는 경우 시스템은 다음의 경우 작동 가능합니다.

- 전방에 차량이 있는 경우, 운전 차량이 차속 0~160 km/h으로 주행 중일 때
- 전방에 차량이 없는 경우, 운전 차량이 차속 60~160 km/h으로 주행 중일 때
- 양쪽 차선을 모두 인식하고 급격한 조향이 없을 경우

차선 유지 보조 시스템은 편의 기능입니다. 이 기능은  기호로 표시됩니다.

참고: 커브길인 경우, 차속에 따라서 시스템의 기능이 제한되므로 운전자가 즉시 스티어링 휠 조작을 해야 할 수 있습니다.

■ 특징

차량 사양에 따라서 본 시스템(어댑티브 크루즈 컨트롤 포함)은 다른 주행 보조 시스템과 함께 사용될 수 없습니다.

- 스피드 리미터 기능을 사용하면 본 시스템은 비활성화됩니다.
- 주차 보조 시스템이 활성화되면 본 시스템을 활성화시킬 수 없습니다.
- 차선 이탈 경보 또는 차선 이탈방지 보조 기능이 작동할 때 차선 유지 보조 시스템을 활성화하면 이들 기능은 일시 중지됩니다. 차선 유지 보조 기능을 비활성화해야 다시 작동합니다.

경고

이 시스템은 추가적인 주행 보조 장치이며 운전자를 대체할 수 없습니다.

운전자는 제한 속도를 준수하여야 하고 운전에 주의를 기울여야 할 책임이 있습니다. 따라서 어떠한 경우에도 이 기능에 의존한 채 운전하지 않도록 하십시오. 운전자는 항상 브레이크를 밟을 준비가 되어 있어야 합니다.

운전자는 주변 환경과 교통 상황에 따라 항상 속도를 조정해야 합니다.

이 시스템은 어댑티브 크루즈 컨트롤 기능 작동 중 사용 가능하며,고속도로 또는 양쪽 차선이 분리된 다중 차선 도로에서만 사용해야합니다.

이 시스템은 교통 체증 지역, 울퉁불퉁하거나 미끄러운 도로(살얼음, 비포장도로, 자갈 노면 등) 및 악천후 조건(안개, 비, 측면 바람 등)에서는 사용하지 마십시오.

사고의 위험이 있습니다.

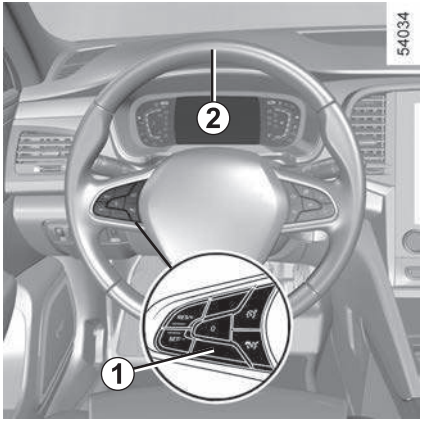

■ 차선 유지 보조 시스템 (LCA: Lane Centering Assist system)

(차량 사양에 따라서)

▶ 시스템 활성화

어댑티브 크루즈 컨트롤이 활성화되면, 버튼 **1**을 눌러 차선 유지 보조 기능을 활성화할 수 있습니다. 계기판에 "차로중앙유지보조 시스템작동" 메시지가 나타나고  표시 및 표시등 **3**이 점등하여 시스템이 활성화되었음을 알 수 있습니다.

참고: 차선 유지 보조 시스템을 사용할 때 운전자는 반드시 스티어링 휠 위에서 손을 떼지 말아야 합니다.  표시가 나타나 시스템이 활성화되었음을 알 수 있습니다.



계기판에 표시등 **3**이 녹색으로 점등하고 차선 표시등 **4**가 나타나 시스템이 활성화되었음을 알 수 있고 차량이 차선 중앙에 오도록 안내해 줍니다.

참고: 어댑티브 크루즈 컨트롤(➥ 2.70)이 활성화되지 않았을 때 버튼 **1**을 누르면 "어댑티브크루즈 컨트롤실행요망" 메시지가 계기판에 나타납니다.

■ 스티어링 휠 2

차선 유지 보조 시스템은 차량의 조향을 항상 자동으로 제어하지 않습니다. 조향을 보조하는 시스템으로 주행 중 운전자는 항상 손으로 스티어링 휠을 잡고 주행 하셔야 합니다. 스티어링 휠에 많은 힘이 가해지면 차선 유지 보조 기능이 대기 상태가 되어 운전자가 차량을 다시 제어할 수 있습니다.

커브길 등의 특정 조건에서 스티어링 휠이 진동하여 운전자에게 경고할 수 있습니다.

경고

도로 조건 및 주위 환경에 따라 시스템이 해제 또는 작동을 하지 않거나 불필요 하게 작동할 수 있으니 어떠한 경우라도 대비하기 위해서 발을 페달 근처에 놓고 손을 스티어링 휠 위에 놓으십시오.

경고

스티어링 휠에 물체를 붙일 경우 경고가 정상적으로 작동하지 않을 수 있습니다.

■ 차선 유지 보조 대기

차선 유지 보조 시스템은 아래의 경우 자동으로 대기 상태가 됩니다.

- 어댑티브 크루즈 컨트롤이 대기 상태일 경우
- 시스템이 차선을 감지하지 못하거나 또는 한 차선만 감지하는 경우
- 차선이 너무 좁거나 또는 너무 넓은 경우
- 길이 급커브일 경우
- 차속이 약 160km/h 이상인 경우
- 전방 차량 없이 차속이 약 60km/h 이하인 경우
- 차량이 차선을 침범한 경우
- 시스템이 일시적으로 방해받은 경우(예: 카메라가 먼지, 진흙, 눈, 물방울 등으로 가려진 경우)

운전자가 다음 행동을 한 경우에도 시스템이 정지됩니다.

- 인디케이터(방향 지시 레버)를 활성화시킨 경우
- 스티어링 휠을 조작하여 차선을 변경할 경우

시스템이 중지되면 계기판에 표시등 **3**과 차선 표시등 **4**가 회색으로 표시됩니다. 조건들이 만족되면 시스템은 다시 차량을 차선 중앙으로 안내합니다.

언제든 스티어링 휠을 조작하여 주행로를 변경시킬 수 있습니다.



■ "핸들을 잡으십시오" 경고

차선 유지 보조 시스템이 스티어링 휠 위의 손을 감지하지 못하면 여러 단계의 경고가 작동합니다.

- 약 15초 후, 계기판 **5**에 "핸들을 잡으십시오" 메시지가 노란색으로 표시됩니다.
- 약 30초 후, 계기판 **5**에 "핸들을 잡으십시오" 메시지가 나타나고 경고등 **6**이 붉은색으로 표시됩니다. 경고음이 음량을 점차 높여 작동합니다.
- 약 45초 후, 계기판 **5**에 경고등 **6**은 꺼지고 "차로중앙유지보조 시스템 해제" 메시지가 붉은색으로 표시됩니다. 시스템이 비활성화됩니다.



참고: 차선 유지 보조 시스템은 아래의 경우 스티어링 휠 위의 손을 감지하지못해 경고음이 작동할 수 있습니다.

- 차량이 매우 긴 직선로를 주행하고 스티어링 휠 위에 손이 움직이지 않은 경우
- 운전자가 스티어링 휠을 매우 약하게 잡은 경우
- 기타

스티어링 휠 위에 손을 감지하지 못해 차선 유지 보조 시스템이 비활성화되더라도 어댑티브 크루즈 컨트롤은 작동됩니다.

처음 두 단계의 경고에서 스티어링 휠 위의 손을 다시 감지하면 시스템은 경고를 중단합니다. 시스템이 차량을 다시 차선 중앙으로 안내합니다.



■ 길이 급커브인 경우

길이 급커브인 경우, 차속에 따라서 시스템의 기능이 제한되어 보조 대기 상태로 전환될 수 있으나, 운전자가 즉시 스티어링 휠 조작을 하면 시스템이 차량을 차로 중앙으로 계속 안내할 수 있습니다.



운전자가 개입하지 않으면 시스템은 스티어링 휠에 진동을 울려 차량이 차선을 침범할 예정임을 경고합니다. 즉시 스티어링 휠을 조작하십시오.

표시등 **3**과 차선 표시등 **4**가 계기판에 붉은색으로 나타납니다.

차량이 차선을 완전히 넘어 차선 밖에서 주행하면 시스템은 대기 상태가 됩니다. 계기판에 표시등 **3**과 차선 표시등 **4**가 회색으로 나타나 이를 알려줍니다.

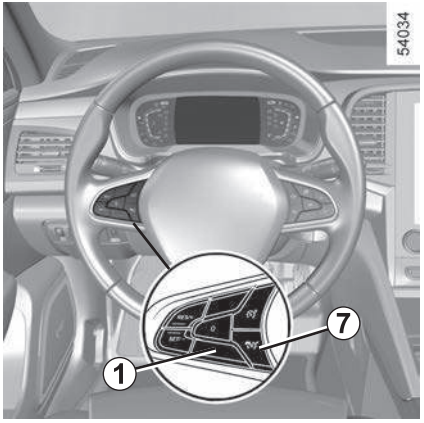

■ 시스템 비활성화

차선 유지 보조 시스템은 다음의 경우에 비활성화됩니다.

– 버튼 **1**을 누른 경우 "차로중앙유지보조 시스템 해제" 메시지가 계기판에 나타나고 시스템이 비활성화됩니다.

  참고: 버튼 **1**을 한 번 누르면 차선 유지 보조 시스템은 비활성화되지만 어댑티브 크루즈 컨트롤은 작동합니다.

– 어댑티브 크루즈 컨트롤 시스템이 비활성화된 경우

  참고: 버튼 **7**을 누르면 어댑티브 크루즈 컨트롤과 차선 유지 보조 시스템 모두 비활성화됩니다.

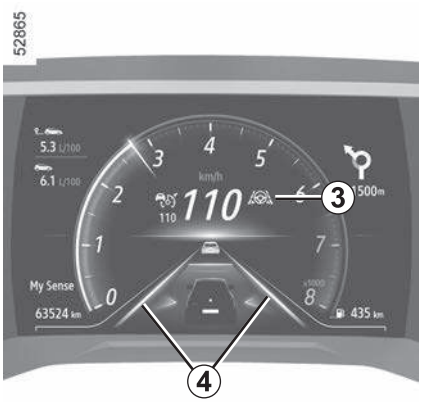

– 약 45초 이상 시스템이 스티어링 휠 위의 손을 감지하지 못한 경우

표시등 **3**과 차선 표시등 **4**가 계기판에서 사라집니다.

■ 작동 불량

▶ 일시적 기능 중지

레이더는 전방 차량을 감지할 수 있지만 레이더 감지 영역이 가려지거나 신호 전달이 중단되면 시스템이 올바르게 작동하지 않습니다.

레이더 감지 영역이 가려지거나 레이더 신호가 방해를 받으면 계기판에 "Front radar no visible" 메시지가 표시되고 어댑티브 크루즈 컨트롤 기능이 중단됩니다. 기능이 자동으로 비활성화되었음을 알리기 위해 녹색 표시등 이 소등됩니다.

레이더 영역이 먼지, 진흙, 눈, 잘못 장착된 번호판 등으로 가려져 있거나, 차량 전방에 액세서리 등을 장착하여 영향을 받거나, 개조(도장 작업 포함)되어 있지 않은지 확인하십시오.

다음과 같은 특정 지역의 조건은 시스템을 방해할 수 있습니다.

- 건조한 지역, 터널, 긴 다리 또는 차선이 표시되지 않은 도로, 주변에 표지판이나 나무가 없고 사용량이 많지 않은 도로
- 군사 지역 또는 항공 구역

기능이 작동하려면 이러한 지역을 이탈해야 합니다. 이러한 경우 엔진을 재시동한 후에도 메시지가 사라지지 않으면 지정 정비업소에 문의하십시오.

▶ 작동 불량

차선 유지 보조 시스템에 작동 불량이 감지되면 계기판에 "차로중앙유지보조 시스템 점검요망" 메시지가 표시되고 기능이 비활성화됩니다. 다만 어댑티브 크루즈 컨트롤 기능은 계속 작동 중일 수 있습니다. 지정 정비업소에 문의하십시오.

어댑티브 크루즈 컨트롤 시스템의 작동 불량이 감지되면 계기판에 "크루즈컨트롤을 점검해 주십시오" 메시지가 나타나고 어댑티브 크루즈 컨트롤 및 차선 유지 보조 시스템이 모두 작동 정지됩니다.

지정 정비업소에 문의하십시오.

본 시스템(어댑티브 크루즈 컨트롤 포함)의 구성 요소 중 하나라도 작동 불량이 감지되면 계기판에 경고등과 함께 다음 메시지 중 하나가 나타납니다.

- "전방 카메라 점검해 주십시오"
- "전방 레이더 점검해 주십시오"
- "카메라/레이더 점검해 주십시오"
- "차량을 점검해 주십시오"

어댑티브 크루즈 컨트롤 및 차선 유지 보조 시스템이 모두 작동 정지됩니다.

지정 정비업소에서 점검을 받으십시오.

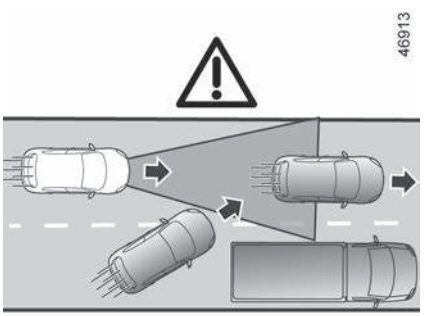

Ⓐ

■ 시스템 작동 제한

▶ 차량 감지

시스템은 차량과 같은 방향으로 움직이는 차량(자동차, 트럭, 오토바이)만 감지합니다. 동일한 차선으로 향하는 차량의 경우 (경우 **A**) 카메라 또는 레이더 감지 영역에 있을 때만 시스템에 감지됩니다.

이 경우 시스템이 갑자기 또는 늦게 작동될 수 있습니다.

매우 가까운 거리에서 인접 차선의 대형 차량이 동일한 차선으로 향하는 경우, 충돌 위험이 있을 수 있습니다. 운전자는 반드시 전방을 주시하고 차량을 제어할 준비를 하십시오.

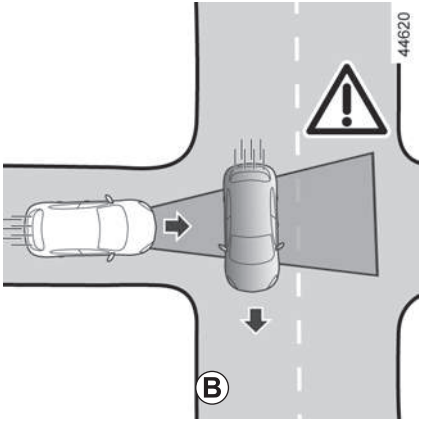

Ⓑ

다음과 같은 차량은 감지할 수 없습니다.

- 로터리에 도착했거나 교차로를 횡단하는 차량 (경우 **B**)
- 도로 반대편에서 주행 중이거나 운전자를 향해 후진하는 차량

차선 유지 보조 시스템은 고속도로 또는 양쪽 차선이 분리된 다중 차선 도로에서만 사용해야합니다.

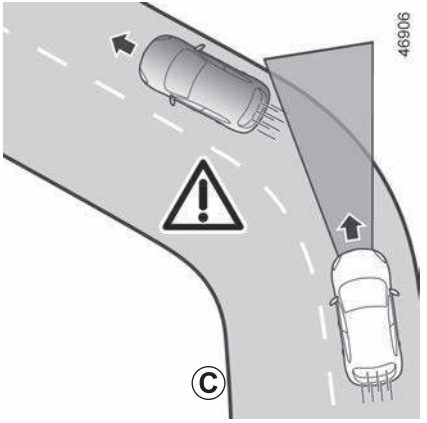

Ⓒ

▶ 코너링 중 차량 감지

- 코너 또는 굽은 도로에 진입할 때 레이더 또는 카메라가 일시적으로 앞 차량을 감지하지 못할 수 있습니다. (경우 **C**) **이 경우 시스템이 차량을 가속시킬 수 있습니다.**
- 굽은 도로에서 빠져 나올 때, 앞 차량 감지가 중단되거나 늦어질 수 있습니다. **이 경우 시스템이 갑자기 또는 늦게 작동될 수 있습니다.**

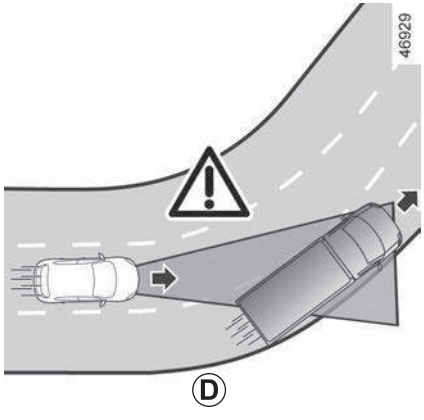

Ⓓ

▶ 인접 차선의 차량 감지

다음과 같은 경우 인접 차선에서 주행하는 차량을 감지할 수 있습니다.

- 굽은 도로로 들어갈 때(경우 **D**)
- 좁은 도로에서 주행 중일 때
- 인접 차선의 차속이 더 느리고 차선에 매우 가까이 위치해 있는 차량의 경우

시스템이 잘못 작동하여 차량을 감속하거나 제동시킬 수 있습니다.

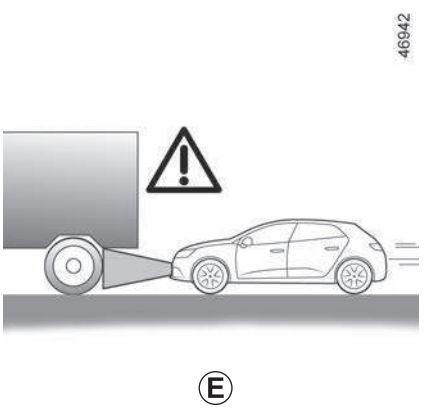

Ⓔ

▶ 노면 변화로 인해 보이지 않는 차량

오르막이나 내리막 길을 주행할 때 노면의 변화로 인해 차량이 보이지 않거나 카메라 및 레이더 감지 영역을 벗어난 경우 차량을 감지하지 못합니다.

▶ 카메라 및 레이더 감지 영역을 벗어난 곳에 있는 차량

감지된 차량이 카메라 및 레이더 감지 영역 밖에 있을 경우, 특히 다음과 같은 경우 시스템이 늦게 작동하거나 작동하지 않습니다.

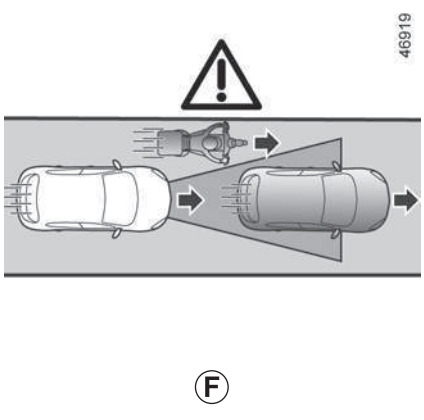

Ⓕ

- 차선을 초과하는 긴 물체를 운송하는 차량
- 차량의 실제 길이가 레이더 감지 영역을 벗어나는 대형 차량(건설 기계, 농기구 견인 차량 등) (경우 **E**)
- 차선 중앙에 위치하지 않은 차량
- 매우 가까이에 있는 폭이 좁은 차량(경우 **F**)

46931

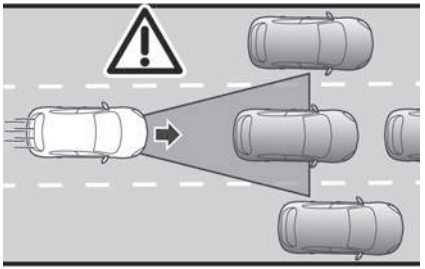

Ⓖ

▶ 정차해 있거나 느리게 이동하는 차량

차속이 약 50km/h 를 초과하고 다음과 같은 경우 시스템이 감지할 수 없습니다.

– 정차해 있는 차량(경우 **G**)

– 매우 느리게 이동하는 차량

차속이 약 50km/h 미만이고 다음과 같은 경우 **시스템이 작동하지 않거나 매우 늦게 작동할 수 있습니다.**

– 정차해 있는 차량(경우 **G**)

– 매우 느리게 이동하는 차량

46932

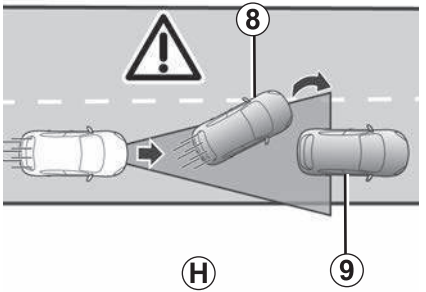

Ⓗ

– 앞 차량 **8**이 차선을 변경한 이후 나타나는 정차한 차량 **9** (경우 **H**)

– 차선을 변경한 뒤 차량 **10**이 정차 (경우 **J**)

정지해 있거나 매우 느리게 움직이는 차량에 접근할 때는 항상 차량을 제어할 준비를 하십시오(경우 **N**).

57120

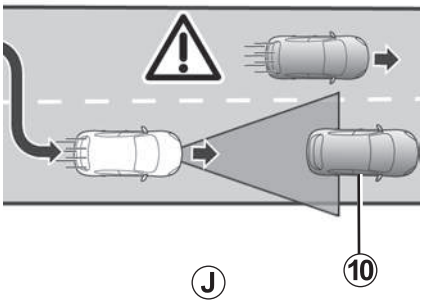

Ⓙ

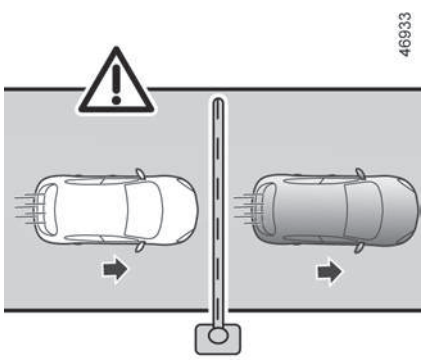

Ⓚ

▶ 고정된 장애물 및 작은 크기의 물체

다음과 같은 경우 시스템이 감지할 수 없으므로 **시스템이 작동하지 않습니다.**

- 보행자, 자전거, 스쿠터 등
- 동물
- 통행료 차단봉과 같이 고정된 장애물 (경우 **K**)

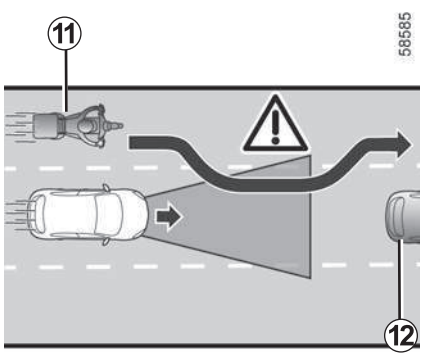

Ⓛ

▶ 고속으로 차선 진입하는 차량의 감지 L

고속 주행 차량 **11**(오토바이, 차량 등)이 앞 차량 **12** 사이로 잠시 추월하고 지나가는 경우 **시스템이 과도한 과속 또는 브레이크를 작동시킬 수 있습니다.**

주행 보조 시스템: 차선 유지 보조 (11/13)

경고

본 시스템은 추가적인 주행 보조 장치이며 차량 조작의 책임은 운전자에게 있습니다. 이 시스템은 어떠한 경우에도 운전자를 대신할 수 없으며 운전자는 제한 속도와 차간 거리를 준수해야 합니다. 운전자는 항상 스티어링 휠을 조작하고 브레이크를 밟을 준비가 되어 있어야 합니다.

운전자는 시스템의 지시 사항과 관계없이 항상 주변과 주행 조건에 따라 차량 궤적 및 속도를 조정해야 합니다.

차선을 구분하는 선을 제외하고 신호등, 표시판, 횡단 보도 등의 교통 표시는 시스템에서 인식되지 않으며 이로 인해 시스템이 경고하거나 표시하지 않습니다.

본 시스템은 어댑티브 크루즈 컨트롤 기능 사용 중에만 차선 유지 보조 기능으로 사용합니다. 시스템은 어떠한 상황에서도 장애물 탐지기 또는 충돌 방지 시스템으로 사용되어서는 안됩니다.

본 시스템은 고속도로 또는 다중 차선 도로에서만 사용해야 합니다.

시스템 점검/수리

- 차량이 충격을 받은 경우 레이더 및 카메라 설정이 변경되어 시스템에 영향을 주었을 수 있습니다. 시스템을 비활성화시키고 지정 정비업소에 문의하십시오.
- 레이더 및 카메라 주변은 지정 정비 업소에서만 교체, 수리, 앞유리 작업 또는 도장 작업을 할 수 있습니다.

지정 정비업소만 이 시스템을 수리할 수 있습니다.

주행 보조 시스템: 차선 유지 보조 (12/13)

경고

시스템 비활성화

다음과 같은 경우 시스템을 비활성화해야 합니다.

- 바람이 많이 불 때
- 견인될 때
- 스페어 타이어를 장착했을 때
- 트레일러나 캐러밴 등을 견인할 때
- 터널 내에서 주행 중이거나 주변에 금속 구조물이 있을 때
- 톨게이트 주변, 도로 공사 지역 주변 또는 차선이 좁은 도로
- 매우 가파른 경사길을 주행할 때
- 햇빛이 강하거나 안개가 끼는 등 가시성이 좋지 않은 경우
- 비, 눈, 바람 등 기상 조건이 좋지 않은 경우
- 미끄러운 노면 (비, 눈, 자갈 등)에서 주행 중인 경우
- 카메라 영역이 손상된 경우 (앞유리 내부 또는 외부 표면 모두)
- 앞유리가 깨지거나 찌그러진 경우
- 레이더 영역이 충격 등으로 손상된 경우

시스템이 비정상적으로 작동하는 경우 시스템을 비활성화시키고 지정 정비업소에 문의하십시오.

경고

시스템에 장애가 발생한 경우

다음과 같은 경우 시스템 작동이 방해되거나 기능이 제한될 수 있습니다.

- 앞유리 또는 레이더 영역이 먼지, 눈, 얼음 등으로 가려진 경우. 앞유리, 와이퍼 블레이드 및 앞 범퍼의 청결 상태를 자주 점검하십시오.
- 터널 등의 복잡한 환경
- 눈, 폭우, 우박, 블랙 아이스 등으로 날씨가 좋지 않은 경우
- 야간이나 안개 등 시야가 좋지 않은 경우
- 전방 차량과 주변 지역 간 대비가 좋지 않은 경우 (예: 눈이 내린 지역의 흰색 차량 등)
- 주변이 매우 눈부신 경우 (햇빛이 매우 강하거나 반대 차선에서 오는 차량의 램프 등)
- 좁고 구불구불한 도로 (급커브 등)
- 시스템에 의해 차선으로 감지된 커브 선
- 차선의 폭이 좁아지거나 넓어진 경우
- 마모되거나 대비가 부족한 도로 표시 또는 폭이 매우 넓어진 공간(부분적으로 선이 지워진 경우 등)
- 도로 공사 지역, 인접한 고속도로에 연결되는 미끄러운 도로,
- 속도 차이가 크게 나는 저속 차량
- 차량에 맞지 않는 매트를 사용한 경우: 차량에 장착되어있는 적합한 매트만 사용하십시오. 매트 위에 다른 매트를 올리지 마십시오. **페달이 끼일 위험이 있으며 시스템이 잘못 작동할 위험이 있습니다. 원하지 않는 제동 또는 가속, 원하지 않거나 부정확한 차량 궤적 조정 작동의 위험이 있습니다.**

예상할 수 없는 많은 상황이 시스템 작동에 영향을 줄 수 있습니다. 카메라나 레이더 감지 구역에 나타날 수 있는 특정 물체나 차량은 시스템에 의해 잘못 해석되어 부적절한 가속 또는 제동을 유발할 수 있습니다.

운전 중 발생할 수 있는 갑작스러운 사건에 항상 주의를 기울여야 합니다. 언제든 발을 페달 근처에 두고 스티어링 휠에 손을 올려 차량을 제어할 수 있도록 하십시오.

주행 보조 시스템: 운전 피로도 경보

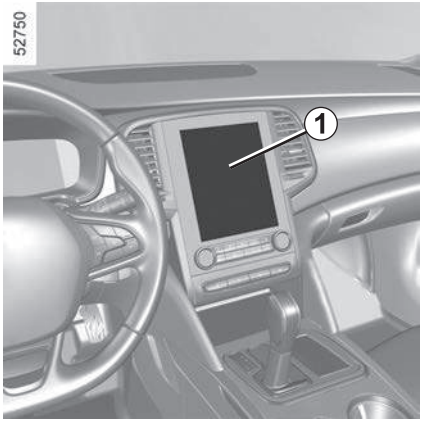

운전 피로도 경보 시스템은 고속도로와 같은 단조로운 도로상에서 사용하면 유용한 기능입니다.

이 시스템은 운전자의 운행 중 조작 및 다음과 같은 상황을 분석하여 운전자의 피로도에 대해 경보해줍니다.

- 스티어링 조작 패턴
- 운전자의 차량 기능 조작 (방향 지시등, 앞유리 및 뒷유리 워셔 등)
- 정차하지 않고 주행한 시간
- 기타

■ 시스템 활성화 및 비활성화

멀티미디어 스크린 **1**의 홈 화면에서 [메뉴]–[설정]–[주행 보조 시스템]–[운전 피로도]를 차례로 선택한 뒤 [ON] 또는 [OFF]를 선택하십시오.

경고

이 기능은 운전자의 피로도를 경보해주는 추가적인 주행 보조 장치이며 운전자를 대신할 수 없습니다.

따라서 어떠한 경우에도 운전자의 주의 및 책임이 가장 중요합니다. 운전자는 운전 중 시스템에 의존한 채 운전하지 않도록 하십시오.

경고

해당 시스템 작동 여부와 상관없이 운전자가 피로하다고 판단될 경우 반드시 휴식을 취하십시오.

운전 피로도 경보 시스템은 엔진 시동이 켜지면 마지막 시동이 꺼지기 전 상태(작동 또는 정지)가 됩니다.

예를 들어 시동을 끄기 전 시스템이 정지되어 있었다면 다음 시동 시 시스템은 정지 상태가 됩니다.

■ 시스템의 활성화 조건 및 작동

다음 조건을 모두 만족하는 경우 기능이 작동합니다.

- **차속이 약 60 km/h 이상인 경우**
- **마지막 경보가 사라지고 약 15분이 경과한 경우**

운전자가 스티어링 휠을 잡고 있을 때, 시스템이 운전자 피로도의 위험에 관련된 반복적인 징후를 감지하면 시스템이 경보해줍니다.

징후가 감지되면 경고음과 함께 계기판에 "운전 피로도 경고 잠시 휴식 요망" 메시지가 나타납니다.

휴식을 위해 가능한 빨리 차량을 정차하십시오.

참고:

경우에 따라 운행 중 특정 조작은 시스템이 피로도 징후로 감지할 수 있습니다. (스포티한 운전, 운행 중 부적절한 조작 등) 또는 악조건인 도로에서의 주행.

■ 작동 불량

시스템이 작동 불량을 감지하면 계기판에 "운전 피로도를 점검해주십시오" 메시지가 나타납니다. 지정 정비업소에 문의하십시오.

주차 보조 시스템 (1/4)

■ 작동 원리

앞 또는 뒤 범퍼에 장착된 주차 보조 센서가 차량과 장애물 사이의 거리를 측정합니다.

이 측정 거리가 짧을수록 경보음이 빨라지고 차량이 전방, 후방 또는 측방의 장애물과 약 20cm에서 30cm 이내로 접근할 경우 경보음이 계속해서 울리게 됩니다.

차량이 약 10km/h 이하의 속도로 주행 중인 경우에만 주차 보조 시스템이 작동하게 됩니다.

주의

이 시스템은 주차를 위한 보조적인 시스템이므로 그 고장에 따른 차량의 사고, 손상 등은 보증하지 않습니다. 아울러 본 설명서의 가이드라인들에 부합하지 않은 방법으로 시스템을 작동함으로 인하여 발생한 사고 및 손상 등을 보증하지 않습니다.



50007

참고: 센서 **1**이 먼지, 진흙, 눈, 기타 이물질 등에 의해 가려지지 않았는지 확인하십시오.

경고

이 기능은 주차 시 경보음 신호를 통해 차량과 장애물 사이의 거리를 알려주는 추가적인 보조 장치입니다.

어떠한 경우에도 운전자의 주의 및 책임이 매우 중요합니다.

운전자는 주차 보조 시스템이 장착되어 있는 차량이라 하더라도 항상 전/후방의 장애물을 직접 확인하고 주행 시 갑작스러운 상황에 대처하기 위해 항상 주의를 기울여야 합니다. 운전 시 차량의 이동 방향에 어린이, 동물, 유모차 또는 자전거 등과 같은 움직이는 장애물 또는 돌, 기둥과 같은 작고 좁은 고정된 장애물이 없는지 항상 주의를 기울여야 합니다.

센서와 센서 사이의 중앙 부분, 낮거나 얇은 장애물 등은 감지할 수 없으므로 반드시 직접 확인하십시오.

센서가 감지 가능한 범위 및 물체는 한정되어 있으므로 장애물을 감지할 수 없는 경우가 많습니다.

주차 보조 시스템은 주위 환경 또는 여러 조건에 의해 기능이 작동되지 않을 수 있으므로 이 시스템만 믿고 운전하면 사고가 발생할 수 있습니다.

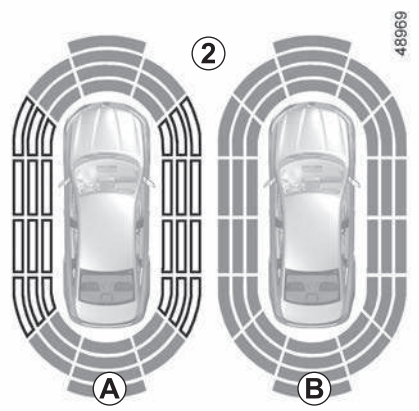

디스플레이 **2**로 차량의 주변이 표시되고 경보음이 울립니다.

측방에 물체가 감지되려면 몇 미터 가량 차량이 움직여야 합니다.

디스플레이 **2**에서 차량의 모든 주변이 회색으로 나타나면 전 지역이 감지되고 있는 것입니다.

– **A**: 차량 주변을 확인 중임을 나타냅니다.

– **B**: 차량 주변의 확인이 완료되었습니다.

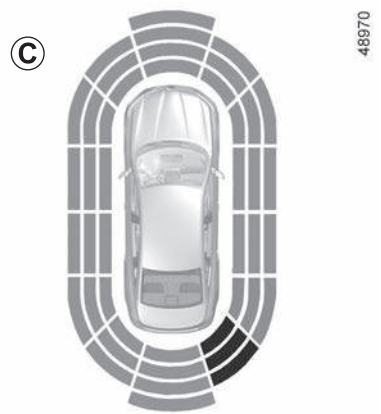

■ 작동

차량의 전방, 후방 또는 측방 주변의 대부분의 물체가 감지됩니다.

장애물과의 거리가 가까워질수록 경보음이 빨라지고 차량이 측방의 장애물과 약 20cm, 전방, 후방의 장애물과 약 30cm 이내로 접근할 경우 경고음이 계속해서 울리게 됩니다. 디스플레이 **C**에서 거리에 따라 녹색, 주황색 그리고 적색으로 표시됩니다.

차량이 약 10km/h 이하로 주행 중일 경우 오토바이, 화물차, 공사 소음 등의 주변 잡음으로 인해 주차 경보음이 작동할 수 있습니다.

경고

차량 후진 시 차량 하부와 장애물과의 충돌(인도와 차도 사이의 연석 등)은 차량에 손상을 입힐 수 있습니다(리어 서스펜션의 변형 등).

만약 충돌이 있었다면, 주행 중 사고 예방을 위해 지정 정비업소에서 차량점검을 받으십시오.

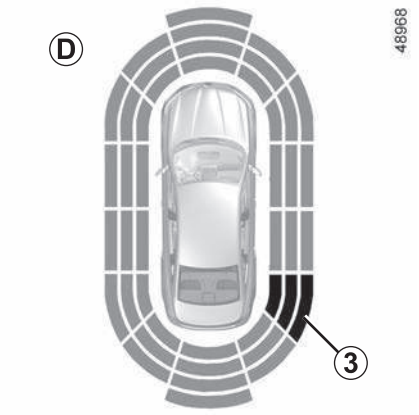

■ 측방의 장애물 감지

시스템은 차량의 주행 방향에 따라 이동 경로를 예상하고 운전자에게 차량의 측방에 장애물 **3**이 있어 부딪힐 위험이 있음을 알려줍니다.

측방에 장애물이 감지된 경우,

- 장애물이 가까워질수록 경보음이 빨라지고 매우 근접하면 경보음이 지속해서 울립니다. 디스플레이 **D**에 녹색, 주황색과 적색으로 변경되며 나타납니다.
- 충돌의 위험이 없다면 장애물과의 거리가 가까워져도 경보음이 울리지 않습니다. 디스플레이 **D**에 녹색, 주황색과 적색으로 변경되며 나타납니다.

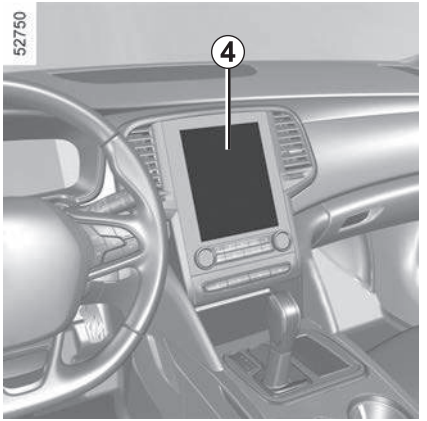

■ 주의

시스템이 작동 중 이동 경로가 변경되면 장애물과의 충돌 위험에 대한 경보가 늦어질 수 있습니다.

■ 시스템 활성화 및 비활성화

▶ 멀티미디어 스크린이 장착된 차량의 경우

멀티미디어 스크린 **4**의 홈 화면에서 [메뉴]–[설정]–[주차 보조 시스템]을 차례로 누르십시오.

시스템 활성화 및 비활성화

전방, 측방 주차 보조 시스템은 활성화 및 비활성화할 수 있으나 후방 주차 보조 시스템은 비활성화되지 않습니다.

장애물 근접 경보음 볼륨

+ 또는 –를 눌러 장애물 근접 경보음의 볼륨을 조정할 수 있으나 경보음을 완전히 끌 수는 없습니다.

▶ 멀티미디어 스크린이 장착되지 않은 차량의 경우

주차 보조 시스템은 비활성화할 수 없습니다.

주차 보조 시스템 (4/4)

■ 주차 보조 시스템의 자동 작동 정지

다음의 경우 시스템이 자동으로 정지됩니다.

- 차속이 약 10km/h 이상일 때
- 변속 레버의 위치가 **N** 또는 **P**일 경우

■ 작동 불량

시스템이 작동 불량을 감지하면 변속 레버가 **R**일때 약 3초 동안 경보음이 울리며 "주차 센서 점검 요망" 메시지가 계기판에 표시됩니다. 지정 정비업소에 문의하십시오.

다음의 경우 주차 보조 시스템이 정상 작동 하지 않을 수 있습니다.

- 센서가 먼지, 진흙, 눈, 기타 이물질 등에 의해 가려질 경우
  부드러운 천 등으로 닦아 주십시오.
- 센서가 결빙됐을 경우

다음의 경우 주차 보조 시스템이 오작동할 수 있습니다.

- 요철길, 자갈길, 언덕길, 풀숲에서 주행할 경우
- 폭우나 물보라가 치는 경우
- 다른 차량의 주차 보조 시스템에 영향을 받을 경우
- 센서 표면 위로 물이 흐를 경우
- 번호판 가드를 지정된 위치 외 다른 곳에 설치한 경우

다음과 같은 물체의 경우 주차 보조 시스템이 감지하지 못할 수 있습니다.

- 뾰족한 물체나 로프와 같이 가는 물체
- 면이나 스폰지, 눈 등과 같이 음파를 흡수하기 쉬운 물체

특정 장애물(오토바이, 자전거, 화물차, 눈, 무선 송신기, 경음기 등)에 의해 경보음이 울리거나 오작동할 수 있습니다.

후방 카메라 (1/2)

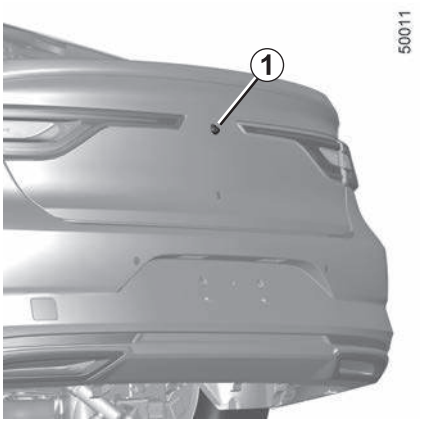

■ 후방 카메라 1

(차량 사양에 따라서)

변속 레버를 **R**에 놓고 후진을 할 경우 카메라 **1**을 통해 차량 후방이 하나 또는 두 개의 주차 안내선과 함께 멀티미디어 스크린 **2**에 보여집니다.

화면에 나타나는 주차 안내선을 참고하여 주차할 수 있습니다. 빨간색 구역으로 들어갔을 경우 차량 후방을 확인하면서 즉시 멈추십시오.

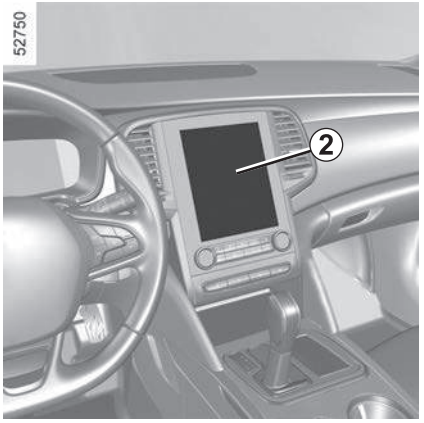

▶ 고정 안내선 3

고정된 주차 안내선은 A, B, C의 세 가지 색깔이 있으며 이는 각각 차량 후방의 거리를 나타냅니다.

A 빨간색: 차량에서 약 30cm 지점

B 노란색: 차량에서 약 70cm 지점

C 초록색: 차량에서 약 150cm 지점

차량의 바퀴가 일렬로 되어 있을 경우 이 주차 안내선은 고정되어 있으며 차량의 이동 경로를 보여줍니다.

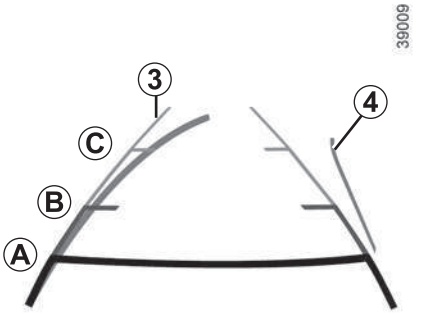

▶ 다이내믹 안내선 4

이 기능은 멀티미디어 스크린 **2**에서 파란색으로 표시됩니다. 스티어링 휠 위치에 따라 차량의 움직임을 보여 줍니다.
차량의 바퀴가 일렬로 되어 있을 경우 고정 안내선만 표시됩니다.

참고: 후방 카메라가 먼지, 진흙, 눈 등에 의해 가려지지 않았는지 확인하십시오.

후방 카메라 (2/2)

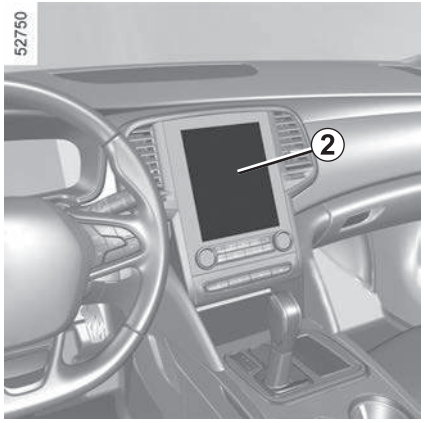

멀티미디어 스크린 **2**의 홈 화면에서 [메뉴]–[설정]–[차량] 탭–[주차 보조 시스템]–[카메라]를 차례로 누른 후 고정 또는 다이내믹 안내선을 ON/OFF를 할 수 있습니다.

또한 카메라 화면의 밝기, 대조 등을 설정할 수 있습니다.

- 후진 시에는 다른 화면(내비게이션, DMB 등)으로 전환할 수 없습니다.
- 변속 레버를 **R**에 위치했을 때 영상이 나타나는데 다소 시간이 걸릴 수 있습니다.
- 기온이 아주 높거나 낮을 때는 화질이 좋지 않을 수 있습니다.
- 매우 밝은 빛 (눈, 햇빛 등)이 있으면 카메라 시야가 방해받을 수 있습니다.
- 후방 카메라 렌즈 표면에 이물질이 묻지 않도록 주의하십시오.
- 카메라 렌즈 세척 시에는 중성 세제를 희석한 물을 적신 수건으로 닦은 후 마른 수건으로 다시 닦아 주십시오.
- 카메라 렌즈 세척 시 알코올, 벤젠, 신나 등을 사용하지 마십시오.
- 카메라 렌즈에 강한 충격이 가해지지 않도록 주의하십시오.
- 세차 시 카메라 주변에 물이 닿지 않도록 주의하십시오.
- 스크린 화면의 가장자리에 나타나는 영상은 변형되어 보일 수 있습니다.

경고

후방 카메라는 주차 시 차량의 후방 상태를 화면으로 보여주는 추가적인 보조 장치입니다.

어떠한 경우에도 운전자의 주의 및 책임이 매우 중요합니다.

카메라에 나타나지 않는 사각 지역이 있으므로 항상 후방의 장애물을 직접 확인하십시오.

경고

차량 후진 시 차량 하부와 장애물과의 충돌(인도와 차도 사이의 연석 등)은 차량에 손상을 입힐 수 있습니다(리어 서스펜션의 변형 등).

만약 충돌이 있었다면, 사전 사고 방지를 위해 지정 정비업소에서 차량점검을 받으십시오.

후방 교차 충돌 경보 시스템 (1/4)

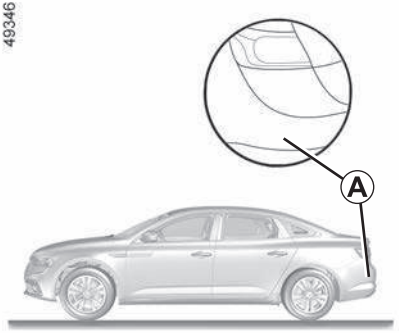

치량 사양에 따라서, 뒷 범퍼의 측면에 장착된 레이더 **A**의 정보를 이용하여 감지 영역 **B**에 다른 차량이 나타나면 시스템이 운전자에게 알립니다.

다음의 경우 기능이 활성화 됩니다.

– 후진 기어가 들어가 있는 경우

– 차량이 정지 또는 저속으로 주행하고 있는 경우

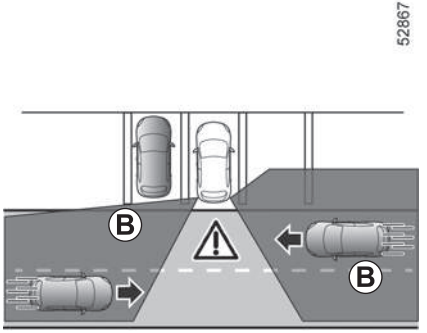

레이더의 감지 성능은 차량 주변(움직이지 않는 물체) 및 범퍼 상태 등에 따라서 달라질 수 있습니다.

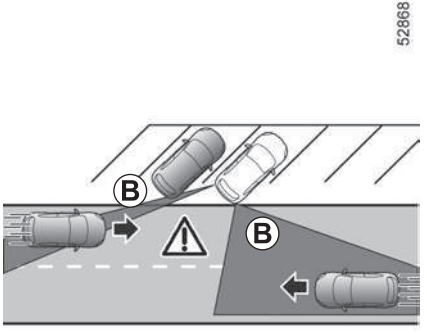

경고

이 시스템은 추가적인 주행 보조 장치입니다. 이 시스템은 운전자를 대체할 수 없으며, 운전자는 항상 갑작스러운 비상 상황에 대비 해야 합니다.

운전자는 후진시 장애물 또는 타 차량과 충분한 거리를 확보하고, 운전에 주의를 기울여야 할 책임이 있습니다. 어떠한 경우에도 이 기능에 의존한 채 운전하지 않도록 하십시오.

장애물 또는 타 차량과 충돌 위험이 예상되는 경우 후방 교차 충돌 시스템의 경고를 기다리지 말고 제동 또는 회피하십시오.

후방 교차 충돌 경보 시스템 (2/4)

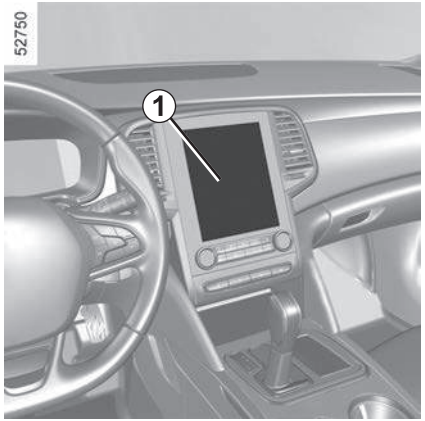

■ 시스템 활성화 및 비활성화

멀티미디어 스크린 **1**에서 [ON] 또는 [OFF]를 선택하여 기능을 활성화 또는 비활성화시킬 수 있습니다.

자세한 내용은 멀티미디어 사용설명서를 참조하십시오.

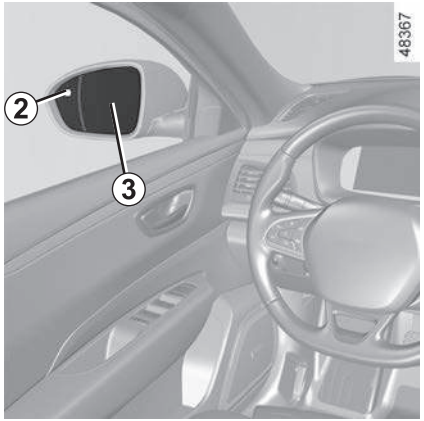

■ 작동

영역 **B**에 차량이 있는 상태에서 접근하면 경보가 울립니다.

차량이 감지되면 측면 사이드 미러 **3**의 표시등 **2**가 점등됩니다.

참고: 사이드 미러 **3**을 정기적으로 청소하십시오.

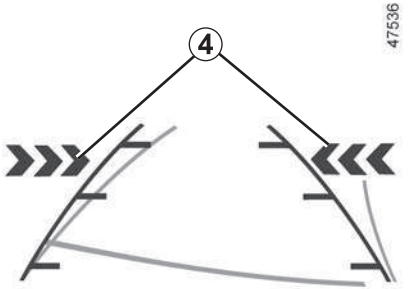

멀티미디어 스크린의 표시 **4**는 접근하는 차량이 어느쪽에 감지되었는지 보여줍니다.

참고: 후방카메라가 가려지지 않도록 정기적으로 청소하십시오. 차량 후진 시 표시등 **2**와 표시 **4**가 경고음과 함께 점등합니다.

후방 교차 충돌 경보 시스템 (3/4)

■ 작동 불량

시스템이 작동불량을 감지하면 "측면 레이더 점검해 주십시오" 메시지가 계기판에 표시됩니다. 지정 정비업소에 문의하십시오.

레이더는 범퍼 안 쪽에 위치해있으므로 레이더의 수리(교체, 페인트 등)는 지정 정비 업소에 문의하십시오.

경고

시스템 작동 제한

– 시스템의 적절한 기능을 유지하기 위해 레이더 영역을 깨끗한 상태로 유지하고 개조하지 마십시오.

– 차량 가까이에서 움직이는 오토바이, 자전거, 보행자, 높이가 낮은 장애물, 너비가 가는 장애물 등 차량보다 작은 크기의 장애물은 시스템에 감지되지 않을 수 있습니다.

시스템 비활성화

아래의 경우 시스템을 비활성화 시키십시오.

– 레이더 영역 **A**가 충격을 받았거나 손상된 경우

– 시스템이 인식하지 못하는 토우바가 차량에 장착되어 있는 경우

후방 교차 충돌 경보 시스템 (4/4)

경고

후방 교차 충돌 경보 시스템

이 시스템은 추가적인 주행 보조 장치입니다. 이 시스템은 운전자를 대신할 수 없으며 운전자는 항상 차량의 조작에 주의를 기울여야 합니다. 운전자는 어떠한 경우에도 이 시스템을 장애물 탐지기 또는 충돌 방지 시스템으로 간주한 채 운전하지 않도록 주의하십시오.

시스템 점검/수리

– 충격이 가해지면 레이더의 위치가 변경되어 기능에 영향을 줄 수 있습니다. 기능을 비활성화한 다음 지정 정비업소에 문의하십시오.

– 레이더가 위치해 있는 영역에서의 모든 작업(수리, 교환, 차체 등)은 지정 정비업소에서만 할 수 있습니다.

시스템 오작동의 경우

아래의 경우 시스템이 오작동하거나 손상될 수 있습니다.

– 복잡한 환경 주변 (지하 주차장, 철로 된 구조물 등)

– 날씨가 좋지 않은 경우 (눈, 폭우, 우박, 빙판 등)

잘못된 경보가 울리거나 경고가 표시되지 않을 위험이 있습니다. 시스템이 이상 작동되는 경우 시스템을 비활성화하고 지정 정비업소에 문의하십시오.

주차 조향보조 시스템 (1/6)

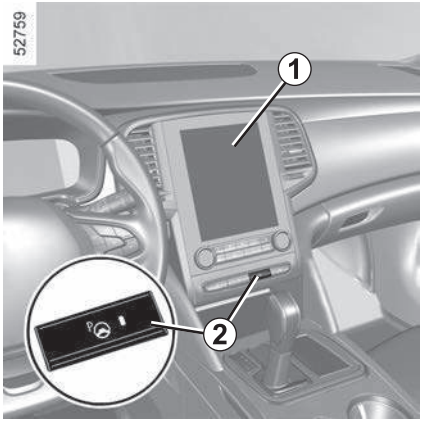

■ 주차 조향보조 시스템 (EPA: Easy Park Assist)

(차량 사양에 따라서)

이 기능은 주차를 보조해 줍니다.

스티어링 휠에서 손을 떼고 가속 및 브레이크 페달과 변속 레버만 조작하면 됩니다.

언제든지 스티어링 휠을 잡고 다시 조작할 수 있습니다.

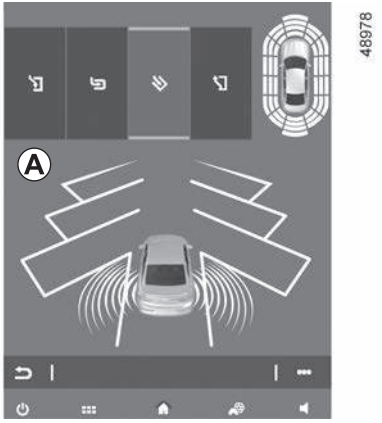

■ 기능 활성화

차량이 정차 또는 30km/h 이하로 주행 중일 때,

- 버튼 **2**를 누릅니다. 버튼 **2**의 표시등이 점등하고 멀티미디어 스크린 **1**에 화면 **A**가 나타납니다.
- 원하는 주차 방향의 방향 지시등을 켭니다.

주의

주차 조향보조 시스템은 주위 환경 또는 여러 조건에 의해 기능이 제대로 작동되지 않을 수 있으므로 항상 운전자가 장애물을 확인해야 합니다.



■ 주의

화살표 **3**에 위치한 센서에 먼지, 진흙, 눈 등 이물질이 묻지 않도록 하십시오.

주의

이 시스템은 주차를 위한 보조적인 시스템이므로 그 고장에 따른 차량의 사고, 손상 등은 보증하지 않습니다. 아울러 본 설명서의 내용에 부합하지 않은 방법으로 시스템을 작동함으로 인하여 발생한 사고 및 손상 등을 보증하지 않습니다.

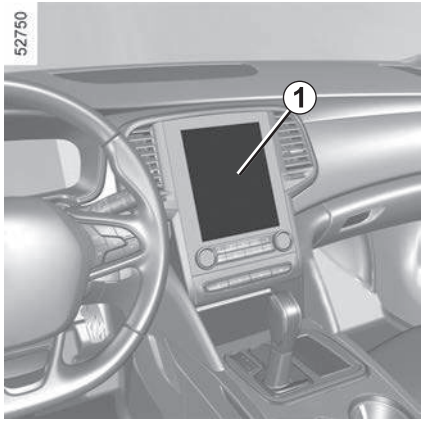

■ 주차 방법 선택

시스템은 세 가지 방법의 주차 및 한 가지 방법의 출차를 할 수 있습니다.

– 평행 주차

– 직각 주차

– 사선 주차

– 평행 주차 공간에서 출차

멀티미디어 스크린 **1**에서 한 가지를 선택하십시오.

참고: 만약 시스템을 사용하여 평행 주차를 마친 뒤 이후에 주행을 시작하면 시스템이 평행 주차 공간에서 출차를 기본으로 선택합니다. 다른 방법은 멀티미디어 스크린에서 선택할 수 있습니다.

■ 작동

▶ 주차

원하는 주차 방향의 방향 지시등을 켜십시오. 차속이 약 30 km/h 이상인 경우 공간을 탐색할 수 없습니다. 저속으로 직진하면 시스템이 차량이 주차 가능한 공간을 찾습니다. 차속이 빠른 경우 공간 탐색이 어려울 수 있으므로 속도를 낮추십시오.

시스템이 활성화 되어있는 상태에서 주차 공간이 탐색되면 **P** 표시와 함께 멀티미디어 스크린에 공간이 표시됩니다. **P** 표시가 계속 나타나도록 천천히 주행하면 "정지해 주십시오" 메시지가 경보음과 함께 나타납니다.

이후에 멀티미디어 스크린에 **P** 표시와 함께 주차 공간이 나타납니다.

– 차량을 멈추십시오.

– 변속레버를 **R**로 놓으십시오.

P 경고등이 계기판에 켜지고 경보음이 울립니다.

– 스티어링 휠을 놓으십시오.

– 멀티미디어 스크린에 나타나는 지시 사항을 따라 변속 레버와 페달을 조작하십시오.

차속은 7 km/h를 넘지 말아야 합니다.

계기판에서 **P** 경고등이 꺼지고 경보음이 울리면 주차가 완료된 것입니다.

– 지시 사항 또는 주차 경보 장치의 알람이 항상 올바르지는 않습니다. 지시 사항 및 알람에만 의존해서는 안 되며 장애물 및 연석 등을 직접 확인 후 판단한 뒤 상황에 따라 전진, 후진을 변경하거나 브레이크를 밟으십시오.

– 주차 공간이 멀티미디어 스크린에 나타나더라도 운전자가 의도한 주차 공간과 시스템이 나타낸 주차 공간이 다를 수 있으므로 운전자의 지속적인 확인이 필요합니다.

- 항상 브레이크를 사용하면서 서행하십시오.
- 주차공간 탐색 시 주차된 차량이 주변에 없거나 탐색 후 생긴 빈자리 또는 아직 탐색되지 않은 앞쪽의 빈 공간 등은 탐색이 불가능합니다.
- 주차공간 탐색 시 주차된 차량과 50~150cm 정도의 거리를 유지하면서 주행하십시오. 50cm 이하로 근접하거나 150cm 이상 떨어져서 주행하면 주차 공간 탐색을 못할 수 있습니다.
- 센서 주위가 얼거나 오물이 묻은 경우, 주변 물체가 높거나 낮은 경우, 기둥이 주변에 있는 경우 또는 주차된 차량의 모양에 따라 주차 공간이 있음에도 탐색을 못할 수 있으며 주차하기에 알맞지 않은 공간을 주차 공간으로 탐색할 수도 있습니다.
- 탐색된 주차 공간은 반드시 공간 내 장애물 등 주차 가능 여부에 대해 운전자가 직접 확인해야 합니다.
- 타이어나 휠을 본 차량 규격과 다른 사이즈로 변경하면 주차 성능이 달라질 수 있습니다. 변경 시에는 동일 규격의 제품을 사용하십시오.
- 휠 얼라인먼트 조정이 필요한 차량 등 차량 쏠림이 발생한 차량은 이 시스템이 정상 작동하지 않습니다. 지정 정비업소를 방문하십시오.

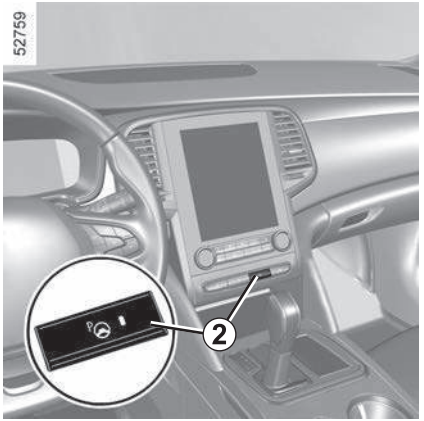

▶ 평행 주차 공간에서 출차

- "평행 주차 공간에서 출차"를 선택합니다
- 원하는 출차 방향의 방향 지시등을 켜십시오.
- 약 2초간 버튼 **2**를 누르십시오.
- 평행 주차 공간에서 빠져 나옵니다.

경고등이 계기판에 켜지고 경보음이 울립니다.

- 스티어링 휠을 놓으십시오.
- 주차 경보 장치의 알람을 이용하여 전진 또는 후진합니다.

차속은 7 km/h를 넘지 말아야 합니다.

차량이 공간을 빠져나오면 시스템이 작동이 완료되었음을 알려줍니다.

계기판에서 경고등이 꺼지고 경보음이 울리면 작동이 완료된 것입니다.

주차 조향보조 시스템 (4/6)

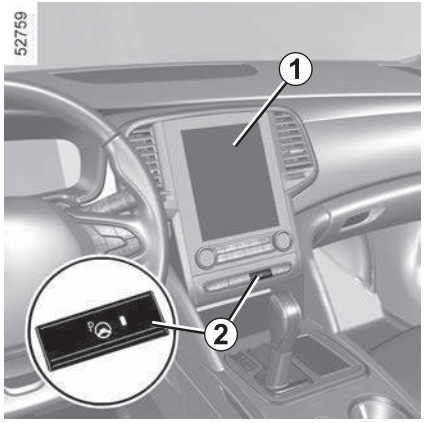

■ 주차 일시 정지

아래의 상황에서는 주차 기능이 일시 정지됩니다.

– 스티어링 휠을 조작하는 경우
– 도어 또는 트렁크 리드가 열려 있는 경우
– 차량이 너무 오래 정차되어 있는 경우
– 주차하려는 방향에 장애물이 있는 경우
– 엔진이 정지되는 경우

계기판에 P 경고등이 소등되고 경보음이 울리면 작동이 일시 정지된 것입니다. 기능을 재개하려면 버튼 **2**를 다시 길게 누르십시오.

이 경우 기능이 일시 정지된 이유가 멀티미디어 스크린 **1**에 표시됩니다.

다음을 확인하십시오.

– 스티어링 휠에서 손을 놓았는지
– 모든 도어와 트렁크가 닫혔는지
– 주차하려는 방향에 장애물이 없는지
– 엔진 시동이 걸려 있는지

– 출차 공간 탐색 시 앞뒤 차량(또는 물체)과 너무 가까우면 공간 탐색이 불가능합니다.
– 센서 주위가 얼었거나 오물이 묻어있는 경우, 높거나 낮은 물체가 있는 경우, 기둥이 주변에 있을 경우 또는 주차된 차량의 모양에 따라 출차 공간이 있음에도 탐색을 못할 수 있습니다.
– 출차 또는 주차 시 스티어링 휠이 완전히 돌아간 후 브레이크를 밟고 천천히 전진 또는 후진하십시오.
– 출차 또는 주차 진행 중 주차 조향보조 시스템의 연속 경보음이 울리면 물체가 차량과 근접해 있다는 의미입니다. 직접 주변 장애물을 확인하십시오.
– 벽이나 도로 턱에 근접한 경우 등 협소한 공간에 주차된 경우 시스템 작동 중 안전을 위하여 시스템이 해제될 수 있습니다. 직접 주변 장애물을 확인한 뒤 출차하십시오.

주차 조향보조 시스템 (5/6)

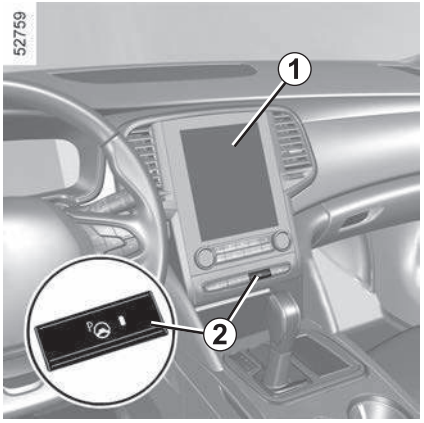

■ 주차 취소

다음과 같은 경우에 시스템이 취소됩니다.

- 버튼 **2**를 누른 경우
- 차속이 7 km/h 이상인 경우
- 주차 작동 시 열 번 이상 전진 또는 후진을 한 경우
- 주차 경보 장치의 센서가 오염된 경우
- 차량이 미끄러진 경우
- 조작이 오랫동안 중단된 경우

계기판에 경고등이 소등되고 경보음이 울리면 작동이 중지된 것입니다. 작동이 중지된 이유가 멀티미디어 스크린 **1**에 표시됩니다.

- 출차 공간 탐색 중 출차 방향에 추돌 위험이 있는 장애물이 있는 경우 안전을 위하여 출차 기능이 해제됩니다.
- 출차 기능 작동 중 공간이 협소하다고 판단되면 시스템이 해제될 수 있습니다.
- 탐색된 공간은 탐색 완료 후라도 반드시 주차공간 내 장애물 등을 운전자가 직접 확인 후 사용해야 합니다.
- 차속이 빠를 경우 주변 차량과 충돌할 수 있으므로 주의하십시오.
- 주변 물체와 근접하여 연속 경보음이 지속됨에도 불구하고 해당 장애물에 가까이 접근하면 시스템은 더이상 장애물과의 간격을 측정할 수 없습니다.

다음의 경우 시스템의 성능이 저하 또는 해제될 수 있으며 충돌의 위험이 있으므로 필요에 따라 수동으로 주차하십시오.

- 원형 또는 작은 기둥 주변 또는 기둥 주변에 구조물(소화전 등)이 있는 경우
- 주차 공간에 장애물(자전거, 카트, 쓰레기통, 작은 기둥 등)이 있는 경우
- 주차 공간이 굽어있는 곡선인 경우
- 둔덕이나 턱이 있는 경우
- 노면이 고르지 않거나 미끄러운 경우
- 스노우 체인이나 스페어 타이어 또는 규격이 다른 휠을 장착한 경우
- 타이어 공기압이 기준 공기압보다 낮거나 높은 경우
- 트럭 등 적재함의 높이가 높거나 큰 차량 또는 차량의 길이나 폭보다 길거나 넓은 짐을 적재하거나 트레일러를 연결한 경우
- 차량 사고에 의한 범퍼 파손시 센서 장착이 불량하거나 위치가 변경된 경우
- 폭우, 폭설, 강풍의 경우

센서 신호의 반사율이 낮은 거친 아스팔트 노면이나 자연석 포장도로 또는 다른 차량의 소음과 같은 원인으로 인해 전, 후방 주차 보조 시스템에 오류가 발생할 수 있습니다. 또한 타 차량에 장착된 시스템의 간섭으로 오경보 또는 미경보가 발생할 수 있습니다.

주차 조향보조 시스템 (6/6)

경고

이 시스템은 추가적인 주행 보조 장치입니다.

어떠한 경우에도 운전자의 주의 및 책임이 매우 중요합니다.

이 시스템은 운전자를 대신할 수 없으며 운전자는 항상 차량의 조작에 주의를 기울여야 합니다.

시스템 사용 시 현재 지역의 교통 법규를 지키십시오.

- 운전자는 운전 중 항상 갑작스러운 비상 상황에 대해 대비해야 합니다.
- 운전 시 차량의 이동 방향에 어린이, 동물, 유모차 또는 자전거 등과 같은 움직이는 장애물 또는 돌, 기둥과 같은 작고 좁은 고정된 장애물이 없는지 항상 주의를 기울여야 합니다.
- 경사로, 적설 지역, 좁은 공간(주택가 양방향 주차 환경 등), 평평하지 않은 곳, 트럭 뒤, 원형 및 작은 기둥 주변, 벽이나 도로 연석 주변 등에서 주차 시 시스템이 제대로 작동하지 않을 수 있으므로 주차하지 마십시오.
- 기능 작동 중 지시 사항을 따르지 않을 경우, 시스템이 정상 작동하지 않을 수 있습니다.
- 기능 작동 중 스티어링 휠이 갑자기 돌려질 수 있습니다. 휠을 잡지 말고 근처에 아무것도 없도록 하십시오.
- 기능 작동 중 인도와 차도 사이의 연석 등 차량 하부와 장애물과의 충돌을 감지하지 못할 수 있으므로 항상 주변에 장애물이 없는지 직접 확인하십시오(리어 서스펜션의 변형 등).
- 항상 주차하려는 공간이 계속 사용 가능한지 또는 장애물은 없는지 직접 확인 하십시오.
- 트레일러를 견인할 때에는 시스템의 기능을 꺼야 합니다.
- 이 시스템은 센서가 장착되어 있는 부위 이외는 감지할 수 없습니다. 또한 센서와 센서의 중앙부분, 낮은 장애물, 가는 장애물, 사각기둥 등은 감지가 어려울 수 있으므로 반드시 직접 확인하십시오.
- 이 시스템은 주차 공간 차선을 감지하지 않습니다.
- 본 시스템의 고장에 따른 차량 사고 및 손상 등은 보증하지 않습니다.



■ 액티브 댐핑 컨트롤 (ADC: Active Damping Control)

(차량 사양에 따라서)

액티브 댐핑 컨트롤은 주행 상황 또는 운전자의 주행 스타일에 따라서 자동으로 서스펜션을 변경할 수 있게 해 줍니다.

멀티미디어 스크린 메뉴 **1**에서 설정된 주행 모드 중 하나를 선택할 수 있습니다.

서스펜션은 Multi-Sense에서 선택한 모드에 따라 달라집니다. 자세한 내용은 3장의 "Multi-Sense"를 참고하십시오. ➥ 3.2

▶ 작동 불량

작동 불량의 경우 시스템이 자동으로 Multi-Sense의 Neutral 모드로 변경합니다.

"액티브댐핑컨트롤 점검해 주십시오" 메시지가 계기판에 나타나면 지정 정비업소에 문의하십시오.

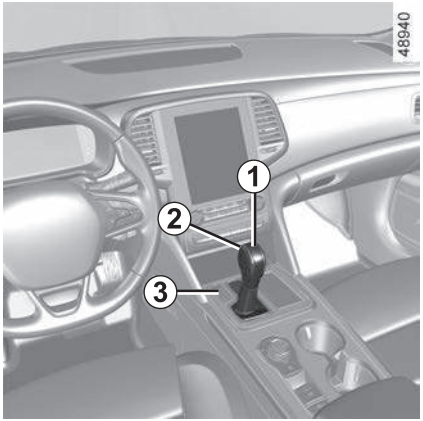

■ 변속 레버 1

P : 주차

R : 후진 기어

N : 중립

D : 자동 변속 모드

+ : 수동으로 기어 올리기

– : 수동으로 기어 내리기

참고: **D** 또는 **N**에서 **R** 또는 **P**로 변경하려면 버튼 **2**를 누르십시오.

선택된 변속 레버 위치가 계기판 또는 **3**에 표시됩니다.

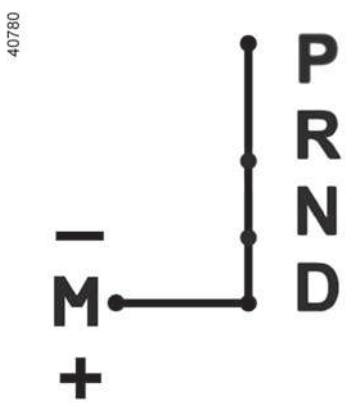

■ 변속 레버 조작

변속 레버 **1**이 **P**인 상태에서 엔진 시동을 거십시오.

P에서 이동하려면 버튼 **2**를 누르기 전 브레이크 페달을 반드시 밟아야 합니다.

브레이크 페달을 밟고 (계기판에 경고등 꺼짐) 변속 레버를 변경하십시오.

D 또는 R로 변속 레버를 이동하려면 반드시 차량은 정지하고 가속 페달에서 발을 떼고 브레이크 페달을 밟은 상태여야 합니다.

■ 자동 변속 모드에서의 주행

D에 변속 레버를 놓습니다. 대부분의 교통 상황에서 변속레버를 조작하지 않아도 됩니다. 차량의 주행 속도에 따라서 자동으로 변속됩니다. 이는 자동 변속 시스템이 차량의 적재상태와 도로의 구배를 고려하고 운전자가 선택한 주행 방법에 맞도록 시스템을 최적화하기 때문입니다.

■ 연비 절감 운전법

소통이 원활한 도로에서는 변속 레버를 **D**에 놓고 주행합니다. 비교적 저속 주행에서는 가속 페달을 살짝 밟아서 기어가 자동으로 변속되도록 합니다.

■ 가속 및 추월할 경우

가속 및 차량을 추월하고자 할 때는 신속하게 가속 페달을 깊게 밟습니다.

이렇게 하면 킥다운 기능이 작동하여 가장 적절한 기어로 변속할 수 있습니다.

경고

주행 중에는 변속 레버를 **N**에 두지 마십시오. 엔진 브레이크가 작동되지 않아 위험할 수 있습니다.

■ 수동 변속 모드에서 주행

변속 레버 위치가 **D**에 있는 상태에서 레버를 왼쪽으로 당깁니다. 레버를 앞으로 밀거나 뒤로 당기면서 기어를 수동으로 변속할 수 있습니다.

- 기어를 저단으로 내리려면 레버를 앞으로 밉니다.
- 기어를 고단으로 올리려면 레버를 뒤로 당깁니다.

선택된 기어가 계기판에 표시됩니다.

■ 특수 상황

특정 주행 상황(예: 엔진을 보호하기 위한 경우 또는 ESC가 작동하는 경우)에서는 변속기가 기어를 자동으로 변속할 수 있습니다.

또한, 조작 오류 방지와 주행성능을 확보하기 위해 시스템이 기어 변속을 차단할 수 있습니다. 이러한 경우 계기판의 변속 레버 위치 표시창이 몇 초 동안 점멸하여 경고를 표시합니다.

경고

고속 주행 중에는 기어를 갑자기 저단으로 넣지 마십시오. 엔진 브레이크가 급격하게 작동되어 사고의 위험이 있습니다.

■ 특수한 환경

- **커브길 및 언덕길의 경우:** 예를 들어 산속 도로와 같은 환경에서는 자동 변속 모드를 유지하기 어렵기 때문에 수동 모드로 전환하는 것이 좋습니다.
  이렇게 하면 오르막길에서 변속기가 연속적으로 변속되는 것을 방지할 수 있으며 긴 내리막길의 경우 엔진 브레이크를 사용할 수 있습니다.
- **날씨가 추운 경우:** 엔진 시동을 걸고 변속 레버를 **P** 또는 **N**에서 이동하기 전에 몇 초 동안 대기한 후 **D** 또는 **R**로 변속하여 시동이 꺼지는 것을 방지하십시오.

경고

주행 중 변속 레버를 차량 주행 방향과 반대 방향으로 조작할 경우 구동계 보호를 위해 엔진이 정지될 수 있습니다. 주행 방향에 맞게 변속 레버를 조작하십시오.

변속 레버가 **P** 또는 **N** 이외의 위치에서는 가속 페달을 밟지 않아도 브레이크만 해제되면 차량이 전진 또는 후진하게 됩니다. 이 위치에서 차량을 멈추고자 할 때는 브레이크 페달을 밟아 주십시오.

- **급경사에서 출발:** 급경사에서는 차량이 출발할 때(변속 레버 **D** 또는 **R**) 안전을 위해, 수동 주차 브레이크 차량의 경우 주차 브레이크를 체결한 상태에서 브레이크 페달에서 발을 뗀 후 가속 페달을 밟아 차량이 움직이기 시작하면 주차 브레이크를 해제하고 출발하십시오. 전자식 주차 브레이크의 경우 가속 페달을 밟아 차량이 움직이면 자동으로 주차 브레이크가 해제됩니다.

경고

엔진이 멈추게 되면 브레이크 보조장치, 파워 스티어링 그리고 에어백이나 프리텐셔너같은 안전 장치들이 작동하지 않을 수 있습니다.

주의

경사로 밀림방지장치가 작동한 이후에는 (2장의 "경사로 밀림방지장치" 참조 ➥ 2.32) 변속 레버가 **D**에 있어도 차량이 뒤로(**R**에서는 앞으로) 밀릴 수 있으니 안전을 위해 주차 브레이크를 사용하여 뒤로 밀리는 것을 방지하십시오.

차량이 심하게 밀릴 경우 엔진 시동이 꺼질 수 있습니다.

■ 주차

차량이 정지하면 브레이크 페달을 밟은 상태에서 레버를 **P**로 이동합니다. 변속기는 중립 상태가 되고 구동 휠은 구동축에 의해 기계적으로 잠기게 됩니다.

전자식 주차 브레이크가 체결되었는지 확인하십시오. 자세한 내용은 2장의 "전자식 주차 브레이크"를 참고하십시오. ➥ 2.27

경고

차량 후진 시 차량 하부와 장애물과의 충돌(인도와 차도 사이의 연석 등)은 차량에 손상을 입힐 수 있습니다(리어 서스펜션의 변형 등).

만약 충돌이 있었다면, 주행 중 사고 예방을 위해 지정 정비업소에서 차량 점검을 받으십시오.

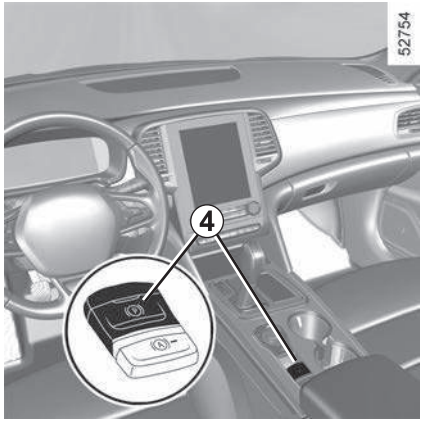

▶ **중립 주차**

전자식 주차 브레이크 사양의 경우 엔진 시동 상태에서 브레이크 페달을 밟고 변속 레버를 **N**에 위치시킨 후 레버 **4**를 누른 상태로 엔진 시동을 정지합니다.

경고

차량을 떠나기 전 변속 레버가 **P** 에 위치하는지 반드시 확인하십시오.

차량이 움직일 위험이 있습니다.

주의

중립 주차는 차량이 움직일 수 있으므로 되도록 사용을 하지 마십시오. 중립 주차 시에는 반드시 차량이 움직이지 않는 것을 확인하십시오.

EDC 변속기의 경우 정차, 주행 중 또는 기어 변속 시 기계적 작동음 또는 미세한 진동이 느껴질 수 있으나 이는 정상적인 현상이며 고장이 아닙니다.

경고

안전을 위해 차량이 완전히 정차하기 전 엔진 시동을 끄지 마십시오.

■ 작동 불량

– **주행 시** 계기판에 "변속기를 점검해 주십시오"라는 메시지가 표시되면 고장이 발생한 것입니다.

가능한 신속하게 지정 정비업소에 문의하십시오.

– **엑스트로닉(Xtronic) 무단 변속기**

주행 시 계기판에 "변속기가 과열되었습니다"라는 메시지가 표시되면 즉시 차량을 안전한 장소에 주차하고 시동을 끄고, 변속 레버를 **P**위치에 둔 상태에서 차량을 식히십시오. 지정 정비업소로 방문하십시오.

– **EDC(Efficient Dual Clutch) 변속기**

저속으로 장시간 경사로를 올라가 변속기 내부의 클러치가 과열되면 계기판에 "변속기가 과열되었습니다" 메시지가 표시되며 주행이 매끄럽지 못하고 불안정할 수 있습니다. 계속 주행할 경우 계기판에 "변속기냉각필요 잠시 정차 요망" 메시지가 표시됩니다. 메시지가 사라질 때까지 안전한 곳에 정차하십시오.

– 엑스트로닉 무단 변속기, EDC 변속기가 장착된 차량이 고장 난 경우 5장의 "견인"을 참고하십시오. ➥ 5.28

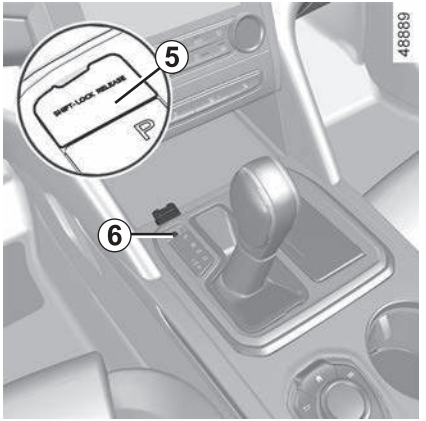

▶ **변속 레버 잠김 수동 해제**

출발 시, 브레이크 페달을 밟은 상태에서도 변속 레버가 **P**에서 움직이지 않을 경우 변속 레버를 수동으로 잠금 해제할 수 있습니다.

다음을 동시에 수행한 상태에서 변속 레버를 움직이십시오.

– 브레이크 페달을 밟습니다.

– 일자 드라이버 또는 유사 공구를 사용하여 커버 **5** 를 탈거합니다.

– 일자 드라이버 또는 유사 공구를 사용하여 커버 **5** 아래에 있는 변속 레버 잠금 해제 버튼 **6** 을 누른 뒤 변속 레버 위치를 움직이십시오.

신속히 지정 정비업소에 문의하십시오.

3. 편의장치

Multi-Sense 3.2
송풍구 3.4
오토 에어컨: A 타입 3.6
오토 에어컨: B 타입 3.11
오토 에어컨: C 타입 3.16
에어컨: 정보 및 작동 참고 사항 3.20
파워 윈도우 3.21
전자동 선루프 3.23
선바이저 3.26
실내 램프 3.27
실내 장치 및 수납 공간 3.29
파워 아웃렛 3.32
트렁크 3.33
트렁크 보관함, 트렁크에 화물 적재 3.35
멀티미디어 기기 3.36

MULTI-SENSE (1/2)

Multi-Sense 시스템에서 세 개 또는 네 개의 모드 중 하나를 선택할 수 있습니다. 차량 사양에 따라서 모드를 선택하면 주행 성능, 램프 환경, 안락 사양, 그리고 엔진 사운드가 변경됩니다.

- Eco, Sport 및 Comfort 모드는 차량 사양에 따라 미리 설정된 모드이지만 램프 환경 및 엔진 사운드는 사용자 설정이 가능합니다.
- My Sense 모드는 모든 설정을 사용자가 변경할 수 있습니다.

선택한 모드에 따라 달라지는 항목들은 다음과 같습니다.

- 스티어링
- 서스펜션(액티브 댐핑 컨트롤(ADC) 사양인 경우)
- 엔진 / 변속기
- 공조 시스템
- 디스플레이
- 앰비언트 라이트
- 엔진 사운드

■ Sport 모드

엔진 및 변속기의 응답속도를 증가시킵니다. 스티어링 및 서스펜션은 더욱 견고해집니다.

■ Eco 모드

에너지 절감 및 환경에 친화적인 모드입니다. 스티어링 및 서스펜션은 더욱 유연해지고 엔진 및 변속기는 연료 소비를 낮춥니다. 에어컨은 필요할 때에만 사용됩니다.

➥ 2.17 ➥ 2.21

어느 모드에서나 주변 조명의 색상을 변경하고 기본 설정으로 되돌릴 수 있습니다. 계기판 스타일은 My Sense 모드에서만 수정할 수 있습니다.

■ My Sense 모드

차량 사양에 따라서 수동으로 사용자가 직접 주행 성능, 램프 환경, 안락 사양 및 엔진 사운드를 설정할 수 있습니다.

■ Comfort 모드

(차량 사양에 따라서)

스티어링 및 서스펜션의 유연성을 선호합니다. 실내 환경이 부드러워집니다. 차량에 따라 운전석 마사지 기능이 활성화됩니다.

엔진 설정은 각 주행 모드에 따라 달라지며, 사용자 설정은 할 수 없습니다.

MULTI-SENSE (2/2)

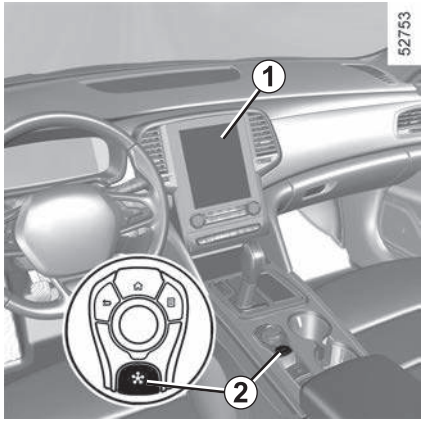

■ 메뉴 이동

차량 사양에 따라 다음의 방법으로 Multi-Sense 메뉴로 이동할 수 있습니다.

- 멀티 스크린 **1**의 홈 화면에서 [차량]-[Multi-Sense]를 누릅니다.
- 버튼 **2**를 누릅니다.

자세한 내용은 해당 멀티미디어 매뉴얼을 참고하십시오.

엔진이 꺼지면 차량은 항상 My Sense 모드로 다시 시작됩니다.

송풍구 (1/2)

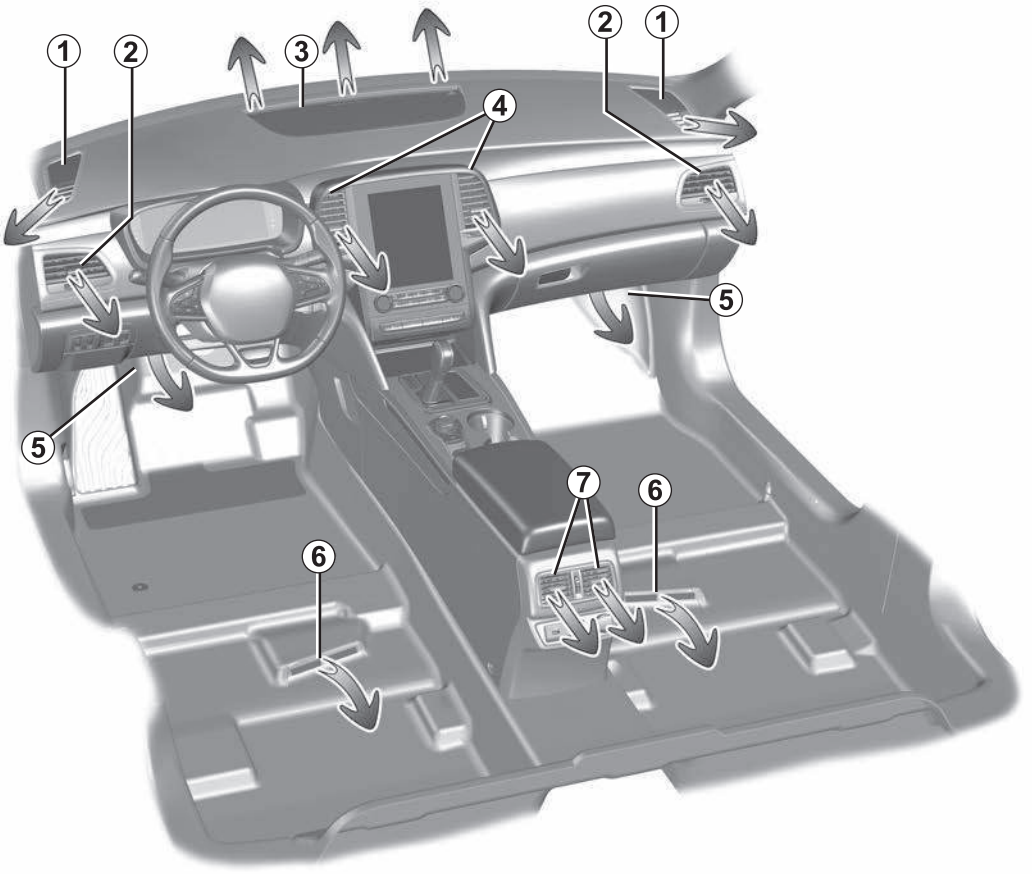

1 좌, 우측 디프로스터
2 측면 송풍구
3 앞유리 디프로스터
4 중앙 송풍구
5 앞좌석 발목 송풍구
6 뒷좌석 발목 송풍구
7 뒷좌석 중앙 송풍구

송풍구 (2/2)

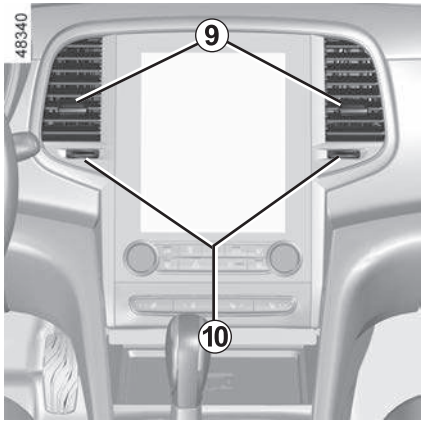

■ 앞좌석

▶ 풍향 조절

다이얼 **9**를 좌우 또는 위, 아래로 움직입니다.

▶ 풍량 조절

다이얼 **10**을 움직입니다.

완전히 닫으려면 끝까지 돌리십시오.

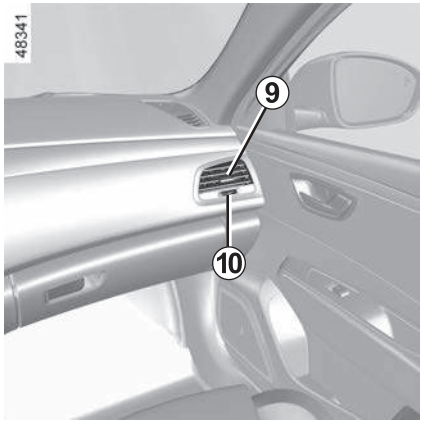

경고

방향제 등 어떠한 것도 차량의 송풍구에 장착하지 마십시오.

손상 또는 화재의 위험이 있습니다.

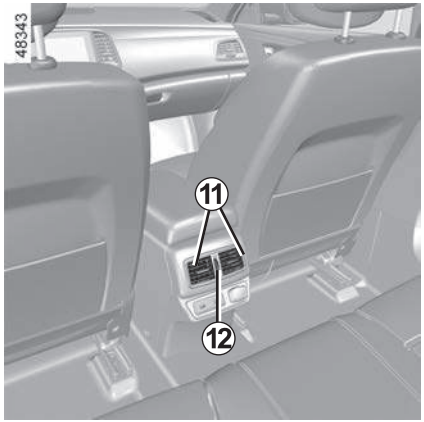

■ 뒷좌석

▶ 풍향 조절

다이얼 **11**을 좌우 또는 위, 아래로 움직입니다.

▶ 풍량 조절

다이얼 **12**를 움직입니다.

위: 최대 풍량

아래: 닫힘

오토 에어컨: A 타입 (1/5)

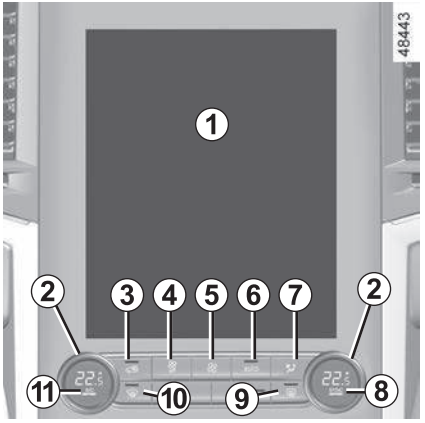

■ 컨트롤러 A

(차량 사양에 따라서)

멀티미디어 스크린 **1**에서 자동 실내 온도 조절 설정을 하려면 해당 멀티미디어 매뉴얼 참고하십시오.

2 온도 조절

3 내/외기 전환

4 송풍량 줄이는 버튼

5 송풍량 늘리는 버튼

6 오토 모드(AUTO)

7 에어컨 페이지 바로가기 버튼

8 SYNC(동기화) 기능

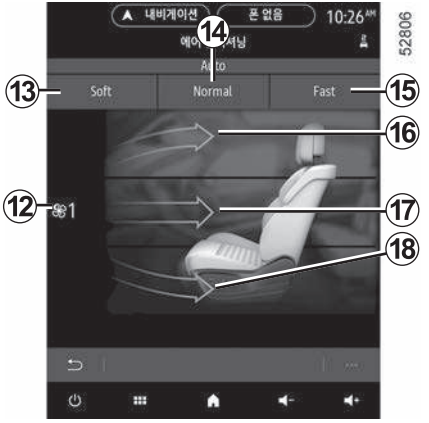

9 뒷유리의 열선 작동/김서림 제거 및 차량 사양에 따라서 아웃사이드 미러 열선 작동/김서림 제거

10 클리어 뷰 기능

11 AC(에어컨) 기능

12 송풍 속도 표시

13, 14, 15 오토 모드(AUTO) 프로그램

16, 17, 18 송풍 분배

작동 상태를 표시하는 표시등이 버튼에 있을 수 있습니다.

오토 에어컨: A 타입 (2/5)

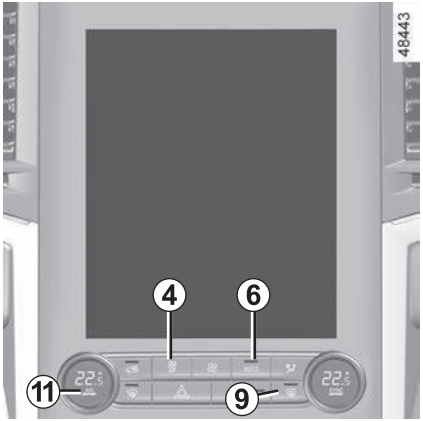

■ AC(에어컨) 기능 ON/OFF

버튼 **11**을 누르면,

- AC(에어컨) 기능이 수동으로 작동되며 버튼 **11**에 표시등이 점등합니다.
- AC(에어컨) 기능이 꺼지며 버튼 **11**에 표시등이 소등합니다.

참고: AUTO 모드는 차량 외부의 기상 조건에 따라 에어컨 기능을 활성화 및 비활성화합니다.



■ 시스템 정지

버튼 **4**를 반복적으로 누르면 시스템이 종료됩니다.

■ 뒷유리 김서림 제거

버튼 **9**를 누르면 버튼의 표시등이 점등됩니다. 이 기능은 뒷유리와 아웃사이드 미러(차량 사양에 따라서)의 김서림을 제거합니다.

기능을 끄려면 버튼 **9**를 한 번 더 누릅니다. 김서림 제거 기능은 시간이 지나면 자동으로 해제됩니다.

오토 모드(NORMAL, SOFT, FAST) 사용을 권장합니다.

오토 에어컨 시스템은 최적의 상태로 작동하면서 차내의 안락함을 더해 주고 김서림을 방지하여 적절한 시야를 제공합니다(극한 조건 제외).

오토 모드(NORMAL, SOFT, FAST) 사용 시 신속한 냉/난방의 효과를 위해 작동 초기에는 풍량이 최대로 설정되고(실내에 어느 정도의 소음이 발생할 수 있음) 몇 분 후에는 자동으로 풍량이 줄어듭니다. 언제든지 다른 버튼을 눌러 모드를 변경할 수 있으며, 이 경우 오토 모드 버튼의 표시등이 소등됩니다.

모드를 변경하였을 경우, 가능한 신속하게 오토 모드로 재설정해 주는 것이 좋습니다.

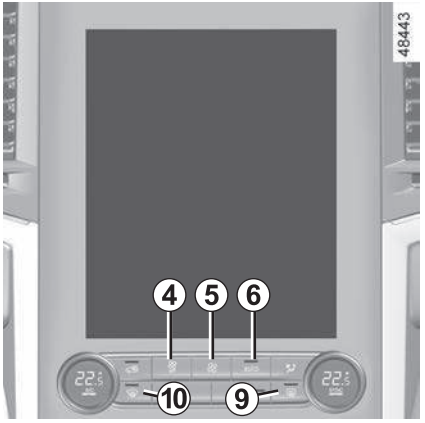

■ 클리어 뷰 기능

이 기능은 앞유리, 뒷유리 및 아웃사이드 미러의 김서림을 신속하게 제거합니다.

이 기능은 자동으로 AC(에어컨) 기능과 뒷유리 열선을 작동시키고 차량 사양에 따라서 아웃사이드 미러의 김서림을 빠르게 제거할 수 있습니다.

버튼 **10**을 누릅니다. 버튼의 표시등이 점등합니다.

뒷유리 열선을 작동하지 않도록 하려면 버튼 **9**를 누릅니다. 버튼 **9**의 표시등이 소등됩니다.

송풍 속도를 조절하려면 버튼 **4**, **5**를 누릅니다.



다음의 경우 클리어 뷰 기능이 종료됩니다.

– 버튼 **6**을 누릅니다.

– 버튼 **10**을 다시 누릅니다.

– 버튼 **13, 14** 또는 **15**을 누릅니다.

■ 오토 모드(AUTO)

오토 모드는 최적의 상태로 작동하여 차내의 안락함을 더해주고 김서림을 방지하여 적절한 시야를 제공합니다 (극한의 날씨 제외).

이 모드는 송풍 속도, 송풍 분배 변경, AC(에어컨) 기능 등의 작동 및 정지, 실내 온도를 자동으로 조절합니다.

오토 모드에는 다음의 세 가지가 있습니다.

AUTO: 외부 조건에 따라 최적의 온도에 도달합니다. 버튼 **6** 또는 **14**를 누르십시오.

SOFT: 원하는 온도에 천천히 도달하며 도달한 온도는 조용히 유지됩니다. 버튼 **13**를 누르십시오.

FAST: 원하는 온도에 빠르게 맞춥니다. 이 모드는 특히 뒷좌석 온도를 최적화해 줍니다. 버튼 **15**을 누르십시오.

오토 에어컨: A 타입 (4/5)

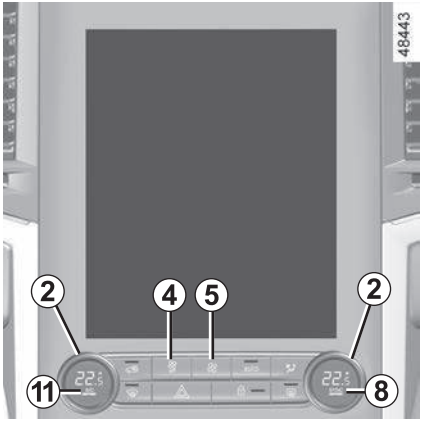

■ 송풍량 조절

오토 모드에서 시스템은 가장 적절한 송풍 속도로 원하는 온도를 유지합니다.

버튼 **4** 또는 **5**를 눌러 송풍량을 조절할 수 있습니다(시스템이 수동 모드로 전환됩니다).

참고: 오토 에어컨의 설정은 "Multi-Sense"에서 선택한 모드에 영향을 받습니다. ➥ 3.2



■ 실내 온도 조절

다이얼 **2**를 돌려 원하는 온도를 설정합니다.

다이얼을 오른쪽으로 돌리면 온도가 높아집니다.

▶ SYNC 기능

동승석을 균일하게 설정하려면 버튼 **8**을 누르십시오. 동승석의 온도는 다이얼 **2**를 사용하여 조절할 수 있습니다. 버튼 **8**의 표시등이 점등합니다.

기능을 비활성화하려면 버튼 **8**을 한 번 더 누르거나 다이얼 **2**를 사용하여 운전석과 별도로 동승석의 송풍량을 조절하십시오. 버튼 **8**의 표시등이 소등합니다.

참고: 오토 에어컨의 설정은 "Multi-Sense"에서 선택한 모드에 영향을 받습니다. ➥ 3.2



■ 송풍 분배 모드 변경

버튼 **16, 17** 및 **18**를 눌러 원하는 모드를 선택합니다. 선택한 송풍 분배 모드가 표시됩니다.

16 송풍 방향이 주로 앞유리 및 좌/우측 윈도우로 향하게 됩니다.

17 송풍 방향이 주로 앞좌석과 뒷좌석의 중앙 송풍구로 향하게 됩니다.

18 송풍 방향이 주로 앞좌석과 뒷좌석의 발목 송풍구로 향하게 됩니다.

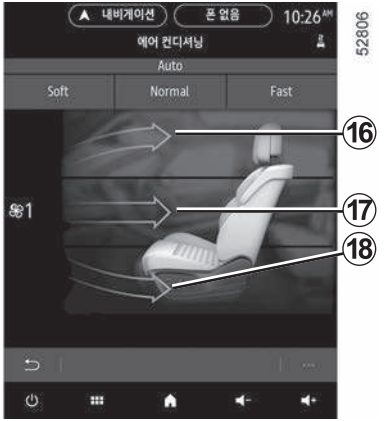

■ 내/외기 전환

이 기능은 버튼 **3**을 눌러 작동시킬 수 있습니다.

참고:

– 내기 순환 중에는 외기 도입 없이 차량 실내의 공기를 순환시킵니다.

– 내기 순환은 외부와 독립된 환경을 제공합니다(오염된 지역 주행 시 등).

▶ 수동 작동

버튼 **3**을 누르면 기능이 수동으로 작동합니다. 버튼 **3**의 표시등이 점등합니다.

내기 순환 기능을 장시간 사용할 경우 신선한 외부 공기로 교체하지 않음으로 인해 냄새가 날 수 있으며 유리에 김서림이 발생할 수 있습니다. 따라서 실내 공기의 재순환이 더 이상 필요없는 경우 즉시 버튼 **3**을 다시 눌러 외기 도입 모드로 전환하십시오.

클리어 뷰 기능을 작동시키면 외기 도입 모드로 자동 전환됩니다.

오토 에어컨: B 타입 (1/5)



■ 컨트롤러 B

(차량 사양에 따라서)

1 운전석 공기 온도 조절

2 AC(에어컨) 기능

3 클리어 뷰 기능

4 송풍량 조절

5 동승석 송풍 분배

6 OFF 버튼

7 SYNC(동기화) 기능

8 동승석 공기 온도 조절

9 내/외기 전환 버튼

10 오토 모드 버튼 (FAST)

11 오토 모드 버튼 (AUTO)

12 오토 모드 버튼 (SOFT)

13 뒷유리의 열선 작동/김서림 제거 및 차량 사양에 따라서 아웃사이드 미러 열선 작동/김서림 제거

AUTO 버튼 이외의 버튼에 대한 모든 동작은 자동 모드를 비활성화 시킵니다.

■ 오토 모드

오토 모드는 최적의 상태로 작동하여 차내의 안락함을 더해주고 김서림을 방지하여 적절한 시야를 제공합니다 (극한의 날씨 제외). 이 모드는 송풍 속도, 송풍 분배 변경, AC(에어컨) 기능 등의 작동 및 정지, 실내 온도를 자동으로 조절합니다.

오토 모드에는 다음의 세 가지가 있습니다.

AUTO: 외부 조건에 따라 최적의 온도에 도달합니다. 버튼 **11**을 누르십시오.

SOFT: 원하는 온도에 천천히 도달하며 도달한 온도는 조용히 유지됩니다. 버튼 **12**를 누르십시오.

FAST: 원하는 온도에 빠르게 맞춥니다. 이 모드는 특히 뒷좌석 온도를 최적화해 줍니다. 버튼 **10**을 누르십시오.

오토 에어컨: B 타입 (2/5)

■ 송풍량 조절

오토 모드에서 시스템은 가장 적절한 송풍 속도로 원하는 온도를 유지합니다.

다이얼 **4**를 돌려 송풍량을 조절할 수 있습니다.

■ 온도 조절

다이얼 **1** 또는 **8**을 돌려 원하는 온도를 설정합니다.

다이얼을 오른쪽으로 돌리면 온도가 높아집니다.

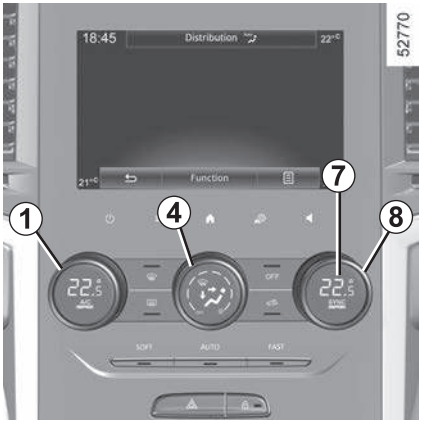

■ SYNC 기능

동승석을 균일하게 설정하려면 버튼 **7**을 누르십시오. 버튼 **7**의 표시등이 점등합니다.

기능을 비활성화하려면 버튼 **7**을 한 번 더 누르거나 다이얼 **8**을 사용하여 운전석과 별도로 동승석의 송풍량을 조절하십시오. 버튼 **7**의 표시등이 소등합니다.

참고: 오토 에어컨의 설정은 "Multi-Sense"에서 선택한 모드에 영향을 받습니다. ➥ 3.2

오토 에어컨: B 타입 (3/5)

■ 클리어 뷰 기능

버튼 **3**을 누릅니다. 버튼의 표시등이 점등합니다.

이 기능은 앞유리, 뒷유리 및 사이드 미러의 김서림을 신속하게 제거합니다. 이 기능을 켜면 자동으로 에어컨과 뒷유리 열선이 작동됩니다.

버튼 **13**을 누르면 뒷유리 열선 작동이 멈추고 버튼의 표시등이 소등됩니다.

이 기능을 끄려면 버튼 **3** 또는 **11**을 누릅니다.

클리어 뷰 기능을 작동시키면 외기 도입 모드로 자동 전환됩니다.



■ 송풍 분배 모드 변경

버튼 **5**를 눌러 원하는 모드를 선택합니다. 선택한 분배 모드가 버튼 **5**에 표시됩니다.

모든 송풍 방향이 앞유리 및 앞좌석 도어 윈도우 디프로스터 쪽으로 향하게 됩니다.

송풍 방향이 앞좌석 도어 윈도우 디프로스터, 앞유리 디프로스터, 탑승자의 발목 쪽으로 향하게 됩니다.

송풍 방향이 상반신과 앞좌석 발목 쪽으로 향하게 되고 차량 사양에 따라 뒷좌석 발목 쪽으로도 향하게 됩니다.

송풍 방향이 상반신 쪽으로 향하게 됩니다.

송풍 방향이 발목 쪽으로 향하게 됩니다.

작동 상태를 표시하는 표시등이 버튼에 있을 수 있습니다.



■ 뒷유리 열선 및 사이드 미러 열선

버튼 **13**을 누르면 버튼의 표시등이 점등합니다. 이 기능은 뒷유리와 아웃사이드 미러(차량 사양에 따라서)의 김서림을 제거합니다.

기능을 끄려면 버튼 **13**을 한 번 더 누릅니다. 김서림 제거 기능은 시간이 지나면 자동으로 해제됩니다.

■ AC(에어컨) ON/OFF

오토 모드에서 시스템은 외부 기후 조건에 따라 AC(에어컨) 기능이 자동으로 작동을 멈추게 하거나 재작동시킬 수 있습니다.

버튼 **2**를 눌러 AC(에어컨) 기능을 정지하면 표시등이 소등됩니다.

오토 모드(AUTO, SOFT, FAST) 사용을 권장합니다.

오토 에어컨 시스템은 최적의 상태로 작동하면서 차내의 안락함을 더해 주고 김서림을 방지하여 적절한 시야를 제공합니다(극한 조건 제외).

오토 모드(AUTO, SOFT, FAST) 사용 시 신속한 냉/난방의 효과를 위해 작동 초기에는 풍량이 최대로 설정되고(실내에 어느 정도의 소음이 발생할 수 있음) 몇 분 후에는 자동으로 풍량이 줄어듭니다. 언제든지 다른 버튼을 눌러 모드를 변경할 수 있으며, 이 경우 오토 모드 버튼의 표시등이 소등됩니다.

모드를 변경하였을 경우, 가능한 신속하게 오토 모드로 재설정해 주는 것이 좋습니다.

오토 에어컨: B 타입 (5/5)



■ 내/외기 전환

이 기능은 자동으로 작동되지만 수동으로도 작동할 수 있습니다. 이 경우 버튼 **9**의 표시등이 점등되어 기능이 작동 중임을 나타냅니다.

▶ 수동 작동

버튼 **9**를 누르면 버튼의 표시등이 점등됩니다.

이 기능을 장시간 사용하면 환기가 되지 않아 불쾌한 냄새가 나거나 윈도우에 김서림이 발생할 수 있습니다.

내기 순환이 더 이상 필요하지 않으면 버튼 **9**를 한 번 더 눌러 내기 순환을 중지하도록 하십시오.

참고:

- 내기 순환 중에는 외기 도입 없이 차량 실내의 공기를 순환시킵니다.
- 내기 순환은 외부와 독립된 환경을 제공합니다(오염된 지역 주행 시 등).
- 내기 순환 중에는 신속하게 차량 내부의 온도를 높이거나 낮출 수 있습니다.

■ 시스템 정지

다이얼 **4**를 **OFF** 위치로 돌리거나 버튼 **6**을 눌러 시스템을 종료합니다. 다시 시작하려면 다이얼 **4**를 돌려 송풍량을 조절하거나 버튼 **11**을 누르십시오.

오토 에어컨: C 타입 (1/4)

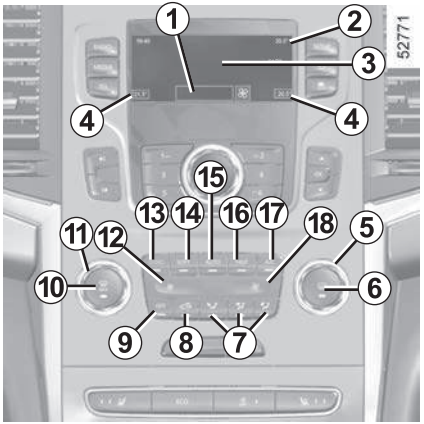

■ 컨트롤러 C

(차량 사양에 따라서)

5 동승석 공기 온도 조절

6 뒷유리의 열선 작동/김서림 제거 및 차량 사양에 따라서 아웃사이드 미러 열선 작동/김서림 제거

7 송풍 분배

8 내/외기 전환 버튼

9 OFF 버튼

10 클리어 뷰 기능

11 운전석 공기 온도 조절

12, 18 송풍량 조절

13 SYNC(동기화) 기능

14 오토 모드 버튼 (SOFT)

15 오토 모드 버튼 (AUTO)

16 오토 모드 버튼 (FAST)

17 AC(에어컨) 기능

■ 화면

다음 표시가 스크린 **3**에 나타납니다.

1 송풍 속도 및 송풍 분배

2 차량 외부 공기 온도

4 좌/우 공기 온도

작동 상태를 표시하는 표시등이 버튼에 있을 수 있습니다.

■ 오토 모드

오토 모드는 최적의 상태로 작동하여 차내의 안락함을 더해주고 김서림을 방지하여 적절한 시야를 제공합니다 (극한의 날씨 제외). 이 모드는 송풍 속도, 송풍 분배 변경, AC(에어컨) 기능 등의 작동 및 정지, 실내 온도를 자동으로 조절합니다.

오토 모드에는 다음의 세 가지가 있습니다.

AUTO: 외부 조건에 따라 최적의 온도에 도달합니다. 버튼 **15**를 누르십시오.

SOFT: 원하는 온도에 천천히 도달하며 도달한 온도는 조용히 유지됩니다. 버튼 **14**를 누르십시오.

FAST: 원하는 온도에 빠르게 맞춥니다. 이 모드는 특히 뒷좌석 온도를 최적화해 줍니다. 버튼 **16**을 누르십시오.

오토 에어컨: C 타입 (2/4)



■ 송풍량 조절

오토 모드에서 시스템은 가장 적절한 송풍 속도로 원하는 온도를 유지합니다.

버튼 **12** 또는 **18**을 눌러 송풍량을 조절할 수 있습니다(시스템이 수동 모드로 전환됩니다).

■ 실내 온도 조절

아래의 두 가지 방법으로 설정할 수 있습니다.

– 운전석 및 동승석을 각각 설정할 수 있습니다.

– 운전석 및 동승석을 균일하게 설정할 수 있습니다(SYNC 기능).

▶ 운전석 및 동승석 온도 조절

다이얼 **5** 및 **11**을 이용하여 각각 온도를 조절할 수 있습니다.

▶ SYNC 기능

동승석을 균일하게 설정하려면 버튼 **13**을 누르십시오. 버튼 **13**의 표시등이 점등합니다.

기능을 비활성화하려면 버튼 **13**을 다시 누르거나 다이얼 **5**를 돌려 운전석과 동승석을 각각 조절하십시오.

참고: 오토 에어컨의 설정은 "Multi-Sense"에서 선택한 모드에 영향을 받습니다. ➥ 3.2

오토 에어컨: C 타입 (3/4)

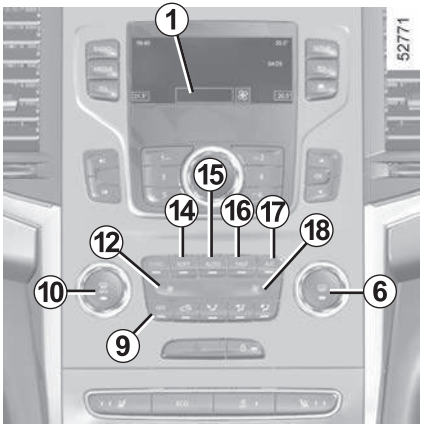

■ 클리어 뷰 기능

이 기능은 앞유리, 뒷유리 및 사이드 미러의 김서림을 신속하게 제거합니다. 이 기능을 켜면 자동으로 에어컨과 뒷유리 열선이 작동됩니다.

버튼 **10**을 누릅니다. 버튼의 표시등이 점등합니다.

버튼 **6**을 누르면 뒷유리 열선 작동이 멈추고 버튼의 표시등이 소등됩니다.

송풍 속도를 조절하려면 버튼 **12** 또는 **18**을 누릅니다.

이 기능을 끄려면 버튼 **10**을 다시 누르거나 버튼 **14, 15** 또는 **16**을 누릅니다.

■ AC(에어컨) ON/OFF

버튼 **17**을 누르면,

– 에어컨이 활성화되면서 화면 **1**에 표시등이 나타납니다.

– 에어컨이 비활성화되면서 화면 **1**에 표시등이 사라집니다.

참고: AUTO 모드는 차량 외부의 기상 조건에 따라 에어컨 기능을 활성화 및 비활성화합니다.

오토 모드(AUTO, SOFT, FAST) 사용을 권장합니다.

오토 에어컨 시스템은 최적의 상태로 작동하면서 차내의 안락함을 더해 주고 김서림을 방지하여 적절한 시야를 제공합니다(극한 조건 제외).

오토 모드(AUTO, SOFT, FAST) 사용 시 신속한 냉/난방의 효과를 위해 작동 초기에는 풍량이 최대로 설정되고(실내에 어느 정도의 소음이 발생할 수 있음) 몇 분 후에는 자동으로 풍량이 줄어듭니다. 언제든지 다른 버튼을 눌러 모드를 변경할 수 있으며, 이 경우 오토 모드 버튼의 표시등이 소등됩니다.

모드를 변경하였을 경우, 가능한 신속하게 오토 모드로 재설정해 주는 것이 좋습니다.

■ 시스템 정지

시스템을 끄려면 버튼 **9**를 누릅니다. 화면 **1**에 OFF 메시지가 나타납니다.

■ 뒷유리 열선 및 사이드 미러 열선

버튼 **6**을 누르면 버튼의 표시등이 점등합니다. 이 기능은 뒷유리와 아웃사이드 미러(차량 사양에 따라서)의 김서림을 제거합니다.

기능을 끄려면 버튼 **6**을 한 번 더 누릅니다. 김서림 제거 기능은 시간이 지나면 자동으로 해제됩니다.

클리어 뷰 기능을 작동시키면 외기 도입 모드로 자동 전환됩니다.

오토 에어컨: C 타입 (4/4)

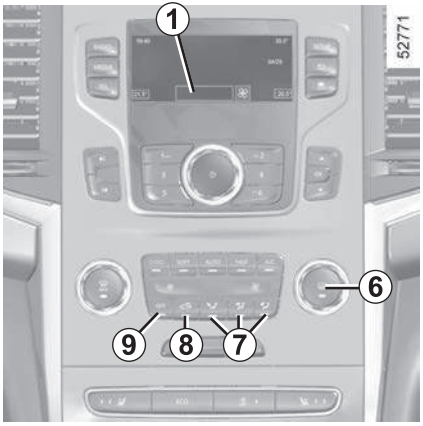

■ 뒷유리 열선 및 사이드 미러 열선

버튼 **6**을 누릅니다. 버튼의 표시등이 점등합니다.

이 기능은 뒷유리와 아웃사이드 미러(차량 사양에 따라서)의 열선을 작동시켜 김서림을 제거합니다.

기능을 끄려면 버튼 **6**을 다시 누릅니다. 끄지 않아도 시간이 지나면 기능이 자동으로 꺼집니다.

■ 내/외기 전환

이 기능은 자동 또는 수동으로 활성화할 수 있습니다.

참고:

– 내기 순환 중에는 외기 도입 없이 차량 실내의 공기를 순환시킵니다.

– 내기 순환은 외부와 독립된 환경을 제공합니다(오염된 지역 주행 시 등).

▶ 수동 작동

버튼 **8**을 누르면 버튼의 표시등이 점등됩니다.

이 기능을 장시간 사용하면 환기가 되지 않아 불쾌한 냄새가 나거나 윈도우에 김서림이 발생할 수 있습니다.

내기 순환이 더 이상 필요하지 않으면 버튼 **8**을 한 번 더 눌러 내기 순환을 중지하도록 하십시오.

기능을 종료하려면 버튼 **8**을 한 번 더 누르십시오.

사용지침

경우에 따라(에어컨 정지, 내기 순환 작동, 송풍 속도 0이나 저속 등) 유리창에 김서림이 발생할 수 있습니다.

김서림이 발생하면 **클리어 뷰** 기능을 사용하여 김서림을 제거하고, 김서림이 발생하지 않도록 오토 모드 에어컨 사용을 권장합니다.

AC 기능 사용 후에는 송풍구 내부에 습기가 남아 이로 인해 냄새가 날 수 있습니다. 되도록 엔진 시동을 끄기 약 5분 전에 미리 에어컨의 AC 기능을 OFF하여 송풍으로 송풍구 내부의 습기를 제거하여 주십시오.

주의

차량에서 물이 떨어짐

에어컨 시스템을 장시간 동안 사용하면 차량 아래 물이 떨어지는 것은 정상적인 현상입니다. 이 현상은 응축 현상에 의해 발생됩니다.

연료 소비

일반적으로 에어컨이 작동 중인 경우 연료 소비가 증가하게 됩니다(특히 시내 주행 시).

연료 소비를 감소시키고 환경 보호에 도움을 주기 위한 몇 가지 권장 사항

송풍구를 개방하고 윈도우를 닫은 상태로 주행하는 것이 좋습니다.

또한 쾌적한 실내 공기를 유지하기 위해 자주 윈도우를 열어 환기를 시켜주는 것이 좋습니다.

차량을 햇빛이 비치는 장소에 주차한 경우 엔진 시동을 걸기 전에 더워진 실내 공기가 빠져 나가도록 도어를 잠시 열어 두는 것이 좋습니다.

유지 보수

차량에는 먼지, 꽃가루, 분진 등을 집진하는 에어컨 필터가 장착되어 있습니다.

에어컨을 쾌적하게 사용하기 위해서는 정기적으로 필터를 교환해야 합니다. 필터 교환 주기는 4장의 "정기점검 및 교환 주기표"를 참고하십시오. ➥ 4.7

에어컨 필터의 교환 주기가 경과하지 않더라도 시스템의 송풍량이 급격히 감소하거나 앞유리에 자주 김서림이 발생하는 경우 지정 정비업소를 방문하십시오.

작동 불량

일반적으로 고장이 발생하는 경우 지정 정비업소에 문의하십시오.

– **디프로스터 또는 에어컨 성능 저하**

에어컨 필터가 막혔을 경우 발생될 수 있습니다.

– **차가운 공기가 나오지 않음**

컨트롤이 제대로 설정되어 있고 퓨즈 상태가 정상인지 점검합니다. 그래도 해결되지 않는 경우 에어컨을 OFF 하십시오.

경고

– 에어컨 및 히터를 켜 놓고 차량 안에서 수면을 취하지 마십시오. 또한 밀폐된 상태로 에어컨 및 히터를 장시간 사용하지 마십시오.

– **냉매 액체 회로를 열지 마십시오.** 액체로 인해 눈이나 피부에 손상을 입을 수 있습니다.

파워 윈도우 (1/2)

■ 작동 조건

이 시스템은 아래 조건일 때 작동합니다.

- 엔진 시동이 켜져 있을 때
- 시동 스위치가 꺼진 뒤 앞 좌석 도어 중 하나가 열리기 전까지 (최대 약 12분까지)
- 앞 좌석 도어가 닫히고 엔진 START 버튼을 누른 뒤 주행을 시작하기 전

윈도우 스위치를 누르거나 당겨서 윈도우가 원하는 위치에 오도록 조절합니다. 뒷좌석 도어 윈도우는 완전히 내려가지 않습니다.

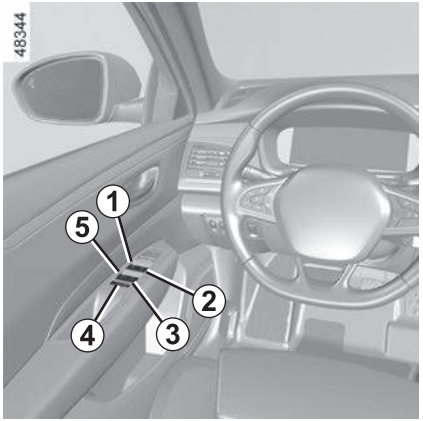

경고

뒷좌석 탑승자 안전

운전자는 스위치 **4**를 사용하여 뒷좌석 파워 윈도우의 조작을 막을 수 있습니다. 스위치의 표시등이 점등하여 잠금을 표시합니다.

운전자의 책임

절대로 리모컨키 또는 스마트카드를 두고 내리거나 보호자 없이 어린이, 보호가 필요한 성인 또는 반려동물을 차량 안에 남겨두지 마십시오. 리모컨키 또는 스마트카드를 차량 안에 남겨 둘 경우 윈도우가 동작할 가능성이 있고 어린이가 심각한 부상을 입을 위험이 있습니다(어린이의 목, 팔, 손 등이 끼일 수 있습니다). 만약 무엇인가 윈도우에 끼었다면, 가능한 빨리 윈도우 내림 스위치를 눌러 윈도우를 내려 주십시오.

심각한 부상의 위험이 있습니다.

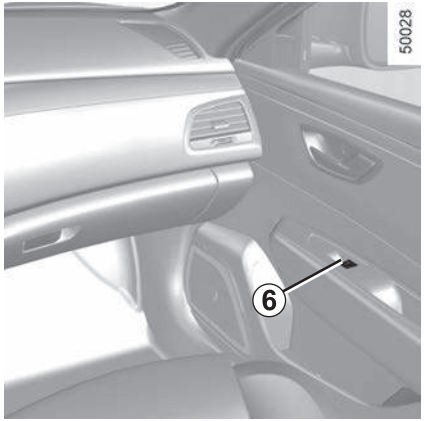

■ 작동

▶ 운전석

다음 스위치를 조작합니다.

- 운전석의 경우 스위치 **1**
- 동승석의 경우 스위치 **2**
- 뒷좌석의 경우 스위치 **3**, **5**

▶ 동승석과 뒷좌석

해당 도어의 스위치 **6**을 조작합니다.

파워 윈도우 (2/2)

▶ 원터치 파워 윈도우

원터치 모드는 앞에 설명된 파워 윈도우의 추가 기능입니다. 이 모드는 운전석과 동승석 윈도우에 적용되어 있습니다.

윈도우 조작 버튼을 끝까지 누르거나 당기면 윈도우가 완전히 내려가거나 올라갑니다. 버튼을 다시 누르거나 당기면 윈도우 작동이 정지됩니다.

■ 운전석과 동승석 윈도우 안티핀치 (끼임 방지) 기능

윈도우를 닫는 동안 강한 저항(예: 나뭇가지 등의 딱딱한 물체)을 감지하는 경우 작동을 멈추고 다시 내려갑니다.

■ 작동 불량

파워 윈도우를 닫을 때 작동 불량인 경우 시스템은 일반 모드로 돌아갑니다. 윈도우 스위치를 필요한 만큼 당겨 윈도우를 완전히 닫으십시오.

윈도우 스위치를 약 1초 동안 당긴 후 곧바로 윈도우를 끝까지 내렸다가 올리십시오. 이 방법으로 초기화가 완료되면 원터치 모드가 정상적으로 작동합니다.

필요한 경우 지정 정비업소에 문의하십시오.

반쯤 열린 윈도우에 물건을 올려놓지 마십시오. 파워 윈도우가 손상될 위험이 있습니다.

경고

윈도우를 닫을 때, 손이나 머리 등 신체의 일부 또는 물체가 윈도우 사이에 끼이지 않도록 주의하십시오.

심각한 부상의 위험이 있습니다.

전자동 선루프 (1/3)



■ 선루프 햇빛 가리개 1

항상 선루프를 닫은 상태에서 선루프 햇빛 가리개를 열거나 닫습니다.

▶ 엔진 시동 스위치 ON일 때

- **완전히 열기**: 다이얼 **2**의 표시 **3**이 **A** 위치로 오도록 버튼을 돌립니다. 햇빛 가리개가 열리는 위치는 세 단계로 나뉘어져 있습니다.
- **닫기**: 다이얼 **2**의 표시 **3**이 **0** 위치로 오도록 버튼을 돌립니다.

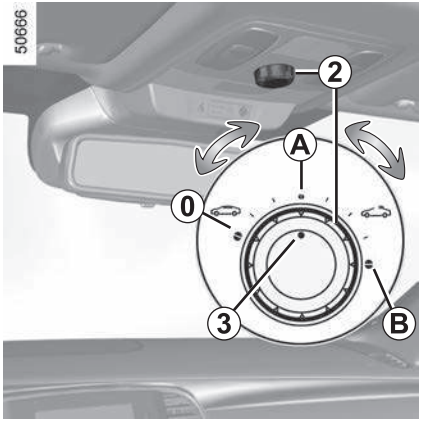

■ 선루프 슬라이딩

▶ 엔진 시동 스위치 ON일 때

- **열기**: 다이얼 **2**의 표시 **3**이 **B** 위치로 오도록 버튼을 돌립니다. 선루프가 열리는 위치는 네 단계로 나뉘어져 있습니다.
- **닫기**: 다이얼 **2**의 표시 **3**이 **A** 위치로 오도록 버튼을 돌립니다.

▶ 특징

버튼 **2**를 누르면 햇빛 가리개가 선루프의 위치에 따라 자동으로 위치합니다.
선루프와 햇빛 가리개가 같은 위치에 있을 때 버튼 **2**를 누르면 햇빛 가리개가 완전히 열립니다.
다이얼 **2**를 **0** 위치에서 바로 **B** 위치로 돌리면 햇빛 가리개 및 선루프가 동시에 열립니다.

경고

운전자의 책임

절대로 리모컨키 또는 스마트카드를 차량 안에 두고 내리거나 어린이, 보호가 필요한 성인 또는 반려동물을 잠시라도 차량 안에 남겨두지 마십시오.

리모컨키 또는 스마트카드를 차량 안에 남겨둘 경우 선루프가 동작할 가능성이 있고 심각한 부상을 입을 위험이 있습니다(어린이의 목, 팔, 손 등이 끼일 수 있습니다).

만약 무엇인가 선루프에 끼었다면, 가능한 빨리 선루프 스위치를 눌러 선루프의 작동 방향을 바꾸어 주십시오.

심각한 부상의 위험이 있습니다.

- 선루프 햇빛가리개가 닫힌 상태에서 선루프를 조작하지 마십시오.
- 선루프를 열고 선루프 햇빛가리개를 닫은 상태에서 절대로 주행하지 마십시오.

전자동 선루프 (2/3)

■ 안티 핀치(끼임 방지) 기능

닫는 동안 선루프 패널에 강한 저항이 감지되면(예: 나뭇가지 등의 딱딱한 물체) 작동을 멈추고 뒤로 움직입니다.

경고

선루프에서 감지된 저항이 일정한 힘 이하일 경우 또는 물체가 비스듬히 끼일 경우에는 물체 끼임 방지 기능이 작동되지 않을 수도 있습니다. 안전을 위해 선루프를 작동시킬 때는 손이나 머리 등 신체의 일부 또는 물체가 끼이지 않았는지 확인 후 작동시키십시오.

선루프가 닫힐 때 심각한 부상을 입을 수 있습니다.

경고

선루프를 닫을 때 심각한 부상을 입을 수 있습니다. 안전을 위해 선루프를 작동시킬 때에는 손이나 머리 등 신체의 일부 또는 물체가 끼이지 않았는지 확인 후 작동시키십시오.

경고

차량 운행 중에 선루프가 열린 공간으로 얼굴 등 신체 일부를 내밀지 마십시오. 심각한 부상을 입을 수 있습니다.

■ 사용 시 주의사항

- 차량을 떠나기 전에 선루프가 제대로 닫혀 있는지 **확인하십시오.**
- 선루프 유리 둘레의 고무 부분에 먼지 및 이물질이 있을 경우에는 소음 발생 및 고장의 원인이 될 수 있으므로 마른 수건 등으로 **가볍게 털어 제거하십시오.** 물수건 등으로 닦게 되면 고무 부분의 표면 코팅이 제거되어 운행 시 마찰에 의한 소음이 발생할 수 있습니다.
- 우천 시 주행했거나 차량을 세차한 후 바로 선루프를 **열지 마십시오.** 실내에 물이 유입될 수 있습니다.
- 선루프는 매우 추운 날씨일 때 시스템을 보호하기 위해 작동하지 않을 수 있습니다.
- **루프 캐리어가 설치되어 있는 경우**

  이 경우, 일반적으로 선루프를 작동하지 않는 것이 좋습니다.

  선루프를 사용하기 전에 루프 캐리어에 부착된 물체 및 액세서리(자전거 랙, 루프 박스 등)를 점검합니다. 이러한 물체 또는 액세서리가 제대로 정렬되어 고정되어 있어야 하며 선루프 작동을 방해하지 않아야 합니다.

  지정 정비업소에 연락하십시오.

전자동 선루프 (3/3)

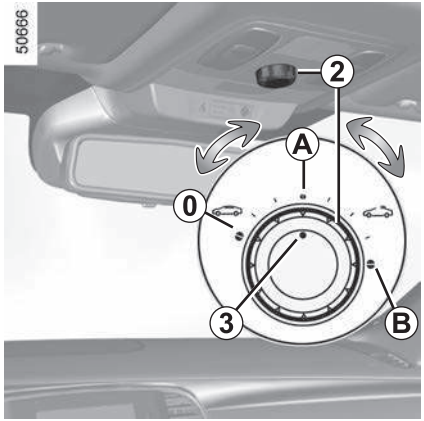

■ 작동 불량

선루프가 닫히지 않을 경우, 장애물이 없는지 점검한 다음 선루프가 완전히 열릴 때까지 다이얼 **2**의 표시 **3**을 **B** 위치로 돌리고 그 후 다이얼 **2**의 표시 **3**을 **0** 위치로 돌려 선루프를 완전히 닫습니다.

햇빛 가리개가 닫히지 않는 경우, 햇빛 가리개가 완전히 열릴 때까지 다이얼 **2**의 표시 **3**을 **A** 위치로 돌리고 그 후 다이얼 **2**의 표시 **3**을 **0** 위치로 돌려 선루프를 완전히 닫습니다.

고장이 계속되는 경우 완전히 닫힐 때까지 버튼 **2**를 길게 누르십시오.

지정 정비업소에 문의하십시오.

중요: 버튼 **2**를 누르고 있는 동안 선루프 안티 핀치 기능은 작동되지 않습니다. 고장이 계속될 경우, 가능한 빨리 지정 정비업소에 문의하여 주십시오.

경우에 따라 선루프 시스템을 보호하기 위해 기능이 작동되지 않을 수 있습니다. 잠시 후 작동이 가능해집니다.

경고

윈도우를 닫을 때 심각한 부상을 입을 수 있습니다. 안전을 위해 윈도우를 작동시킬 때에는 손이나 머리 등 신체의 일부 또는 물체가 끼이지 않았는지 확인 후 작동시키십시오.

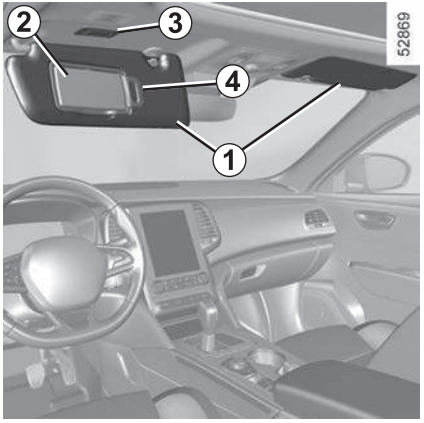

■ 선바이저

선바이저 **1**을 내리거나 후크에서 빼내어 도어 쪽으로 돌립니다.

주의

주행 중에는 선바이저를 조작하지 마십시오. 운전시야가 가려져 사고의 위험이 있습니다.

■ 선바이저 화장 거울

커버 **2**를 올리면 램프 **3**이 자동으로 켜집니다.

주의

주행 중에는 선바이저 거울 커버를 닫아 주십시오. 부상의 위험이 있습니다.

■ 선바이저 티켓 홀더

운전석 선바이저 안쪽에 고속도로 통행권 등을 보관할 수 있는 티켓 홀더 **4**가 있습니다.

주의

– 티켓 홀더가 변형될 수 있으므로 많은 양의 티켓을 꽂지 마십시오.

– 티켓 홀더에 플라스틱 카드(신용카드 등)를 꽂아 보관하지 마십시오. 카드가 변형될 수 있습니다.

실내 램프 (1/2)



■ 앞좌석 실내 램프

스위치 **1**을 누르면 다음이 가능합니다.

– 상시 점등

– 끄기



도어나 트렁크를 잠금해제하고 열면 실내 램프가 일정 시간 동안 점등합니다.

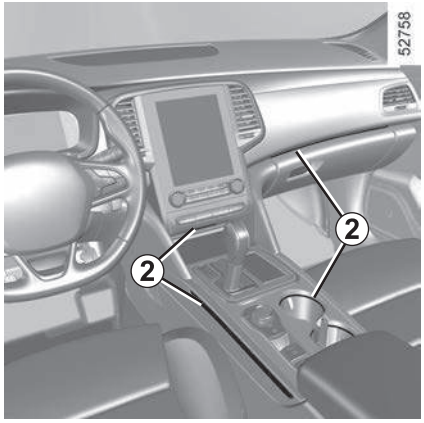

■ 앰비언트 라이트 2

(차량 사양에 따라서)

참고: 멀티미디어 스크린이 장착된 차량에서는 멀티미디어 스크린에서 다음이 가능합니다.

– 도어 또는 트렁크가 열렸을 때 실내 램프의 자동 점등을 활성화 및 비활성화

– 차량 사양에 따라 앰비언트 라이트의 색상(8가지 선택 가능) 및 밝기 변경

실내 램프 (2/2)

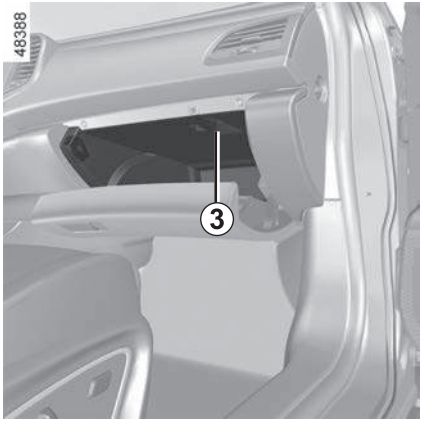

■ 글러브박스 램프

글러브박스를 열면 램프 **3**이 점등합니다.

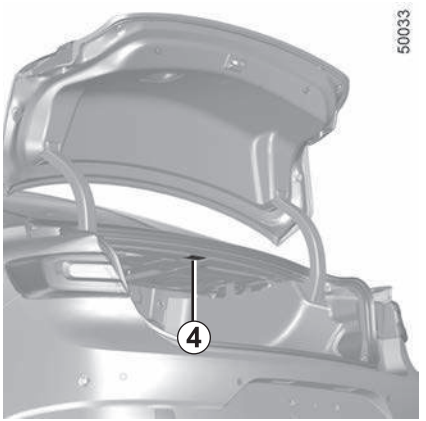

■ 트렁크 램프

트렁크를 열면 램프 **4**가 점등합니다.

실내 장치 및 수납 공간 (1/3)



■ 운전석 도어 포켓 1

책이나 지도, 음료 등을 보관할 수 있습니다.

주의

코너링, 가속 또는 급제동 시 탑승객에게 날아올 가능성이 있는 위치에 딱딱하거나 뾰족한 물체를 두지 마십시오.

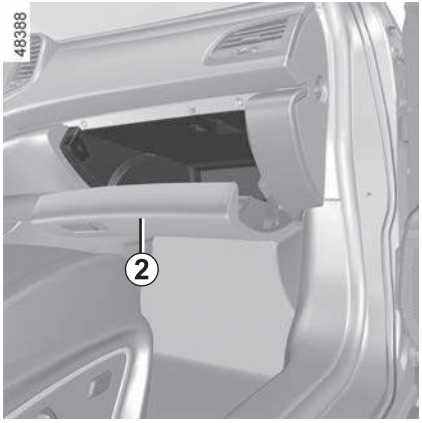

■ 글러브박스 2

글러브박스 핸들을 당겨 엽니다.

A4 사이즈 문서 등을 보관할 수 있습니다.

주의

차량이 움직일 때 또는 코너링, 가속, 급제동 시 컵의 내용물이 넘치지 않도록 주의하십시오. 병, 유리잔, 캔 등을 차량 내부에 두지 마십시오.

뜨거운 액체의 경우 화상을 입을 수 있으며 운전 능력 상실의 위험이 있습니다.

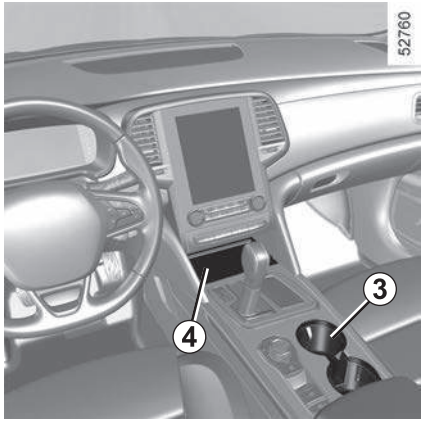

■ 컵 홀더 3

콘솔 우측 중앙에 컵 등을 보관할 컵 홀더가 있습니다.

■ 무선 충전 또는 센터 콘솔 보관함 4

(차량 사양에 따라서)

휴대폰 무선 충전을 할 수 있습니다. 정상적인 충전을 위해 휴대전화를 충전 패드 중앙에 위치시키십시오. 자세한 내용은 멀티미디어 매뉴얼을 참고하십시오.

주의

무선 충전기에 금속 물질(카드, CD, 동전 등)을 놓지 마십시오. **화상의 위험이 있습니다.**

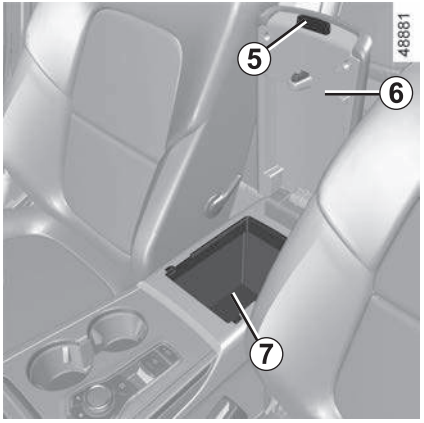

■ 센터 콘솔 보관함 7

(차량 사양에 따라서)

버튼 **5**를 누르고 암레스트 **6**을 들어 올리면 보관함 **7**이 있습니다.

주의

발 또는 무릎 등으로 암레스트 위에 오르지 마십시오. 부상의 위험이 있습니다.

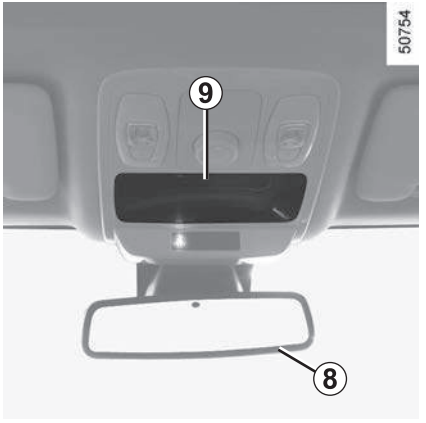

■ 선글라스 케이스 9

9를 누르면 선글라스 케이스가 열립니다.

경고

운전석 및 운전석 근처에 고정되지 않은 물체를 두지 않도록 주의하십시오. 운행 중에 운전석 페달 아래로 흘러 들어갈 경우 페달 조작의 장애물이 되어 심각한 위험을 야기시킬 수 있습니다. 특히 운전석 바닥에는 아무것도 놓지 마십시오.



■ 어시스트 그립(손잡이) 10

주행 시 차량에 흔들림이 있을 경우 사용하십시오. 승차 또는 하차 시에는 사용하지 마십시오.

■ 뒷좌석 코트 걸이 11

경고

손잡이에 과도한 하중을 가하면 손잡이가 이탈될 가능성이 있으므로 승하차 시에는 손잡이를 사용하지 마십시오. **심각한 부상의 위험이 있습니다.**

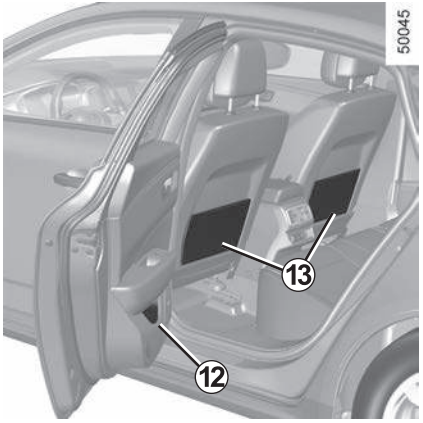

■ 뒷좌석 도어 포켓 12

음료 등을 보관할 수 있습니다.

■ 앞좌석 시트백 포켓 13

(차량 사양에 따라서)

잡지나 지도를 넣을 수 있습니다.

경고

트렁크의 연결 통로에 길이가 긴 물건을 적재할 경우 물건이 움직이지 않도록 고정시키십시오. 급제동 시 적재한 물건에 의해 부상의 위험이 있습니다.



■ 컵 홀더 15

뒷좌석 암레스트 **14**를 내리십시오.

■ 트렁크 연결 통로 (스키 스루)

(차량 사양에 따라서)

뒷좌석 암레스트를 내린 후, 핸들 **16**을 누르면서 커버를 뒤로 젖힙니다.

참고: 트렁크 연결 통로 사용 시 뒷좌석 암레스트의 컵 홀더 **15**는 사용하지 마십시오.

파워 아웃렛



■ 파워 아웃렛

(차량 사양에 따라서)

뒷좌석의 경우 **1**에 위치해 있습니다.

파워 아웃렛은 차량 액세서리에 전원을 공급하기 위함으로써 120W(12V, 10A) 이하의 승인된 전기 제품을 꽂아 사용하십시오.

경고

USB, AUX 단자에 금속 물질이 유입되지 않도록 주의하십시오. **화재의 위험이 있습니다.**

주의

전기 및 전자 액세서리를 엔진 정지 상태에서 장시간 사용하거나 많은 액세서리를 동시에 사용할 경우 배터리가 방전될 수 있으니 주의하십시오.

경고

– 교통 상황이 허용하는 경우에만 파워 아웃렛을 사용하십시오. 사고의 위험이 있습니다.

– 최대 출력 120W(12V, 10A) 이상의 액세서리를 파워 아웃렛에 연결하지 마십시오. **화재의 위험이 있습니다.**

– 파워 아웃렛의 규격과 다른 제품을 반복적으로 사용하는 경우 파워 아웃렛이 손상될 수 있습니다. 또한, 전기 또는 전자 액세서리 사용을 마친 후에는 차량과 반드시 분리해 주십시오. **화재의 위험이 있습니다.**

트렁크 (1/2)



■ 열기

다음 중 하나의 방법으로 트렁크 리드를 열 수 있습니다.

- 도어 및 트렁크가 잠금해제된 상태에서 트렁크 리드 열림 버튼 **1**을 누르고 트렁크 리드를 올립니다.
- 운전석 도어의 스위치 **2**의 아랫부분을 누릅니다.
- 스마트카드의 트렁크 리드 열림 버튼을 길게 누릅니다. 1장의 "인텔리전트 스마트카드 사용 방법 및 주의 사항"을 참고하십시오.
- 매직 트렁크 기능을 사용합니다. 자세한 내용은 1장의 "매직 트렁크"를 참고하십시오. ➥ 1.16

참고: 트렁크 리드를 열기 전 주변이 트렁크 리드를 열 수 있는 상황인지 확인하십시오.



■ 닫기

손잡이 **3**을 잡고 트렁크 리드를 내려 완전히 닫습니다. 닫은 후에는 완전히 닫혔는지 확인하십시오.

참고: 인텔리전트 스마트카드 사양의 차량인 경우 트렁크 리드를 닫아도 잠기지 않습니다. 트렁크를 잠그려면 스마트카드의 잠금 버튼을 누르십시오.



경고

트렁크 리드를 열거나 닫을 때, 트렁크 가까이에 동물이나 사람이 없는지 확인하고 손이나 머리 등 신체 부위가 끼이거나 부딪치지 않도록 주의하십시오.

심각한 부상의 위험이 있습니다.

주의

트렁크 리드를 완전히 열지 않은 상태에서 사용하면 트렁크 리드가 내려 올 수 있으니 트렁크 리드가 완전히 올려진 상태에서 사용하십시오.

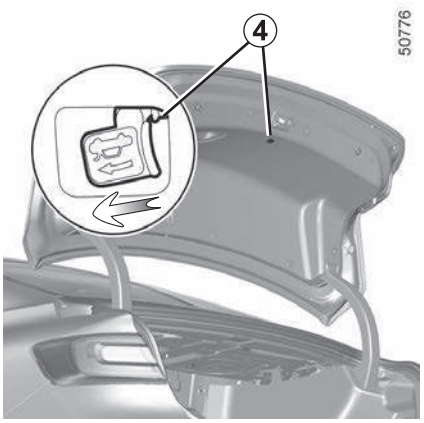

■ 내부에서 수동으로 트렁크 리드 열기

비상 시(트렁크 안에 갇혔을 경우 등) 트렁크 내부에서 수동으로 트렁크 리드를 다음 방법으로 열 수 있습니다.

– 트렁크 래치부의 형광 비상 레버 **4**를 화살표 방향으로 강하게 밀면 트렁크 리드가 열립니다.

경고

엔진 작동 중 또는 정지 후에는 배기관(머플러)과 배기 가스의 온도가 대단히 높으므로 주의하십시오.

화상의 위험이 있습니다.

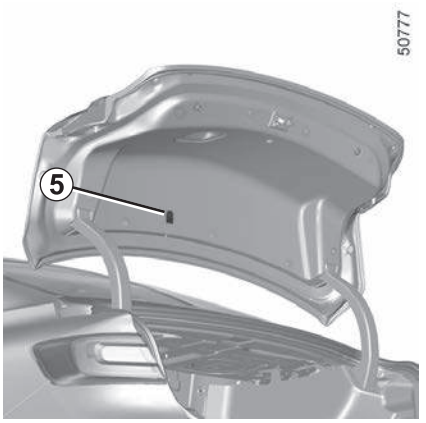

■ 트렁크 리드가 열리지 않는 경우

(차량 사양에 따라서)

비상 시(배터리가 방전됐을 경우 등) 수동으로 트렁크 리드를 다음 방법으로 열 수 있습니다.

– 트렁크 연결 통로를 이용하여(3장의 "실내장치 및 수납 공간"을 참고하십시오. ➥ 3.29) 트렁크 안쪽 케이블에 연결된 레버 **5**을 당기면 트렁크 리드가 열립니다.

주의

트렁크 리드를 연 채로 주행하지 마십시오. 배기가스가 차량 안으로 들어올 수 있습니다.

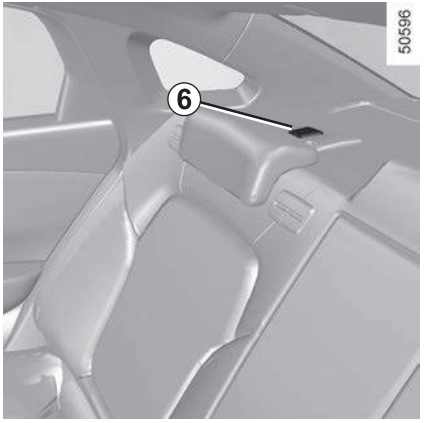

– 차량 사양에 따라서 뒷좌석 뒤의 레버를 사용하여 트렁크 리드를 열 수 있습니다. 커버 **6**의 앞부분의 홈에 일자 드라이버 또는 유사 공구를 넣고 올려서 열고 안에 들어 있는 레버를 당기십시오.

– 비상 시 이외에는 사용하지 마십시오.

– 레버를 강한 힘으로 당기지 마십시오. 파손될 우려가 있습니다.

– 트렁크 리드를 수동으로 열어야할 경우 레버가 손이 닫지 않을 때는 지정 정비업소에 문의하십시오.

트렁크 보관함, 트렁크에 화물 적재

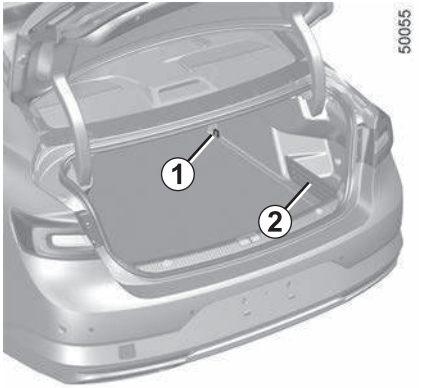

■ 트렁크 고리

트렁크 내부에 있는 고리 **1**을 이용하여 화물을 고정할 수 있습니다.

항상 가장 무거운 화물을 뒷좌석 등받이에 기대어 적재하십시오.

■ 트렁크 보관함 2

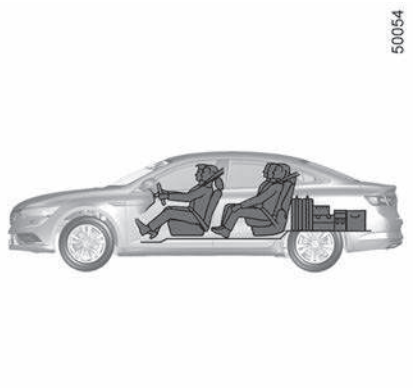

■ 트렁크에 화물 적재

적재하는 물건의 가장 넓은 면이 바닥에 닿도록 적재하십시오.

멀티미디어 기기 (1/2)

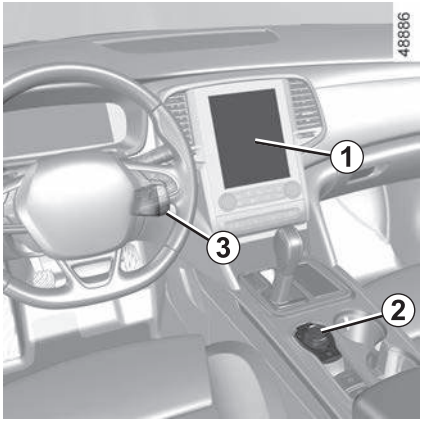

■ 멀티미디어 시스템

본 기기는 차량 사양에 따라 다를 수 있습니다.

1 멀티 스크린

2 중앙 컨트롤러

3 스티어링 휠 리모컨

4 스티어링 휠 버튼

5 마이크

본 기기의 자세한 기능에 대해서는 해당 멀티미디어 설명서를 참고하십시오.



■ 핸즈 프리 휴대전화 통합 컨트롤

(차량 사양에 따라서)

스티어링 휠에 장착된 스티어링 휠 버튼 **4**를 이용할 수 있습니다.

경고

휴대전화 사용

휴대전화와 같은 기기 사용 시 관련 법규를 준수하십시오.



■ 마이크 5

멀티미디어 기기 (2/2)

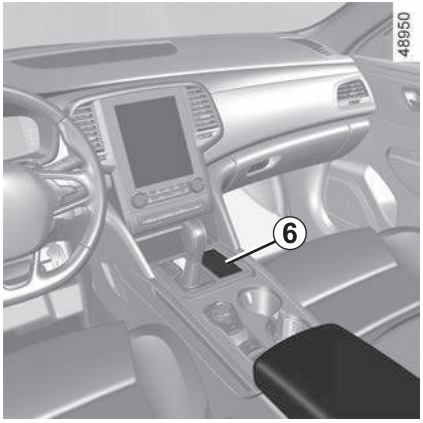

■ 멀티미디어 소켓 6

(차량 사양에 따라서)

USB 소켓, AUX 단자를 사용할 수 있습니다.

단, USB 소켓은 최대 전력 10.5W(전압 5V)로 액세서리 충전만 가능합니다.

경고

USB, AUX 단자 및 시가 라이터에 금속 물질이 유입되지 않도록 주의하십시오. **화재의 위험이 있습니다.**

4. 정기점검

점검 및 정비의 필요성 4.2
소모품 세부사항 4.3
일상 점검 4.5
정기점검 및 교환주기표 4.7
엔진 룸 4.12
후드 4.13
엔진 오일량: 일반 정보 4.14
엔진 오일량: 보충, 주입 4.16
엔진 오일 교환 4.17
냉각수, 워셔 액 4.18
브레이크 액, 변속기 오일, 필터 4.19
타이어 공기압 4.20
배터리 4.21
차체 유지 관리 4.23
내장 유지 관리 4.26

■ 점검 및 정비의 필요성

점검/정비는 차량의 건강진단입니다.

자동차는 많은 부품으로 되어 있기에 사용하는 사이에 각 부분이 마모되거나 열화되어 갑니다.

차량의 성능을 유지하고 안전/쾌적하게 오래 사용하기 위해서도 일상적인 관리와 정기적인 점검을 하여 필요한 정비를 실시하는 것이 매우 중요합니다.

점검/정비를 게을리하면 차량의 고장이나 사고로 이어질 수 있습니다.

– 오일류, 액상류 등은 정기적으로 보충/교환해 주십시오.

차량에는 오일류(엔진/미션의 오일, 엑스트로닉 변속기/파워시프트 변속기의 오일)와 액상류(브레이크 액, 배터리 액, 냉각수 등)가 사용되어 장치의 작동, 윤활, 냉각, 녹 방지(방청) 등의 역할을 하고 있습니다. 사용하는 동안 서서히 줄거나, 더러워지고 열화되어 방치할 경우 성능 저하나 고장(작동 불량, 눌러 붙음 등)의 원인이 됩니다.

차량을 최적의 상태로 유지하기 위해 정기점검 시기나, 당사에서 지정하는 시기에 반드시 보충, 교환해 주십시오.

– 벨트 등의 고무 부품도 정기적인 점검, 교환이 필요합니다. 벨트나 호스(Hose), 부츠(Boots) 등의 고무부품은 오래되면 물러지고 균열을 일으킵니다.

  또한 당사에서는 고객 개개인의 사용 상황에 따라 점검/정비를 하기 때문에 편하게 상담해 주십시오. 그대로 사용하면 벨트의 경우는 헐거워지거나 상황에 따라 끊어지면, 차량의 부조화(스티어링 휠이 무거워지거나, 배터리가 충전되지 않거나, 과열 되거나, 에어컨의 효과가 저하되는 등)와 최악의 경우 엔진이 파손되는 경우도 있습니다.

  호스/부츠의 경우는 균열과 함께 파손되어 장치의 부조화 및 고장에 이르는 경우가 있습니다. 불의의 고장을 미연에 방지하기 위해서 꼭 정기 점검이나 교환을 실시해 주십시오.

– 마모(소모성) 부품은 사용 상황에 따라 점검, 교환이 필요합니다. 타이어, 브레이크 패드 등은 차량의 기본적인 성능을 부담하고 있는 중요한 부품으로, 사용과 함께 마모가 시작됩니다.

  이것들은 영구적으로 사용 가능한 것이 아니고 사용 한도(마모 한도)가 있어, 한도를 넘는 사용은 고장이나 사고로 이어지는 일이 있기에 정기적인 점검과 적절한 시기의 교환이 필요합니다.

점검/정비의 실시는 고객의 자기 관리 책임입니다.

차량을 언제나 양호한 상태에서 사용하기 위해서는 고객의 책임 하에 점검/정비를 확실히 하는 것이 법으로 규정되어 있습니다.

사용 상황에 따른 적절한 점검/정비 등에는 전용 장비와 지정된 유지류가 필요하고 또한 오일류 교환 후의 적절한 처리 등이 필요하기 때문에 지정 정비업소에서 점검 및 정비를 받으십시오.

위의 QR코드는 당사 홈페이지와 연계되어 있습니다. 스마트폰의 QR코드 검색 기능을 사용하면 편리하게 가까운 서비스 센터 위치를 찾을 수 있습니다.

소모품 세부사항 (1/2)



API 마크



ILSAC 마크

■ 규정 엔진 오일에 관해

API 규격 또는 ILSAC 규격에 적합한 지정유지를 사용해 주십시오. 또한 규격적합 오일에는 위의 마크가 표시되어 있습니다. 당사 규격품의 사용을 권합니다.

규정량은 드레인 플러그에서 오일을 뺀 경우의 양으로 엔진의 내부에 남은 오일량을 뺀 평균 양입니다.

정확한 오일 주입량은 4장의 "엔진 오일량"을 참고하여 오일량 측정 게이지로 확인하십시오. ➥ 4.14

항목	적용	규정량(ℓ) (오일과 오일 필터 교환)	사양 (규격)	
엔진 오일 (오일팬 미탈거시)	1.8L 가솔린 직분사 터보 엔진 (M5P)	약 4.3	ACEA A3/B4	SAE 5W−40, 0W−40
			RENAULT CAT 5C	SAE 0W−30
	1.3L 가솔린 직분사 터보 엔진 (H5H)	약 5.5	ACEA A3/B4	SAW 5W−40, 0W−40
			ACEA C5	SAE 0W−20
	2.0L LPG 엔진 (M4RN)	약 4.2	ACEA A3/B4	SAW 5W−40, 0W−40, 5W−30, 0W−30
			ACEA A5/B5	SAW 5W−40, 0W−40, 5W−30, 0W−30
			API SN	SAE 5W−20

소모품 세부사항 (2/2)

항 목		규정량	규정 유지(규격)
연료	1.8L 가솔린 직분사 터보 차량 (M5P)	51 ℓ	무연 휘발유
	1.3L 가솔린 직분사 터보 차량 (H5H)	51 ℓ	무연 휘발유
	2.0L LPG 차량 (M4RN) 봄베 용량	60 ℓ	LPG
엔진 냉각수	1.8L 가솔린 직분사 터보 차량 (M5P)	약 8.0 ℓ	규격 롱 라이프 쿨런트
	1.3L 가솔린 직분사 터보 차량 (H5H)	약 7.5 ℓ	
	2.0L LPG 차량 (M4RN)	약 7.5 ℓ	
브레이크 액		약 1 ℓ	DOT4+(저점도형, 규격품)
변속기 오일	1.8L 가솔린 직분사 터보 차량 (M5P)	–	FFL-7 LV
	1.3L 가솔린 직분사 터보 차량 (H5H)	–	
	2.0L LPG 차량 (M4RN)	–	NS-3(규격품)
스파크 플러그	1.8L 가솔린 직분사 터보 차량 (M5P)	–	규격품(백금)
	1.3L 가솔린 직분사 터보 차량 (H5H)	–	규격품(이리듐)
	2.0L LPG 차량 (M4RN)	–	규격품(백금)

- 냉각수 용량은 냉각수 보조탱크 최대 허용 용량(0.76 ℓ , MAX 기준)을 포함한 것입니다.
- 정비 제원표에 기재된 용량은 설계치로서 각 시스템 내의 전체 용량이므로 참고만 하십시오.
- 점검, 교환이나 보충 시에는 각 게이지를 이용하여 확인하십시오.

일상 점검 (1/2)

일상 점검은 안전 운행을 위하여 매일 운행 전 실시하는 점검을 말하며 이는 안전 운행에 필요한 최소한의 점검이고 운전자의 의무이기도 합니다. 반드시 실시 하십시오.

점검 항목	점검 내용	비고
엔진	연료가 충분하고 시동이 용이한지 확인	
	냉각수의 양 및 누수 점검	4장의 "냉각수, 워셔 액"을 참고하십시오. ➥ 4.18
	구동 벨트의 장력 및 마모 상태 확인	
	엔진 오일의 양과 오염, 누유 점검	4장의 "엔진 오일량: 보충, 주입" 및 "엔진 오일 교환"을 참고하십시오. ➥ 4.16
	배기가스의 색깔 및 유해가스 배출 여부 점검	
브레이크	브레이크 페달의 작동과 유격이 올바른지 확인	
	브레이크 액의 양 및 누액 점검	4장의 "브레이크 액, 변속기 오일, 필터"를 참고하십시오. ➥ 4.18
변속기	변속레버의 조작이 용이한지 확인	
타이어	타이어 및 스페어 타이어의 공기압 및 이상 마모 점검	5장의 "타이어"를 참고하십시오. ➥ 5.7
	휠 볼트의 조임이 충분하고 손상이 없는지 점검	

일상 점검 (2/2)

일상 점검은 안전 운행을 위하여 매일 운행 전 실시하는 점검을 말하며 이는 안전 운행에 필요한 최소한의 점검이고 운전자의 의무이기도 합니다. 반드시 실시 하십시오.

점검 항목	점검 내용	비고
스티어링 휠	스티어링 휠의 유격 및 조작이 수월한지 점검	1장의 "스티어링 휠, 파워 스티어링"을 참고하십시오. ➥ 1.92
기타	속도계 및 각종 계기판, 경고등의 작동 상태	1장의 "계기판: 계기와 표시창" 및 "계기판: 경고등 및 표시등"을 참고하십시오. ➥ 1.52 ➥ 1.57
	램프의 점멸이 확실하고 파손되지 않았는지 확인	1장의 "외부램프와 지시등" 및 3장의 "실내 램프"를 참고하십시오. ➥ 1.95 ➥ 3.27
	와이퍼의 작동이 용이하고 워셔 액이 충분한지 확인	4장의 "냉각수, 워셔 액"을 참고하십시오. ➥ 4.18
	경음기가 제대로 작동되는지 확인	1장의 "경음기와 지시등"을 참고하십시오. ➥ 1.94
	미러의 비침 상태가 적당한지 확인	1장의 "아웃사이드 미러" 및 "룸미러"를 참고하십시오. ➥ 1.76
	배터리의 충전 상태가 양호한지 확인	4장의 "배터리"를 참고하십시오. ➥ 4.21
	안전벨트의 정상 작동 점검	1장의 "안전벨트"를 참고하십시오. ➥ 1.28
	냉/난방 장치의 작동 상태	3장의 "오토 에어컨"을 참고하십시오. ➥ 3.6 ➥ 3.11 ➥ 3.16
	차체 부식 점검	4장의 "차체 유지 관리"를 참고하십시오. ➥ 4.23
	전일 운행 시 이상이 있었던 부분의 점검	
	LPG 연료 시스템 누출 점검(냄새 발생 유무)	2장의 "LPG 차량의 특징"을 참고하십시오. ➥ 2.4

정기점검 및 교환주기표 (1/5)

■ 가솔린 및 LPG 차량의 정기점검 및 교환주기

일반조건 주행 시

○: 점검하여 조정, 수리, 청소 또는 필요 시 교환, ●: 교환

점검 내용	점검 주기 (km)	점검 주기(년)											
		1	2	3	4	5	6	7	8	9	10	11	12
타이어 위치	매10,000	○	○	○	○	○	○	○	○	○	○	○	○
엔진오일 및 오일 필터(가솔린 및 LPG 차량)	매15,000	●	●	●	●	●	●	●	●	●	●	●	●
LPG 연료 필터[1]	매45,000			●			●			●			●
기본 점검(다음 페이지 참고) (가솔린 및 LPG 차량)	매15,000	○	○	○	○	○	○	○	○	○	○	○	○
에어컨 필터 및 에어 클리너 필터	매15,000	●	●	●	●	●	●	●	●	●	●	●	●
브레이크 액	매45,000			●			●			●			●
레귤레이터 어셈블리(LPG 차량)	매30,000		○		○		○		○		○		○
LPG 충전필터(충진구)[2]	매60,000				○				○				○
구동 벨트 및 오토 텐셔너, 아이들러 풀리	매90,000						●						●
인젝터 어셈블리(LPG 차량)	매75,000					○					○		
캐니스터(가솔린 차량)	매75,000					○					○		
스파크 플러그(가솔린, LPG 차량)	매60,000						●						●
엔진 냉각수	매90,000						●						●
가솔린 연료 필터 (가솔린 차량)	매120,000												●
EDC 변속기 오일	매120,000						●						●
엑스트로닉 변속기 오일	무교환												

- 위의 점검 주기는 일반 조건에서 차를 주행했을 경우에 해당됩니다. 가혹 조건은 다음 페이지의 가혹 조건 시 교환주기표를 참고하십시오.
- 검증되지 않은 연료나 첨가제 등은 사용하지 마십시오.
- 1) 연료필터의 막힘에 의한 출력저하, 시동성 저하 등의 문제 발생 시, 교환주기가 되지 않은 경우에도 지정 정비사업소에 방문하여 연료 필터를 교환하십시오.
- 2) **주의:** LPG 충전소의 연료 품질에 따라 충전필터의 막힘이 점검 주기보다 조기에 발생할 수 있습니다. LPG 충전시간이 현저하게 늦어질 경우 지정 정비업소에 방문하십시오.

정기점검 및 교환주기표 (2/5)

■ 기간(년) 또는 주행거리(km) 중 먼저 도래한 시점에 점검을 받으십시오. (아래의 예시 참고)

- 예시 1. 주행거리는 6,000km이지만 차량 구매 후 1년이 되었을 경우: 표의 점검 주기(년)에 따라 기본 점검, 엔진 오일 및 엔진 오일 필터 교환, 에어컨 필터 교환을 지정 정비업소에서 받습니다.
- 예시 2. 차량 구매 후 6개월이 지났지만 주행거리가 15,000km가 되었을 경우: 표의 점검 주기(km)에 따라 기본 점검, 엔진 오일 및 엔진 오일 필터 교환, 에어컨 필터 교환을 지정 정비업소에서 받습니다.

■ 기본 점검(점검하여 조정, 수리, 청소 또는 필요 시 교환)

- 엔진 냉각수 및 누수 여부(농도 점검 및 미달 시 보충)
- 타이어 공기압 및 마모 상태
- 구동 벨트의 마모, 균열 및 장력
- 스로틀 챔버
- 냉각 시스템
- 연료 라인
- 스티어링 기어 & 연동부, 액슬 & 서스펜션 부품, 드라이브샤프트, 배기 시스템
- 헤드램프 각도 조절
- 브레이크 시스템
- 브레이크 패드, 디스크, 기타 브레이크 관련 부품
- 브레이크 페달, 주차 브레이크의 작동 상태
- 브레이크 부스터 진공호스 연결 부위, 체크 밸브
- 컴퓨터 진단기(CLIP)로 종합 테스트
- 변속기 오일(양, 색, 점도 및 금속 가루 다량 함유 여부)
- 솔레노이드 밸브 작동 상태(봄베 측, 레귤레이터 어셈블리 측) (LPG 차량)
- LPG 연료 시스템 누출 점검(냄새 발생 유무) (LPG 차량)
- 휠의 정렬 상태 점검(필요 시 휠 얼라이먼트)
- 계기판의 차량정비시점 초기화(엔진 오일 교환 후)

- 위의 점검 주기는 일반 조건에서 차를 주행했을 경우에 해당됩니다. 가혹 조건은 다음 페이지의 가혹 조건 시 교환주기표를 참고하십시오.
- 위 기본 점검 항목은 차량 사양에 따라서 다를 수 있습니다.
- 검증되지 않은 연료나 첨가제 등은 사용하지 마십시오.

정기점검 및 교환주기표 (3/5)

■ 가혹 주행 조건 시 정기점검 및 교환주기

아래와 같은 가혹한 조건에서 차량을 사용했을 때는 정기 점검 및 정비 시기를 앞당겨 주십시오.

○: 점검하여 조정, 수리, 청소 또는 필요 시 교환, ●: 교환

No	점검 내용	점검 및 교환	주기
1	엔진 오일 및 오일 필터(가솔린 및 LPG 차량)	●	매 7,500km 또는 6개월
2	브레이크 패드, 디스크 & 기타 브레이크 관련 부품	○	매 10,000km 또는 6개월
3	샤시 및 바디의 볼트, 너트 조임	○	매 10,000km 또는 6개월
4	브레이크 호스 및 라인의 누유, 파손 여부	○	매 10,000km 또는 6개월
5	에어컨 필터	●	매 10,000km 또는 6개월
6	스티어링 기어 & 연동부, 액슬 & 서스펜션 부품, 드라이브샤프트	○	매 20,000km 또는 12개월
7	엑스트로닉 무단 변속기 오일	●	매 50,000km
8	EDC 변속기 오일	●	매 60,000km

▶ 가혹 주행 조건 예시

A) 먼지가 많은 지역 주행 시
B) 짧은 거리의 반복적인 주행 시 (하절기: 5km 이내 주행, 동절기: 15km 이내 주행)
C) 공회전이나 저속 운행이 빈번한 경우
D) 습도가 높은 산악 지역에서 운행한 경우
E) 소금기가 있거나 기타 부식성 물질이 있는 지역을 운행한 경우
F) 거친 도로, 진흙 또는 흙먼지가 많은 노면에서 주행한 경우
G) 브레이크 및 엔진 브레이크를 자주 사용하는 산악 지역에서 운행한 경우
H) 경찰차, 보안 용역, 택시, 상용차, 견인차, 렌터카 등의 목적으로 사용하는 경우

정기점검 및 교환주기표 (4/5)

■ 자동차 검사 모드 진입 방법

▶ 무선 리모컨키 차량의 진입 방법

1 차량 엔진이 정지된 상태에서 차량의 모든 문을 닫고 안전벨트를 착용합니다.

2 키 삽입 후 "ON 위치"로 키를 돌립니다.

3 브레이크 페달을 밟은 상태에서, 엑셀 페달을 깊이 3번 밟습니다.

4 브레이크 페달에서 발을 떼고 엑셀 페달을 깊이 3번 밟습니다.

5 브레이크 페달을 밟은 상태에서, 엑셀 페달을 깊이 3번 밟습니다.

2 ~ 5단계는 60초 이내에 진행되어야 하며 정상적으로 검사 모드에 진입이 되면 계기판에  엔진 경고등이 점멸하고 시동을 걸면 경고등이 소등됩니다.

▶ 인텔리전트 스마트카드 차량의 진입 방법

1 차량 엔진이 정지된 상태에서 차량의 모든 문을 닫고 안전벨트를 착용합니다.

2 브레이크 페달을 밟지 않은 상태에서 엔진 START/STOP버튼을 누른다.

3 브레이크 페달을 밟은 상태에서, 엑셀 페달을 깊이 3번 밟습니다.

4 브레이크 페달에서 발을 떼고 엑셀 페달을 깊이 3번 밟습니다.

5 브레이크 페달을 밟은 상태에서, 엑셀 페달을 깊이 3번 밟습니다.

2 ~ 5단계는 60초 이내에 진행되어야 하며 정상적으로 검사 모드에 진입이 되면 계기판에  엔진 경고등이 점멸하고 시동을 걸면 경고등이 소등됩니다.

경고

이 모드는 자동차 검사소에서 실시하는 검사 모드이며 모드 진입 시 차량의 중요한 기능이 작동하지 않으므로 일반 사용자는 절대로 검사 모드 진입을 시도하지 마십시오.

■ 자동차 검사 모드 해제 방법

검사 종료 후 반드시 차량의 시동을 끄고 4초 이상 지난 뒤 재시동후 주행하십시오.

경고

자동차 검사 모드를 해제하지 않고 주행시 차량의 각종 안전 운행 보조장치가 비활성화될 수 있고, 겨울철이나 빗길 주행 시 위험이 증가할 수 있습니다.

정기점검 및 교환주기표 (5/5)

■ 일반 점검 및 정비 기록일지

점검 일자	주행거리	점검 및 정비 내용	기타 고객 요구사항	서비스점	전화번호	담당자
년 월 일	km					
년 월 일	km					
년 월 일	km					
년 월 일	km					
년 월 일	km					
년 월 일	km					
년 월 일	km					
년 월 일	km					
년 월 일	km					
년 월 일	km					
년 월 일	km					
년 월 일	km					
년 월 일	km					
년 월 일	km					

엔진 룸

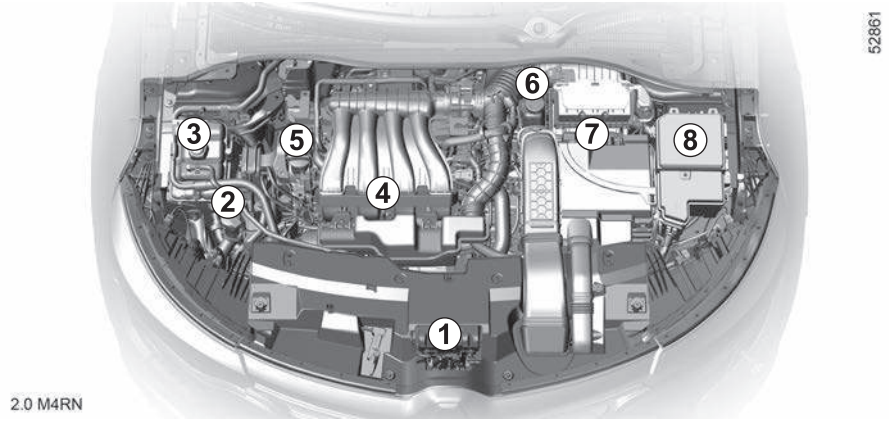

■ 엔진 룸

차량 사양에 따라서 다를 수 있습니다.

1 후드 레버

2 워셔 액 점검

3 냉각수 점검

4 엔진 오일 점검

5 엔진 오일 주입구

6 브레이크 액 점검

7 점프 스타트 단자

8 퓨즈 박스

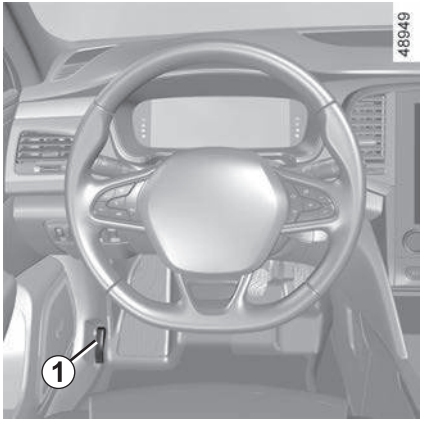

■ 후드 열기

대시보드 왼쪽에 아래에 위치한 핸들 **1**을 당깁니다. 레버 **2**를 화살표 방향으로 민 상태에서 후드를 들어 올립니다.

경고

엔진 가까이에서 작업하면 엔진이 뜨거울 수 있습니다. 또한 엔진 냉각 팬이 언제라도 작동할 수 있습니다.

부상의 위험이 있습니다.

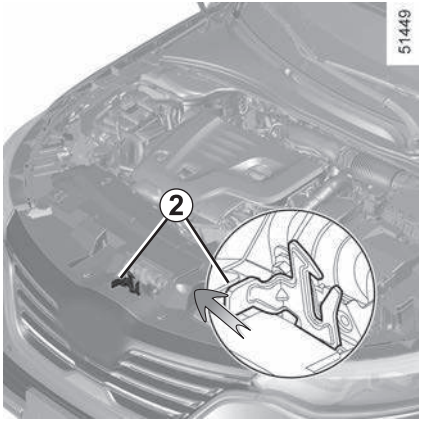

경고

후드를 열고 작업 시 넥타이나 목도리, 목걸이 등이 엔진룸 또는 레버 **2**에 닿지 않도록 주의하십시오. 부상의 위험이 있습니다.

■ 후드 닫기

후드 중간부분을 잡고 닫힌 위치로부터 30cm 위까지 내린 다음 후드를 놓습니다. 후드 자체의 무게로 인해 저절로 잠깁니다.

경고

후드를 닫기 전에 엔진룸에 차량 운행에 지장을 줄 수 있는 것들(공구, 종이, 헝겊 등)은 없는지 확인하십시오. 화재의 위험이 있습니다.

주의

라디에이터 그릴이나 엔진 후드에 가벼운 충격을 받은 경우라도 신속하게 지정 정비업소에서 후드 잠금 시스템에 대한 점검을 받으십시오.

주의

후드가 확실히 잠겼는지 확인하십시오.

엔진 오일량: 일반 정보 (1/2)

엔진은 구동 부품의 윤활 및 냉각을 위해 오일을 사용하며 오일 교환 주기 사이에 오일을 보충해 주는 것이 당연합니다.

점검주기 : 주기적으로 오일량을 점검하며, 장거리 주행 전에는 반드시 확인하여 엔진이 손상되지 않도록 하십시오.

주의

계기판에 엔진 오일량 부족 메시지가 표시되지 않거나  오일 압력 경고등이 점등되지 않더라도 적절한 교환주기를 지키지 않으면 엔진 오일의 성질이 변할 수 있습니다. 이 경우, 윤활 기능이 저하되어 엔진이 손상될 수 있으므로 주행조건에 따라서 4장의 "정기점검 및 교환주기표" 참고하여 (➥ 4.7) 정기적으로 엔진 오일을 교환하십시오.

■ 엔진 오일량 측정

평평한 장소에 주차하고 미리 일정 시간 엔진 시동을 끈 상태에서 오일량을 측정해야 합니다.

정확한 오일량을 파악하기 위해 반드시 오일량 측정 게이지를 사용하고 오일량이 최대치를 넘지 않도록(엔진 손상 위험) 합니다.

▶ 오일량이 최저인 경우

계기판에 "엔진오일량이 부족합니다" 메시지가 표시됩니다.

반드시, 가능한 신속하게 엔진 오일을 보충하십시오.

주의

시스템은 오일량이 최저 수준인 경우에만 운전자에게 경고하며 오일량이 최대를 초과하는 경우에는 운전자가 직접 오일 측정 게이지를 사용하여 측정해야만 알 수 있습니다.

엔진 오일량: 일반 정보 (2/2)

■ 오일량 측정 게이지를 사용하여 엔진 오일량 측정하기

– 측정 게이지를 꺼내(다음 페이지 참고) 보풀없는 깨끗한 헝겊으로 닦습니다.
– 측정 게이지를 끝까지 밀어 넣습니다.
– 측정 게이지를 다시 꺼냅니다.
– 오일량을 확인합니다. 오일량은 절대 최저 수준 **A** 미만이거나, 최고 수준 **B**를 초과해서는 안됩니다.

엔진 오일이 튀지 않도록 엔진 오일 보충/주입 시 깔때기를 사용하십시오.

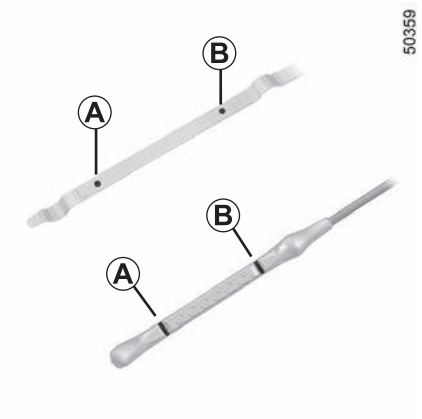

주의

어떠한 경우에도 최고 수준 **B**를 초과하지 마십시오. 엔진과 촉매 변환 장치가 손상 될 위험이 있습니다.

엔진 오일량 최고 수준 초과

엔진 오일량 측정은 앞서 설명한 대로 측정 게이지를 사용하도록 합니다.

오일량이 최고 수준을 초과한 경우 **차량에 시동을 걸지 말고** 지정 정비업소에 문의하십시오.

오일량이 비정상적으로 혹은 단시간에 반복하여 줄어드는 경우 지정 정비업소에 문의하십시오.

경고

엔진이 뜨겁고 엔진 냉각 팬이 언제라도 작동할 수 있기 때문에 엔진 가까이에서 작업할 경우 주의하십시오. 엔진룸 내 라벨을 통해 이를 알 수 있습니다.

부상의 위험이 있습니다.

엔진 오일량: 보충, 주입 (1/2)

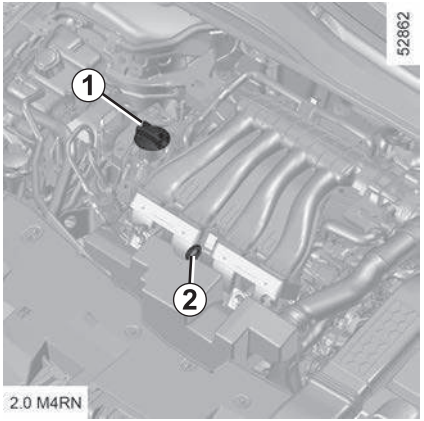

■ 보충/주입

차량을 평평한 지면에 주차한 후 엔진을 정지 시키고 완전히 식힌 후에 엔진 오일을 보충/주입 하십시오.

▶ 엔진 오일 등급 및 교환량

사용할 오일 등급 및 교환량에 대한 정보는 4장의 "소모품 세부사항"을 참고하십시오. ➥ 4.3

엔진 오일이 튀지 않도록 엔진 오일 보충/주입 시 깔때기를 사용하십시오.

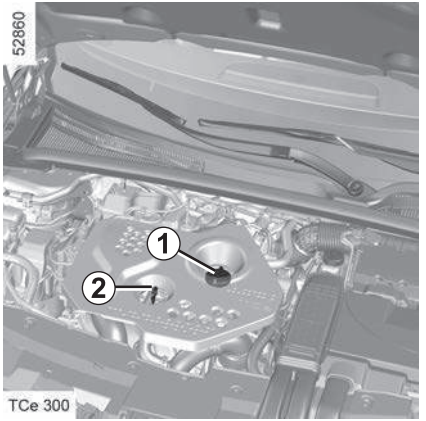

- 캡 **1**을 엽니다.
- 오일을 주입하여 정상 레벨로 맞춥니다 (참고로 측정 게이지 **2**의 최저 수준과 최고 수준 표시 사이의 용량은 엔진에 따라 약 1.5 ~ 2 리터입니다).
- 오일이 엔진 내부까지 흐르도록 약 20분간 기다립니다.
- 앞 페이지에서 설명한 대로 오일량 측정 게이지 **2**를 사용하여 오일의 양을 점검합니다.

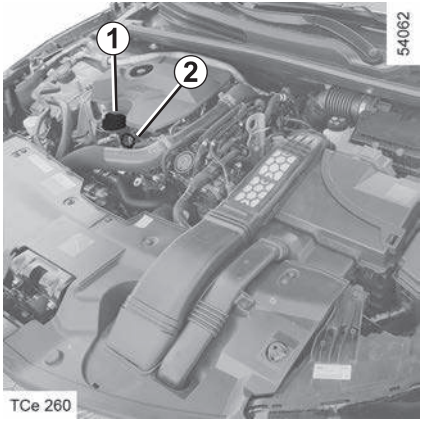

최대 엔진 오일량 이하로 엔진 오일을 주입하고 캡 **1**과 게이지 **2**를 반드시 다시 장착하십시오.

엔진 오일량: 보충, 주입 (2/2)/엔진 오일 교환

■ 엔진 오일 교환

주기: 4장의 "정기점검 및 교환주기표"를 참고하십시오. ➥ 4.7

▶ 엔진 오일 등급 및 교환량

사용할 오일 등급과 교환량에 대한 정보는 4장의 "소모품 세부사항"을 참고하십시오. ➥ 4.3

오일의 양이 비정상적으로 혹은 단시간에 반복하여 줄어드는 경우 지정 정비업소에 문의하십시오.

경고

엔진이 뜨겁고 엔진 냉각 팬이 언제라도 작동할 수 있기 때문에 엔진 가까이에서 작업할 경우 주의하십시오. 엔진룸 내  라벨을 통해 이를 알 수 있습니다.

부상의 위험이 있습니다.

경고

엔진 오일은 어린이 손에 닫지 않는 곳에 보관하십시오.

엔진 오일 교환 시 엔진 오일에 피부가 직접 노출되지 않도록 하며 눈에 들어가지 않도록 보안경을 착용하십시오.

경고

엔진 오일 교환: 엔진이 뜨거울 때 오일을 교환할 경우 오일이 분출되어 화상을 입을 수 있으니 주의하십시오.

주입: 엔진 오일을 보충할 때 화재의 위험이 있으니 엔진 구성품에 오일이 떨어지지 않도록 주의하십시오. 캡을 올바르게 잠그지 않을 경우 엔진의 가열된 부분에 오일이 튀어 화재가 발생할 위험이 있습니다.

경고

배기 가스는 인체에 해롭기 때문에 밀폐된 장소에서 엔진 시동을 걸지 마십시오.

냉각수, 워셔 액

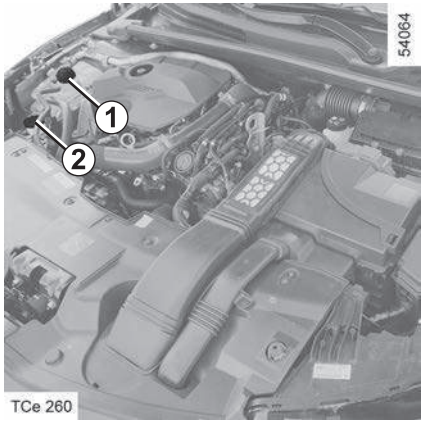

엔진 냉각수

평평한 장소에 주차한 후 엔진을 정지키시고 **완전히 식힌 상태**에서 냉각수의 양을 점검합니다. 냉각수의 양은 냉각수 탱크 **1**의 표시 "**MINI**", "**MAXI**" 사이에 있어야 합니다.

냉각수의 양이 "**MINI**" 표시까지 내려가기 전에 냉각수를 보충합니다.

냉각수량이 비정상적으로 혹은 단시간에 반복하여 줄어드는 경우 지정 정비업소에 문의하십시오.

▶ 레벨 점검 주기

정기적으로 냉각수의 양을 확인하십시오. 냉각수 부족 시 엔진이 심하게 손상될 수 있습니다.

냉각수 보충이 필요할 때 본 차량에 적합하고 안전 및 품질(성능) 등을 만족하는 규격 롱라이프 쿨런트를 사용해야만 다음과 같은 사항을 보장받을 수 있습니다.

- 동결 방지
- 냉각회로 부식 방지

▶ 교환 주기

4장의 "정기점검 및 교환주기표"를 참고하십시오. ➥ 4.7

워셔 액

▶ 보충

캡 **2**를 열고 워셔 액이 보일 때까지 주입한 후 캡을 닫습니다.

차량 전용 워셔 액(겨울철에는 부동액이 포함된 제품)을 사용합니다.

▶ 분사 노즐

앞유리 워셔 노즐의 분사 각도를 조절하려면 지정 정비업소에 문의하십시오.

주의

엔진 룸에서 작업 전 와이퍼 레버가 정지 위치에 있는지 항상 확인하십시오.

부상의 위험이 있습니다.

경고

엔진 룸에서 작업 전 반드시 엔진 시동을 끄십시오.➥ 2.10

주의

냉각수와 워셔 액을 혼동하지 말고 반드시 구분하여 주입하십시오.

경고

엔진이 뜨거울 때 냉각 시스템에 어떠한 작업도 수행하지 마십시오.

화상의 위험이 있습니다.

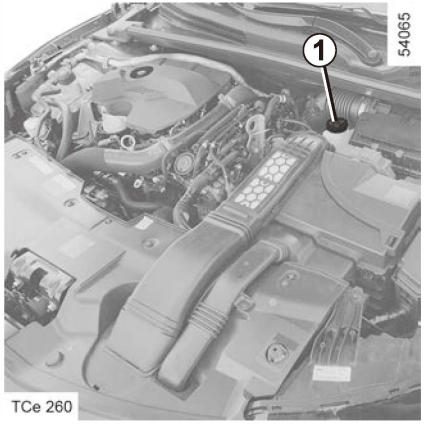

브레이크 액

브레이크 액의 양은 자주 점검해야하며, 제동 성능이 약간이라도 떨어지는 경우 즉시 점검하십시오.

▶ 브레이크 액의 양

브레이크 액의 양은 일반적으로 패드가 마모됨에 따라 떨어지는 것이 정상적이지만 브레이크 액의 양이 탱크 **1**의 경계수위 "**MINI**" 이하로 떨어지면 지정 정비업소로 방문하십시오.

▶ 주입

브레이크 시스템에 대한 수리 작업을 했을 경우 브레이크 액 보충 및 교환은 지정 정비업소에서 실시해야 합니다.

브레이크 액은 순정품을 사용하도록 하며, 사용된 액은 밀봉된 용기에 담아 회수하십시오. 순정품에 대한 정보는 지정 정비업소에 문의하십시오.

▶ 교환 주기

4장의 "정기점검 및 교환주기표"를 참고하십시오. ➥ 4.7

■ 변속기 오일

변속기 오일 양의 측정, 보충 및 교환은 지정 정비업소에서 실시해야 합니다.

▶ 교환 주기

4장의 "정기점검 및 교환주기표"를 참고하십시오. ➥ 4.7

차량이 충분히 워밍 업 되기전에는 오일의 양이 게이지의 최저 수준 이하에 위치할 수 있습니다.

■ 필터

필터(에어 클리너 필터, 에어컨 필터, 연료 필터 등)는 4장의 "정기점검 및 교환주기표"의 교환 주기에 맞추어 교환하십시오. ➥ 4.7

▶ LPG 필터

LPG에 포함되어 있는 타르 및 기타 이물질로 초기 시동 불량 및 주행 중 시동이 꺼지는 문제가 발생할 수 있으므로 4장의 "정기점검 및 교환 주기표"의 교환주기에 맞추어 교환하십시오. ➥ 4.7

경고

브레이크 액은 반드시 순정품을 사용하시기 바랍니다. 순정품을 사용하지 않으면 브레이크 시스템 고장의 원인이 될 수 있습니다.

경고

엔진이 뜨겁고 엔진 냉각 팬이 언제라도 작동할 수 있기 때문에 엔진 가까이에서 작업할 경우 주의하십시오. 부상의 위험이 있습니다.

타이어 공기압

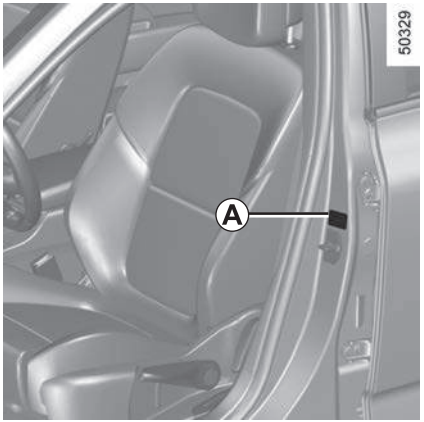

운전석 도어를 열면 차체 **A** 부위에 타이어 공기압 라벨이 부착되어 있습니다.

33775

TIRE PRESSURE kg/cm² psi

TIRE SIZE	FRONT	REAR
Ⓑ	Ⓒ	Ⓓ
Ⓑ	Ⓒ	Ⓓ
Ⓑ	Ⓒ	Ⓓ

타이어 인플레이션 키트를 사용하여 수리된 타이어는 **80km/h(50mph)**이상 주행하지 마십시오. **80km/h(50mph)**이상 주행 시 타이어 손상의 원인이 될 수 있습니다.

B: 장착된 타이어의 사이즈

C: 전륜의 타이어 공기압

D: 후륜의 타이어 공기압

참고: 휠의 크기에 따라 장착된 타이어의 사이즈가 달라집니다. 타이어의 사이즈는 타이어에 적혀 있습니다.

타이어 안전과 스노우 체인의 사용

5장의 "타이어"를 참고하십시오. ➥ 5.7

특징

차량이 최대 적재 상태(최대 적재 가능 무게가 적재되어 있는 경우)인 경우, 최고 속도는 100km/h로 제한되며 각 타이어의 공기압을 0.2~0.3kg/cm² (또는 3psi) 씩 올려 주십시오.

6장의 "무게(kg)"를 참고하십시오. ➥ 6.6

경고

스페어 타이어는 임시로만 사용하고, 주행 속도는 80km/h를 넘지 않도록 하십시오.

절대로 두 개 이상의 스페어 타이어를 한 차량에 장착하지 마십시오.

경고

타이어를 교환할 때는 차량에 원래 장착되었던 타이어와 동일한 브랜드, 규격, 타입, 구조의 타이어로만 교환하십시오.

타이어는 기존에 장착되어있던 타이어와 동일하거나, 지정 정비업소가 권장하는 타이어만 사용해야 합니다.

배터리 (1/2)

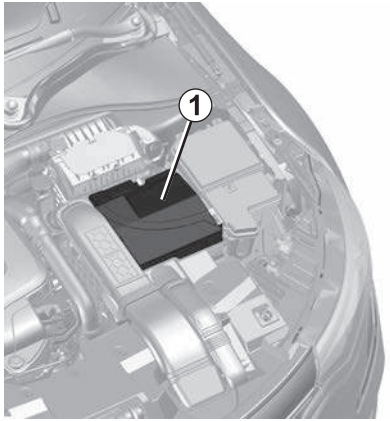

배터리 **1**은 자가 정비가 필요하지 않습니다.

경고

배터리에는 황산이 들어 있으니 눈이나 피부에 닿지 않도록 조심해서 다루십시오. 황산이 눈이나 피부에 닿으면 물로 충분히 헹궈내고 필요한 경우 의사와 상담하십시오.

배터리 부품 근처에 어떠한 불꽃, 담뱃불, 모든 기타 화염 및 스파크가 발생하지 않도록 주의하십시오. 폭발의 위험이 있습니다.

시스템이 상시 배터리 충전 상태를 점검합니다. 배터리 전압이 낮아지면 계기판에 "배터리전압 낮음 시동을 켜주세요"라는 메시지가 표시됩니다. 이 경우 엔진에 시동을 거십시오. 충전 중에는 "배터리를 충전 중입니다" 이라는 메시지가 표시됩니다.

특히 다음과 같은 경우 배터리 전압이 낮아질 수 있습니다.

- 잦은 단거리 주행 시
- 시내 주행 시
- 외부 기온이 낮을 경우
- 엔진 정지 상태에서 전기 장비(라디오 등)를 장시간 사용한 경우

■ 배터리 교체

배터리 교체가 필요한 경우 반드시 지정 정비업소에 문의하십시오.

경고

배터리에 케이블을 이용하여 다른 외부장비를 연결하지 마십시오. 차량 손상, 화재 및 부상의 위험이 있습니다.

경고

안전과 전자 장비(등화류, 와이퍼, 제동보조장치 등)의 원활한 동작 위해 배터리의 분해, 조립 작업은 지정 정비업소에 문의하십시오. 감전에 의한 화상의 위험이 있습니다.

이 배터리는 **특수한 유형**이므로 교체 시 동일한 배터리로 교체하십시오.

인공 심장 등 인공 장기 사용자는 엔진 작동 중 엔진 가까이에 접근하지 마십시오. 인젝터 등 전자 제어 장치의 고전류에 의한 이상 작동이 있을 수 있습니다.

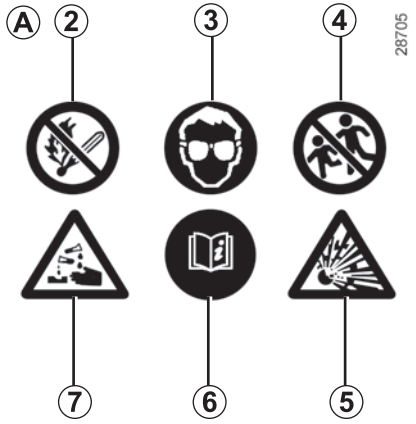

■ 라벨 A

배터리에 적힌 지시 사항을 유념하십시오.

– **2** 근처에 불꽃이나 담뱃불이 없도록 하십시오.

– **3** 반드시 보안경을 착용하십시오.

– **4** 어린이가 가까이 접근하지 못하게 하십시오.

– **5** 폭발성 물질을 함유하고 있습니다.

– **6** 사용설명서를 참고하십시오.

– **7** 부식성 물질을 함유하고 있습니다.

경고

엔진이 뜨겁고 엔진 냉각 팬이 언제라도 작동할 수 있기 때문에 엔진 가까이에서 작업할 경우 주의하십시오.

부상의 위험이 있습니다.



경고

잘못된 배터리 처리는 환경과 사람의 건강을 해칠 수 있습니다. 분리 수거가 이루어질 수 있도록 처리하십시오.

차체 유지 관리 (1/3)

차량의 성능을 유지하고 오래 사용하기 위해서는 지속적인 관리가 필요합니다. 정기적으로 차체를 관리해 주십시오.

■ 부식성 물질에 의한 부식 방지

본 차량은 고품질의 방청제를 사용하여 처리되어 있지만 다음과 같은 문제가 발생할 수 있습니다.

- **대기 및 도로 환경에 의한 부식**

  공기 오염(도시 및 산업 지역), 염분이 포함된 대기 환경(바다 근처, 특히 더운 날씨), 계절별 습한 기후 조건(겨울철 도로 제설제, 도로 세척제가 포함된 물 등)

- **먼지 또는 치핑(Chipping)에 의한 부식**

  바람에 의해 떠다니는 먼지, 모래, 진흙, 다른 차량에서 떨어져 날리는 모래 또는 작은 돌 등

- **사소한 충격**

위에서 언급한 위험 요소로부터 피해를 입지 않고 차량의 방청 효과를 유지하려면 다음 주의 사항을 준수해야 합니다.

■ 주의 사항

- 차량을 직사 광선이 강하거나 또는 추운 날씨에 세차하지 마십시오.
- 마른 진흙 또는 먼지를 긁거나 문질러서 떼지 마십시오.
- 먼지가 쌓이지 않도록 하십시오.
- 사소한 충격 이후 녹이 발생하지 않도록 주의 하십시오.
- 얼룩을 제거하기 위해 가솔린, 솔벤트, 아세톤, 신나 등을 사용하지 마십시오. 사용할 경우 도장 표면에 손상을 줄 수 있습니다.
- 차량(특히 휠하우스 및 차체)을 정기적으로 세차하지 않은 상태에서 눈 또는 진흙이 쌓인 도로를 자주 주행하지 마십시오.
- 기계적 구성품(예: 엔진 구성품), 차량 하체, 힌지가 있는 부품(예: 연료 주입구 부위) 및 도장 처리된 플라스틱 외부 구성품(예: 범퍼)에 대해 고압 세척 장비를 사용하거나 기타 검증되지 않은 성분을 분사하여 세척하거나 그리스를 제거하지 마십시오. 주의 사항을 제대로 준수하지 않을 경우 차량 부식 또는 작동 결함이 발생할 수 있습니다.
- 램프 세척 및 손질 시 휘발유나 아세톤과 같은 화학 용제가 포함된 세척제를 사용하는 경우 램프가 손상될 수 있습니다.
- 주차, 보관할 때는 통풍이 잘 되는 차고나 지붕이 있는 장소에 주차하십시오. 나무 아래는 벌레나 조류 분비물, 수액 등이 떨어지므로 피해주십시오.
- 도장면에 묻은 이물질을 그대로 두면, 변색이나 녹 발생의 원인이 됩니다. 세차를 하거나 왁스를 칠해 꼼꼼히 관리해 주십시오.

차체 유지 관리 (2/3)

– 차량은 가능한 자주 세차하되, **항상 엔진이 꺼져 있는지 확인하십시오.** 다음과 같은 방법으로 해당 이물질을 제거하십시오.

  · 먼지, 이물질 등
  부드러운 천이나 먼지떨이 등으로 가볍게 닦아 주십시오.

  · 매연, 벌레, 나무 수액, 쇳가루 등
  세무가죽이나 부드러운 스폰지 등을 사용해 세차해 주십시오.

  · 콜타르, 지우기 힘든 얼룩, 물때 등
  규격 케미컬 용품으로 지워 주십시오.

  · 조류 분비물(화학적 반응에 의하여 급속한 변색이나 도장 벗겨짐이 발생할 수 있음)은 폴리싱에 의해서도 제거할 수 없기 때문에 이러한 자국들은 발견하는 즉시 세척해야 합니다.

  · 해안 지역 및 도로 제설제를 살포한 도로를 주행한 후 휠하우스 및 하체에 묻은 염분 및 휠하우스 및 하체에 축축한 얼룩을 형성하는 진흙 등을 신속히 하체를 포함해서 세차해 주십시오.

다음 사항을 준수하십시오.

– 자갈이 많은 노면에서 주행하는 경우 도장, 외부 구성품 및 엔진 구성품의 손상을 방지하기 위해 앞차와의 안전거리를 준수하십시오. 또한 자갈이 많은 노면에서는 급가속을 자제하십시오.

– 도장면의 작은 흠집은 터치업 페인트를 사용해서 신속히 흠집 부위를 보수하십시오. 녹발생을 막아 도장면의 수명을 연장 시킵니다.

  주의: 터치업 페인트의 색상은 차량 도장색과 약간 다를 수 있습니다.

– 차량 세차에 관한 법규를 준수하십시오.

– 세차에 의해 힌지 등 기계 구성품의 그리스나 보호제가 제거된 경우 규격 그리스를 도포하십시오.

■ 올바른 세차 방법

- 차체에 물을 끼얹으면서 하체, 차체의 순서로 더러움을 닦아내 주십시오.
- 도장면은 높은 위치에서 낮은 위치의 순서로 물을 끼얹으면서 세무가죽이나 부드러운 스폰지 등을 사용해서 더러움을 닦아 주십시오.
- 얼룩이 남지 않도록 물을 닦아냅니다.
- 세차할 때는 엔진룸 내에 물을 끼얹지 않도록 하십시오. 엔진의 시동불량이나 엔진의 부조화, 전기부품 고장 등의 원인이 될 우려가 있습니다.
- 딱딱한 브러쉬나 수세미 등은 사용하지 마십시오. 도장면이 상처입을 우려가 있습니다.
- 타이어 휠을 세차할 때는 중성 세제를 사용해주십시오. 산성이나 알칼리성 세제를 사용할 경우 휠의 색깔이 변색되거나 코팅면이 벗겨질 수 있습니다.
- 하체를 씻어낼 때는 흠집이 나지 않도록 주의하십시오.
- 세제를 사용할 때는 도장면에 세제가 남지 않도록 충분히 물로 씻어내 주십시오.
- 자동 세차 장비에 진입하는 경우 외부 부품 혹은 추가로 부착된 주행 램프, 아웃사이드 미러 등이 제대로 고정되어 있는지 확인하고, 앞유리 와이퍼 암의 고정 상태를 확인합니다.
- 고압 세차의 경우, 세차노즐과 차체의 거리를 충분히 떨어뜨리고 세차해 주십시오. 또한 수압이 너무 세거나 세차 노즐을 한 곳에 몇 초 이상 발사할 경우 누수 또는 부품의 고장이 발생할 수 있습니다.

  자동세차기로 세차하면 브러쉬에 의해 흠집이 생겨 도장의 광택이 손상되거나 열화를 촉진할 수 있습니다.
- 창, 유리 또는 트렁크 틈새 주변에 고압 노즐을 가까이 하지 마십시오. 차내에 물이 스며들 우려가 있습니다.
- 정기적으로 블레이드 및 앞유리를 청소하여, 항상 청결하게 유지하십시오. 왁스 또는 발수 코팅액등은 사용하지 마십시오. 와이퍼 블레이드가 손상될 수 있습니다.

■ 왁스 칠하는 방법

- 왁스는 월 1회 정도 또는 물튀김이 나빠졌을 때 하여 주십시오.
- 왁스 손질
  1. 도장 면을 깨끗하게 물로 세척합니다.
  2. 도장 면이 식었을 때(체온 이하가 기준) 왁스를 묻혀 골고루 칠합니다.
- 새 차량에 왁스를 칠해도 됩니다.
- 도장 면에 열이 남아 있는 경우에는 얼룩이 남을 수 있습니다.
- 연마제가 들어 있는 왁스를 사용하면 도장의 광택 및 물방울 제거 특성의 기능이 감소될 수 있으므로 주의하십시오.
- 차량의 도장에 따라 맞는 왁스를 선택하여 주십시오.

내장 유지 관리 (1/2)

차량의 성능을 유지하고 오래 사용하기 위해서는 지속적인 관리가 필요합니다. 정기적으로 차량 실내를 관리해 주십시오.

내장에 생긴 얼룩은 신속하게 조치를 취해야 합니다.

내장의 어떤 얼룩이든 **천연 비누를 푼 차가운**(또는 미지근한) **물**을 사용하여 제거하십시오.

세제(주방 세제, 가루 세제, 알코올 성분의 세제)나 벤젠, 신나 등 유기용제나 산, 알칼리성 용액을 사용하지 마십시오. 변색이나 탈색, 또는 얼룩의 원인이 됩니다.

부드러운 천을 사용하십시오.

내장에 묻은 비눗물은 씻어내고 남은 물기를 제거하십시오.

■ 디스플레이

(예: 계기판, 시계, 외부 온도, 라디오 등)

부드러운 천이나 면 재질의 헝겊을 사용하십시오.

제대로 닦이지 않을 경우 부드러운 천 또는 면 재질의 헝겊에 비눗물을 약간 묻힌 다음 깨끗이 닦습니다.

마지막으로 부드럽고 마른 헝겊으로 **조심스럽게** 닦아 물기를 제거합니다.

알코올 성분이 포함된 세척제는 어떠한 경우도 사용하지 마십시오.

■ 안전벨트

안전벨트는 항상 청결을 유지해야 합니다.

순정 클리너 또는 따뜻한 비눗물을 스펀지와 함께 사용하고 마른 헝겊으로 닦아 물기를 제거합니다.

세제 또는 염색약은 어떠한 경우에도 사용하지 마십시오.

■ 직물(시트, 도어 트림 등)

진공 청소기를 사용하여 **정기적으로** 청소해 주십시오.

▶ 직물, 비닐, 가죽의 얼룩 제거

천연 비누를 푼 물을 부드러운 천에 묻힌 후 물기를 완전히 제거하고 닦아냅니다. 얼룩이 심할 경우 지정 정비업소에 문의하십시오.

▶ 액체에 의한 얼룩

비눗물을 사용하십시오.

부드러운 천으로 문지르지 말고 여러 번 살짝 두드려 얼룩을 제거한 후, 비눗물을 깨끗이 씻어내고 남은 물기를 제거하십시오.

▶ 고체 또는 끈적끈적한 물질에 의한 얼룩

발견 즉시 고체 또는 끈적끈적한 물질을 주걱을 사용하여(펴지지 않도록 가장자리부터 안쪽으로) 떼어냅니다.

액체에 의한 얼룩을 제거하는 방법으로 남은 얼룩을 제거하십시오.

사탕이나 껌이 묻었을 때: 얼음을 이물질에 묻혀 딱딱하게 만든 다음에 고체에 의한 얼룩을 제거하는 방법으로 얼룩을 제거하십시오.

■ 차량 구매 시 장착되어 있던 장치를 장착 또는 탈거할 때

차량 좌석이나 내장을 청소하기 위해 장치를 탈거할 필요가 있으면(예를 들면, 매트), 항상 원래 위치에 올바른 방법으로 장착되었는지 확인하고(예를 들면, 운전석 측 매트는 반드시 운전석에 바닥의 클립을 이용하여 고정시켜야 함), 장치에 부착된 구성품도 반드시 함께 장착되어야 합니다.

차량 주정차 시, 운전을 방해하는 것(페달 작동에 방해가 되는 것 등)이 없는지 확인하십시오.

경고

운전석 바닥에 매트를 장착할 경우 고정이 잘 되어 있는지 반드시 확인하십시오. 고정이 안되어 있을 경우 매트가 브레이크 페달 하부로 들어가 브레이크 페달의 작동을 방해할 수 있습니다.

■ 피해야 할 사항

향수, 냄새 제거제, 방향제 등과 같은 제품을 송풍구, 대시보드, 센터 콘솔 주변에 배치하지 마십시오. 이 제품들에는 플라스틱을 파손시키는 성분이 함유되어 있을 수 있기 때문에 배치할 경우 대시보드 및 트림 부품에 탈색, 부품 파손 등의 손상을 줄 수 있습니다.

주의

차량 실내에서는 고압 또는 분사식 세척 장비를 절대로 사용하지 마십시오. 이러한 장비를 사용할 경우 차량의 전기 또는 전자 구성품의 기능에 손상 또는 기타 치명적인 영향을 줄 수 있습니다.

■ 차량용 매트를 세탁할 때

중성 세제를 사용하여 솔로 부드럽게 세탁해야 합니다. 세탁기 및 탈수기를 사용하지 마십시오. 차량 사양에 따라서 매트에 충격을 가할 경우 고정 클립 파손의 원인이 될 수 있습니다.

주의

차량 내부 바닥에 비닐이 부착된 경우 반드시 제거하십시오. 비닐 위에 매트를 장착하면 매트가 미끄러져 안전운행을 저해할 수 있습니다. 또한 수분에 의해 비닐 내 곰팡이가 발생할 수 있어 위생에 좋지 않습니다.

5. 자가정비

공구 키트, 안전 삼각대, 소화기 5.6
타이어 5.7
타이어 효율 등급 5.11
헤드램프: 전구 교환 5.12
리어 램프와 사이드 램프: 전구 교환 5.13
실내 램프: 전구 교환 5.15
퓨즈 5.17
배터리: 고장 5.19
무선 리모컨키: 배터리 5.22
스마트카드: 배터리 5.24
액세서리 5.26
와이퍼 블레이드 교환 5.27
견인: 고장 5.28
사고, 화재 및 폭설 시 행동요령 5.30
고장 진단 5.31

공구 키트, 안전 삼각대, 소화기

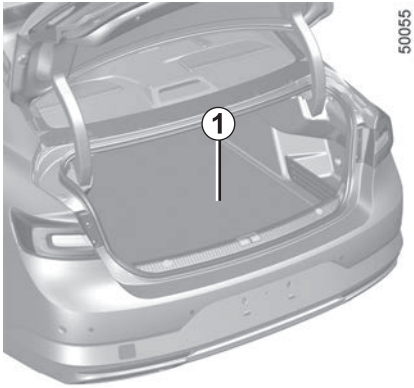

■ 공구 키트

공구와 타이어 공기압 키트(차량 사양에 따라 다름)는 트렁크 매트 **1** 아래에 있습니다.

경고

차량 내부에 공구를 아무렇게나 두지 마십시오. 제동 시 튕겨나갈 위험이 있습니다. 사용 후 공구를 공구박스에 확실히 끼워 넣으십시오. 상해를 입을 수 있습니다.

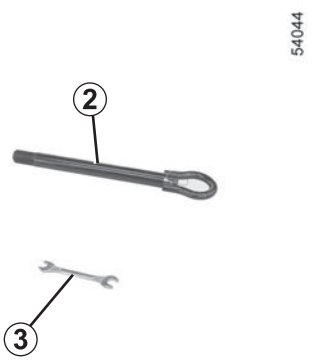

2 견인 링

5장의 "견인: 고장"을 참고하십시오. ➥ 5.28

3 스패너

■ 안전 삼각대

트렁크에 안전 삼각대가 있습니다.

케이스에서 안전 삼각대를 꺼내 좌/우 날개를 올려 삼각형으로 맞추어 서로 교차되게 고정홈에 고정하십시오.

안전 삼각대 하단에 위치한 네 개의 다리를 좌/우로 펼쳐 넘어지지 않도록 하여, 후방에서 접근하는 차량의 운전자가 확인할 수 있는 위치에 설치하십시오.

■ 소화기

소화기는 트렁크 매트 하단에 있습니다. 화재 발생 시 빠르게 조치할 수 있도록 소화기의 위치 및 사용 방법을 미리 확인하십시오.

▶ 사용 방법

- 소화기 몸통을 잡고 안전핀을 뽑습니다.
- 소화기 노즐을 잡고 화재 위치로 이동하고 바람이 부는 방향을 등지고 섭니다.
- 소화기 손잡이를 꽉 움켜쥐어 소화 분말을 발사합니다.
- 분말이 골고루 불을 덮을 수 있도록 합니다.

경고

차량 고장 등의 긴급 상황이 발생한 경우, 반드시 탑승자와 다른 운전자의 안전을 위해 안전 삼각대를 설치하십시오.

타이어 (1/4)

■ 타이어 및 휠 관련 안전

타이어는 차량과 노면이 접촉하는 유일한 구성품이므로 양호한 상태를 유지하는 것이 매우 중요합니다.

타이어는 도로 교통 규정을 지켜야 합니다.

주의

타이어를 교체할 때는 차량에 원래 장착되었던 타이어와 동일한 브랜드, 규격, 타입, 구조의 타이어로만 교체하십시오.

타이어를 교체할 때는 지정 정비업소에 문의하십시오.



■ 타이어 유지 관리

타이어는 상태가 양호하고 트레드의 홈이 깊어야 합니다. 당사의 승인을 받은 타이어에는 타이어의 마모 상태를 나타내는 타이어 트레드 마모한계 표시선 **1**이 **트레드 홈의 여러 지점에 들어 있습니다.**

주의

휠을 교체할 때는 차량에 원래 장착되었던 휠과 동일한 규격의 휠을 사용해야 합니다. 원래 장착된 휠보다 작은 규격의 제품을 사용할 경우 안전에 영향을 미치게 되어 차량 성능을 보증할 수 없습니다.

타이어가 마모되어서 **접지면과 타이어 트레드 마모한계 표시선의 높이가 같아지면** 트레드 홈 2의 깊이가 **1.6mm 미만**인 것을 의미합니다.

이 경우 타이어는 **젖은 도로에서 접지력이 저하되므로** 타이어를 교체해야 합니다.

특히, 매우 더운 날씨에 과적하거나, 고속으로 장거리를 주행하거나, 포장 상태가 불량한 도로에서 오래 주행하면 타이어가 급속하게 마모되어 안전에 영향을 미치게 됩니다.

주의

주행 시에 도로의 연석에 부딪치는 것과 같은 사고가 발생하면 타이어와 림이 손상되어 프런트 액슬 또는 리어 서스펜션의 구조에 이상이 발생할 수 있습니다.

이 경우에는 지정 정비업소에서 점검을 받으십시오.

■ 타이어 공기압

권장 타이어 공기압을 준수해야 합니다. 타이어 공기압을 최소한 한 달에 한 번, 그리고 장거리 주행 전에는 반드시 점검해야 합니다. 권장 타이어 공기압은 4장의 "타이어 공기압"을 참고하십시오. ➥ 4.20

경고

타이어 공기압이 부적절하면

타이어가 비정상적으로 마모되고 주행 시에 과열되어 안전에 심각한 영향을 미치며 다음과 같은 상황이 초래될 수 있습니다.

- 도로 접지력 저하
- 고속 주행 시 타이어 파손 또는 이탈 위험

공기압은 부하와 속도에 따라 달라집니다. 사용 조건에 따라 공기압을 조정해야 합니다. 타이어 공기압은 사용 조건에 따라 적절하게 조정해야 합니다. 자세한 내용은 4장의 "타이어 공기압"을 참고하십시오. ➥ 4.20

타이어 공기압은 타이어가 식었을 때 점검해야 합니다. 날씨가 덥거나 고속으로 주행한 후에는 측정한 공기압이 규정값보다 높을 수 있습니다.

타이어가 뜨거울 때는 타이어가 **식었을** 때보다 공기압이 **0.2**~**0.3** kg/㎠(또는 **3 PSI**) 더 높게 측정됩니다.

절대로 가열된 타이어에서 공기를 빼지 마십시오.

▶ 특성

차량에 따라 타이어에 공기를 주입하기 전에 밸브에 설치하는 어댑터가 있을 수 있습니다.

주의

타이어 밸브의 캡을 느슨하게 조이거나 빼놓을 경우 타이어 공기압이 낮아지므로 주의하십시오.

반드시 원래 장착되어 있던 타이어 밸브 캡을 완전히 조여주십시오.

■ 새 타이어 장착

경고

안전상의 이유로, 이 작업은 전문가가 실시해야 합니다.

두 종류 이상의 타이어를 장착하면 차량에 다음과 같은 사항이 발생할 수 있습니다.

- 차량이 도로 교통 규정에 부합되지 않을 수 있습니다.
- 코너링 시에 조작감이 달라질 수 있습니다.
- 스티어링 휠을 돌릴 때 무거워질 수 있습니다.
- 타이어에서 소음이 발생할 수 있습니다.
- 스노우 체인의 사용에 영향을 미칠 수 있습니다.

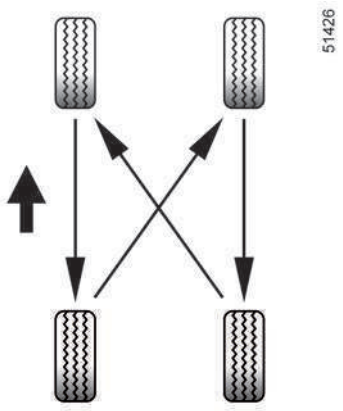

■ 타이어 위치 교환

타이어의 편마모를 방지하기 위하여 4장의 "정기 점검 및 교환 주기표"에 따라 타이어 위치 교환을 점검하십시오. ➥ 4.7

타이어 위치 교환의 목적은 차량의 모든 타이어가 균일하게 마모될 수 있도록 하기 위한 것입니다.

이와 같이 정기적으로 타이어를 교환해 줄 경우 최상의 성능을 유지할 수 있을 뿐만 아니라, **타이어 교체 시기를 늦추어 교체 비용을 줄일 수 있습니다.**

타이어 위치 교환 시 타이어의 이상마모 및 손상을 점검하십시오. 이상마모는 보통 부적절한 타이어 공기압, 휠 얼라인먼트의 이상, 휠의 불균형과 급제동 등으로 발생됩니다.

또한 내/외측이 구분되는 비대칭 타이어의 경우 INSIDE, OUTSIDE 표시를 확인하여 장착하십시오 (INSIDE 표시가 있는 쪽을 차량 안쪽으로, OUTSIDE 표시가 있는 쪽을 차량 바깥쪽으로 장착하십시오).

위치 교환 후에는 일정거리를 주행한 후에 모든 휠 너트 (또는 휠 볼트)의 조임 상태를 점검하십시오.

주의

타이어 위치 교환을 하더라도 마모된 타이어를 지나치게 오래 사용할 경우 사고 위험이 증가할 수 있습니다. 타이어 마모상태에 따라서 필요한 경우 타이어를 교체하십시오. 자세한 내용은 5장의 "타이어"의 타이어 유지 관리 내용을 참고하십시오. ➥ 5.7

주의

타이어 위치를 교환하려면 반드시 지정 정비업소를 방문하여 주십시오.

주의

마모된 타이어를 사용하는 경우 미끄럼 사고가 발생할 위험성이 높으므로 타이어 위치를 교환하는 경우 반드시 타이어 마모상태를 확인하십시오. 자세한 내용은 5장의 "타이어"의 타이어 유지 관리 내용을 참고하십시오. ➥ 5.7

주의

휠이나 너트를 조인 부분에 녹이나 먼지가 쌓이면 휠 너트가 시간이 지나면서 느슨해질 수 있습니다. 휠이 떨어져 나가면서 사고가 발생할 수 있습니다. 휠을 교환할 때 휠이 차량에 부착된 부위의 녹이나 먼지를 제거하십시오.

■ 겨울철 운전

▶ 스노우 체인

안전상의 이유로, 후륜 타이어에는 절대로 스노우 체인을 장착하면 안됩니다.

차량에 원래 장착되었던 타이어보다 큰 타이어에는 **체인을 장착할 수 없습니다**.

주의

체인은 차량에 원래 장착되었던 타이어와 동일한 규격의 타이어에만 장착해야 합니다.

타이어에는 규정된 체인만 장착할 수 있습니다. 자세한 내용은 지정 정비업소에 문의하십시오.

스노우 체인 등의 특수 장비를 사용하려면 지정 정비업소에 문의하십시오.

▶ 스노우 타이어(겨울용 타이어)

스노우 타이어는 차량이 최대한의 접지력을 유지할 수 있도록 **네 개의 휠**에 모두 장착하는 것이 좋습니다.

주의: 스노우 타이어(겨울용 타이어)는 타이어의 내/외측이 구분되는 비대칭 타이어일 수도 있습니다. 타이어를 장착할 때 타이어 옆면에 표시되어 있는 회전 진행 방향 표시나 INSIDE, OUTSIDE 표시를 확인하여 장착하십시오(INSIDE 표시가 있는 쪽이 차량 안쪽으로, OUTSIDE 표시가 있는 쪽이 차량 바깥쪽으로 장착하십시오).

또한 스노우 타이어(겨울용 타이어)의 최대 허용 속도는 차량 최대 속도에 비해 낮을 수 있으며 타이어 옆면에 알파벳으로 표기되어 있습니다.

어떠한 경우라도, 차량에 가장 적합한 스노우 타이어 또는 스노우 체인 등의 장비를 선택해야 합니다. 지정 정비업소에 문의하십시오.

■ 타이어 공기압 자동감지 시스템이 장착된 차량

타이어 공기압이 정상보다 낮을 경우  표시등이 계기판에 점등됩니다. 자세한 내용은 2장의 "TPMS: 타이어 공기압 자동감지 시스템"을 참고하십시오. ➥ 2.23

경고

타이어 공기압 자동감지 시스템 장착 차량

휠에 장착된 개별 센서는 각각의 휠에만 사용할 수 있습니다. 휠 위치를 교환하고 시스템을 초기화하지 않으면 시스템이 각각의 휠 위치를 잘못 인식할 수 있습니다. 시스템의 초기화는 지정 정비업소에서 할 수 있습니다.

부정확한 정보는 심각한 사고를 초래할 수 있습니다.

타이어 효율 등급



타이어 등급표에서 등급을 확인하기 위해서는 장착된 타이어의 사이즈를 확인해야 합니다.

■ 타이어 사이즈

차량에 장착되어 있는 타이어의 사이즈는 타이어 옆면 **1**에서 확인이 가능합니다.

타이어 사이즈	타이어 제조사	회전저항[1] 등급	젖은 노면 제동력 등급	소음도 등급	소음도 (dB)
205/65 R16 95V	금호타이어	2	3	A	71
225/55 R17 97V	금호타이어	1	3	A	71
245/45 R18 100W	금호타이어	1	4	A	72
245/40 R19 98W	금호타이어	2	3	A	72

– 회전저항 등급은 1등급부터 5등급까지 총 다섯 가지 등급이 있으며, 1등급에 가까울수록 에너지가 절약됩니다. 연비는 차량상태, 운행조건 및 적재중량에 따라 실주행연비와 차이가 있을 수 있습니다.

1) 회전저항: 단위 주행거리 당 소비되는 에너지(손실되는 에너지)를 의미합니다.

– 젖은 노면 제동력 등급은 1등급부터 5등급까지 총 다섯 가지 등급이 있으며, 1등급에 가까울수록 젖은 노면에서의 제동력이 좋습니다.

– 타이어 소음도 등급은 AA, A 등급이 있으며 AA 등급이 A 등급에 비해 소음도가 좋습니다.

본 타이어 효율 등급표는 차량 출고 시 장착되어 있던 타이어에만 해당합니다. 출고 이후 장착한 타이어의 경우 사이즈가 같더라도 효율 등급은 다를 수 있습니다.

헤드램프: 전구 교환

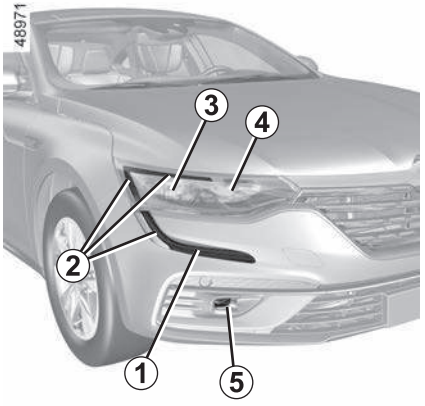

■ LED 방향 지시등 1

지정 정비업소에 문의하십시오.

■ LED 주간 주행등/차폭등 2

지정 정비업소에 문의하십시오.

■ LED 하향 헤드램프 3

지정 정비업소에 문의하십시오.

■ LED 상향 헤드램프 4

지정 정비업소에 문의하십시오.

■ LED 전방 안개등(코너링 기능) 5

지정 정비업소에 문의하십시오.

참고: 우천 주행 또는 세차 시 실외에 장착된 램프의 렌즈 내부에 일시적으로 습기가 생성될 수 있습니다. 이는 램프 내부와 외부 공기의 온도 차이에 의한 자연 현상으로 우천 혹은 추운 날씨 조건에서 유리창이 흐려지는 것과 동일한 현상이며 기능 상으로 문제가 없습니다. **단, 램프 내부에 물방울이 흘러내린 자국이 있거나 램프에 물이 들어간 경우 지정 정비업소에 문의하십시오.**

램프를 점등하면 램프 내부의 습기를 더 빠르게 제거할 수 있지만 LED 사양의 경우에는 제거 시간이 길어질 수 있습니다.

경고

전구 내부는 고압으로 되어 있어 교환 중에 쉽게 파손될 수 있습니다.

부상을 입을 위험이 있으므로 주의하십시오.

경고

후드를 열고 작업하는 경우 엔진 냉각 팬이 언제라도 작동할 수 있으므로 주의하십시오.

부상의 위험이 있습니다.

경고

LED 헤드램프를 장착하려면 특수한 장착 기술이 필요합니다. **LED 램프를 장착하도록 제작되지 않은 차량에 LED 램프가 있는 헤드램프를 장착해서는 안됩니다.**

주의

잘못된 연결로 인해 전기 연결부(전선, 구성품 및 특히 알터네이터)가 손상될 수 있으므로 전기 장치에 대한 작업(변경)은 반드시 지정 정비업소에서 실시해야 합니다.

리어 램프와 사이드 램프: 전구 교환 (1/2)

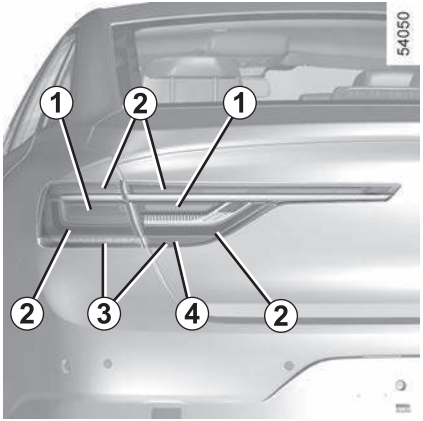

■ LED 정지등 1

지정 정비업소로 문의하십시오.

■ LED 차폭등 2

지정 정비업소로 문의하십시오.

■ LED 방향 지시등 3

지정 정비업소로 문의하십시오.

■ LED 후진등 4

지정 정비업소로 문의하십시오.



참고: 우천 주행 또는 세차 시 실외에 장착된 램프의 렌즈 내부에 일시적으로 습기가 생성될 수 있습니다.

이는 램프 내부와 외부 공기의 온도 차이에 의한 자연 현상으로 우천 혹은 추운 날씨 조건에서 유리창이 흐려지는 것과 동일한 현상이며 기능상 문제가 없습니다.

단, 램프 내부에 물방울이 흘러내린 자국이 있거나 램프에 물이 들어간 경우 지정 정비업소에 문의하십시오.

램프를 점등하면 램프 내부의 습기를 더 빠르게 제거할 수 있지만 LED 사양의 경우에는 제거 시간이 길어질 수 있습니다.

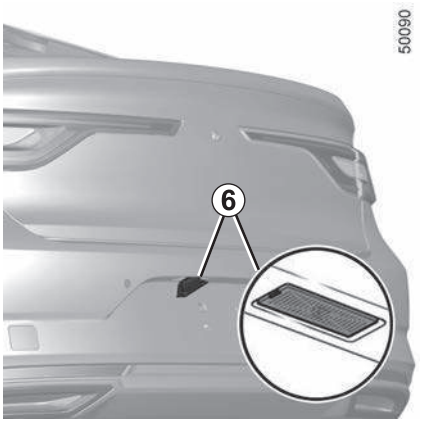

■ 번호판 등 6

지정 정비업소로 문의하십시오.

경고

전구 내부는 고압으로 되어 있어 교환 중에 쉽게 파손될 수 있습니다.

부상을 입을 위험이 있으므로 주의하십시오.

리어 램프와 사이드 램프: 전구 교환 (2/2)



■ 사이드 방향 지시등 7

지정 정비업소로 문의하십시오.

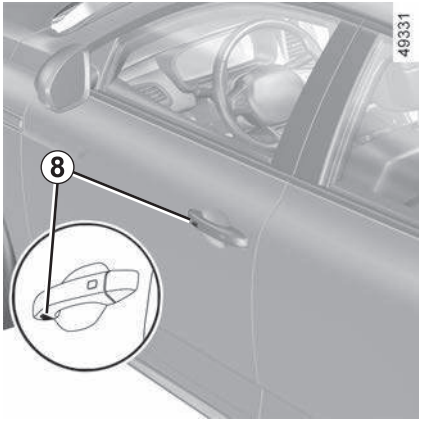

■ 웰컴 램프 8

지정 정비업소로 문의하십시오.

경고

전구 내부는 고압으로 되어 있어 교환 중에 쉽게 파손될 수 있습니다.

부상을 입을 위험이 있으므로 주의하십시오.

실내 램프: 전구 교환 (1/2)



■ 앞좌석 맵 램프

지정 정비업소에 문의하십시오.



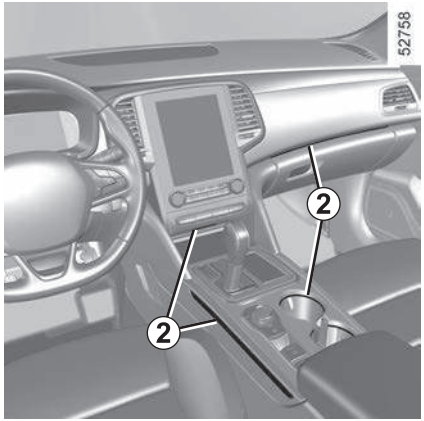

■ 앰비언트 라이트 2

지정 정비업소에 문의하십시오.

경고

전구 내부는 고압으로 되어 있어 교환 중에 쉽게 파손될 수 있습니다.

부상을 입을 위험이 있으므로 주의하십시오.

실내 램프: 전구 교환 (2/2)



■ 트렁크 램프 2

– 램프의 전원 연결을 해제합니다.

– 일자 드라이버와 같은 도구를 이용하여 전구 양 끝의 탭을 누르면서 전구 **2**를 분리하십시오.

– 탭 **4**를 눌러 전구 홀더 **6**을 분리하고 전구 **5**를 교환합니다.

전구 타입: W5W



■ 글러브박스 램프 3

– 램프의 전원 연결을 해제합니다.

– 일자 드라이버와 같은 도구를 이용하여 전구 양 끝의 탭을 누르면서 전구 **3**을 분리하십시오.

– 탭 **4**를 눌러 전구 홀더 **6**을 분리하고 전구 **5**를 교환합니다.

전구 타입: W5W

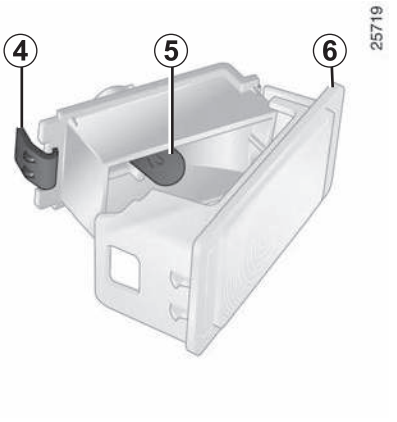

경고

전구를 교환할 때 전구가 소켓에 올바르게 장착되었는지 반드시 확인하십시오.

경고

전구 내부는 고압으로 되어 있어 교환 중에 쉽게 파손될 수 있습니다.

부상을 입을 위험이 있으므로 주의하십시오.

퓨즈 (1/2)



■ 퓨즈박스

전기 장치가 작동하지 않으면 퓨즈의 상태를 점검하십시오.

대시보드 포켓 **A**를 엽니다.

대시보드 포켓 **A** 뒷부분에 있는 라벨과 다음 페이지에 수록된 퓨즈 기호를 참고하여 해당 퓨즈를 찾으십시오.

대시보드 포켓 **A**를 장착할 때는 아래부터 밀어 넣어 장착하십시오.

경고

전기 전자 액세서리 장착 시 반드시 퓨즈 홀더를 이용하여 연결하십시오. **화재의 위험이 있습니다.**

경고

단선이 의심스러운 퓨즈를 점검하고 필요 시 **동일한 용량, 동일한 모양의 퓨즈로 교환합니다.**

용량이 높은 퓨즈를 장착하면 전기 장치에 과도한 전류가 유입되어 회로 과열로 인한 화재가 발생할 수 있습니다.

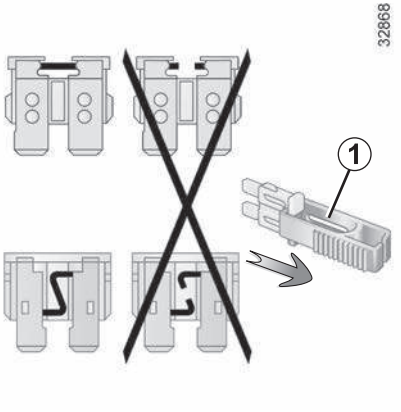

■ 퓨즈집게 1과 스페어 퓨즈

대시보드 포켓 **A** 뒷면에 퓨즈집게 **1**과 스페어 퓨즈가 있습니다.

퓨즈 집게 **1**로 퓨즈를 눌러 잡은 후 당겨서 빼낸 다음 퓨즈 집게에서 퓨즈를 옆으로 빼냅니다.

비어 있는 퓨즈 슬롯을 임의로 사용하지 마십시오.

엔진 시동을 정지한 후 모든 전기 장치를 OFF 시킨 후 퓨즈를 교환하십시오.

퓨즈 (2/2)

■ 퓨즈 기호(차량 사양에 따라서)

기호	전기 장치	기호	전기 장치	기호	전기 장치
	실내 램프		트렁크 리드		주유구
	전자식 룸 미러: ECM		택시 표시등		파워 시트
	와이퍼 디아이서		선루프		파워 아웃렛
	뒷유리 열선		전자식 주차 브레이크		송풍
	경음기		견인 소켓		에어컨
	어린이 안전	STOP	정지등		시가 라이터
BCM	Body Control Module		오디오 앰프		히팅 시스템
DIAG	진단 소켓		뒷좌석 파워 윈도우		앞유리 워셔
	방향지시등		오디오		헤드램프 레벨라이저
	앞좌석 파워 윈도우		계기판		동승석 시트 조절 스위치
	열선 시트		ABS/ESC		

배터리: 고장 (1/3)

■ 전기 스파크 발생의 위험을 방지하려면

- 배터리를 분리하거나 연결하기 전에 모든 전기 장치를 꺼야 합니다.
- 배터리를 충전할 때는 반드시 충전기 작동을 멈추고 배터리 케이블을 연결하거나 분리하십시오.
- 단자 사이에서 단락이 발생하는 것을 방지하기 위해, 배터리 위에 금속 물체를 올려놓지 마십시오.
- 엔진을 정지시킨 후 최소한 1분이 지난 후에 배터리를 분리 하십시오.
- 배터리를 장착한 다음에 배터리 단자를 연결해야 합니다.

■ 배터리 충전기 연결

충전기는 공칭전압이 12볼트인 배터리용 충전기를 사용하십시오.

엔진을 정지한 상태에서 **배터리 음극(-) 단자에 연결된 케이블을 먼저 분리한 다음** 양극(+) 단자에 연결된 케이블을 분리합니다.

엔진이 구동하고 있을 때는 절대로 **배터리를 분리하면 안됩니다. 배터리 충전기 제조업체가 제공한 사용설명서 내용을 준수하십시오.**

배터리의 충전 상태와 유지보수 상태가 양호해야 긴 수명과 성능을 유지할 수 있으며 엔진을 원활하게 시동할 수 있습니다.

배터리는 청결하고 건조한 상태를 유지해야 합니다.



경고

엔진 룸에서 작업 전 반드시 엔진 START/STOP 버튼을 눌러 시동을 끄십시오. (2장의 "엔진 시동, 정지"를 참고하십시오 ➥ 2.8 ➥ 2.10)



경고

배터리 액에는 황산이 함유되어 있으므로 눈이나 피부에 묻지 않도록 각별히 주의하여 취급해야 합니다. 눈이나 피부에 묻었을 경우에는 해당 부위를 차가운 물로 충분히 씻어내고 필요한 경우 의사와 상담하십시오.

폭발의 위험이 있으므로 불꽃, 가열된 물체, 전기 스파크가 배터리에 접촉되지 않도록 주의하십시오.

엔진 냉각 팬이 갑자기 작동할 수 있으므로 엔진룸에서 작업할 때는 각별히 주의하십시오.

배터리: 고장 (2/3)

배터리의 충전 상태를 정기적으로 점검하십시오.

- 특히, 단거리 운행 또는 시내 주행이 빈번한 경우 정기적인 점검이 필요합니다.
- 외기 온도가 떨어지면(겨울철) **충전 상태가 저하됩니다**. 겨울철에는 필요한 전기 장치만 사용해야 합니다.
- 외부에서 구매한 많은 액세서리를 사용할 경우 배터리 충전 상태가 저하되며 배터리의 수명이 짧아지므로 액세서리 사용에 주의하십시오.

차량에 액세서리가 많이 장착되어 있을 경우에는 **시동을 건 다음에** 액세서리들을 켜야 합니다. 차량에 액세서리가 많이 장착되어 있을 경우에는 용량이 큰 배터리를 장착하는 것이 좋습니다. 지정 정비업소로 문의하십시오.

특히, 혹한기에 차량을 비교적 장시간 주차해 놓을 경우에는 배터리의 음극(−) 단자를 분리하거나 정기적으로 배터리를 충전하는 것이 좋습니다. 배터리가 방전되면 트립 컴퓨터 및 라디오 등의 메모리 기능을 재설정해야 합니다. 배터리는 동결의 우려가 없는 시원하고 건조한 장소에 보관해야 합니다.

경고

일부 배터리의 경우, 충전 시에 특수한 절차가 필요할 수 있습니다. 지정 정비업소로 문의하십시오.

폭발 방지를 위해, 전기 스파크가 배터리와 접촉되지 않도록 주의하고 통풍이 잘 되는 장소에서 배터리를 충전합니다.

심각한 부상을 입을 위험이 있으므로 주의하십시오.

경고

엔진이 뜨겁고 엔진 냉각 팬이 언제라도 작동할 수 있기 때문에 엔진 가까이에서 작업할 경우 주의하십시오. 엔진룸 내 라벨을 통해 이를 알 수 있습니다.

부상의 위험이 있습니다.

■ 다른 차량의 배터리로 차량 시동(점프 스타트)

다른 차량의 배터리로 차량의 시동을 걸 때는 다음과 같이 진행합니다.

- 지정 정비업소에서 적절한 점프 케이블(단 면적이 큰)을 구입합니다. 점프 케이블이 있을 경우에는 상태가 양호한지 확인합니다.
- **두 차량의 배터리 전압은 동일해야 합니다(12볼트).** 전류를 공급하는 배터리의 용량(Ah)은 방전된 배터리의 용량보다 크거나 동일해야 합니다.
- 두 차량이 닿지 않도록 주의하면서("+" 단자가 연결되면 회로가 단락 될 위험이 있음) 방전된 배터리를 정확히 연결합니다. 방전된 차량의 시동 스위치를 OFF 합니다.
- 전류를 공급하는 차량의 엔진 시동을 걸고 중간 정도의 엔진 속도로 구동시킵니다.
- 배터리 커버가 장착된 차량의 경우 배터리 단자(+) 커버 **1**과 나머지 커버 **2**를 분리합니다.

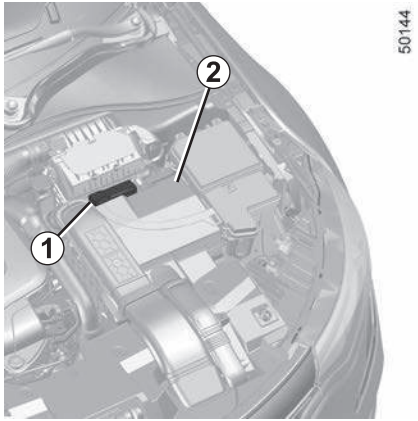

- 양극(+) 케이블 **A**를 배터리의 양극(+) **단자 3**에 먼저 연결하고 다른 한쪽은 전류를 공급하는 배터리의 양극(+) **단자 4**에 연결합니다.
- 음극(−) 케이블 **B**를 전류를 공급하는 배터리의 음극(−) **단자 5**에 먼저 연결한 다음 방전된 배터리의 음극(−) **단자 7**에 연결합니다.
- 다른 차량의 시동을 걸어 엔진이 시동이 걸리면 케이블 **A**와 **B**를 역순으로**(6 - 5 - 4 - 3)** 분리합니다.

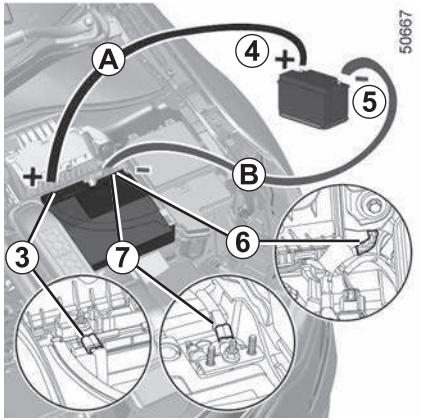

주의

오토 스탑/스타트 시스템 장착 차량의 경우 음극 케이블 **B**를 배터리에 연결 시 배터리 케이블의 금속 부분 **6**에 연결하십시오.

경고

케이블 **A**와 **B**가 서로 접촉하지 않도록 하고, 양극(+) 케이블 **A**가 전류를 공급하는 차량의 금속 부품과 접촉하지 않도록 주의하십시오.

심각한 부상을 입거나 차량이 손상될 수 있습니다.

무선 리모컨키: 배터리 (1/2)



■ 배터리 교환

커버의 뒷면에 표시된 쪽에 일자 드라이버 또는 유사 공구를 사용하여 슬롯 케이스 **1**을 열고 배터리 **2**를 교체합니다.



주의: 배터리를 교환할 때 전기 회로를 만지거나 단락 시키지 마십시오.

재조립할 때 커버가 올바르게 닫혀 있고 나사가 제대로 조여 있는지 확인하십시오.

주의

배터리를 교체할 때 반드시 동일한 규격의 배터리를 사용하십시오. 지정 정비업소에 문의하십시오.

경고

배터리를 교체한 뒤 배터리가 제 위치에 잘 삽입되었는지 반드시 확인하십시오. **폭발의 위험이 있습니다.**

커버가 제대로 닫히지 않으면 사용하지 마십시오. 어린이의 손에 닿지 않도록 하십시오.

무선 리모컨키: 배터리 (2/2)



주의

사용한 배터리는 버리지 말고 배터리 수거 및 재활용 절차에 따르십시오.

배터리는 지정 정비업소에서 구입할 수 있습니다. 이 배터리의 수명은 약 2년입니다.

배터리의 색이 변해있는 부분이 있는지 확인하십시오. 단락의 위험이 있습니다.

경고

– 사용한 배터리(또는 새 배터리)는 어린이의 손에 닿지 않도록 하십시오.

– 배터리를 삼키지 마십시오. 인체에 치명적인 화상 또는 위험이 있습니다.

– 배터리를 삼킨 경우 또는 배터리가 인체에 삽입된 경우 가능한 빨리 의사와 상담하십시오.

스마트카드: 배터리 (1/2)



■ 배터리 교환

계기판에 "스마트카드전지를 교체해 주십시오" 메시지가 나타나면 스마트카드의 배터리를 다음 순서로 교환하십시오.

- 뒷케이스 **1**을 화살표 방향으로 밀어내면 분리됩니다.
- 배터리 커버 **2**를 분리합니다.
- 배터리의 한 쪽을 누르면서 다른 쪽을 들어 올려 분리합니다.
- 전지를 빼내고 다른 전지로 교체합니다.
- 커버 **2**에 표시된 전지의 모델과 극을 참고하여 극이 바뀌지 않도록 합니다.

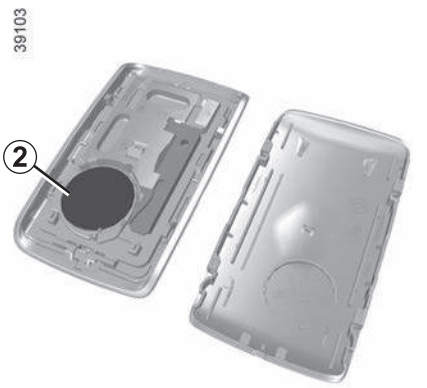

조립은 분해의 역순으로 하십시오. 커버가 잘 닫혀있는지 확인하십시오. 조립을 완료한 후 차량 근처에서 카드의 버튼 하나를 **4회** 눌러 주십시오. 차량을 닫으면 계기판 메시지가 사라집니다.

참고: 배터리를 교환할 때 스마트카드 안에 있는 전기 회로 및 스위치를 만지지 마십시오.

■ 작동 불량

만약 배터리의 잔량이 거의 없어 스마트카드가 올바르게 동작하지 않더라도 차량 시동을 걸거나 도어를 잠금/잠금해제할 수 있습니다. 자세한 내용은 1장의 "도어의 잠금 및 잠금 해제"를 참고하십시오. ➥ 1.12

주의

배터리를 교체할 때 반드시 동일한 규격의 배터리를 사용하십시오. 지정 정비업소에 문의하십시오.

경고

배터리를 교체한 뒤 배터리가 제 위치에 잘 삽입되었는지 반드시 확인하십시오. **폭발의 위험이 있습니다.**

커버가 제대로 닫히지 않으면 사용하지 마십시오. 어린이의 손에 닿지 않도록 하십시오.

스마트카드: 배터리 (2/2)



주의

사용한 배터리는 버리지 말고 배터리 수거 및 재활용 절차에 따르십시오.

배터리는 지정 정비업소에서 구입할 수 있습니다. 이 배터리의 수명은 약 2년입니다.
배터리의 색이 변해있는 부분이 있는지 확인하십시오. 단락의 위험이 있습니다.

경고

– 사용한 배터리(또는 새 배터리)는 어린이의 손에 닿지 않도록 하십시오.

– 배터리를 삼키지 마십시오. 인체에 치명적인 화상 또는 위험이 있습니다.

– 배터리를 삼킨 경우 또는 배터리가 인체에 삽입된 경우 가능한 빨리 의사와 상담하십시오.

경고

전기 및 전자 액세서리를 설치하기 전에 해당 기기를 귀하의 차량에 장착할 수 있는지 확인하십시오. 지정 정비업소에 문의하십시오.

전기 및 전자 액세서리

- 최대 출력이 120W(12V, 10A) 이하의 액세서리만 연결하십시오. **화재의 위험이 있습니다.**
- 차량의 전기 회로에 대한 작업은 지정 정비업소의 기술자가 실시해야만 합니다. 시스템을 잘못 연결하면 장비 또는 전기 장치에 연결된 구성품이 손상될 수 있습니다.
- 전기 전자 액세서리 장착 시 반드시 퓨즈 홀더를 이용하여 연결하십시오. **화재의 위험이 있습니다.**
- 시중에서 구입한 전기 장치를 차량에 장착할 경우 해당 장치를 퓨즈로 적절히 보호해야 합니다. 이 퓨즈의 용량과 위치를 확인하십시오.
- 전기 및 전자 액세서리를 엔진 정지 상태에서 장시간 사용하거나 많은 액세서리를 동시에 사용할 경우 배터리가 방전될 수 있으니 주의하십시오.

차량용 무전기 사용

안테나가 내장된 차량용 무전기는 차량에 원래 장착된 전자 시스템을 방해할 수 있습니다. **또한 이러한 장비의 사용과 관련된 현행 법규를 준수해야 합니다.**

액세서리를 추후에 장착할 때

귀하의 차량에 액세서리를 장착할 경우, 당사에서 귀하의 차량용으로 개발되어 승인된 제품만을 사용하십시오.

검증되지 않은 액세서리를 장착할 경우 귀하와 타인의 안전을 해칠 수 있습니다.

액세서리 장착시 퓨즈 박스에 배선을 연결할 때

- 퓨즈 박스 단자에 손상을 줄 수 있는 배선 연결은 하지 마십시오.
- 퓨즈 박스내 배선을 직접 연결할 경우 단자에 유격이 생기고, 접촉 불량으로 차량 내에 전기 장치에 영향을 주어 **문제가 발생할 수 있으니 주의 하십시오.**

운행 방해

운전석 바닥 매트는 차량 구매 시 제공된 순정 매트 또는 안전이 검증되고 본 차량에 적합한 규격 매트를 사용해야 하며, 정기적으로 매트가 바닥에 잘 고정되어 있는지 확인하십시오. 또한 여러 장의 매트를 겹쳐서 사용하지 마십시오.

페달 작동 시 방해가 되거나 매트에 페달이 끼어 심각한 사고를 유발할 수 있습니다.

와이퍼 블레이드 교환

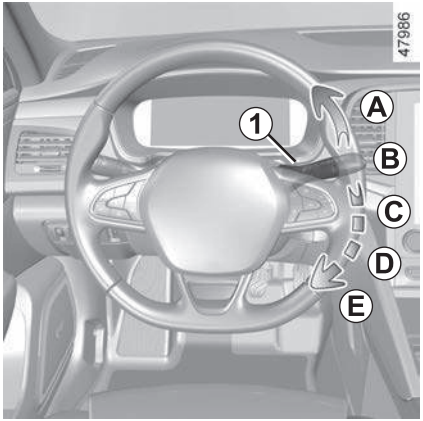

■ 앞유리 와이퍼 블레이드 교환

▶ 서비스 위치

엔진 시동을 끄고 엔진 시동 ON 상태에서, 레버 **1**을 내려 **E** 위치에 두면 와이퍼가 와이퍼 블레이드를 교환할 수 있도록 와이퍼 암 **3**이 서비스 위치로 올라와 멈춥니다.

▶ 와이퍼 블레이드 2

와이퍼 암 **3**을 들어 올립니다.

탭 **5**와 **4**를 젖히고 와이퍼 블레이드 **2**를 화살표 방향으로 밀어 빼냅니다.

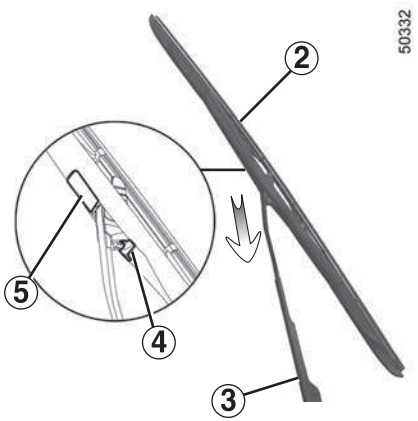

▶ 장착

분리의 역순으로 블레이드를 암에 끼워 넣습니다. 와이퍼 블레이드가 제자리에 정확히 고정되었는지 확인합니다.

와이퍼 암 **2**를 서비스 위치에 내려 놓은 후 레버 **1**을 원래의 **A** 위치에 되돌립니다.

주의: 와이퍼 블레이드 교환 또는 앞유리를 청소할 때 반드시 와이퍼를 서비스 위치에 놓은 후 와이퍼 암을 들어 올리십시오. 그렇지 않은 경우 와이퍼가 파손되거나 와이퍼 암과 후드에 흠집이 발생할 수 있습니다.

와이퍼 블레이드의 상태를 확인하십시오. 사용 기간은 사용자의 관리 정도에 달려 있습니다.

- 정기적으로 블레이드 및 앞유리를 청소하여, 항상 청결하게 유지하십시오. 단, 신나 등의 유기용제나 발수 코팅제를 사용해서 닦을 경우 블레이드가 손상되어 잘 닦이지 않을 수 있습니다.
- 앞유리가 건조할 때 와이퍼 기능을 사용하지 마십시오.
- 장기간 와이퍼를 사용하지 않는다면 와이퍼를 앞유리에서 띄어 놓으십시오.

주의

- 모터 과열 위험을 방지하기 위해 날씨가 추울 때는 와이퍼 블레이드가 유리에 얼어붙지 않았는지 확인하십시오.
- 항상 블레이드의 상태를 확인하십시오. 와이퍼 블레이드의 성능이 저하되기 시작하면 즉시 교환하십시오.

와이퍼 블레이드를 교환하는 동안, 와이퍼 암을 유리에 떨어뜨리지 않도록 주의하십시오. 유리가 깨질 수 있습니다.

견인: 고장 (1/2)

견인하기 전에 스티어링 휠 잠금 해제 및 변속 레버를 **N** 위치에 놓고 주차 브레이크를 해제합니다.

■ 스티어링 휠 잠금해제

변속 레버를 **N** 위치에 놓습니다.

차량 사양에 따라서 리모컨키를 키 홀에 꽂아 시동 스위치 ON으로 돌리거나 스마트카드를 소지한 상태에서 브레이크 페달을 밟지 않고 엔진 START/STOP 버튼을 **2초간** 누릅니다.

스티어링 휠의 잠금이 해제(리모컨키 타입의 경우)되고 차량 액세서리 기능에 전원이 공급되어 램프(방향 지시등, 정지등 등)를 사용할 수 있습니다. 야간 견인 작업 시에는 차량의 램프를 켜야 합니다.

견인이 종료되면 엔진 시동 버튼을 연속으로 두 번 눌러 차량의 전원을 끕니다(배터리 방전방지).

귀하의 차량이 다른 차량을 견인할 때는 견인 법규를 준수해야 하며 규정된 견인 중량을 초과하지 않도록 해야 합니다. 지정 정비업소로 문의하십시오.

■ 엑스트로닉 무단 변속기/EDC 변속기 차량을 견인할 때

시동이 꺼져 있는 상태에서는 변속기 오일이 윤활 되지 않습니다. 이러한 종류의 차량은 트레일러 위에 싣고 운반하거나 프런트 휠(전륜)을 지면에서 들어올린 상태에서 견인하여 주십시오.

예외적으로 최대 50km 이내의 거리를 전진 방향으로만 이동할 때는 변속 레버를 중립 위치 **N**에 놓고 4개의 휠 모두 노면에 닿은 채 견인할 수 있습니다.

주의

차량 내부에 공구를 아무렇게나 두지 마십시오. 제동 시 튕겨나갈 위험이 있습니다.

어떤 휠이라도 지면에 닿은 상태에서 견인할 경우 10km/h 이상의 속도가 되면 차속 감응 오토 도어록이 작동할 수 있습니다. 견인 전에 반드시 차속 감응 오토 도어록을 비활성화 시키십시오. 1장의 "차속 감응 오토 도어록"을 참고하십시오. ➥ 1.15

경고

– 단단한 견인바를 사용하지 않고 로프나 케이블을 사용할 경우에는(법규에 위배되지 않을 경우) 견인되는 차량의 제동이 가능해야 합니다.

– 견인에 적합하지 않은 차량을 견인해서는 안됩니다.

– 견인 시에 갑자기 가속하거나 제동하면 차량이 손상될 수 있으므로 주의하십시오.

– 차량을 견인할 때는 속도가 **25km/h**를 초과하지 않도록 하십시오.

– 스티어링 휠이 잠겨 있으면 차량을 밀지 마십시오 (리모컨키 타입).

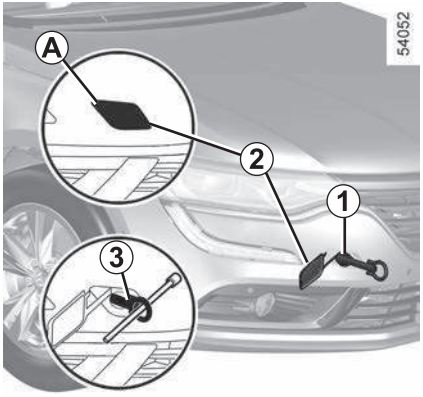

견인시 앞쪽의 견인 포인트 1과 뒷쪽의 견인 포인트 4만을 사용해야 합니다. 드라이브 샤프트를 사용하여 견인하지 마십시오. 이 견인 포인트는 견인 시에만 사용해야 하며 직접 또는 간접적으로 차량을 들어올리기 위한 용도로 사용해서는 안됩니다.

주의

엔진이 정지된 상태에서 파워 스티어링과 브레이크 지원 시스템은 더이상 작동하지 않습니다.

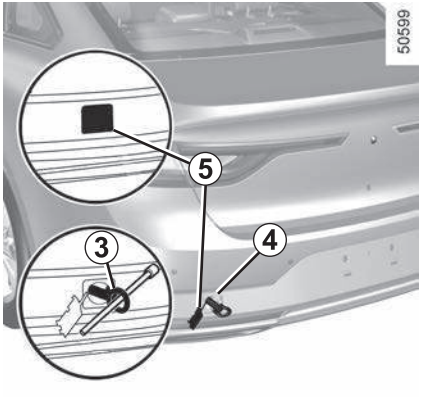

■ 견인 포인트에 접근하려면

▶ 전방 견인포인트

커버 왼쪽 상단부 **A** 부분을 누르면 커버 **2**가 회전하면서 열립니다.

견인 링 3을 최대한 조입니다. 먼저 손으로 조이고 공구를 사용하여 완전히 조입니다.

견인 링 **3**은 트렁크 매트 아래에 있습니다. 5장의 "공구 키트, 안전 삼각대"를 참고하십시오. ➥ 5.6

▶ 후방 견인포인트

공구를 사용하여 견인 커버 아래로 넣어 커버 **5**를 벗겨 냅니다.

견인 링 3을 최대한 조입니다. 먼저 손으로 조이고 공구를 사용하여 완전히 조입니다.

견인 링 **3**은 트렁크 매트 아래에 있습니다. 5장의 "공구 키트, 안전 삼각대"를 참고하십시오. ➥ 5.6

엔진이 정지되어 있으면 조향 및 제동 보조 장치는 작동하지 않습니다.

사고, 화재 및 폭설 시 행동요령

■ 사고나 고장 또는 차량 화재 시 행동요령

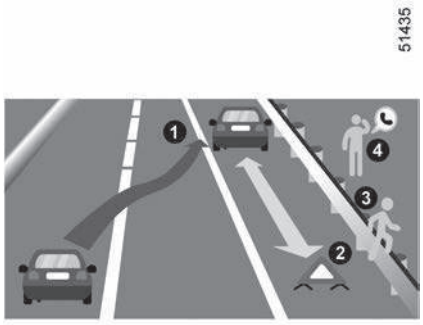

사고 또는 고장으로 정차 시 2차 사고 예방을 위해 다음 조치를 취하십시오.

1 신속히 비상등을 켜고 차량을 갓길로 이동시키십시오.
2 차량 후방에 안전삼각대를 설치하십시오.
3 운전자와 탑승자는 가드레일 밖 등 안전지대로 대피하십시오.
4 경찰서 및 119 또는 한국도로공사(전화번호: 1588-2504)로 연락하여 도움을 요청하십시오.

■ 폭설 시 행동요령

- 라디오를 항상 청취하고 한국도로공사(전화번호: 1588-2504)를 이용합시다.
- 커브길, 고갯길, 교량 등에는 감속운전을 하십시오.
- 차량방치 및 갓길 주차는 제설작업에 지장을 초래하니 삼가 합시다.
- 부득이하게 차량을 비울 시 연락처를 반드시 남겨 두십시오.
- 차간 안전거리를 확보하고 브레이크 사용을 자제하십시오.
- 수시로 차량 주변의 눈을 치워 배기관(머플러)이 막히지 않도록 하십시오.

[NSC(국가안전 보장회의) 권장 대국민 행동요령]

■ 한국도로공사 콜센터 전화 및 권역별 라디오 주파수 안내

- 한국도로공사 안내전화
  1588-2504(지역번호 없이), 031-710-7240~5, 031-710-7251~6
- 재난 시 라디오 주파수

구분		서울	대전	대구	부산	광주	전주	원주	강릉
KBS	표준	97.3	94.7	101.3	103.7	90.5	96.9	97.1	98.9
MBC	FM4U	91.9	97.5	95.3	88.9	91.5	99.1	98.9	94.3
	표준FM	95.9	92.5	96.5	95.9	93.9	94.3	92.7	96.3
SBS(지역민방)		107.7	95.7	99.3	99.9	101.1	90.1	105.1	106.1
교통방송		95.1	102.9	103.9	94.9	97.3	102.5	105.9	105.5

고장 진단 (1/7)

다음 지침을 통해 신속하게 임시로 수리할 수 있습니다. 아래의 조치가 항상 문제를 해결해 주진 않습니다. 안전을 위해, 최대한 빨리 지정 정비업소로 문의하십시오.

리모컨키/스마트카드 사용	예상 원인	조치
리모컨키 또는 스마트카드로 도어를 잠그거나 잠금을 해제할 수 없습니다.	스마트카드의 배터리가 방전되었습니다.	배터리를 교환합니다. 리모컨키 또는 스마트카드의 배터리가 방전되었더라도 도어를 잠금/잠금해제 또는 시동을 걸 수 있습니다. (1장의 "도어의 잠금 및 잠금해제"의 비상 키 관련 내용과 2장의 "엔진 시동, 정지"을 참고하십시오. ➥ 1.12 ➥ 2.8 ➥ 2.10)
	스마트카드와 동일한 주파수를 가진 다른 장비(휴대전화 등)가 작동 중입니다.	장비 사용을 멈추거나 비상 키를 사용합니다. (1장의 "도어의 잠금 및 잠금해제"의 비상 키 관련 내용을 참고하십시오. ➥ 1.12)
	차량이 고주파의 전자기장 내에 있습니다. 차량의 배터리가 방전되었습니다.	비상 키를 사용합니다. (1장의 "도어의 잠금 및 잠금해제"의 비상 키 관련 내용을 참고하십시오. ➥ 1.12)

고장 진단 (2/7)

시동 모터	예상 원인	조치
계기판에 있는 표시등이 약해졌거나 점등하지 않고, 시동 모터가 작동하지 않습니다.	배터리 케이블이 분리되어 있거나 단자가 녹슬었습니다.	지정 정비업소로 문의하십시오.
	배터리가 방전되었거나 고장입니다.	정상적인 다른 배터리를 방전된 배터리에 연결합니다. 5장의 "배터리: 고장"을 참고하거나 필요한 경우 배터리를 교체합니다. ➥ 5.28
엔진에 시동이 걸리지 않습니다.	시동 방법이 잘못되었습니다.	자세한 내용은 2장의 "엔진 시동, 정지"를 참고하십시오. ➥ 2.8 ➥ 2.10
	스마트카드가 작동하지 않습니다.	자세한 내용은 2장의 "엔진 시동, 정지"를 참고하십시오. ➥ 2.8 ➥ 2.10
엔진을 정지시킬 수 없습니다.	스마트카드를 감지하지 못했습니다.	START/STOP 버튼을 길게 누릅니다.
	전자 장치에 결함이 있습니다.	시동 버튼을 빠르게 다섯 번 누릅니다.

고장 진단 (3/7)

도로에서	예상 원인	조치
스티어링 휠이 잠겨 있습니다(리모컨키 타입).	스티어링 휠이 잠겨 있습니다 (리모컨키 타입).	스티어링 휠을 좌우로 돌리면서 키를 돌려 주십시오. (2장의 "엔진 시동, 정지"를 참고하십시오 ➥ 2.8 ➥ 2.10)
뒷좌석 도어가 안에서 열리지 않습니다.	어린이 보호 잠금이 되어 있습니다.	1장의 "도어의 잠금 및 잠금해제"를 참고하십시오. ➥ 1.12
보조 탱크에서 냉각수가 끓어오릅니다.	기계적 결함: 실린더 헤드 가스켓이 파손되었거나 냉각수 펌프에 결함이 있습니다.	엔진 시동을 끕니다. 지정 정비업소로 문의하십시오.
	엔진 냉각 팬이 작동하지 않습니다.	해당 퓨즈를 점검하거나 지정 정비업소로 문의하십시오.
엔진룸에서 연기가 나옵니다.	회로가 단락되었습니다.	즉시 차량을 안전하게 주차 시킨 후 시동을 끄고 차량에서 멀리 떨어진 다음 지정 정비업소로 문의하십시오
	냉각수 회로에 결함이 있습니다.	지정 정비업소로 문의하십시오.

고장 진단 (4/7)

도로에서	예상 원인	조치
다음 경우에 오일 압력 경고등이 점등합니다. – 회전 또는 제동할 때 – 공회전 시	엔진 오일이 부족합니다.	엔진 오일을 보충합니다. (4장의 "엔진 오일량/엔진 오일 교환"을 참고하십시오 ➥ 4.16)
– 가속 시, 경고등이 천천히 꺼지거나 꺼지지 않을 때	오일 압력이 새고 있습니다.	즉시 차량을 안전하게 주차 시킨 후 지정 정비업소로 문의하십시오.
스티어링 휠을 돌리기가 힘이 듭니다.	파워 스티어링이 과열되어 있습니다.	지정 정비업소에 문의하십시오.
	배터리가 약하거나 노후되었습니다.	배터리를 충전하거나 교환합니다.

고장 진단 (5/7)

도로에서	예상 원인	조치
엔진이 과열되었습니다. 냉각 온도 표시등이 점등합니다(또는 게이지 지침이 적색 구역으로 들어가거나 STOP 표시등이 점등합니다).	냉각수 펌프: 벨트가 늘어지거나 파손되었습니다. 엔진 냉각 팬이 작동하지 않습니다.	즉시 차량을 안전하게 주차 시킨 후 시동을 끕니다. 지정 정비업소로 문의하십시오.
	냉각수가 새고 있습니다.	호스와 클립의 상태를 점검합니다. 보조 탱크에 냉각수가 있는지 점검합니다. 냉각수가 없으면 엔진이 식은 후에 보충합니다. 화상을 입지않도록 주의합니다. 이는 임시 조치이므로 신속히 지정 정비업소로 문의하십시오.
운전 시 진동이 느껴집니다.	타이어에 바람이 빠졌거나 휠 밸런스가 이상하거나 타이어가 손상되었습니다.	타이어 공기압을 확인합니다. 공기압으로 인한 진동이 아닌 경우 지정 정비업소에서 타이어 상태를 확인하십시오.



경고

라디에이터: 상당한 양의 냉각수가 손실되었을 때 뜨거운 라디에이터에 차가운 냉각수를 주입하면 안됩니다.

냉각 시스템의 냉각수가 일부라도 배출되는 작업을 실시한 다음에는 정확한 비율로 혼합한 새 냉각수를 주입해야 합니다. 본 차량에 적합하고 안전 및 품질(성능) 등을 만족하는 규격 롱라이프 쿨런트를 사용하십시오.

고장 진단 (6/7)

전기 장치	예상 원인	조치
와이퍼가 작동하지 않습니다.	와이퍼 블레이드가 고착되어 있습니다.	와이퍼를 사용하기 전에, 블레이드가 자유롭게 움직이도록 합니다.
	전기 회로에 이상이 있습니다.	지정 정비업소로 문의하십시오.
와이퍼가 정지하지 않습니다.	전기 장치에 고장이 있습니다.	지정 정비업소로 문의하십시오.
방향 지시등이 너무 빠르게 깜박입니다.	전구가 끊어졌습니다.	전구를 교환합니다.
방향 지시등이 작동하지 않습니다.	전기 회로에 이상이 있습니다.	지정 정비업소로 문의하십시오.
램프가 켜지거나 꺼지지 않습니다.	전기 회로에 이상이 있습니다.	지정 정비업소로 문의하십시오.
외부 램프에 습기가 생겨 내면이 흐려졌습니다.	이는 결함이 아닙니다. 램프의 내외부 온도 차이로 인한 자연 현상으로 시간이 지나면 습기는 자동적으로 사라집니다.	외부 램프를 점등하여 습기가 사라지는 시간을 줄일 수 있습니다.

고장 진단 (7/7)

하이패스 시스템	예상 원인	조치
하이패스가 작동하지 않습니다(음성, OLED, LED 미작동)	전원이 OFF 상태입니다.	전원 스위치를 눌러 전원을 ON 시킵니다.
	음량이 최소로 설정되어 있습니다.	음량 조절 스위치를 눌러 음량을 높이십시오.
단말기 이상 정보 메시지가 발생합니다.	단말기에 이상이 있습니다.	지정 정비업소에 문의하십시오.
비인가 카드/카드 오삽입/불량 카드 메시지가 발생합니다.	카드가 올바르게 삽입되어 있지 않습니다.	카드를 올바르게 삽입하십시오.
	하이패스가 사용 가능하지 않은 카드가 삽입되어 있습니다.	하이패스가 사용 가능한 카드를 삽입하십시오.
하이패스가 정상 처리 되지 않습니다.	전원이 OFF 상태입니다.	전원 스위치를 눌러 전원을 ON 시킵니다.
	여러가지 원인이 있을 수 있습니다.	단말기의 메시지를 확인합니다. 1장의 "하이패스 시스템"을 참고하십시오. ➥ 1.79
	카드가 올바르게 삽입되어 있지 않습니다.	카드를 올바르게 삽입하십시오.

6. 차량정보

차대번호 및 원동기 형식: 차량 6.2
차대번호 및 원동기 형식: 엔진 6.3
치수(mm) 6.4
엔진 정보 6.5
무게(kg) 6.6

차대번호 및 원동기 형식: 차량



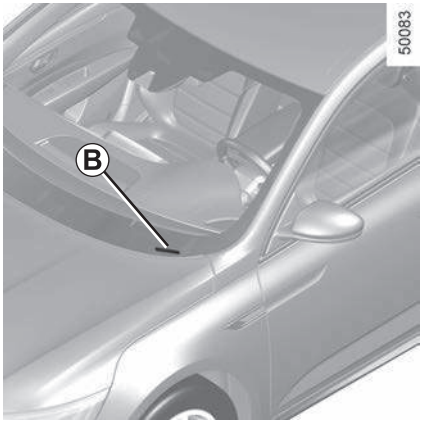

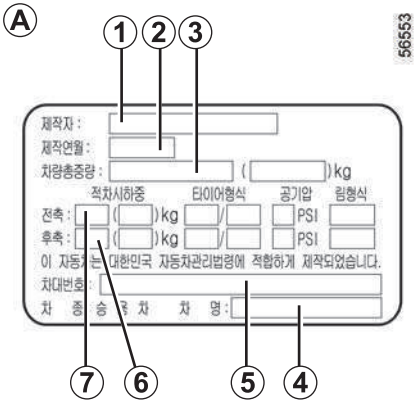

■ 차대번호

차대번호는 차량의 등록과 소유권에 관련한 모든 법적인 사항에 사용됩니다. 차체에 새겨진 차대번호와 등록증에 기재되어 있는 차대번호는 일치하여야 합니다. 차대번호는 차종에 따라 표기법이 다릅니다.

■ 라벨 A

1 제작자

2 제작연월

3 적차 시 차량 총 중량(kg)



4 차명

5 차대번호

6 적차 시 차량의 후축 중량(kg)

7 적차 시 차량의 전축 중량(kg)

■ 차대번호 라벨 B

앞유리에 차대번호가 있습니다.

■ 차대번호 C

동승석 도어를 열면 차체의 **C** 부위에 차대번호가 타각되어 있습니다.

차대번호 및 원동기 형식: 엔진

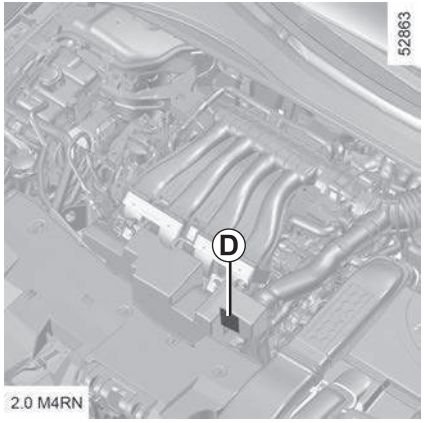

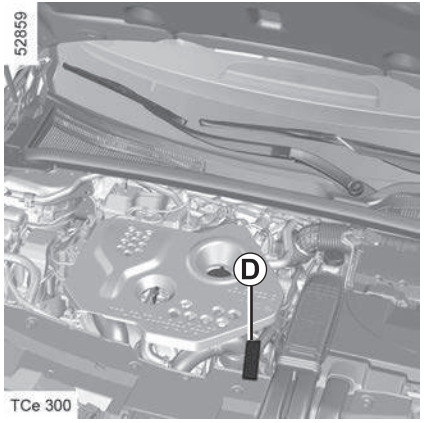

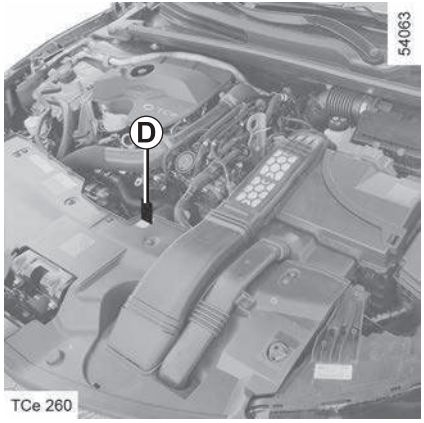

■ 엔진번호 D

엔진 번호와 엔진 종류는 각 엔진의 실린더 블록 상단에 타각되어 있습니다(엔진 사양에 따라 위치가 다름).

치수 (mm)

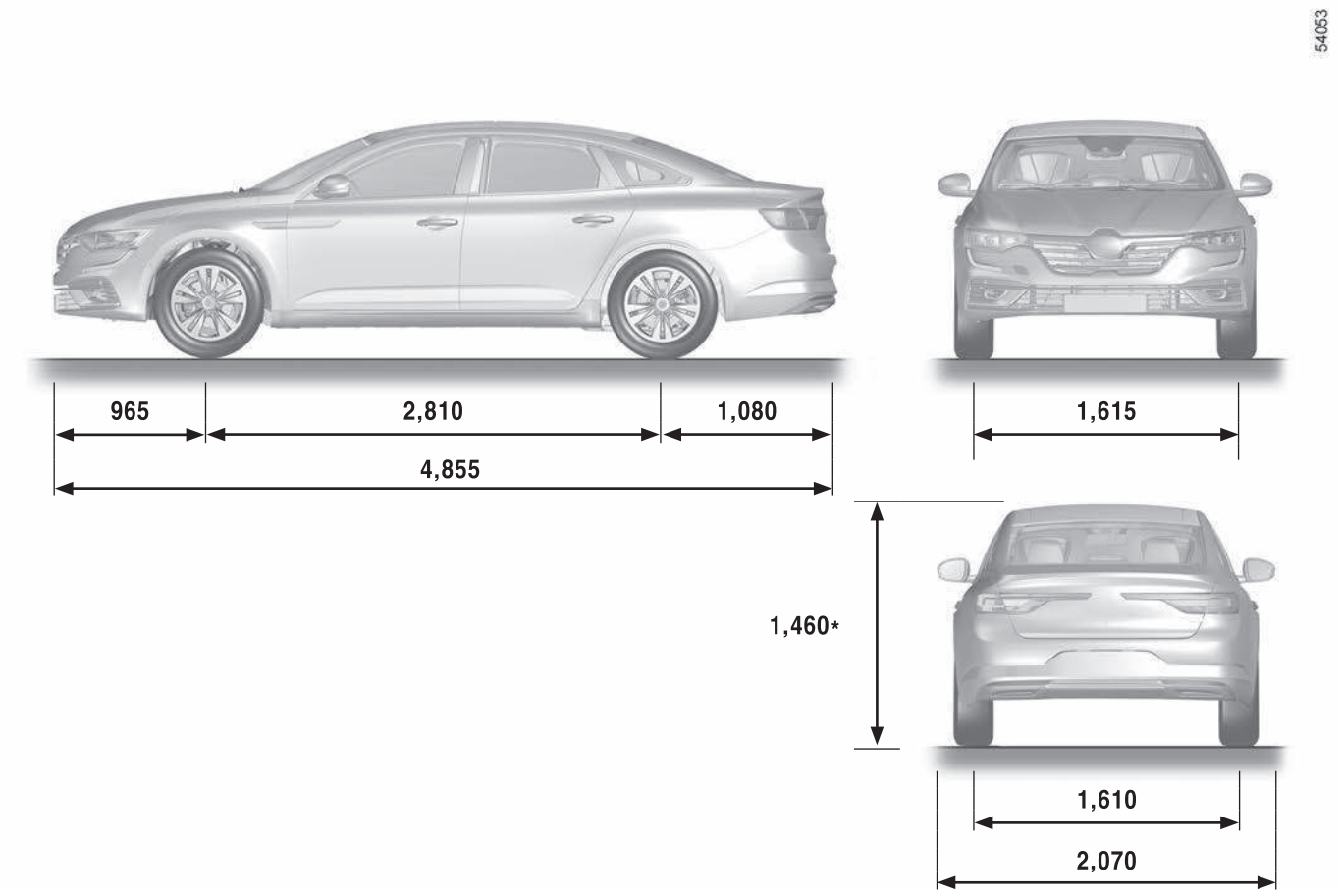

* 공차

엔진 정보

	TCe 260 (1.3L 가솔린 직분사 터보 엔진)	TCe 300 (1.8L 가솔린 직분사 터보 엔진)	2.0 LPe (2.0L LPG 엔진)
엔진 종류 (엔진에 타각된 엔진 번호 및 종류 참고)	H5H	M5P	M4RN
용량 (cc)	1,332	1,798	1,998
연료 종류	무연 휘발유	무연 휘발유	LPG
냉매 종류	R-1234yf	R-1234yf	R-1234yf
점화 플러그(스파크 플러그)	점화 플러그는 규정된 점화 플러그만을 사용해야 합니다. 사양에 맞지 않는 점화 플러그를 장착하면 엔진이 손상될 수 있습니다. 지정 정비업소로 문의하십시오.		

경고
본 사양이 아닌 냉매를 사용할 경우 차량에 손상을 줄 수 있으므로 주의하십시오.
에어컨 냉매는 고압의 상태이며, 특히 사양에 따라 가연성이 있으므로 에어컨 냉매를 자가 정비할 경우 부상의 위험이 있습니다.
반드시 지정 정비업소를 방문하십시오.

무게(kg)

옵션이 없는 기본 차량을 기준으로 하며 중량은 시간이 지남에 따라 바뀔 수 있습니다. 자세한 사항은 지정 정비 업소로 문의하십시오.

차량 총 중량	이 중량은 차량의 차대번호 및 원동기형식 라벨에 기재되어 있습니다. (6장의 "차대번호 및 원동기형식" 내용을 참고하십시오 ➥ 6.2)
루프 랙의 최대 허용 중량	80 kg (운반 장비 포함)

– 엔진 출력과 등판 능력은 고도가 높아짐에 따라 감소됩니다. 고도가 1,000m가 될 때 최대 부하를 10% 낮추고 이후 1,000m가 올라갈 때마다 최대 부하를 추가로 10%씩 낮추는 것이 좋습니다.

7. 서비스 제도

보증수리를 받으시려면 7.2
차량 일생관리 7.4
엔젤센터(고객상담실) 이용안내 7.5

보증수리를 받으시려면 (1/2)

■ 보증에 대해서

차량 구입 시에는 고장이 발생하였을 경우 무료로 수리를 받을 수 있는 보증 권리가 포함되어 있습니다. 이 보증 권리는 당사 차량이 보증 기간에 해당하면서 정상적인 사용에도 불구하고 자동차를 구성하는 각 부품의 재질 또는 제조상의 결함이 발생한 경우, 해당 부품을 무상으로 수리 또는 교환하는 것(이하 "보증수리"라고 한다)을 약속하는 것입니다.

보증서에는 보증수리를 받을 수 있는 범위 및 조건이 기재되어 있으니 반드시 읽어 주십시오.

아래 사항을 지켜 주십시오.

- 정기 점검에 규정된 일상 점검의 실시 및 관리 사용
- 당사가 지정하는 일상 점검의 실시와 기록의 보존
- 정기 점검에 명시된 정기 교환 부품의 정상적인 교환

▶ 보증수리는 어디서 받을 수 있습니까?

직영 정비망

- 당사 오토스테이션 ○○사업소

협력 정비망

- 당사 오토스테이션 ○○지점 지정정비망
- 당사 지정 정비점(ESC)
- 당사 지정 협력 정비센터
- 당사 지정 협력 정비코너

▶ 보증수리는 어떠한 고장이라도 받을 수 있습니까?

보증서에 기재되어 있는 귀하의 차량을 구성하는 부품의 재질상 또는 제조상의 결함이 발생된 경우에 보증 기간에 해당한다면 보증수리를 받으실 수 있습니다.

보증서의 "1.보증의 범위"를 참고하십시오.

▶ 보증수리는 언제부터 언제까지 받을 수 있습니까?

신차 출고일로부터 적용되며 차체 및 일반 부품은 3년 이내. 다만, 주행 거리가 60,000km를 초과한 경우에는 보증수리 기간의 만료로 간주합니다.

엔진 및 동력 전달 계통의 주요 부품은 5년 이내. 다만, 주행 거리가 100,000km를 초과한 경우에는 보증수리 기간의 만료로 간주합니다.

배출 가스 정화 장치의 주요 부품의 경우, 자세한 사항은 보증서의 "2.보증수리 기간 및 관련부품"을 참고하십시오.

위의 QR코드는 당사 홈페이지와 연계되어 있습니다. 스마트폰의 QR코드 검색 기능을 사용하면 편리하게 가까운 서비스 센터 위치를 찾을 수 있습니다.

보증수리를 받으시려면 (2/2)

▶ 보증수리를 받을 수 없는 경우는 어떠한 경우입니까?

여기서는 보증이 적용되지 않는 경우에 대해서 예를 들어 설명하고 있습니다. 기타 자세한 사항은 보증서의 "3.보증에서 제외되는 사항"을 참고하십시오.

- 당사에서 지정하는 정기 점검의 미실시가 원인인 결함

  (예: 엔진 오일을 정기적으로 교환하지 않은 채 계속 사용하였기 때문에 엔진 내부에서 이상음이 발생하고, 베어링류가 손상된 경우)

- 자동차의 성능에 영향을 미치는 개조, 변경에 의한 고장

  (예: 엔진의 출력을 높이려고 규격 부품과 함께 다른 얇은 헤드 가스켓이나 개조된 컨트롤 유닛을 사용했기 때문에 엔진이 과열되어 피스톤과 실린더가 손상됨)

- 당사의 지정 서비스점에서 수리하지 않아 발생한 고장

  (예: 가까운 인근 비지정 카센터에서 수리를 하였으나 동일 부위에 결함이 재발됨)

- 안전 및 품질(성능) 기준 등을 만족하지 않거나 본 차량에 적합하지 않은 비규격품을 사용하여 발생한 고장이나 오일교환 주기 미준수 및 미보충으로 인한 고장

  (예: 당사가 지정하지 않은 자동 변속기 오일을 사용하였기 때문에 변속 쇼크가 나타남)

- 차량의 무리한 운행 또는 취급 부주의 등에 의한 고장

  (예: 자동차 경주 대회에 참가하여 엔진을 과회전시켜 주행을 한 이후 엔진 부조가 발생함)

- 사용자 과실이 인정되는 결함

  (예: 도로의 연석에 강하게 부딪히거나, 도로변의 도랑에 떨어져서 서스펜션이 파손됨)

▶ 주소가 변경되거나 매매로 인하여 소유자가 변경된 경우는 어떻게 해야 하나요?

고객 정보나 소유자가 변경되었더라도 보증기간이 남아 있는 경우 보증수리를 받을 수 있습니다. 단, 소유자가 변경된 경우에는 차량등록증을 지참한 후 지정 정비업소에 방문하면 차량과 차량등록증 확인 후 변경이 가능합니다. 자세한 사항은 엔젤센터(080-300-3000)로 연락하여 주십시오.

▶ 리콜에 대한 부탁

보증서와는 별개로 법에 기준하여 당사의 판단 또는 책임에 의하여 리콜(부품의 점검 또는 교환 등)을 실시할 경우가 있습니다.

만일, 고객의 차량이 리콜 대상에 해당할 경우, 개별 연락(우편 발송)을 드리며, 주소 이전 또는 차량 매매로 인하여 개별 연락을 못 받을 것을 대비하여 중앙 일간지에 결함 내용과 해당 차량 정보 등 관련 내용을 공고합니다.

리콜 실시에 협조하여 주십시오.

차량 일생관리

■ 점검 항목

구분	점검 항목	구분	점검 항목
제동장치	브레이크 유격조정 브레이크 패드 주차 브레이크 유격조정	오일	엔진 오일 변속기 오일 브레이크 액 냉각수의 양, 농도
램프	각종 램프 점검	배터리	배터리 액의 양, 비중 및 부하 테스트
엔진	시동 상태 이상음 점검	와이퍼	블레이드 마모 상태 워셔 액 분사 상태
하체	하체 손상 및 오일 누유 점검	벨트류	에어컨 벨트 파워스티어링 벨트
안전장치	안전벨트 손상 비상등 점검	타이어	이상 마모 점검

– 편안하게 차량을 이용하기 위해 점검 주기에 맞는 정비를 실시해야 하며 지정 정비업소를 방문하여 점검받으시기 바랍니다.

– 신차 구매 후 제공되는 다양한 멤버십 서비스는 당사 홈페이지 또는 엔젤 센터 등을 통해 확인하실 수 있습니다.

엔젤센터(고객 상담실) 이용안내

고객 편의를 위해 다양한 방법으로 고객 지원 서비스를 제공합니다.

상담 구분	상담 시간	상담 유형
수신자부담 상담전화 080-300-3000	– **평일, 토요일, 공휴일 오전 9시 ~ 오후 6시**(단, 일요일, 명절 당일 휴무) – **긴급 출동 서비스:** 24시간 전화 상담 가능	– **일반 상담:** 영업 거점 위치, 전화번호, 각종 이벤트, 광고, 매스컴 보도 내용 – **구매 상담:** 차량 정보 – **정비 상담:** 정비 예약, 자가 정비요령, 기기 사용법 – **긴급 출동:** 긴급 출동 서비스(전화만 가능) – **기타:** 각종 제안 접수
엔젤센터톡 엔젤센터톡으로 실시간 상담이 가능합니다.	– **자동응답:** 24시간 – **실시간 상담 채팅:** 평일 오전 9시~오후 6시 점심시간 오후 12시~1시는 연결이 어려울 수 있습니다.	
이메일 상담	– 문의를 남겨주시면 이메일로 연락드립니다. (홈페이지/앱 회원 가입 필요) – **대표 이메일:** 홈페이지 참조	