※ 유의사항(DISCLAIMER)

르노코리아자동차(주)를 사랑해주시는 고객님께 안내 말씀드립니다.

- 본 사용설명서는 당사가 르노삼성자동차(주) 상호를 사용하고 있을 때 고객님께서 구매하신 차량에 대한 것이며, 당사의 상호는 2022년 3월 16일자로 르노삼성자동차(주)에서 르노코리아자동차(주)로 변경되었음을 알려드립니다.

- 따라서 본 사용설명서 내에 안내된 당사 서비스센터는 상호 변경과 관계없이 기존처럼 이용하실 수 있습니다. 앞으로도 고객 만족에 최선을 다할 것을 약속드리며, 르노코리아에 대한 변함없는 사랑과 많은 이용을 부탁드립니다.

- 정비 예약은 당사 홈페이지(http://www.renaultm.com) 또는 《마이르노》 애플리케이션을 이용하여 주시기 바랍니다.

르노코리아자동차(주) 대표이사 스테판드블레즈

르노 클리오의 고객이 되신 것을 환영합니다

본 사용설명서는 귀하의 차량을 더욱 편리하고 안전하게 사용할 수 있도록 각종 장치에 대한 사용법을 알기 쉽게 설명하고 있으며, 또한, 귀하의 차량을 관리하는데 필요한 자가정비, 교환주기, 서비스 제도, 서비스 센터 정보, 보증서 등이 포함되어 있습니다. 차량의 올바른 사용법을 알지 못하고 잘못 작동하는 경우, 또는 점검방법이나 점검주기 등을 몰라서 잘못 관리하는 경우 고장 및 사고의 원인이 되므로 차량을 사용하기 전에 반드시 읽어보십시오.

- 본 설명서는 사용설명서와 자가정비 및 서비스안내서로 구성되어 있습니다.

  1. 사용설명서: 장치의 사용방법

  2. 자가정비 및 서비스안내서: 정기점검 및 자가정비, 서비스제도 안내, 직영점 및 협력점 안내, 보증서
- 본 설명서에 기재된 사양 및 제원은 본 차량의 지속적인 제품 품질향상 정책에 따라 사전 통보 없이 변경될 수 있으므로 양지하여 주십시오.
- 본 설명서는 선택 사양을 포함한 전 모델에 적용되는 모든 장치에 대해 설명하고 있습니다. 또한 다음 연식에 적용되는 장치에 대한 설명도 담고 있을 수 있습니다. 그러므로 고객님의 차량과 일치하지 않는 부분이 있을 수 있습니다.
- 본 사용설명서를 필요 시에 참고할 수 있도록 차 안에 보관하십시오.

  차량을 매도하실 때에는 차량을 양도받은 소유주가 정보를 이용할 수 있도록 본 사용설명서를 차 안에 남겨 주십시오.

Copyright ⓒ 르노삼성자동차(주)
르노삼성자동차의 서면 허가 없이 전체 또는 일부를 무단 복제할 수 없습니다.

안전 및 차량 손상에 관한 경고 (1/2)

'경고'와 '주의' 표시는 다음의 경우에 사용됩니다.

경고

이 경고 사항을 지키지 않으면 사망 또는 심각한 신체 상해를 야기할 수 있는 위험을 표시하는데 사용됩니다. 위험을 감소시키거나 피하기 위해 그 절차대로 반드시 주의 깊게 수행하여 주십시오.

주의

이 주의 사항을 지키지 않으면 차량의 손상 또는 신체 상해를 야기할 수 있는 위험을 표기하는 데 사용됩니다. 위험을 감소시키거나 피하기 위해 그 절차대로 주의 깊게 수행하여 주십시오.

■ 안전을 위한 중요한 정보와 주의사항들

귀하와 탑승객의 안전과 편안한 여행을 위해 아래의 내용을 반드시 준수하십시오.

- 반드시 브레이크 페달을 밟은 상태에서 엔진 시동을 걸고 변속 레버를 조작하십시오.
- 음주, 환각 상태에서는 절대 운전을 하지 마십시오.
- 항상 공시된 제한 속도를 준수하십시오.
- 항상 안전벨트를 착용하고, 어린이에게는 알맞은 보호장치를 사용하십시오. 그리고 12세 이하의 어린이는 반드시 뒷좌석에 앉혀야 합니다.
- 차량 소유자들에게 항상 차량 안전에 관한 적절한 사용 정보를 제공하고 있습니다.
- 운전 시 하이힐, 슬리퍼 등 운전하기 불편한 신발을 신지 마십시오. 가속 페달, 브레이크 페달 등의 조작 능력이 떨어져 사고의 위험이 있습니다.

  중요한 안전정보를 위해서는 항상 이 사용설명서를 다시 보십시오.

■ 액세서리, 교환부품 및 차량 개조에 관하여

본 차량용으로 다양한 비(非)규격품이 시중에 판매되고 있습니다. 특정 기관으로부터 승인을 받은 제품이라 하더라도 비(非)규격품을 사용하시면 고객의 안전에 영향을 줄 수 있으므로 폐사에서는 비(非)규격품의 교환이나 장착에 대해서는 책임을 지거나 보증을 할 수 없습니다.

또한 차량의 개조는 성능, 안전 또는 내구성에 영향을 미칠 수 있고, 심지어는 법규를 침해할 수도 있습니다.

게다가 개조로 인하여 발생하는 차량의 손상이나 성능 문제들은 당사의 보증수리를 받을 수 없습니다.

안전 및 차량 손상에 관한 경고 (2/2)

■ 폐차

차량의 에어백 및 안전벨트 프리텐셔너에는 폭발성 화학물질이 포함되어 있습니다.

에어백과 안전벨트 프리텐셔너가 장착된 상태로 폐차를 하거나 그대로 방치하면 폭발하거나 화재가 발생할 수 있습니다.

폐차 시에는 당사 직영점이나 협력점에 의뢰하여 에어백과 안전벨트 프리텐셔너를 미리 제거하여 주십시오.

■ 실내환기

구입 후 1년 이내의 신차 실내에는 두통 등을 유발하는 인체에 유해한 휘발성 유기 화합물(VOCs)이 발생할 수 있으므로 탑승 전 또는 탑승 상태에서 모든 윈도우를 열고 충분히 환기를 시키십시오. 또한 무더운 날씨로 인해 차량의 실내 온도가 지속적으로 상승하거나 차량이 직사광선에 장시간 노출되는 경우 운행중 에어컨의 외기 도입 모드를 선택하거나 윈도우를 여는 등 신선한 공기가 충분히 실내에 유입될 수 있도록 하십시오.

본 사용설명서에서 언급하는 "**지정 정비업소**"는 현재 당사가 운영하는 직영 정비업소 또는 당사와 정식 계약 관계에 있는 협력 정비업소를 의미합니다.

최신 지정 정비업소의 현황은 엔젤센터(080-300-3000) 또는 당사 홈페이지(www.renault.co.kr)의 서비스 네트워크 페이지에서 확인하실 수 있습니다.

자동차제작자등(부품제작자등): 르노삼성자동차 (주)
주　소: 부산시 강서구 르노삼성대로 61 르노삼성자동차 엔젤센터
연락처: TEL: 080-300-3000
FAX: 051-979-7449

제작결함안내(제50조 관련)

귀하의 자동차에 잦은 고장 등의 문제로 교통사고를 유발할 수 있는 결함이 있다고 판단되면, 자기 및 다른 사람의 안전을 위하여 즉시 르노삼성자동차(주)와 제작결함조사를 시행하는 교통안전공단 자동차안전연구원에 연락하여 주시기 바랍니다.

교통안전공단 자동차안전연구원은 소비자 불만사항 등을 접수하여 분석한 후 해당 자동차에 제작결함의 가능성이 있다고 판단되는 경우 제작결함 조사를 실시하여 해당 제작사에게 제작결함 시정(recall) 등의 조치를 취할 것입니다.

교통안전공단 자동차안전연구원의 자동차 결함 등 소비자 불만 접수창구는 다음과 같습니다.

교통안전공단 자동차안전연구원
전화: 080-357-2500
인터넷 홈페이지: 제작결함정보전산망(www.car.go.kr)

차 례

차량에 대해 알아보기 1

주행 2

편의장치 3

정기점검 4

자가정비 5

차량정보 6

서비스 제도 7

서비스센터 정보 8

색인 9

보증서 10

0.6

1. 차량에 대해 알아보기

일반형 스마트카드의 사용 방법 및 주의 사항 1.2
인텔리전트 스마트카드 사용 방법 및 주의 사항 1.5
도어의 열기 및 닫기 1.9
도어의 잠금 및 잠금 해제 1.11
차속 감응 오토 도어록 1.13
앞좌석 헤드레스트, 시트 조절 및 기능 1.14
뒷좌석: 헤드레스트 1.18
안전벨트: 앞좌석 및 뒷좌석 1.19
안전장치 1.23
에어백이 작동하는 경우, 하지 않는 경우 1.30
어린이 안전: 일반 사항 1.32
대시보드 1.44
계기판: 계기와 표시창 및 경고등, 표시등 1.46
트립 컴퓨터와 경고 시스템 1.51
스티어링 휠, 파워 스티어링 1.60
시계와 외기온도 1.62
아웃사이드 미러 및 룸미러 1.64
경음기와 지시등 1.66
외부 램프와 지시등 1.67
헤드램프 빔 높이 수동 조절 1.70
와이퍼, 워셔 1.71
연료 탱크 1.75

일반형 스마트카드의 사용 방법 및 주의사항 (1/3)

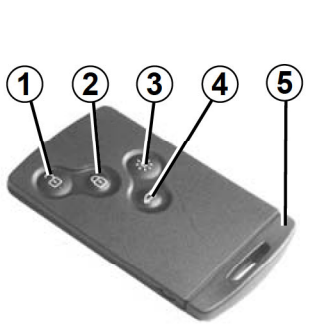

■ 일반형 스마트 카드의 기능

1 도어와 테일게이트 잠금해제 버튼

2 도어와 테일게이트 잠금 버튼

3 원거리 램프 일시 점등 버튼

4 테일게이트 잠금/잠금해제 버튼

5 비상 키

■ 일반형 스마트카드의 쓰임

- 도어, 테일게이트, 연료 주입구 커버의 잠금/잠금해제. 자세한 내용은 다음 페이지를 참고하십시오
- 차량의 램프 점등. 사세한 내용은 나음 페이지를 참고하십시오
- 엔진 시동. 자세한 내용은 2장의 "엔진 시동, 정지"를 참고하십시오

■ 도어의 잠금해제

버튼 **1**을 누릅니다.
도어가 잠금해제 되었음을 알리기 위해 비상 점멸 표시등이 한 번 점멸합니다.

다음은 운전석 도어가 잠겨진 상태에서만 작동합니다.

- 버튼 **1**을 **한 번** 누르면 운전석 도어 및 연료 주입구 커버의 잠금이 해제됩니다.
- 버튼 **1**을 **두 번 연속으로** 누르면 모든 도어와 테일 게이트의 잠금이 해제됩니다.

■ 도어의 잠금

버튼 **2**를 누릅니다. 도어와 테일게이트가 잠겼음을 알리기 위해 비상 점멸 표시등이 **두 번** 점멸합니다. 만약 도어나 테일게이트가 올바르게 닫혀 있지 않거나, 스마트카드가 카드리더에 있을 경우에는 비상 점멸 표시등이 **점멸하지 않고** 모든 도어가 잠겼다가 곧바로 잠금해제 됩니다.

엔진 시동이 걸려 있을 경우 스마트카드의 버튼은 작동하지 않습니다.

비상 점멸 표시등이 점멸하여 차량의 잠금/잠금해제 상태를 알려줍니다.

- **한 번 점멸**은 모든 도어가 잠금해제 되었다는 것을 알려줍니다.
- **두 번 점멸**은 모든 도어가 잠겼다는 것을 알려줍니다.

■ 테일게이트 잠금/잠금해제

버튼 **4**를 눌러 테일게이트를 잠그거나 잠금해제합니다.

차량을 잠금해제 한 후 약 2분 동안 도어 또는 테일게이트를 열지 않았다면 차량은 다시 잠깁니다.

경고

운전자의 책임

절대로 스마트카드를 차 안에 두고 내리거나 어린이 또는 애완동물을 잠시라도 차 안에 홀로 남겨두지 마십시오.

엔진 시동을 걸거나, 변속 레버 및 윈도우 등의 각종 장치를 조작하거나, 도어를 잠궈 본인(또는 애완동물) 또는 타인이 사고를 당할 위험이 있습니다.

또한 덥거나 햇볕이 강한 날에는 차량 내부의 온도가 급속하게 상승하므로 심각한 위험에 처할 수 있습니다.

심각한 부상 또는 사망의 위험이 있습니다.

일반형 스마트카드의 사용 방법 및 주의사항 (2/3)

26788

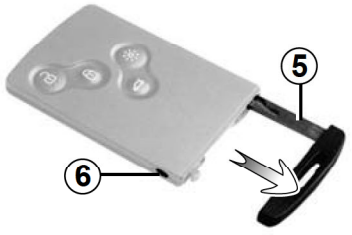

■ 비상 키 5

스마트카드가 다음과 같은 이유로 작동하지 않을 때 비상 키를 사용하여 운전석 도어를 잠그거나 잠금해제할 수 있습니다.

- 스마트카드 배터리가 손상되었거나 배터리가 방전되었을 때
- 스마트카드와 동일한 주파수에서 작동하는 기기를 사용했을 때
- 차량이 고주파의 전자기장 내에 있을 경우

▶ 비상 키 꺼내기

버튼 **6**을 누르면서 키 **5**를 당긴 후 버튼을 놓습니다.

▶ 비상 키의 사용

1장의 "도어의 잠금 및 잠금해제"를 참고하십시오.

비상 키를 사용하여 차량에 들어 갔을 경우, 비상 키를 다시 스마트카드에 끼워 넣고 시동을 위해 스마트카드를 카드리더에 넣어주십시오.

주의

스마트카드가 구부러지거나 충격을 받지 않도록 주의하십시오. 뒷주머니에 넣고 자리에 앉을 경우 충격으로 카드가 손상되거나, 원하지 않는 버튼 작동을 야기할 수 있습니다.

스마트카드를 교체하거나 추가로 스마트카드가 필요한 경우

만약 스마트카드를 분실하였거나 추가적인 스마트카드가 필요할 경우 지정 정비업소에서 구입할 수 있습니다.

단, 스마트카드 구입 신청 후 수령 시까지 수 주 소요될 수 있으므로 스마트카드를 분실하지 않도록 유의하십시오.

만약 스마트카드를 교체할 경우 지정 정비업소에서 차량과 **모든 스마트카드**의 초기화 및 재등록을 실시해야 합니다.

스마트카드는 한 ㅎ차량에 최대 4개까지 사용 가능합니다.

주의

스마트카드를 뜨겁거나 차가운 곳 또는 습기가 많은 곳에 두지 마십시오. 스마트카드가 물에 닿으면 고장의 원인이되므로 물에 닿았을 때는 바로 닦아 주십시오. 세탁기에 넣거나 장시간 물에 담그지 마십시오.

일반형 스마트카드의 사용 방법 및 주의사항 (3/3)



■ 원거리 라이팅 기능

버튼 **3**을 누르면 실내 램프가 약 30초간 점등합니다. 이 기능은 예를 들면 먼 거리에서 주차해둔 차를 찾을 때 사용하면 편리합니다.

참고: 버튼 **3**을 다시 한 번 눌러 점등된 램프가 소등됩니다.

■ 일반형 스마트카드 작동 범위

작동 범위는 주변 환경에 따라 달라 질 수 있습니다. 스마트카드를 가지고 있을 때 실수로 버튼을 눌러 도어를 잠그거나 잠금을 해제하지 않도록 주의하십시오.

■ 배터리 관리

반드시 사용한 배터리와 동일한 규격의 배터리를 사용하고 정상 상태의 제품을 올바르게 장착해야 합니다.

배터리의 수명은 약 2년입니다. 계기판에 "KEYCARD BATTERY LOW" 메시지가 나왔을 경우 즉시 카드 내부의 배터리를 교체해야 합니다(5장의 "스마트카드:배터리"를 참고하십시오).

스마트카드의 배터리가 방전되어도 차량을 잠그거나 잠금을 해제할 수 있으며 시동을 걸 수도 있습니다. 1장의 "도어의 잠금 및 잠금해제"와 2장의 "엔진 시동, 정지"를 참고하십시오.

■ 일반형 스마트카드 감지 불가 경보

만약 시동이 걸려 있고 카드가 카드리더에 없는 상태에서 도어가 열리면 "KEYCARD NOT DETECTED" 메시지가 계기판에 나타나고 경고음이 울립니다. 이 경고는 카드를 다시 카드리더에 넣으면 해제됩니다.

경고

운전자의 책임

절대로 스마트카드를 차 안에 두고 내리거나 어린이 또는 애완동물을 잠시라도 차 안에 홀로 남겨두지 마십시오.

엔진 시동을 걸거나, 변속 레버 및 윈도우 등의 각종 장치를 조작하거나, 도어를 잠궈 본인(또는 애완동물) 또는 타인이 사고를 당할 위험이 있습니다.

또한 덥거나 햇볕이 강한 날에는 차량 내부의 온도가 급속하게 상승하므로 심각한 위험에 처할 수 있습니다.

심각한 부상 또는 사망의 위험이 있습니다.

인텔리전트 스마트카드의 사용 방법 및 주의 사항 (1/4)



■ 인텔리전트 스마트카드의 기능

인텔리전트 스마트카드는 일반형 스마트카드에서 핸즈프리 기능이 더해집니다.
인텔리전트 스마트 카드가 액세스 존 **1** 내에 있을 경우 도어 및 테일게이트의 잠금/잠금해제를 할 수 있습니다.



■ 핸즈프리 모드

핸즈프리 모드 일 때 인텔리전트 스마트 카드가 액세스 존 **1** 내에 있을 경우 모든 도어와 테일게이트의 잠금/잠금해제를 할 수 있습니다.

인텔리전트 스마트카드가 액세스 존 **1**에 있더라도 전파가 방해 받을 수 있는 위치(금속제 물건 근처 등)에 있으면 기능이 작동하지 않을 수 있습니다.



▶ 핸즈 프리 잠금해제

인텔리전트 스마트카드가 작동 범위 **1**에 있고 도어가 잠긴 상태에서 앞좌석 도어 손잡이 **2**의 버튼 **3** 또는 테일게이트의 버튼 **4**를 누르면 차량의 잠금이 해제됩니다.

비상 점멸 표시등이 **한 번 점멸**하여 모든 도어와 테일게이트가 잠금해제되었음을 알려줍니다.

참고: 버튼 **3**을 눌러 잠금해제한 후 3초 동안은 차량을 잠글 수 없습니다.

인텔리전트 스마트카드의 사용 방법 및 주의 사항 (2/4)



▶ 핸즈 프리 잠금 (오토 클로징 기능)

모든 도어 및 테일게이트가 닫힌 상태에서 인텔리전트 스마트카드를 가지고 액세스 존 **1**을 벗어나면 자동으로 차량이 잠깁니다.

차량이 잠기면 비상 점멸 표시등이 **한 번 짧게, 두 번째에는 길게 점멸**하면서 신호음이 울립니다.

신호음이 울리지 않게 할 수 있습니다. 지정 정비업소에 문의하십시오.

도어 또는 테일게이트가 열려 있거나 올바르게 닫히지 않은 경우, 혹은 스마트카드를 차량 내부에(또는 카드리더에) 두고 내린 경우 차량은 잠기지 않습니다. 이 경우 신호음도 울리지 않고 비상 점멸 표시등도 점멸하지 않습니다.



▶ 도어 손잡이 버튼 3을 이용한 잠금

모든 도어 및 테일게이트가 닫힌 상태에서 앞좌석 도어 손잡이의 버튼 **3**을 누르면 차량이 잠깁니다. 차량이 잠기면 비상 점멸 표시등이 **두 번 점멸**하면서 신호음이 울립니다.

도어나 테일게이트가 열려 있거나 올바르게 닫혀 있지 않은 경우 차량이 잠겼다가 바로 잠금해제 됩니다.

참고: 스마트카드가 반드시 액세스 존 **1** 안에 있어야 버튼으로 차량 잠금이 가능합니다.

참고: 버튼 **3**을 눌러 차량을 잠근 후 3초 동안은 차량을 잠금해제할 수 없습니다.

주의

인텔리전트 스마트카드의 작동 범위와 차량이 잠기는 거리는 주변 환경에 따라 달라 질 수 있습니다. 인텔리전트 스마트카드를 가지고 있을 때 실수로 버튼을 눌러 도어를 잠그거나 잠금을 해제 하지 않도록 주의하십시오.

주의

반드시 육안으로 비상 점멸 표시등이 두 번 점멸하여 도어와 테일게이트가 잠겼음을 확인하십시오.

인텔리전트 스마트카드의 사용 방법 및 주의 사항 (3/4)

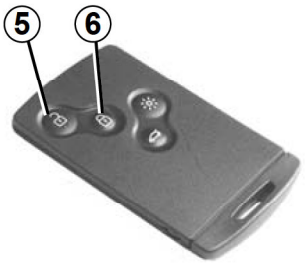

26787

■ 인텔리전트 스마트 카드를 이용한 잠금/잠금해제

▶ 인텔리전트 스마트 카드를 이용한

잠금해제
버튼 **5**를 누르면 비상 점멸 표시등이 **한 번 점멸**하여 차량이 잠금해제되었음을 알려줍니다.

▶ 인텔리전트 스마트 카드를 이용한 잠금

모든 도어 및 테일게이트가 닫힌 상태에서 버튼 **6**을 누르면 차량이 잠깁니다. 비상 점멸 표시등이 두 번 점멸하여 차량이 잠겼음을 알려줍니다.
참고: 차량이 잠기는 작동범위는 주변 환경에 따라 달라 질 수 있습니다.

인텔리전트 스마트카드의 버튼을 눌러 도어와 테일게이트 또는 테일게이트만 잠금/잠금해제했다면 도어 손잡이 버튼에 의한 잠금해제 기능은 비활성화 됩니다.

재활성화하려면 차량을 재시동하고 도어와 테일게이트를 잠글 때 도어 손잡이나 테일게이트의 버튼이나 오토 클로징 기능을 사용하십시오.

경고

운전자의 책임

절대로 스마트카드를 차 안에 두고 내리거나 어린이 또는 애완동물을 잠시라도 차 안에 홀로 남겨두지 마십시오.

엔진 시동을 걸거나, 변속 레버 및 윈도우 등의 각종 장치를 조작하거나, 도어를 잠궈 본인(또는 애완동물) 또는 타인이 사고를 당할 위험이 있습니다.

또한 덥거나 햇볕이 강한 날에는 차량 내부의 온도가 급속하게 상승하므로 심각한 위험에 처할 수 있습니다.

심각한 부상 또는 사망의 위험이 있습니다.

인텔리전트 스마트카드의 사용 방법 및 주의 사항 (4/4)



35586

■ 특징

다음과 같은 경우 차량이 잠기지 않습니다.

- 도어 또는 테일게이트가 열려 있거나 올바르게 닫혀 있지 않은 경우
- 스마트카드가 차량 내부 **7** 이내에(또는 카드리더) 있고 다른 어떤 카드도 외부 액세스 존 내에 없는 경우

■ 인텔리전트 스마트 카드의 감지 불가 경고

엔진 시동이 걸린 상태에서, 도어를 열거나 닫은 후에 스마트카드가 차량 내부 **7**에 없으면 "KEYCARD NOT DETECTED" 메시지와 경고음이 몇 초동안 울립니다.

차량 내부 **7** 이내에서 인텔리전트 스마트 카드가 다시 감지되면 경보는 해제됩니다.

참고: 이는 전파 방해가 심한 지역을 지날 때 발생할 수 있으며 주행 중 카드가 감지되지 않더라도 정상 주행이 가능합니다.

카드가 존 **7**에 있더라도 전파가 방해받을 수 있는 위치(금속제 물건 근처 등)에 있으면 도어가 잠길수 있습니다.

경고

운전자의 책임

절대로 스마트카드를 차 안에 두고 내리거나 어린이 또는 애완동물을 잠시라도 차 안에 홀로 남겨두지 마십시오.

엔진 시동을 걸거나, 변속 레버 및 윈도우 등의 각종 장치를 조작하거나, 도어를 잠궈 본인(또는 애완동물) 또는 타인이 사고를 당할 위험이 있습니다.

또한 덥거나 햇볕이 강한 날에는 차량 내부의 온도가 급속하게 상승하므로 심각한 위험에 처할 수 있습니다.

심각한 부상 또는 사망의 위험이 있습니다.

도어의 열기 및 닫기 (1/2)



■ 차량 외부에서 도어 열기

▶ 앞좌석 도어

도어 잠금 해제 상태에서 손잡이 **1**을 당깁니다.

인텔리전트 스마트카드 차량의 경우, 도어 잠금 상태일 때 앞좌석 도어 손잡이 **1**의 버튼 **2**를 누른 뒤 도어를 열어 주십시오.

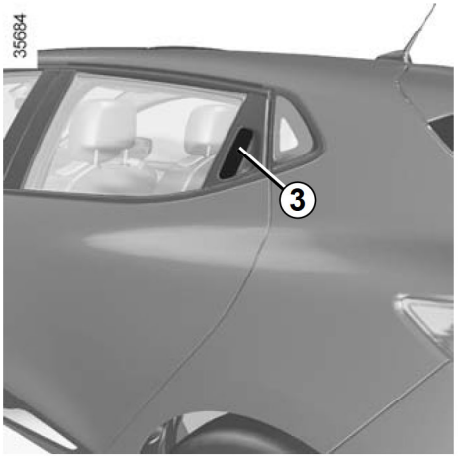

▶ 뒷좌석 도어

도어 잠금 해제 상태에서 손잡이 **3**을 당깁니다.

경고

도어를 열거나 닫을 때, 도어 가까이에 동물이나 사람이 없는지 확인하고 손이나 머리 등 신체부위가 끼이거나 부딪히지 않도록 주의하십시오.

심각한 부상의 위험이 있습니다.

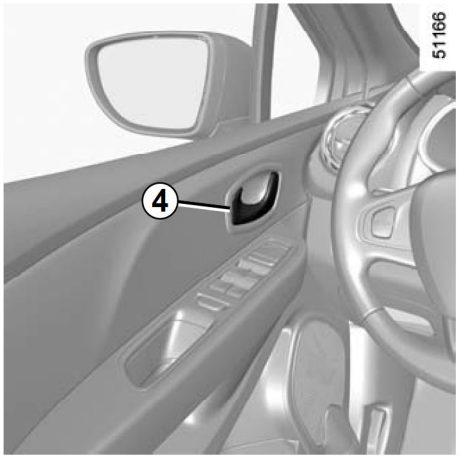

■ 차량 내부에서 도어 열기

도어 핸들 **4**를 당기십시오.

경고

안전을 위해 차량 정차시에만 도어를 열거나 닫으십시오.

도어의 열기 및 닫기 (2/2)

■ 헤드램프 켜짐 경고음

만약 시동을 끄고 헤드램프를 켠 상태에서 운전석 도어를 열면, 헤드램프가 켜져 있음을 알리는 경고음이 울립니다.

주의: 헤드램프를 소등하지 않으면 배터리가 방전될 수 있습니다.

■ 스마트카드 두고 내림 방지 경보

운전석 도어를 열었을 때 스마트카드가 카드리더에 꽂혀 있을 경우 "REMOVE CARD" 메시지가 신호음과 함께 계기판에 표시됩니다.

■ 도어 및 테일게이트 열림 경보

도어나 테일게이트가 열려 있거나 올바르게 닫히지 않은 상태에서 차량 속도가 10km/h에 이르면 (열려 있는 도어에 따라) "BOOT OPEN" 또는 "DOOR OPEN" 메시지가 경고음과 함께 계기판에 표시됩니다.

■ 특징

차량 사양에 따라 램프와 일부 전기 장치(라디오 등)는 엔진 시동을 끄더라도 계속 작동합니다. 운전석 도어가 열리거나 차량 외부에서 모든 도어를 잠그면 작동이 멈춥니다.

엔진 시동이 정지된 상태에서 일부 전기 장치를 작동시키려면 스마트카드를 카드리더에 넣어주십시오.

경고

도어를 열거나 닫을 때,도어 가까이에 동물이나 사람이 없는지 확인하고 손이나 머리 등 신체부위가 끼이거나 부딪치지 않도록 주의하십시오.

심각한 부상의 위험이 있습니다.

경고

운전자의 책임

절대로 스마트카드를 차 안에 두고 내리거나 어린이 또는 애완동물을 잠시라도 차 안에 홀로 남겨두지 마십시오.

엔진 시동을 걸거나, 변속 레버 및 윈도우 등의 각종 장치를 조작하거나, 도어를 잠궈 본인(또는 애완동물) 또는 타인이 사고를 당할 위험이 있습니다.

또한 덥거나 햇볕이 강한 날에는 차량 내부의 온도가 급속하게 상승하므로 심각한 위험에 처할 수 있습니다.

심각한 부상 또는 사망의 위험이 있습니다.

도어의 잠금 및 잠금해제 (1/2)

■ 스마트 카드가 작동하지 않는 경우

특정 상황에서, 스마트카드가 작동하지 않거나 작동 범위가 변할 수 있습니다.

- 스마트카드 배터리에 이상이 있거나 방전되었을 경우
- 스마트카드와 같은 주파수를 사용하는 전기 장비(휴대전화, 무전기, 비디오 게임기, 타 차량의 스마트카드/리모컨 등)를 사용하고 있을 경우
- 차량이 고주파의 전자기장 내에 있을 경우(경찰서, 관공서, 방송국, 군부대, 송신탑, 공항, 항구 근처 등)
- 날씨가 매우 추운 경우

위의 경우에는,

- 운전석 도어에서 스마트카드의 비상 키를 사용할 수 있습니다.
- 수동으로 모든 도어를 잠글 수 있습니다(이어지는 내용을 참고하십시오).
- 대시보드의 중앙 도어 잠금 장치 스위치를 사용할 수 있습니다(다음 페이지를 참고하십시오).



■ 스마트카드에 내장된 비상 키

비상 키 **1**을 키 홀 **2**에 꽂은 후 돌려서 운전석 도어를 잠그거나 잠금해제할 수 있습니다.

비상 키의 사용을 마치면 스마트카드 안으로 다시 넣으십시오.

비상 키에 대한 자세한 내용은 1장의 "일반형 스마트카드의 사용 및 주의사항"을 참고하십시오.



■ 어린이 보호 잠금 장치(차량 내부에서 도어 잠금)

도어가 열린 상태에서 비상 키를 이용하여 홈 **3**을 돌린 뒤 도어를 닫으면 차량 외부로부터 도어가 잠기게 됩니다.

이 때에는 차량 안에서 도어를 열거나 키를 이용하여 운전석 도어를 열 경우 도어가 열립니다.

경고

주행 중 어린이가 도어를 열 경우 심각한 부상 또는 사망의 우려가 있습니다. 어린이를 태웠을 경우에는 가급적 어린이 보호 잠금 장치를 LOCK 방향으로 하십시오.

도어의 잠금 및 잠금해제 (2/2)



■ 중앙 도어 잠금 버튼(차량 내부에서 잠금/잠금해제)

버튼 **4**로 차량 도어, 테일게이트, 차량사양에 따라서 연료 주입구 커버를 동시에 잠금/잠금해제할 수 있습니다.

도어 또는 테일게이트가 열렸거나 바르게 닫히지 않으면 도어가 잠겼다가 바로 열립니다.

물긴 운반을 위해 테일게이트가 열려 있어도 다른 도어를 잠글 수 있습니다. **엔진 시동을 끄고** 버튼 **4**를 5초 이상 누르면 모든 도어가 잠깁니다.

■ 스마트카드 없이 도어 잠금(스마트카드가 작동하지 않는 경우 등)

건전지가 방전되거나 스마트카드가 일시적으로 작동하지 않는 경우가 발생할 수 있습니다.

엔진 시동을 끄고 도어나 테일게이트 하나를 연 상태에서, 버튼 **3**을 5초 이상 누릅니다.

도어를 닫으면 모든 도어가 잠기게 됩니다.

차량 외부에서 도어를 열려면 카드 작동 범위에서 스마트카드를 작동하거나 스마트카드에 내장된 비상 키를 사용해야만 합니다.

경고

만약 운전 중에 도어를 잠금 상태로 유지한다면, 위험 상황 발생 시 도움을 반고자 할 때 외부에서 도어를 열지 못하여 도움을 받지 못할 수 있습니다.

■ 도어 및 테일게이트 잠김 표시등

시동이 걸려 있을 때, 버튼 **3**에 있는 표시등이 차량이 잠겨 있는 지를 알려줍니다.

– 표시등이 켜져 있는 경우: 잠금 상태

– 표시등이 꺼져 있는 경우: 잠금해제 상태

외부에서 모든 도어를 잠갔을 경우에는 표시등이 얼마동안 점등되었다가 그 후 소등됩니다.

경고

운전자의 책임

절대로 스마트카드를 차 안에 두고 내리거나 어린이 또는 애완동물을 잠시라도 차 안에 홀로 남겨두지 마십시오.

엔진 시동을 걸거나, 변속 레버 및 윈도우 등의 각종 장치를 조작하거나, 도어를 잠궈 본인(또는 애완동물) 또는 타인이 사고를 당할 위험이 있습니다.

또한 덥거나 햇볕이 강한 날에는 차량 내부의 온도가 급속하게 상승하므로 심각한 위험에 처할 수 있습니다.

심각한 부상 또는 사망의 위험이 있습니다.

차속 감응 오토 도어록



■차속 감응 오토 도어록

차량 시동을 건 후 차속이 약 10km/h에 이르면 시스템이 자동으로 차량을 잠급니다.

아래의 경우 차량이 잠금해제됩니다.

– 중앙 도어 잠금 버튼 **1**을 을 눌렀을 경우

– 차량 정차 뒤 앞좌석 도어를 열었을 경우

참고: 도어를 열거나 닫은 후 차속이 약 10km/h에 이르면 도어가 자동으로 다시 잠깁니다.

▶ 차속 감응 오토 도어록 기능 활성화/비활성화

기능을 활성화하려면, 시동이 걸려 있는 상태에서 알림음이 들릴 때 까지 버튼 **1**을 누릅니다.

▶ 작동 불량

만약 작동 불량이 발생했다면(차속 감응 오토 도어록이 작동하지 않거나 버튼 **1**의 표시등이 도어가 잠겼을 때 점등하지 않음 등), 모든 도어가 올바르게 닫혀 있는지 확인하십시오. 만약 모든 도어가 올바르게 닫혀 있는 상태에서 오류가 발생했다면, 지정 정비업소에서 점검을 받으십시오.

경고

운전자의 책임

만약 운전 중에 도어를 잠금 상태로 유지한다면, 위험 상황 발생시 도움을 받고자 할 때 외부에서 도어를 열지 못하여 도움을 받지 못할 수 있습니다.

앞좌석 헤드레스트

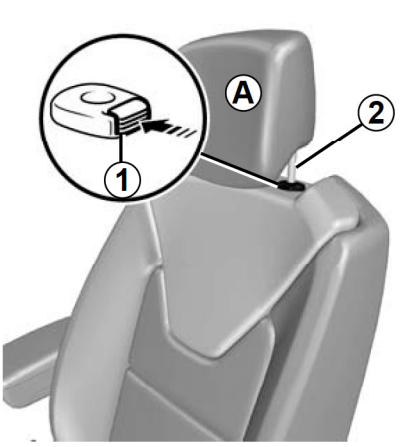

■ 헤드레스트 올리기

헤드레스트가 원하는 위치에 올 때까지 위쪽으로 당깁니다. 안전을 위해 잘 고정되었는지 확인하십시오.

■ 헤드레스트 내리기

버튼 **1**을 누르고 헤드레스트가 원하는 위치에 올 때까지 내립니다. 안전을 위해 잘 고정되었는지 확인히십시오.

■ 헤드레스트 분리

헤드레스트를 가장 높은 위치까지 올립니다(필요할 경우 시트 등받이를 뒤로 젖힙니다). 버튼 **1**을 누르고 분리될 때까지 들어 올립니다.

■ 헤드레스트 장착

헤드레스트 봉 2를 구멍에 끼웁니다(필요할 경우 시트 등받이를 뒤로 젖힙니다). 헤드레스트가 잠길 때까지 밀어 넣은 후 버튼 **1**을 누르고 원하는 높이로 조절합니다. 시트 등받이 위의 봉 **2**가 완전히 고정되었는지 확인하십시오.

경고

헤드레스트를 올바르게 장착하지 않을 경우 사고 시 심각한 부상을 입을 수 있습니다. 다음과 같이 헤드레스트가 올바르게 장착되었는지 확인하십시오.

– 헤드레스트 봉 **2**를 상하로 움직여 보아 제대로 고정되어 있는지 확인하십시오

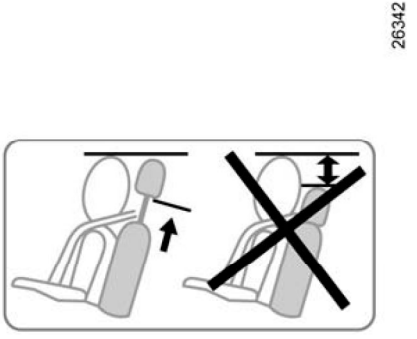

경고

헤드레스트는 중요한 안전 장치 입니다. 헤드레스트를 제거한 상태로 주행하지 마십시오.

항상 올바른 위치에 있는지 확인 하십시오. 머리와 헤드레스트 사이의 거리는 가능한 좁아야 합니다.

헤드레스트의 윗부분은 머리 윗부분과 동일 선상에 있어야 합니다.

뒷좌석 헤드레스트



■ 헤드레스트 올리기

헤드레스트를 필요한 높이만큼 위쪽으로 당겨 올립니다. 안전을 위해 잘 고정되었는지 확인하십시오.

■ 헤드레스트 내리기

버튼 **1**을 누른 상태에서 헤드레스트를 원하는 만큼 내립니다.

■ 헤드레스트 분리

버튼 **1**을 누른 상태에서 헤드레스트를 들어 올려 분리합니다.



■ 헤드레스트 장착

시트 위쪽의 홈에 헤드레스트의 봉을 끼우고 사용 위치 높이까지 밀어 넣습니다. 안전을 위해 잘 고정되었는지 확인하십시오.

■ 보관 위치

버튼 **1**을 누른 상태에서 헤드레스트를 눌러 완전히 내립니다.

헤드레스트를 완전히 내린 위치 **A**는 보관 위치입니다. **승객이 승차할 경우 헤드레스트를 적절한 높이로 조절하여 주십시오.**

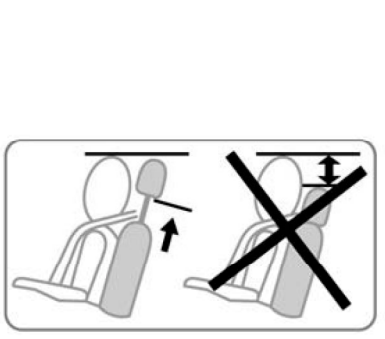

경고

헤드레스트는 중요한 안전장치입니다. 헤드레스트를 제거한 상태로 주행을 하지 마십시오.

항상 올바른 위치에 있는지 확인 하십시오. 머리와 헤드레스트 사이의 거리는 가능한 좁아야 합니다.

헤드레스트의 윗부분은 머리 윗부분과 동일 선상에 있어야 합니다.

앞좌석 기능 (1/3)



■ 시트 조절

▶ 시트 앞/뒤 조절

핸들 **1**을 들어올린 상태에서 시트를 앞/뒤로 움직여 적당한 위치로 조절한 후 핸들을 놓습니다. 조절 후 시트가 움직이지 않는지 다시 확인하십시오.

▶ 시트 쿠션 높이 조절

(차량 사양에 따라서)

레버 **2**를 필요한 만큼 움직입니다. 레버를 위로 올리면 시트가 올라가고 아래로 내리면 시트가 내려갑니다.



▶ 시트 등받이 각도 조절

원하는 위치가 될 때까지 휠 **3**을 돌립니다.

경고

안전한 사용을 위해 차량이 정지된 상태에서 조정합니다. 운전석 근처 바닥에는 아무런 물체가 없어야 합니다. 급제동 시 물체가 페달 아래로 들어가 페달의 작동을 방해할 수 있습니다.



■ 열선 시트

시동이 걸린 상태에서 원하는 시트의 스위치 **4**를 누릅니다. 열선 시트가 작동되면 스위치에 표시등이 점등됩니다.

이 시스템은 열선 기능의 필요 여부를 결정하는 온도 감지 센서가 장착되어 있어서 일정 온도에 도달하면 열선 기능을 일시 정지시킵니다.

경고

안전벨트가 제 기능을 다하기 위해 시트 등받이를 뒤로 지나치게 눕히지 마십시오.

앞좌석 기능 (2/3)



■ 센터 암레스트 5

▶ 암레스트 올리기

암레스트를 원하는 위치까지 들어 올립니다.

▶ 암레스트 내리기

암레스트를 보관 위치 **A**까지 들어 올린 다음 낮춥니다.



▶ 암레스트 보관

암레스트를 보관 위치 **A**까지 들어 올립니다. 확실히 잠겨 있는지 확인 하십시오.

앞좌석 기능 (3/3)

경고

앞좌석 사용 시 주의사항

–안전을 위해 정차했을 때만 시트 또는 열선 시트를 조절하십시오.

– 시트 등받이를 뒤로 심하게 기울이면 안전벨트의 효과가 감소됩니다. 시트 등받이를 적당한 각도로 조절하십시오.

– 운전석 근처 바닥에는 아무런 물체가 없어야 합니다. 물체가 브레이크 및 운전석 페달 아래로 들어가 위험할 수 있습니다.

– 시트 등받이의 각도를 조절할 때 등받이를 간섭하는 물건이 없는지 확인하십시오. 간섭이 되면 등받이가 고정되지 않아 사고 시 심각한 부상을 입을 수 있습니다.

– 방석을 사용할 경우 탑승자와 시트의 마찰력이 줄어들어 충돌이나 급정차 시 엉덩이가 안전벨트의 아랫부분으로 미끄러져 나올 수 있습니다. 이 경우 안전벨트가 정상적인 기능을 하지 못해 심각한 부상을 입을 위험이 있습니다.

– 시트 혹은 헤드레스트를 조절하는 동안에는 시트 혹은 헤드레스트의 움직이는 부분에 손이나 신체 일부를 넣지 마십시오. 생각지 못한 상처를 입을 수 있습니다. 또한 시트 밑에 떨어진 물건을 찾기 위해 손을 집어넣는 경우에도 주의하십시오.

– 유아, 어린이, 노약자, 술에 취한 사람, 수면제나 감기약을 복용한 사람들이 열선 시트를 사용하는 경우에는 저온 화상 또는 발열 등의 우려가 있습니다.

참고: 저온 화상이란 피부가 40~50℃ 정도의 온도에 장시간 노출되었을 때 열에 의하여 화상을 입는 것을 말합니다. 통증이나 열을 그다지 느끼지 못하는 사이에 화상을 입을 수 있으므로 주의하십시오.

– 시트의 겉 재질을 교체하지 마십시오. 열선 기능 손상으로 인해 화재가 발생할 수 있습니다.

– 방석 또는 담요와 함께 열선 시트를 장시간 사용하면 시스템이 과열될 수 있으니 주의하십시오.

– 차량 내부에 아무도 없을 때 열선 시트를 켜 놓지 마십시오.

– 화기(라이터 등), 리튬 이온 배터리로 직동하는 전자 제품(전자담배 등)을 차량 안에 두지 마십시오. 여름철에는 차량 내부가 고온으로 상승하므로 화재의 위험이 있습니다. 또한 조작부가 노출되어 있는 라이터가 바닥에 있는 경우, 시트의 움직임에 의해 라이터 조작부에 힘이 가해져 가스 분출로 인한 화재의 위험이 있습니다.

안전벨트 (1/4)

안전을 위해 운전 중에는 항상 안전 벨트를 착용하십시오. 또한 반드시 현행 법규를 준수하십시오.

엔진 시동을 걸기 전에는 우선 운전 자세를 조절하고, 모든 탑승자가 안전벨트를 바르게 착용하도록 하여 안전한 운행이 되도록 합니다.

경고

올바르지 않게 조절된 안전벨트는 사고 시 부상을 야기할 수 있습니다.

어른이든 아이든 하나의 안전벨트는 한 명만 사용해야 합니다.

임신 중이나 병환이 있는 분도, 만일의 경우를 위해 안전벨트를 착용하십시오. 다만 복부에 강한 압박을 받을 우려가 있기에 운전가능 여부 및 안전벨트 착용법 등에 대해 의사와 상담하십시오. 임신 중인 분은 허리 벨트를 복부에서 피하고 가능한 허리에서 낮은 위치에 착용해 주십시오. 어깨벨트는 확실하게 어깨를 통과해서 복부를 피해 가슴에 걸치듯이 착용하십시오.

■ 운전 자세 조절

- **등이 시트에 밀착되도록 앉으십시오.** 자켓이나 코트는 벗어주십시오). 반드시 등을 바른 자세로 해서 앉으십시오.
- **시트와 페달 사이 간격을 조절하십시오.** 페달을 끝까지 밟을 수 있는 상태에서 최대한 멀리 앉는 것이 좋습니다. 스티어링 휠을 잡은 팔이 살짝 굽혀질 정도로 시트의 등받이를 조절하십시오.
- **헤드레스트의 높이를 조절하십시오.** 안전을 위해 헤드레스트의 윗부분은 머리의 윗부분과 동일 선 상에 있어야 합니다.
- **시트 쿠션의 높이를 조절하십시오.** 이 조절은 운전자에게 운전을 위한 최상의 시야를 확보해 줄 수 있습니다.
- **스티어링 휠의 위치를 조절하십시오.**

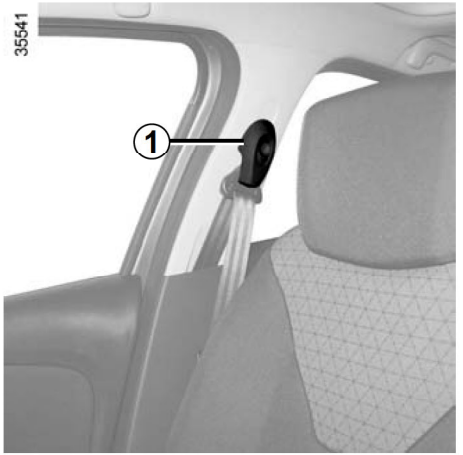

■ 앞좌석 안전벨트의 높이 조절

버튼 **1**을 누르고 안전벨트를 위/아래로 높이를 조절하여 어깨 쪽 벨트가 가능한 목에 가까이 갈 수 있도록 조절하십시오. 단, 목에는 닿지 않도록 하십시오.

반드시 안전벨트의 높이 조절 후 올바른 위치에 고정시켜 주십시오.



■ 안전벨트 조정

등이 시트에 정확히 밀착될 수 있도록 앉아 주십시오.

어깨쪽 벨트 **2**가 가능한 목에 가까이 갈 수 있도록 조절해 주십시오. 그러나 목에는 닿지 않도록 하십시오.

허리쪽 벨트 **3**은 허벅지 위 골반에 위치 하여야 합니다.

안전벨트는 최대한 몸에 밀착시켜 착용하여야 합니다. 예를 들면, 두꺼운 옷을 입거나 부피가 큰 물건을 가지고 안전벨트를 착용하지 마십시오.

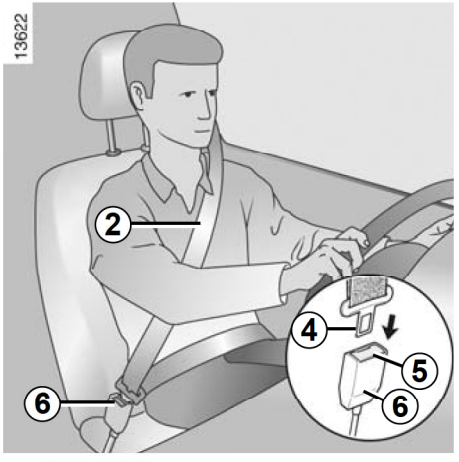

■ 착용 방법

벨트를 **천천히 부드럽게** 빼내고 플레이트 **4**를 버클 **6**에 확실히 밀어 넣습니다(플레이트 **4**를 당겨 확실히 잠겼는지 확인하십시오).

만약 착용 전에 벨트가 걸려 내려오지 않는다면, 원위치 시켰다가 다시 시도해 주십시오.

만약 벨트가 걸려서 감기지 않는다면, 벨트를 천천히 3cm 정도 잡아 당겼다 놓으면 자동으로 감기게 됩니다. 다 감기고 난 후 다시 천천히 당깁니다.

만약 고장이 계속 되면, 지정 정비업소에서 점검을 받으십시오.

■ 안전벨트 풀기

버튼 **5**를 누르면 안전벨트가 감겨 들어갑니다. 안전벨트가 제대로 감기도록 하십시오.

앞좌석 안전벨트 미착용 경고등

엔진 시동 시 룸미러 상단 디스플레이에 점등된 후 운전석 또는 동승석(탑승자가 있을 때) 안전벨트를 매지 않은 채 차량 속도가 20km/h 정도에 이르면 경고음과 함께 약 2분간 점멸합니다.

참고: 동승석 시트에 물체를 놓았을 때 경우에 따라서 경고등이 켜질 수 있습니다.

뒷좌석 안전벨트 미착용 경고등
(장착 차량의 경우)

아래의 경우 경고등이 룸미러 상단 디스플레이에 점등되고 "0 REAR BELT(S) FASTENED" 메시지가 (숫자는 뒷좌석의 안전벨트를 맨 개수를 의미) 약 30초 동안 계기판에 표시됩니다.

- 엔진 시동 시
- 도어가 열렸을 때
- 뒷좌석 안전벨트 잠금 혹은 해제 시

뒷좌석 탑승자가 안전벨트를 바르게 착용하였는지, 안전벨트를 맨 개수와 뒷좌석에 탑승한 자리수가 일치하는지 확인하십시오.



■ 뒷좌석 안전벨트 7

안전벨트를 앞좌석과 같은 방법으로 착용하거나 풀고 조정합니다.

차량 주행 중 뒷좌석 안전벨트가 체결되었다가 해제되면 계기판에 "UNBUCKLING REAR BELT" 메시지가 표시될 수 있습니다. 뒷좌석 탑승자가 안전벨트를 바르게 착용하였는지 확인하십시오.



■ 뒷좌석 중앙 안전벨트

게이스에서 벨트 **9**를 친친히 풀은 다음 플레이트 **8**을 당겨 버클 **11**의 검은색 버튼에 끼워 넣어 주십시오.

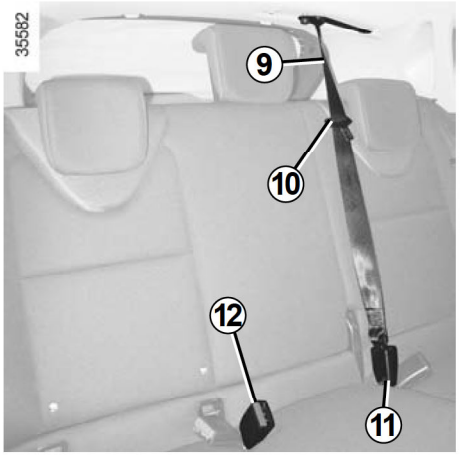

이후 플레이트 **10**을 당겨 버클 **12**의 붉은색 버튼에 끼워 넣어 주십시오.

경고

뒷좌석을 움직인 후에는 안전벨트가 올바르게 사용될 수 있도록 올바른 위치에 두십시오.

안전벨트 (4/4)

아래의 설명은 차량의 앞, 뒷좌석 안전벨트 모두에 해당됩니다.

경고

–안전벨트, 시트 및 관련 장치등 순정 안전 장치 및 관련 부품들은 절대로 개조 하지 마십시오. 어린이용 보조시트 장착 등 득수한 경우에는 지정 정비업소에 문의하십시오.

- 안전벨트를 느슨하게 하는 어떠한 용품도 사용하지 마십시오(예: 집게, 클립, 스토퍼 등). 안전벨트를 느슨하게 착용하면 사고 발생 시 부상당할 위험이 있습니다.
- 안전벨트의 어깨쪽 벨트를 절대로 팔 아래나 등 뒤로 착용하지 마십시오.
- 하나의 안전벨트를 두 명 이상이 함께 착용하지 마십시오. 그리고 절대로 안전벨트를 착용하고 아기나 어린이를 무릎에 앉히지 마십시오.
- 안전벨트가 꼬이지 않도록 주의하십시오.
- 심각한 사고 후에는 안전벨트를 교환해야 합니다. 또한, 안전벨트에 마모된 흔적이 보일 경우에는 교환해야 합니다.
- 뒷좌석을 움직였다면, 안전벨트가 올바르게 사용 될 수 있도록 올바른 위치에 두십시오.
- 안전벨트의 플레이트를 그에 맞는 버클에 끼워 주십시오. 또한 안전벨트의 미착용 경고음을 차단하게 하는 어떠한 용품도 사용하지 마십시오.
- 안전벨트가 목이나 얼굴에 닿는 등, 적절한 착용이 불가능한 작은 어린이는 어린이용 보조시트를 사용하십시오. 또한 혼자서 앉을 수 없는 작은 아기는 베이비 시트(침대형)를 사용하십시오.
- 시트의 등받이를 젖힌 채로 주행하지 마십시오. 안전벨트가 효과를 충분히 발휘하지 못하여, 충돌 시에 신체가 안전벨트 밑으로 빠지거나 벨트에 의해 중대한 상해를 입을 우려가 있습니다.

앞좌석 안전장치 (1/4)

차량 사양에 따라 앞좌석 안전장치는 다음과 같이 구성됩니다.

- **프리텐셔너**
- **로드리미터**
- **운전석, 동승석 전방 에어백**

이 시스템들은 정면 충돌 등 차량 전방으로부터 강한 충격을 받았을 때, 한 시스템만 독립적으로 혹은 여러 시스템이 힘께 직동하도록 되어 있습니다.

충격의 강도에 따라 다음 시스템이 작동할 수 있습니다.

– 안전벨트 잠김

– 안전벨트 프리텐셔너 (안전벨트를 순간적으로 되감음)

– 전방 에어백

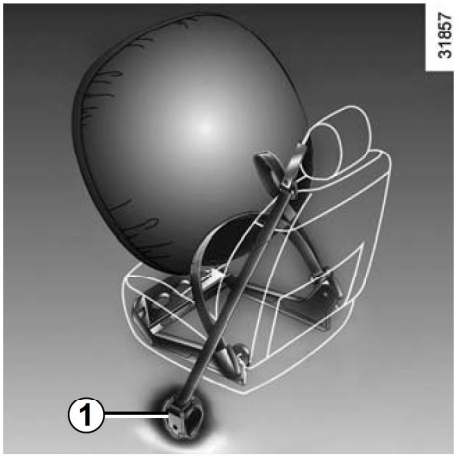

■ 프리텐셔너

프리텐셔너는 안전벨트를 순간적으로 되감아 승객이 좌석에 안전하게 고정될 수 있도록 도와 안전벨트의 효율을 높여주는 장치입니다.

강한 정면충돌 사고 시 시동 스위치가 ON 또는 시동이 걸려 있을 때 충격의 강도에 따라서 시스템이 안전벨트 프리텐셔너 **1**을 작동시켜 순간적으로 안전벨트를 끌어 당깁니다.

경고

–사고 후에는 반드시 모든 안전 관련 장치를 점검하십시오.

– 시스템(프리텐셔너, 에어백, 전자 제어 장치, 배선)의 어떠한 부분에도 임의의 조작을 가해서는 안되며, 이 시스템 구성 부품들은 동일한 부품이더라도 다른 차량에 재사용해서는 안됩니다.

– 시스템이 비정상적으로 작동되면 부상을 일으킬 수 있으므로 프리텐셔너와 에어백 시스템은 반드시 지정 정비업소에서 정비하십시오.

– 에어백 및 프리텐셔너의 작동 시스템의 테스트는 전문적인 교육을 받은정비사가 특수 장비를 사용해서 실시해야 합니다.

– 폐차 시 프리텐셔너와 에어백 가스 발생기의 폐기를 위해서는 지정 정비업소에 상담해 주십시오.

앞좌석 안전장치 (2/4)

■ 로드리미터

차량 충돌 시 안전벨트에 의해 과도한 하중이 걸리게 되면 로드리미터가 작동하여, 승객의 가슴 부위에 가해지는 과도한 압박을 완화해 주는 기능을 합니다.

■ 운전석 및 동승석 에어백

운전석 에어백은 스티어링 휠에, 동승석 에어백은 대시보드의 **A** 위치에 장착되어 있습니다.

스티어링 휠과 대시보드(에어백 장착 부분 **A**) 및 차량 사양에 따라서 앞유리 하부에 "Airbag" 마크가 있어 에어백이 장착되었는지 알 수 있습니다.

각각의 에어백 시스템은 다음과 같이 구성되었습니다.

- 스티어링 휠과 동승석 대시보드 내에 장착되어 있는 에어백과 가스 발생기
- 충격 센서와 가스 발생기를 컨트롤하는 지능형 전자 제어 장치
- 계기판의 에어백 경고등



경고

에어백 시스템은 폭발의 원리를 이용하고 있습니다. 이 때문에 에어백이 터지면 열과 연기(이는 화재 발생을 의미하지는 않습니다), 폭발 소음을 발생시킵니다. 에어백이 필요한 상황에서, 에어백은 즉시 팽창될 것이며 이때 올바른 자세로 앉아 있지 않으면 에어백의 팽창력에 의해 안면 및 기타 신체 부위에 찰과상과 같은 부상을 입을 수 있습니다.

앞좌석 안전장치 (3/4)

▶ 에어백의 작동

에어백은 엔진 시동 ON 또는 시동이 걸려있을 때만 작동이 가능합니다.

전방의 큰 충격에서, 에어백은 빠르게 팽창됩니다. 이는 스티어링 휠과 운전자의 머리와 어깨의 충돌을 막아주고 동승석 탑승자의 머리와 대시보드의 충돌을 막아줍니다. 에어백이 터진 뒤에는 탑승자들의 탈출을 막지 않도록 곧바로 줄어들게 됩니다.

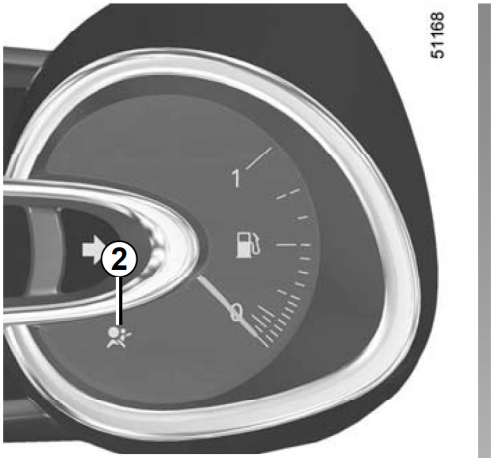

▶ 작동 불량

엔진 시동 ON일 때 계기판에 경고등 **2**가 몇 초 간 점등하고 소등합니다.

만약 엔진 시동 ON일 때 점등되지 않거나 시동이 걸린 후에도 계속 점등되이 있기나 점멸할 경우, 시스템에 이상이 발생한 것 입니다.

신속하게 지정 정비업소에 문의하십시오. 수리가 완료될 때까지 탑승자의 보호 기능이 제대로 작동하지 않을 수 있습니다.

경고

절대로 에어백의 고장을 방치한 채로 주행하지 마십시오. 만일의 경우 에어백이 정상적으로 작동하지 않아 중대한 상해로 이어질 우려가 있습니다.

앞좌석 안전장치 (4/4)

아래에 제공된 모든 경고는 에어백 팽창시, 에어백이 어떠한 방해도 받지 않도록 하고, 또한 에어백 팽창시 이동할 수 있는 물체에 의한 심각한 부상 위험을 방지하기 위한 것입니다.

경고

운전석 에어백 관련 경고

– 스티어링 휠 또는 에어백 장착부와 같은 스티어링 휠 가운데 부분을 개조하지 마십시오.

– 어떠한 상황에서도 스티어링 휠 가운데 부분을 덮지 마십시오.

– 스티어링 휠 가운데 부분에는 배지, 로고, 시계, 전화걸이 등의 어떠한 물체도 부착하지 마십시오.

– 스티어링 휠을 분리해서는 안됩니다(지정 정비업소 정비사에 의한 경우는 제외).

– 주행 시, 스티어링 휠에 너무 가까이 앉아서는 안됩니다. 팔을 약간 구부린 상태로 앉으십시오. 충분한 공간이 확보되어야 에어백이 바르게 작동하여 올바로 제 기능을 할 수 있습니다.

동승석 에어백 관련 경고

– 에어백 하우징에 인접한 대시보드에 배지, 로고, 시계, 전화걸이, 방향제 등의 어떠한 물건도 부착하지 마십시오.

– 대시보드와 동승석 사이에 애완동물, 우산, 지팡이, 소포 등의 어떠한 물건도 놓아두어서는 안됩니다.

– 탑승자가 대시보드 또는 시트에 발을 올려놓아서는 안됩니다. 심각한 부상을 입을 수 있습니다. 일반적으로, 귀하의 모든 신체 부위(무릎, 손, 머리 등)와 대시보드 긴에 충분힌 긴격을 유지하도록 하십시오.

– 어린이를 동승석에 태우거나 안고 타지 마십시오. 동승석 에어백이 작동할 때 강한 충격을 받거나 중대한 상해를 입을 우려가 있습니다.

– 어린이용 보조시트를 탈착하면 바로 동승석 에어백을 작동하게 하여 충격이 가해졌을 때 동승석 탑승자를 보호할 수 있도록 합니다.

동승석에 어린이용 보조시트를 설치하려면 반드시 동승석 에어백 작동을 비활성화 시켜야 합니다.

(1장의 "어린이 안전: 동승석 에어백 활성화, 비활성화"를 참고하십시오.)

뒷좌석 안전장치

■ 로드리미터

차량 충돌 시 안전벨트에 의해 과도한 하중이 걸리게 되면 로드리미터가 작동하여, 승객의 가슴 부위에 가해지는 과도한 압박을 완화해 주는 기능을 합니다.

경고

– 사고 후에는 모든 안전 관련 장치를 점검해야 합니다.

– 시스템(에어백, 전사 세어 장치, 배선)의 어떠한 부분에도 임의의 조작을 가해서는 안되며, 이 시스템 구성 부품들은 동일한 부품이더라도 다른 차량에 재사용해서는 안됩니다.

– 시스템이 비정상적으로 작동되면 부상을 일으킬 수 있으므로 오직 지정 정비업소에만 시스템의 정비를 맡겨 주십시오.

측면 안전장치

■ 사이드 에어백

이 에어백은 앞좌석 시트에 장착되어 있으며, 심각한 측면 충돌 시 앞좌석 탑승자를 보호하기 위해 시트 등받이의 측면(도어측)에서 팽창하게 됩니다.

차량 사양에 따라서 보조 안전장치(에어백, 프리텐셔너 등)의 장착 유무를 표시한 마크가 앞유리에 표시되어 있습니다.

경고

측면 안전장치에 관한 경고

– **시트 커버 장착:** 에어백이 장착된 시트는 귀하의 차량에 맞게 특별히 설계된 커버가 장착되어 있습니다. 장착된 시트 커버 이외의 다른 커버를 사용하게 되면(다른 차량에 맞게 설계된 커버 포함), 에어백 작동에 영향을 미치고 안전성을 감소시킬 수 있습니다.

– 시트 등받이와 도어측(B-Pillar) 사이에 액세서리나 물건 또는 애완 동물을 두지 마십시오. 시트 등받이를 옷이나 액세서리와 같은 물건으로 덮지 마십시오. 그럴 경우 에어백 전개 시 에어백의 정확한 동작을 방해하거나 탑승자의 부상을 초래할 수 있습니다.

– 지정 정비업소를 제외하고는 누구라도 시트 및 내부 부품에 대한 작업(수리, 부품 교환, 개조)을 해서는 안됩니다.

– 이 에어백은 앞 시트 등받이(도어측)의 틈새를 통해 작동합니다. 틈새에 절대로 어떠한 물체도 넣어둬서는 안됩니다.

– 앞좌석 시트 등받이 측면(바깥쪽)의 사이드 에어백 시스템 장착부에 손,발, 얼굴을 필요 이상으로 가까이 하지 마십시오. 앞좌석, 뒷좌석에 탈 때에는 창문으로 팔을 내놓거나 도어에 기대지 마십시오. 또한 뒷좌석에 탈 때는 앞좌석의 등받이를 끌어안지 마십시오. 사이드 에어백 시스템이 작동할 때 강한 충격을 받아 중대한 상해로 이어질 우려가 있습니다. 특히 어린이에게는 주의를 기울여 주십시오.

– 앞좌석 도어를 윈도우가 깨질 정도로 강하게 닫지 마십시오. 충격에 의해 사이드 에어백이 작동할 수 있습니다.

안전장치에 관한 주의사항

에어백이 제대로 작동하고 에어백의 갑작스러운 팽창으로 중상을 입지 않기 위해서 다음 경고를 따르십시오..

경고

에어백은 안진벨드의 기능을 보완할 목적으로 설계되었습니다. 에어백과 안진벨드 모두 반드시 필요한 보호 장치입니다. 그러므로 항상 안전벨트를 착용하십시오. 안전벨트를 착용하지 않으면, 탑승자는 사고 시에 심각한 부상을 당할 수 있는 위험에 노출됩니다. 또한 에어백 전개 시에 발생하는 외상의 위험을 증가시킬 수도 있습니다. 에어백이 장착되어 있는 경우 에어백에 의한 외상은 언제든지 발생할 수 있습니다.

비록 심각한 충돌일지라도(자동차가 전복되거나 후면 추돌했을 경우) 프리텐셔너와 에어백이 항상 작동되는 것은 아닙니다. 또한, 포장도로의 도로에 패인 구덩이, 돌 등에 의해 차량 하부에 가해지는 모든 충격들이 프리텐셔너와 에어백을 작동시킬 수 있습니다.

- 에어백이 팽창한 후에는 에어백의 관련 부품 및 주변 부품이 고온이 되기 때문에 30분 이내에는 만지지 마십시오. 화상을 입을 우려가 있습니다.
- 지정 정비업소를 제외하고는 어느 누구도 에어백 시스템(에어백, 프리텐셔너, 컨트롤 유닛, 와이어링 하네스 등)에 대해서 어떠한 종류의 수리 작업도 하지 마십시오.
- 시스템의 상태를 양호하게 유지하고 불필요한 작동으로 부상을 초래하지 않기 위해서는 반드시 지정 정비업소에서 에어백 시스템을 점검해야 합니다.
- 귀하의 차량이 사고를 당했거나 도난당했거나 손상되었을 경우, 안전을 위해 반드시 에어백 시스템을 점검하도록 하십시오.
- 차량을 판매하거나 빌려줄 경우, 사용자에게 이 점에 대해 잘 설명해 주고, 차량과 함께 본 사용설명서를 건네주십시오.
- 폐차 시, 에어백 및 프리텐셔너의 폐기에 대해서는 지정 정비업소에 문의하십시오.
- 에어백은 갑작스런 사고에서 탑승자의 생명을 지키기 위해 고온의 가스에 의해 빠르게 부풀어 오릅니다. 사고의 상태에 따라서는 찰과상, 타박상, 화상 등의 상해를 입을 수 있습니다.
- 절대로 에어백의 고장을 방치한 채로 주행하지 마십시오. 만일의 경우 에어백이 정상적으로 작동하지 않아 중대한 상해로 이어질 우려가있습니다.

에어백이 작동하는 경우, 하지 않는 경우 (1/2)

에어백의 갑작스러운 팽창으로 중상을 입지 않기 위해서 다음 정보를 참고하십시오.

■ 에어백이 작동하는 경우

정면 충돌이나 측면 충돌 시 탑승자가 안전벨트를 올바르게 착용하고 있어도 중대한 상해를 입을 우려가 있는 충격을 받으면 에어백이 작동합니다.

■ 에어백이 작동하지 않는 경우

차체의 충격 흡수 바디 구조에 의해, 충돌 시의 에너지는 차량에서 흡수, 분산되어 차량 손상에 비해 승객의 충격이 적을 수도 있습니다. 따라서 차량의 손상이 심한 경우에도 에어백이 작동하지 않을 수 있습니다.

51570



안전벨트의 작동만으로 탑승자를 보호할 수 없는 정면 충돌이 발생 했을 경우

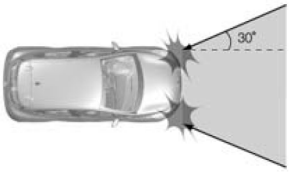

차량 전방 좌우 약 30도 이내의 방향에서 강한 충격을 받았을 경우

■ 운전석/동승석 정면 에어백의 작동

▶ 작동하는 경우

- 안전벨트의 작동만으로 탑승자를 보호할 수 없는 정면 충돌이 발생했을 경우
- 차량 전방 좌우 약 30도 이내의 방향에서 강한 충격을 받았을 경우

경고

에어백은 갑작스런 사고에서 탑승자의 생명을 지키기 위해 고온의 가스에 의해 빠르게 부풀어 오릅니다. 사고의 상태에 따라서는 찰과상, 타박상, 화상 등의 상해를 입을 수 있습니다.

51571



고속으로 도로턱 등에 충돌했을 경우



깊은 구멍이나 도랑에 빠졌을 경우



점프해서 지면에 부딪혔을 경우

▶ 작동할 수도 있는 경우

다음과 같이 주행 중 노면 등에서 차량 하부에 강한 충격을 받을 때도 작동하는 경우가 있습니다.

- 고속으로 도로턱 등에 충돌했을 경우
- 깊은 구멍이나 도랑에 빠졌을 경우
- 점프해서 지면에 부딪혔을 경우

위의 경우, 차량의 손상은 적어도 승객에게 가해지는 충격은 생각 이상으로 강한 경우가 있어, 이들을 감지하여 탑승자를 지키기 위해 에어백이 작동됩니다.

에어백이 작동하는 경우, 하지 않는 경우 (2/2)

51572



정차하고 있는 동급의 차량에 약 50km/h 이하의 속도로 충돌했을 경우



트럭 등의 짐칸 밑으로 들어갔을 경우

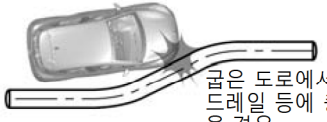

굽은 도로에서 가드레일 등에 충돌했을 경우

▶ 작동하기 어려운 경우

다음과 같이 충격이 약할 때는 작동하지 않는 경우가 있으며, 특히 충돌 대상이 변형되거나 밀려나 충격이 완화된 경우에는 에어백이 작동되기 어렵습니다.

- 안전벨트의 작동만으로 탑승자를 보호할 수 있는 사고
- 정차하고 있는 동급의 차량에 약 50km/h 이하의 속도로 충돌했을 경우
- 트럭 등의 짐칸 밑으로 들어갔을 경우
- 굽은 도로에서 가드레일 등에 충돌했을 경우

51573



옆방향이나 뒤에서부터 추돌 혹은 충돌당했을 경우



구르거나 전복했을 경우

▶ 작동하지 않는 경우

- 옆방향이나 뒤에서부터 추돌 혹은 충돌당했을 경우
- 구르거나 전복했을 경우
- 에어백이 작동한 후에 충돌했을 경우

경고

에어백은 갑작스런 사고에서 탑승자의 생명을 지키기 위해 고온의 가스에 의해 빠르게 부풀어 오릅니다. 사고의 상태에 따라서는 찰과상, 타박상, 화상 등의 상해를 입을 수 있습니다.

■ 사이드 에어백의 작동

(장착된 차량의 경우)

▶ 작동하는 경우

다음과 같이 충격이 강할 경우 작동합니다.

- 일반적인 승용차에 25km/h 이상의 속도로 측면(앞좌석 탑승자 부근)에 정확히 옆면에서 충돌되었을 경우

▶ 작동하기 어려운 경우

다음과 같이 충격이 약할 때는 작동하지 않는 경우가 있으며, 특히 충돌 대상이 변형되거나 밀려나 충격이 완화된 경우에는 에어백이 작동되기 어렵습니다.

- 앞좌석 부근에 비스듬하게 충돌되었을 경우
- 대각선 전방에서 충돌했을 경우(벽에 대각으로 충돌하는 경우)
- 엔진룸의 측면에 충돌되었을 경우
- 측면부가 전신주 등에 저속으로 충돌했을 경우
- 측면에서 오토바이가 정면으로 충돌했을 경우
- 구르거나 전복되었을 경우

▶ 작동하지 않는 경우

다음과 같은 경우는 작동하지 않습니다.

- 정차 중이거나 낮은 속도로 정면 충돌했을 경우
- 뒤쪽에서 추돌당했을 경우
- 사이드 에어백이 작동한 후에 충돌했을 경우

어린이 안전: 일반 사항

■ 어린이를 태울 때

운전 중에 어린이는 어른과 마찬가지로 자리에 바르게 앉아 안전벨트를 착용해야 합니다. 귀하는 귀하의 차량에 탑승한 어린이를 보호할 책임이 있습니다.

어린이는 어른만큼 튼튼하지 않습니다. 어린이는 근육과 뼈가 성장하고 있기 때문에 어린이 특유의 상해를 입을 수 있습니다. 안전벨트만으로는 어린이를 보호하기 적합하지 않으므로 적절한 어린이용 보조시트를 바르게 사용하십시오.

뒷좌석 도어가 안쪽에서 열리는 것을 방지하기 위해서는 1장의 "도어의 잠금 및 잠금해제"의 어린이 안전 관련 내용을 참고하십시오.

▶ 어린이용 보조시트 사용

어린이용 보조시트의 설치 및 어린이의 시트 착용 방법에 따라 어린이의 보호 정도가 달라질 수 있습니다. 보호시트를 올바르게 설치하지 않으면 급정지나 충돌 시 어린이를 제대로 보호하지 못할 수 있습니다.

어린이용 보조시트를 구매하실 때에는 안전법규 부합 여부, 공인 기관 인증 여부와 본 차량에 적합한 제품인지 반드시 확인하십시오. 어린이용 보조시트는 되도록 지정 정비업소에서 권장하는 보조시트를 하십시오.

어린이용 보조시트를 설치하기 전에 동봉된 설명서를 읽고 지침을 준수하십시오. 만약 설치에 어려움이 있으면 보조시트의 제조사에 문의하여 도움을 받으십시오. 항상 시트와 함께 설명서를 지참하십시오.

탑승자는 항상 안전벨트를 착용하여 어린이에게 모범을 보이고 다음 사항을 어린이에게 가르치십시오.

- 안전벨트를 올바르게 착용하기
- 교통량이 많은 곳은 피하기

중고 어린이용 보조시트나 사용 설명서가 없는 보조시트는 사용하지 마십시오.

어린이용 보조시트의 기능을 방해하는 장애물이 시트 주변에 있지 않은지 확인하여 주십시오.

경고

50km/h로 충돌하는 것은 지상 10m의 높이에서 떨어지는 충격과 같습니다. 즉, 어린이에게 안전벨트를 착용시키지 않는 것은 어린이가 난간 없는 5층 높이 발코니에서 놀도록 방치하는 것과 같습니다.
어린이를 안고 있지 마십시오. 사고 발생 시 귀하가 안전벨트를 착용했다고 해도 어린이를 보호하지 못합니다.
귀하의 차량에 교통사고가 발생했다면, 어린이용 보조시트를 교환하고 안전벨트와 ISOFIX 고정장치를 점검 받으십시오.

경고

보호자 없이 어린이를 차 안에 두지 마십시오.

항상 어린이가 벨트를 올바르게 착용하였는지, 보조시트는 확실히 고정되어 있는지 확인하십시오. 벨트의 효과를 감소시킬 수 있는 두꺼운 옷을 입히는 것은 피해주십시오.

절대로 어린이가 머리나 팔을 창 밖으로 내놓지 못하도록 하십시오.

주행 중, 특히 어린이가 자고 있는 동안 올바른 자세로 있는지 확인하십시오.

어린이 안전: 어린이용 보조시트 선택

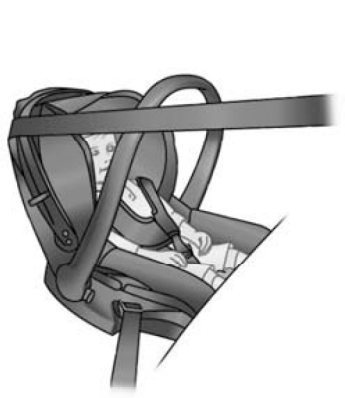

▶ 역방향 어린이용 보조시트

아기의 머리는 어른에 비해 신체 비율적으로 더 무거우며 목은 매우 약합니다. 가능하면 아기를 그림과 같이 뒷좌석에 시트를 바라보게 하는 보호 시트에 앉히는 것이 좋습니다(적어도 2살까지). 이 자세가 머리와 목을 지지해줍니다.

측면 충격으로부터 보호하기 위해 버킷 형태(측면 보호 쿠션이 장착되어 있는 형태)의 보조시트를 선택하고 어린이의 머리가 보조시트 위로 나올 경우 바로 교체하십시오.



▶ 정방향 어린이용 보조시트

어린이의 머리와 복부가 가장 우선적으로 보호되어야 합니다. 견고하게 장착된 정방향 어린이용 보조시트는 머리의 충격 위험을 줄여줍니다. 정방향 어린이용 보조시트는 반드시 어린이몸에 맞는 사이즈의 보조시트를 사용하십시오.

측면 충격으로부터 보호하기 위해 버킷 형태(측면 보호 쿠션이 장착되어 있는 형태)의 보조시트를 사용하십시오.



▶ 부스터 시트

15kg 또는 4살 이후부터는 안전벨트의 사이즈와 형태를 몸에 맞게 바꿔주는 부스터 시트를 사용할 수 있습니다. 부스터 시트는 반드시 안전벨트가 복부에 오지 않고 허벅지 부위에 오도록 조정해 주는 가이드 부분이 장착되어 있어야 합니다. 안전벨트가 어린이의 어깨 정중앙에 오도록 조정해 주는 부스터 시트 사용을 권장합니다. 안전벨트는 절대로 목이나 팔 위에 오면 안됩니다.

측면 충격으로부터 보호하기 위해 버킷 형태(측면 보호 쿠션이 장착되어 있는 형태)의 보조시트를 사용하십시오.

어린이 안전: 어린이용 보조시트의 장착 방법 선택 (1/2)

■ 장착방법의 선택

어린이용 보조시트를 장착하는 데는 두 가지 방법이 있습니다.
- 안전벨트 사용
- ISOFIX 시스템 사용(차량 사양에 따라)

▶ 안전벨트를 이용한 장착

급브레이크 또는 충돌 시 어린이용 보조시트가 최대의 효과를 발휘할 수 있도록 안전벨트를 적절히 조절하여 보조시트를 장착합니다.
어린이용 보조시트의 제조사가 지시한 대로 안전벨트를 장착하십시오.
보조시트 장착 후 안전벨트를 위로 당겨 보고 시트를 누른 상태에서 벨트를 바깥쪽으로 최대한 당겨 보아 안전벨트가 올바르게 매어져 있는지 확인하십시오.
어린이용 보조시트를 앞/뒤, 좌/우로 움직여 보조시트가 올바르게 고정되어 있는지 확인하십시오. 보조시트가 확실히 고정되어야 합니다.
어린이용 보조시트가 비스듬히 혹은 창문에 기대어 장착되지 않았는지 확인하십시오.

경고

어린이용 보조시트의 바닥면이 버클 위에 놓이는 보조시트는 사용하지 마십시오.

어린이용 보조시트를 고정하고있는 안전벨트와 버클의 체결이 간섭 등으로 풀릴 수 있습니다.

일부 어린이용 보조시트는 장착이 되지 않을 수 있습니다. 특히 역방향 어린이용 보조시트의 경우 크기에 따라 장착이 불가능하거나 올바르게 장착되지 않을 수 있습니다.

반드시 어린이용 보조시트를 구매하기 전에 올바르게 장착되는지 확인하십시오.

경고

절대로 안전벨트가 꼬이지 않도록 해야하며 느슨하게 착용하지 말아야 합니다. 어깨끈이 절대로 팔 밑이나 등 뒤로해서 착용하지 마십시오.

안전벨트가 뾰족한 물체에 의해 손상되지 않았는지 확인하십시오.
만약 안전벨트가 정상적으로 작동하지 않으면 어린이를 보호할 수 없습니다.
지정 정비업소에 문의하십시오. 안전벨트가 손상된 시트는 정비를 받기 전까지 사용하지 마십시오.

▶ ISOFIX 시스템을 이용한 장착

승인된 ISOFIX 어린이용 보조시트는 세가지 경우가 있습니다.
- 정방향 3점식 ISOFIX 시트
- 2점식 ISOFIX 시트
- 기타

위의 두 가지의 경우, 호환 차량 목록을 참고하여 어린이용 보조시트를 설치할 수 있는지 확인하십시오.
만약 어린이용 보조시트에 ISOFIX 잠금장치가 장착되어 있다면 그것을 사용하십시오. ISOFIX 시스템은 쉽고 안전하여 빠르게 장착이 기능합니다.
어린이용 보조시트의 ISOFIX 시스템은 두 개의 링으로 구성되어 있습니다. 경우에 따라서 세 개의 링으로 되어 있을 수 있습니다.

경고

원래 장착되어 있던 차량의 안전 장치(안전벨트, ISOFIX, 시트, 시트 및 그 장착부 등)의 구성품은 개조되어서는 안됩니다.

주의

귀하가 다른 차량에서 사용하던 ISOFIX 어린이용 보조시트를 본 차량에 사용하고자 할 경우 설치가 가능한 제품인지 미리 확인하십시오.

어린이 안전: 어린이용 보조시트의 장착 방법 선택 (2/2)



▶ ISOFIX 시스템을 이용한 장착 (계속)

두 개의 링 **1**은 뒷좌석 등받이와 시트 쿠션 사이에 있고 표시로 찾을 수 있습니다.

세 번째 링 **4**는 일부 어린이용 보조시트의 위쪽에 있는 고정 벨트를 고정하기 위해 사용됩니다.



러기지 스크린을 탈거하여 벨트 **2**가 시트 등받이와 러기지 스크린 사이로 지나가게 합니다(3장의 "러기지 스크린"을 참고하십시오).

그림이 표시된 부분에 있는 링 **4**에 벨트의 후크 **5**를 고정시킵니다. 차량 사양에 따라서, 이동식 트렁크 매트ㅁ에 있는 커버 **3**을 열어 링 **4**를 확인할 수 있습니다.
어린이용 보조시트의 뒷면이 좌석 등받이와 고정될 수 있도록 벨드 **2**를 당기십시오.

경고

ISOFIX 고정 링은 오직 ISOFIX 어린이용 보조시트용으로 설계되었습니다. ISOFIX 규격 외 보조시트, 시트 벨트, 장비는 절대로 이곳에 장착하지 마십시오.

고정 링에 아무 간섭이 없는지 확인하십시오.

만약 차량에 사고가 있었다면 어린이 보조 시트를 교체하고 안전벨트와 ISOFIX 안전 장치를 점검 받으십시오.

경고

정방향 어린이용 보조시트의 등받이와 차량의 시트 등받이가 밀착되어 있는지 확인하십시오.

또한 어린이용 보조시트기 치랑의 시트 쿠션 위에 밀착되어있는지 확인하십시오.

어린이 안전: 어린이용 보조시트 설치 (1/6)

■ 어린이용 보조시트의 장착

차량 시트 중 어린이용 보조시트를 장착할 수 없는 시트가 있습니다. 다음 페이지의 표를 참고하십시오.

표에 기재되어 있는 어린이용 보조시트 이더라도 장착이 안될 수 있습니다. 어린이용 보조시트 사용 전에 제조사에 장착할 수 있는지 확인하시기 바랍니다.

경고

어린이용 보조시트나 어린이의 다리가 앞좌석을 바르게 고정하는데 방해가 되지 않도록 합니다. 1장의 "앞좌석 기능"을 참고하십시오.

어린이용 보조시트를 차량에 설치할 때 장착이 느슨해질 위험이 있는지 확인하십시오.

만약 헤드레스트를 탈거해야 한다면, 그것이 급제동이나 충돌 시에 움직이지 않도록 올바르게 보관하십시오.

어린이용 보조시트는 사용하지 않더라도 올바르게 장착해 두십시오. 급제동 또는 충돌 시에 위험할 수 있습니다.

▶ 동승석에

어린이를 동승석에 탑승시킬 수 있는지 여부는 각 국가에 따라 다릅니다. 현행 법규를 참고하여 다음 페이지 그림의 지시사항을 따르십시오.

이 자리에 어린이용 보조시트를 설치하기 전에(설치가 허용된 경우),

- 안전벨트를 최대한 내립니다.
- 시트를 최대한 뒤로 밉니다.
- 시트 등받이를 수직에서 가볍게 뒤로 기울입니다(약 25°).
- 장착된 차량의 경우 시트 쿠션을 최대한 위로 올립니다.

모든 경우에 시트의 헤드레스트를 최대로 올려 어린이용 보조시트의 설치를 방해하지 않도록 하십시오(1장의 "앞좌석 기능"을 참고하십시오).

어린이용 보조시트를 장착한 후에 필요하다면 시트를 앞으로 당겨 뒷좌석 탑승자 또는 다른 어린이용 보조시트 장착을 위한 공간을 확보합니다. 어린이용 보조시트 역방향을 설치한 경우 대시보드와 닿지 않도록 시트를 너무 앞으로 당기지 마십시오.

어린이용 보조시트가 설치된 후에 다른 사항을 변경하지 마십시오.

경고

사망에 이르거나 중상의 위험이 있습니다. 동승석에 어린이용 보조시트를 장착하기 전에, 동승석 에어백이 비활성화되었는지 반드시 확인하십시오(1장의 "어린이 안전: 동승석 에어백 활성화, 비활성화"를 참고하십시오).

어린이 안전: 어린이용 보조시트 설치 (2/6)

▶ 뒷좌석 좌/우측 시트에

어린이용 보조시트는 경우에 따라 시트 두 자리를 차지할 수 있습니다(예: 요람형 보조시트). 이 경우 어린이의 다리를 도어 쪽으로 향하도록 하십시오.

- 역방향 어린이용 보조시트를 장착하기 위해 앞좌석을 최대한 앞쪽으로 이동시키십시오. 그 다음 보조시트에 동봉된 설명서가 안내하는 대로 앞좌석을 뒤로 이동시키십시오.
- 정방향 어린이용 보조시트를 사용할 경우, 어린이의 안전을 위하여, 앞좌석을 절반 이상 뒤로 이동시키지 마십시오. 또한 앞좌석 등받이의 각도(최대 25°)도 너무 뒤로 기울이지 말고 앞좌석 시트를 가능한 높이 올리십시오.

정방향 어린이용 보조시트의 등받이가 차량 시트의 등받이와 밀착되었는지 확인하십시오.

모든 경우 뒷좌석 헤드레스트를 분리한 후 어린이용 보조시트를 설치하십시오(1장의 "뒷좌석 헤드레스트"를 참고하십시오). 반드시 어린이용 보조시트를 설치하기 전에 분리해야 합니다.

경고

어린이용 보조시트를 뒷좌석 시트 중 장착 가능한 시트에 장착하십시오.
ISOFIX 보조시트를 뒷좌석 좌측에 설치할 경우 뒷좌석 중앙 시트는 사용할 수 없습니다. 이 경우 뒷좌석 중앙의 안전벨트의 접근과 사용이 불가능합니다.

어린이 안전: 어린이용 보조시트 설치 (3/6)

■ 안전벨트를 사용하여 장착하는 어린이용 보조시트



39036

탑승자를 태우거나 어린이용 보조시트를 설치하기 전에 에어백 상태를 확인해야 합니다.

어린이용 보조시트 장착에 적합하지 않음을 뜻합니다.

U 안전벨트를 사용하여 부ㅈ시트의 장착이 가능함을 뜻합니다. 보조시트에 대한 공인 기관의 승인 필요)

경고

동승석에 어린이용 보조시트를 장착하기 전에, 동승석 에어백이 비활성화되었는지 반드시 확인하십시오(1장의 "어린이 안전: 동승석 에어백 활성화, 비활성화"를 참고하십시오). **사망에 이르거나 중상의 위험이 있습니다.**

경고

본 차량에 사용하도록 승인받지 않은 어린이 보호 시스템을 사용하는 것은 아기 또는 어린이를 올바르게 보호할 수 없습니다. 심각한 부상이나 사망의 위험이 있습니다.

어린이 안전: 어린이용 보조시트 설치 (4/6)

아래 표는 이전 페이지에서 이미 보여주었던 정보를 정리하여 나타냅니다.

어린이용 보조시트 유형	어린이 몸무게	동승석(1) (2)	뒷좌석 좌/우측 시트 (6)	뒷좌석 가운데 시트
가로 방향 베이비시트 그룹 0	< 10kg	X	U (3)	X
조개형 역방향 보조시트 그룹 0 혹은 0+	< 10kg 및 < 13kg	U	U (4)	U (4)
역방향 보조시트 그룹 0+와 1	< 13kg 및 < 9 ~18kg	U	U (4)	U (4)
정방향 보조시트 그룹 1	9 ~ 18kg	X	U (5)	U (5)
부스터 시트 그룹 2와 3	15 ~ 25kg과 22 ~ 36kg	X	U (5)	U (5)

X = 어린이용 보조시트 장착이 허용되지 않는 자리

U = "공인 기관"의 승인을 받은 안전벨트를 사용해 장착하는 일반적인 어린이용 보조시트입니다. 올바르게 장착되는지 확인하십시오.

(2) 차량의 시트를 제일 뒤로 밀고 가장 높은 위치에 오도록 하며, 시트 등받이를 뒤로 가볍게 젖힙니다(약 25°).

(3) 어린이용 보조시트는 경우에 따라 시트 두 자리를 차지할 수 있습니다(예: 요람형 보조시트). 유아의 다리가 도어 쪽을 향하도록 하십시오.

(4) 앞좌석을 최대한 앞으로 당겨 역방향 어린이용 보조시트를 설치하고, 어린이용 보조시트와 보조 시트 앞에 위치한 시트가 닿지 않도록 앞좌석을 뒤로 위치시키십시오.

(5) 정방향 어린이용 보조시트는 보조시트의 시트백과 차량의 시트백이 접촉하도록 설치합니다. 헤드레스트의 높이를 조정하거나, 필요한 경우 헤드레스트를 분리하십시오. 어린이용 시트를 시트 러너 중간보다 뒤쪽으로 밀지 않으며, 시트백을 25° 이상 뒤로 기울이지 않습니다.

(6) 어린이용 보조시트나 어린이의 다리가 앞좌석이 바르게 고정되는데 방해가 되지 않도록 합니다. 1장의 "앞좌석 기능"을 참고하십시오.

(1) 사망이나 중상의 위험이 있습니다. 동승석에 어린이용 보조시트를 설치하기 전에 동승석 에어백이 작동해제되었는지 확인하십시오(1장의 "어린이 안전: 동승석 에어백 활성화, 비활성화"를 참고하십시오).

어린이 안전: 어린이용 보조시트 설치 (5/6)

■ ISOFIX 장치를 사용하여 장착하는 어린이용 보조시트

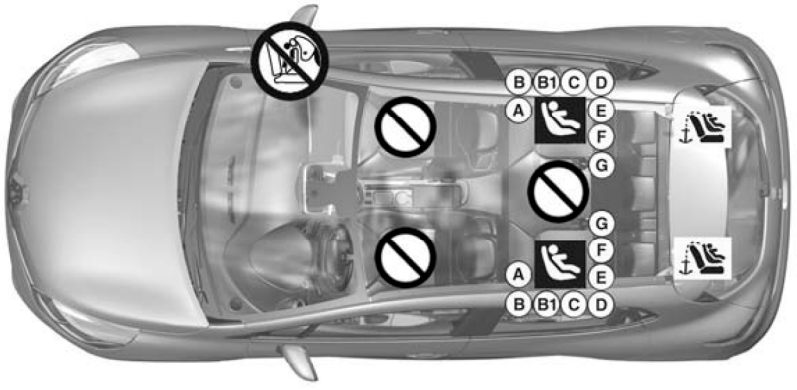

탑승자를 태우거나 어린이용 보조시트를 설치하기 전에 에어백 상태를 확인해야 합니다.

경고

동승석에 어린이용 보조시트를 장착하지 마십시오. 에어백이 팽창하면 **사망 또는 중상의 위험**이 있습니다. 어린이용 보조시트는 반드시 뒷좌석에 장착하십시오.

어린이용 보조시트 장착에 적합하지 않음을 뜻합니다.

경고

본 차량에 사용하도록 승인받지 않은 어린이 보호 시스템을 사용하는 것은 아기 또는 어린이를 올바르게 보호할 수 없습니다. 심각한 부상이나 사망의 위험이 있습니다.

ISOFIX 어린이용 보조시트의 장착이 가능함을 뜻합니다.

뒷좌석에는 정방향 ISOFIX 어린이용 보조시트를 장착할 수 있는 ISOFIX 고정 고리가 있습니다. 고정 고리 는 뒷좌석용은 트렁크 공간에 있고 앞좌석용은 앞좌석 시트 등받이 아래에 있습니다.

A, B, B1, C, D, E, F, G 알파벳 표기는 ISOFIX 어린이용 보조시트의 사이즈를 뜻합니다. 자세한 내용은 다음 페이지를 참고하십시오.

- A, B와 B1: 그룹 1의 정방향 보조시트용 (9 ~ 18kg)
- C 및 D: 그룹 0+(13kg 미만) 또는 그룹 1(9~18kg)의 유아용 조개형 역방향 보조시트용
- E: 그룹 0(10kg 이하) 또는 그룹 0+(13kg 미만) 유아용 조개형 정방향 보조시트용
- F와 G: 그룹 0의 유아용 베이비시트 (10kg 미만)

어린이 안전: 어린이용 보조시트 설치 (6/6)

아래 표는 이전 페이지에서 이미 보여주었던 정보를 정리하여 나타냅니다.

어린이용 보조시트 유형	어린이 몸무게	보조시트 사이즈	동승석	뒷좌석 좌/우측 시트 (4)	뒷좌석 가운데 시트
가로 방향 베이비시트 그룹 0	< 10kg	F, G	X	IL (1)	X
조개형 역방향 보조시트 그룹 0 혹은 0+	< 10kg 및 < 13kg	E	X	IL (2)	X
역방향 보조시트 그룹 0+와 1	< 13kg 및 < 9 ~18kg	C, D	X	IL (2)	X
정방향 보조시트 그룹 1	9 ~ 18kg	A, B, B1	X	IUF – IL (3)	X
부스터 시트 그룹 2와 3	15 ~ 25kg과 22 ~ 36kg	–	X	X	X

X = 어린이용 ISOFIX 보조시트 장착이 허용되지 않는 자리

IUF/IL = "공인/준공인 기관"의 승인을 받은 ISOFIX 장치로 장착시킬 수 있는 일반적인 어린이용 보조시트입니다.
올바르게 장착되는지 확인하십시오.

(1) 어린이용 보조시트는 경우에 따라 시트 두 자리를 차지할 수 있습니다(예: 요람형 보조시트). 유아의 다리가 도어 쪽을 향하도록 하십시오.

(2) 앞좌석을 최대한 앞으로 당겨 역방향 어린이용 보조시트를 설치하고, 어린이용 보조시트와 보조 시트 앞에 위치한 시트가 닿지 않도록 앞좌석을 뒤로 위치시키십시오.

(3) 정방향 어린이용 보조시트의 경우 보조시트의 등받이를 차량의 등받이와 밀착하도록 설치합니다. 헤드레스트의 높이를 조정하거나, 필요한 경우 헤드레스트를 분리하십시오. 어린이용 시트를 시트 러너 중간보다 뒤쪽으로 밀지 않으며, 시트백을 25° 이상 뒤로 기울이지 않습니다.

(4) 어린이용 보조시트나 어린이의 다리가 앞좌석이 바르게 고정되는데 방해가 되지 않도록 합니다. 1장의 "앞좌석 기능"을 참고하십시오.

어린이 안전: 동승석 에어백 활성화, 비활성화 (1/2)



■ 동승석 에어백 비활성화(차량 사양에 따라서)

동승석에 어린이용 보조시트를 설치하려면 **반드시** 동승석 에어백 작동을 비활성화시켜야 합니다.

경고

동승석 에어백 활성화 혹은 비활성화는 **차량이 정지하였을 때** 조작하십시오.

주행 중에 조작하는 경우 , 경고등이 점등합니다.

스위치 **1**을 사용하여 동승석 에어백을 활성화 또는 비활성화 한 후에는 반드시 차량 시동을 껐다 켜십시오.



동승석 에어백 작동을 비활성화 하려면 차량이 정지하고 엔진 시동 OFF 상태에서 스위치 **1**을 **OFF** 위치로 눌러 돌립니다.

시동 스위치가 ON일 때 **반드시** 룸미러 상단 디스플레이 **2**에 경고등이 제대로 점등되는지, 차량 사양에 따라 "AIRBAG PASSENGER DEACTIVATED" 메시지가 계기판에 표시되는지 확인합니다.

이 경고등이 상시 점등하여 어린이용 보조시트를 설치할 수 있음을 알립니다.

운전석 선바이저에 있는 라벨로 경고 내용을 확인할 수 있습니다.

경고

동승석 에어백은 어린이용 보조시트와 함께 사용할 수 없으므로, **에어백이 작동중일 때는** 동승석에 어린이용 보조시트를 **절대로** 설치하지 마십시오. **어린이**의 **사망** 또는 **중상**의 위험이 있습니다.

어린이 안전: 동승석 에어백 활성화, 비활성화 (2/2)



■ 동승석 에어백 활성화

동승석 어린이용 보조시트를 탈거한 뒤 조수석 에어백을 재활성화 시키면 충격이 가해졌을 때 동승석 탑승자를 보호할 수 있습니다.



동승석 에어백 작동을 활성화 하려면 차량이 정지하고 엔진 시동 OFF일 때, 스위치 **1**을 **ON** 위치로 눌러 돌립니다.

엔진 시동 ON일 때 **반드시** 경고등이 소등되고 룸미러 상단 디스플레이 **2**에 시동 후 약 1분 동안 경고등이 점등되는지 확인합니다.

동승석 에어백이 작동합니다.

■ 작동 불량

동승석 에어백 활성화/비활성화 시스템에 이상이 있는 경우 역방향 어린이용 보조시트를 설치하지 마십시오.

다른 탑승자도 착석하지 않는 것이 좋습니다.

신속하게 지정 정비업소에 문의하십시오.

경고

동승석 에어백 활성화 혹은 비활성화는 **차량이 정지하였을 때** 조작하십시오.

주행 중에 조작하는 경우 , 경고등이 점등합니다.

스위치 **1**을 사용하여 동승석 에어백을 활성화 또는 비활성화 한 후에는 반드시 차량 시동을 껐다 켜십시오.

대시보드 (1/2)

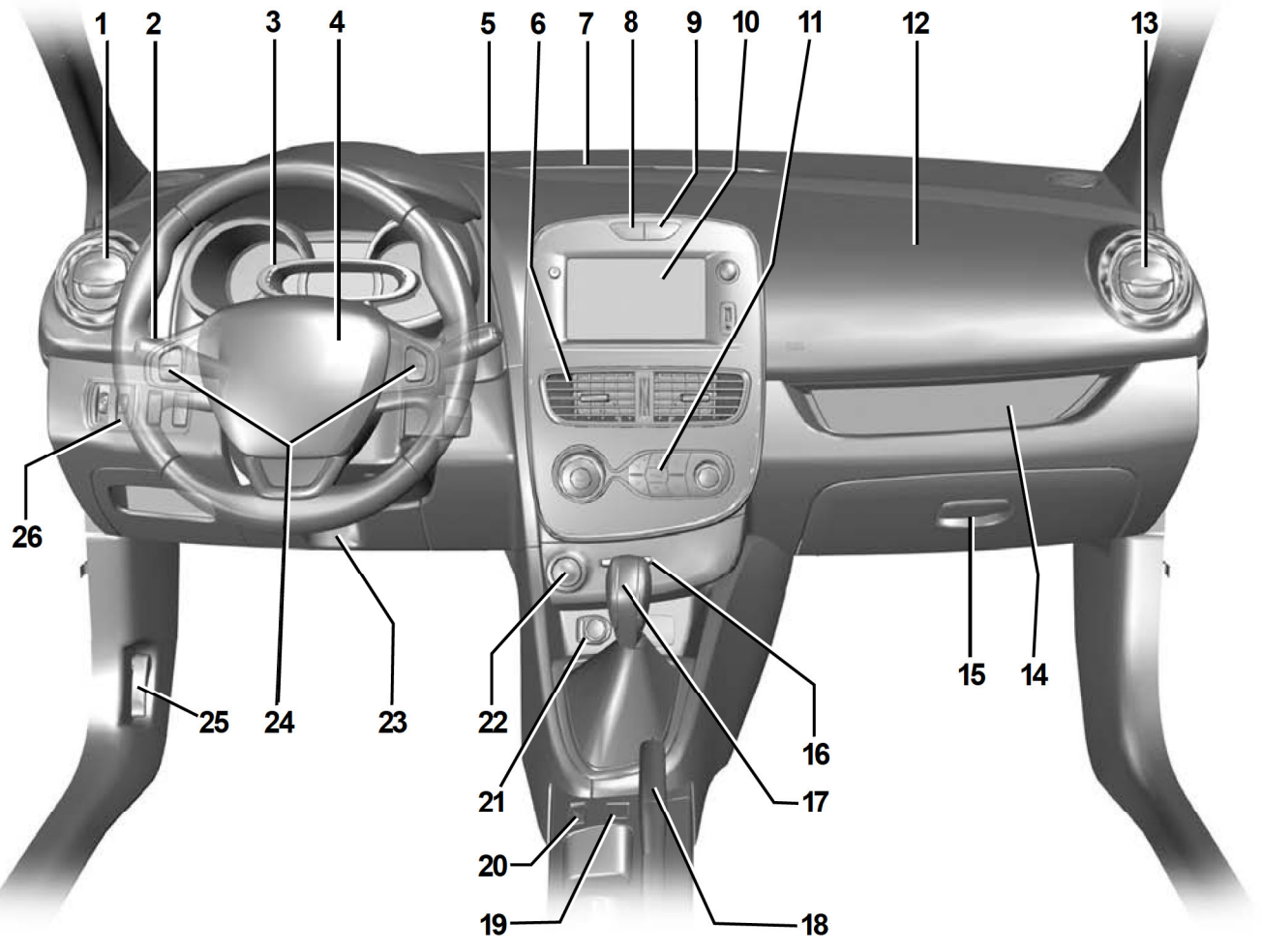

대시보드 (2/2)

아래와 같이 장치들이 장착되어 있습니다. 이는 차량 사양이나 옵션에 따라 달라질 수 있습니다. 각 장치의 설명은 해당 매뉴얼의 관련 페이지를 참고하십시오.

1 사이드 송풍구

2 스위치:
- 방향 지시등
- 헤드램프
- 전방 안개등
- 후방 안개등

3 계기판

4 운전석 에어백 및 경음기

5 스위치:
- 앞유리 및 뒷유리 와이퍼/워셔
- 트립 컴퓨터와 경고 시스템 컨트롤

6 중앙 송풍구

7 앞유리 디프로스터

8 비상 점멸 표시등 버튼

9 중앙 도어 잠금 장치 버튼

10 멀티미디어 터치 스크린

11 에이컨 컨트롤러

12 동승석 에어백 장착부

13 사이드 송풍구

14 보관함

15 글러브박스

16 스마트 카드 리더

17 변속 레버

18 주차 브레이크

19 ECO 모드 활성화/비활성화 버튼

20 크루즈 컨트롤/스피드 리미터 메인 스위치

21 파워 아웃렛

22 엔진 START/STOP 비튼

23 스티어링 휠 위치 조정 레버

24 크루즈 컨트롤/스피드 리미터 컨트롤

25 후드 잠금해제 레버

26 스위치:
(차량 사양에 따라서)
- 헤드램프 빔 조절 휠
- 계기판 밝기 조절 휠
- 주차 경보 장치 활성회/비활성회
- 오토 스탑/스타트 기능 활성화/비활성화

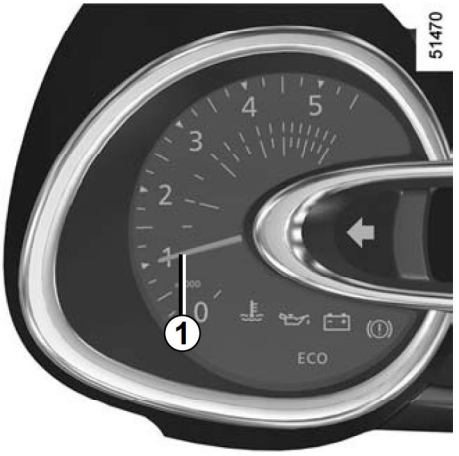

■ 엔진 회전 속도계 1

엔진 회전 속도계는 엔진 1분당 회전수를 나타냅니다.

주의

엔진 회전 속도계의 바늘이 적색 눈금을 넘지 않도록 하십시오. 엔진에 손상을 줄 수 있습니다.



■ 차량 속도계 2

차량 속도계는 시간당 차량 속도를 나타냅니다.

■ 엔진 오일량 최저 경고

엔진 시동 시 오일의 양이 최저에 이르면 표시창 **3**에 경고가 나타납니다. 4장의 "엔진 오일량"을 참고하십시오.

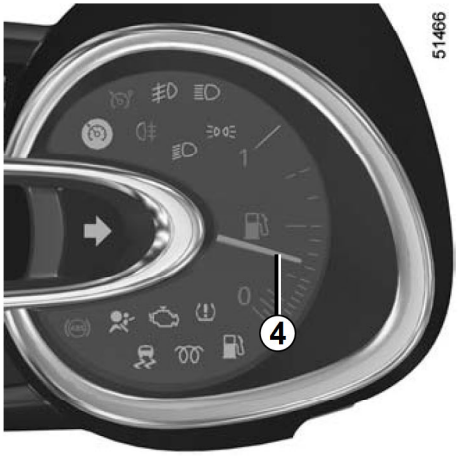

■ 연료계 4

연료량이 최소 수준이라면 경고등이 점등합니다. 즉시 연료를 주입하십시오.

주의

연료 주입 전에 반드시 엔진을 정지시키십시오.

계기판: 경고등 및 표시등 (1/4)

경고등과 표시등의 모양과 의미는 아래와 같습니다.

단, 차량의 사양과 옵션에 따라 달라질 수 있습니다. 다음 경고등은 계기판 A에 점등됩니다.

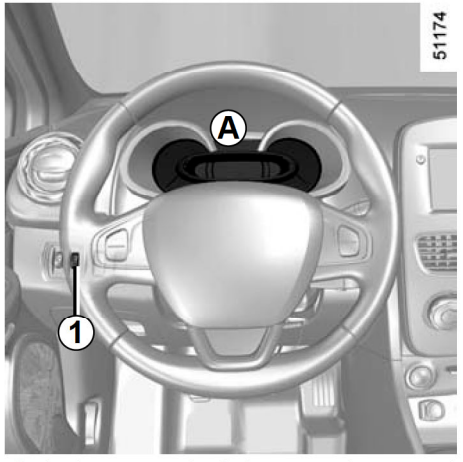

엔진 시동 ON하면 계기판 조명이 점등합니다. 계기판 조명이 켜진 상태에서 휠 1을 돌려서 밝기를 조절할 수 있습니다.

경우에 따라서 경고등 및 표시등은 메시지와 함께 점등됩니다.

주의

계기판 A

만약 경고등이 점등한다면, 즉시 **차량의 속도를 낮추고** 신속히 지정 정비업소를 방문하시기 바랍니다.

경우에 따라 경고등은 메시지와 함께 점등합니다.

미등 표시등

상향 헤드램프 표시등

하향 헤드램프 표시등

전방 안개등 표시등

후방 안개등 표시등

1장의 "외부램프와 지시등"을 참고하십시오.

경고

만약 계기판에 어떠한 정보도 표시되지 않는다면, 이는 계기판의 고장을 의미합니다. 즉시 차량을 안전하게 주차 시키고 지정 정비업소에 연락하십시오.

좌측 방향 지시등

우측 방향 지시등

1장의 "경음기와 지시등"을 참고하십시오.

에어백 경고등

이 경고등은 엔진 시동 ON한 후 점등되고, 몇 초 후에 소등됩니다.

시동 시 이 경고등이 점등되지 않거나 시동이 걸려 있을 때 경고등이 계속 점등되면 시스템에 고장이 있는 것입니다.

에어백 시스템의 고장으로 인해 사고 시 에어백이 정상적으로 작동하지 않을 수 있으므로 즉시 차량을 안전하게 주차시키고 지정 정비업소에 연락하십시오.

연료 부족 경고등

이 경고등은 엔진 시동 ON한후 점등되고, 몇 초 후에 소등됩니다.

연료가 부족하면 이 경고등이 점등됩니다. 즉시 연료를 주입하십시오.

계기판: 경고등 및 표시등 (2/4)

경고등과 표시등의 모양과 의미는 아래와 같습니다. 단, 차량의 사양과 옵션에 따라 달라질 수 있습니다.



정지 경고등

STOP

이 경고등은 엔진 시동 ON일 때 점등하고 엔진에 시동이 걸리면 소등합니다.

경고

만약 STOP경고등이 점등될 경우, 즉시 차량을 안전하게 주차시키고 지정 정비업소에 연락하십시오.

주차 브레이크 작동 표시등 및 브레이크 시스템 고장 경고등

이 경고등은 엔진 시동 ON일 때 점등되고 엔진에 시동이 걸리면 소등됩니다.

고장일 경우 이 경고등이 STOP 경고등과 함께 표시되거나 신호음과 함께 점등되면 브레이크 시스템에 고장이 있음을 나타냅니다.

즉시 차량을 안전하게 주차시키고 지정 정비업소에 연락하십시오.

배터리 충전 경고등

이 경고등은 엔진 시동 ON일 때 점등하고 몇 초 후 소등합니다.

주행 중 이 경고등이 STOP 경고등과 함께 표시되거나 신호음과 함께 점등되면 이것은 배터리 충전회로에 이상이 있음을 나타냅니다.

즉시 차량을 안전하게 주차시키고 지정 정비업소에 연락하십시오.

오일 압력 경고등

이 경고등은 엔진 시동 ON일 때 점등하고 몇 초 후 소등합니다.

주행 중 STOP 경고등과 함께 표시되거나 신호음과 함께 점등될 경우 즉시 차량을 안전하게 주차시키고 시동을 꺼주십시오.

엔진 오일량을 점검하십시오(4장의 "엔진 오일량"을 참고하십시오). 오일 양이 정상이면 이것은 다른 고장을 의미합니다. 지정 정비업소에 문의하십시오.

서비스 경고등

이 경고등은 엔진 시동 ON일 때 점등하고 엔진에 시동이 걸리면 소등합니다.

계기판에 다른 표시등 또는 메시지와 함께 점등할 수 있습니다.

주행 중 이 경고등이 점등하면 즉시 차량의 **속도를 낮추고** 신속히 지정 정비업소에 방문하십시오.

계기판: 경고등 및 표시등 (3/4)

경고등과 표시등의 모양과 의미는 아래와 같습니다. 단, 차량의 사양과 옵션에 따라 달라질 수 있습니다.



ESC 시스템 작동 표시등

이 표시등은 엔진 시동 ON일 때 점등하고 몇 초 후 소등합니다.

2장의 "주행 보조 시스템"을 참고하십시오.

엔진 · 배출가스 자가진단 경고등

장착된 차량의 경우 이 경고등은 엔진 시동 시 점등하였다가 몇 초 후에 소등합니다.

- 경고등이 계속해서 점등되어 있으면, 가능한 빨리 지정 정비업소에 방문하십시오.
- 경고등이 점멸하면, 점멸이 멈출 때까지 차량의 속도를 낮추십시오. 신속하게 지정 정비업소에 문의하십시오.

2장의 "유지보수 및 공해 방지에 관한 조언"을 참고하십시오.

휠 잠김방지 시스템 경고등(ABS)

이 경고등은 엔진 시동 ON일 때 점등하고 몇 초 후 소등합니다.

만약 시동 이후 소등되지 않거나 주행 중일 때 이 경고등이 점등되면 이것은 ABS시스템의 고장을 의미합니다.

이 경우 브레이크 시스템은 ABS 시스템 없이 작동하게 됩니다. 가능한 빨리 지정 정비업소에 방문하십시오.

냉각수 온도 경고등

엔진 시동가 ON일 때 점등됩니다.

경고등이 빨간색일 경우 차량을 안전하게 정차시키고 약 1~2분 정도 엔진을 공회전시킵니다.

냉각수 온도가 떨어지고 경고등이 파란색으로 바뀌는지 확인하십시오. 바뀌지 않을 경우 엔진 시동을 정지합니다. 냉각수 점검 전 엔진의 온도가 떨어지기를 기다리십시오.

지정 정비업소에 문의하십시오.

계기판: 경고등 및 표시등 (4/4)

경고등과 표시등의 모양과 의미는 아래와 같습니다. 단, 차량의 사양과 옵션에 따라 달라질 수 있습니다.



예열 경고등 (디젤 차량)

이 경고등은 엔진 시동 ON일 때 점등됩니다. 예열 플러그가 작동하고 있음을 나타냅니다. 예열이 끝나면 소등됩니다. 이제 엔진에 시동을 걸 수 있습니다.

스피드 리미터 및 크루즈 컨트롤 표시등

2장의 "크루즈 컨트롤"과 "스피드 리미터"를 참고하십시오.

오토 스탑 표시등

2장의 "오토 스탑/스타트 시스템"을 참고하십시오.

오토 스탑 불가능 표시등

2장의 "오토 스탑/스타트 시스템"을 참고하십시오.

TPW : 타이어 공기압 자동감지 시스템 경고등

2장의 "TPW: 타이어 공기압 자동감지 시스템"을 참고하십시오.

ECO 모드 표시등

ECO 모드가 작동 중일 때 점등됩니다. 2장의 "ECO 드라이브 및 주행에 관한 조언"를 참고하십시오.

도어 및 테일게이트 열림 경고등

이 경고등은 도어 또는 트렁크 리드가 열려 있을 때 점등됩니다. 자세한 내용은 1장의 "도어 열기, 닫기"를 참고하십시오.



다음 경고등은 B에 점등됩니다.

동승석 에어백 활성화

1장의 "어린이 안전: 동승석 에어백 활성화, 비활성화"를 참조하십시오.

동승석 에어백 비활성화

1장의 "어린이 안전: 동승석 에어백 활성화, 비활성화"를 참조하십시오.

앞좌석 및 뒷좌석 안전벨트 미착용 경고등

1장의 "안전벨트"를 참조하십시오.

트립 컴퓨터: 일반 정보 (1/2)

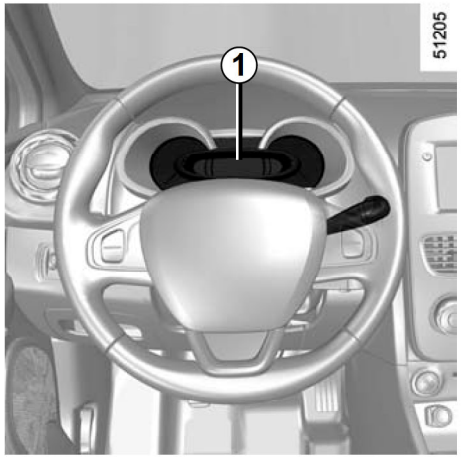

■ 트립 컴퓨터 1

차량 사양에 따라서 아래의 항목이 표시됩니다.

- 주행거리
- 트립 컴퓨터 기록
- 정보 메시지
- 고장 메시지(경고등이 함께 점등)
- 경고 메시지(STOP 경고등이 함께 점등)

이와 관련된 기능들은 이어지는 페이지에 설명되어 있습니다.

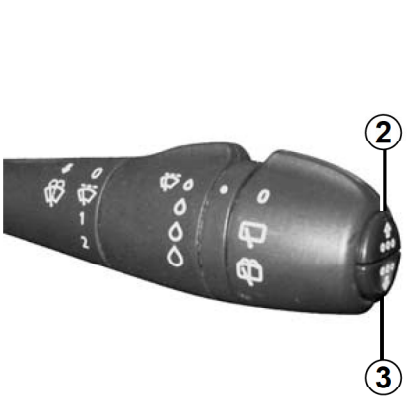

■ 표시창 선택 버튼 2와 3

다음 정보들을 앞(버튼 **2**), 뒤(버튼 **3**)로 스크롤 하려면 버튼을 반복적으로 짧게 눌러 주십시오.

a) 적산 거리계(오도 미터) 및 구간 거리계(트립 미터)

b) FUEL USED(연료 소비량)

c) AVERAGE(평균 연비)

d) CURRENT(순간 연비)

e) RANGE(주행 가능 거리)

f) DISTANCE(주행거리)

g) AVERAGE(평균 속도)

h) 차량 정비 시점 알림

i) 타이어 공기압 초기화

j) 크루즈 컨트롤, 스피드 리미터 설정 속도

k) 시계 및 온도

l) 차량 상태 정보, 저장된 정보 메시지 및 고장 메시지 기록

트립 컴퓨터에 표시된 정보는 차량 사양에 따라 다를 수 있습니다. 트립 컴퓨터의 정보는 운전자의 운전습관, 배터리탈거 후 재연결 또는 트립 컴퓨터의 초기화 등에 따라 실제와 다르게 표시될 수 있습니다.

트립 컴퓨터: 일반 정보 (2/2)



■ 구간 거리계 초기화

적산 거리계 및 구간 거리계가 선택된 화면에서 버튼 **2** 또는 **3**을 구간 거리계가 초기화될 때까지 누르십시오.

■ 트립 컴퓨터 기록 초기화

표시창에서 트립 컴퓨터 기록 중 하나를 선택하고 버튼 **2** 또는 **3**을 표시된 기록이 초기화될 때까지 누르십시오.

▶ 초기화 이후 표시된 값들의 해석

평균 연비, 주행 가능 거리, 평균속도 등의 수치는 초기화 이후 주행거리가 증가할수록 신뢰성이 더 높습니다.

난, 초기화 이후 몇 km 동안에는 신뢰성이 낮을 수 있습니다. 이는 마지막으로 초기화하기 전의 평균 연비 값으로 계산했기 때문입니다.

그리고 다음과 같은 경우에는 평균 연비가 증가합니다.

- 차량이 가속 단계에서 벗어날 때
- 엔진이 적정 온도에 도달했을 때(초기화 시 엔진이 예열되지 않았을 경우)
- 시내에서 고속도로로 접어들어 운전할 때

▶ 트립 컴퓨터 기록의 자동 초기화

트립 컴퓨터 기록들 중 하나의 값이 한계(최고값)를 넘었을 때 자동으로 초기화됩니다.

트립 컴퓨터: 트립 설정 (1/4)

표시된 정보는 차량 사양에 따라 다를 수 있습니다. 트립 컴퓨터의 정보는 운전자의 운전습관, 배터리 탈거 후 재연결 또는 트립 컴퓨터의 초기화 등에 따라 실제와 상이하게 표시될 수 있습니다.

항목	디스플레이의 해석
101778 km 112.4 km	**a) 적산 거리계(총 주행거리)와 구간 거리계(최종 초기화 이후 지금까지 주행거리)**
FUEL USED 8L 	**b) 트립 컴퓨터 기록 연료소비량** 최종 초기화 이후 소비한 연료량
AVERAGE 15.8 Km/L 	**c) 최종 초기화 이후 평균연비** 최종 초기화 이후 최소 400m 주행한 후에 표시됩니다.
CURRENT 16.4 Km/L 	**d) 순간연비** 차속이 30Km/h 이상일 때 표시됩니다.

트립 컴퓨터: 트립 설정 (2/4)

표시된 정보는 차량 사양에 따라 다를 수 있습니다. 트립 컴퓨터의 정보는 운전자의 운전습관, 배터리 탈거 후 재연결 또는 트립 컴퓨터의 초기화 등에 따라 실제와 상이하게 표시될 수 있습니다.

항목	디스플레이의 해석
RANGE 541 km 	**e) 현재 연료의 잔량으로 주행 가능한 거리** 최종 초기화 이후 최소 400 m 주행한 후에 표시됩니다. **참고:** 주행가능거리는 주행 상태, 운전자의 운전습관, 도로 조건(오르막길, 내리막길 등), 차량 속도에 따라 표시되는 거리가 실제와 상이하게 표시될 수 있습니다.
DISTANCE 522 km 	**f) 최종 초기화 이후 주행한 거리**
AVERAGE 123.4 km/H 	**g) 최종 초기화 이후 평균속도** 최종 초기화 이후 최소 400 m 주행한 다음에 표시됩니다.

트립 컴퓨터: 트립 설정 (3/4)

표시된 정보는 차량 사양에 따라 다를 수 있습니다. 트립 컴퓨터의 정보는 운전자의 운전습관, 배터리 탈거 후 재연결 또는 트립 컴퓨터의 초기화 등에 따라 실제와 상이하게 표시될 수 있습니다.

항목	디스플레이의 해석
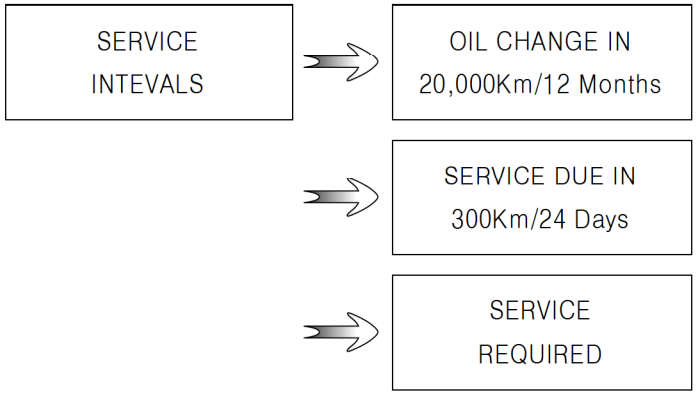	**h) 차량정비시점** **엔진 시동이 ON되어 있고 엔진 시동이 걸려 있지 않은 상태에서** 와이퍼 레버 끝의 버튼 중 하나를 반복하여 눌러 계기판에 "SERVICE INTEVALS" 메시지가 표시되면 버튼 중 하나를 약 5초 동안 길게 눌러서 차량정비시점을 확인합니다. "OIL CHANGE IN" 메시지와 함께 향후 오일교환시점까지 남은 주행거리(km 또는 개월로 표시)가 나타나고 점검시점이 다가오면 다음과 같이 표시됩니다. – 차량 정비 시점이 **1,500km** 또는 **1 Month(1개월) 그 이하일 때,** "SERVICE DUE IN"라는 메시지가 남은 주행거리와 기간과 함께 표시됩니다. – 차량 정비 시점이 **0km** 또는 **정비 시점에 도달했을 때,** 경고등 과 함께 "SERVICE REQUIRED" 메시지가 나타납니다. 차량을 최대한 신속하게 점검하십시오.

참고: 정기적으로 지정 정비업소에서 엔진 오일을 교환하고 차량 점검을 받아야 합니다. 운전자의 운전 방법 및 특정 조건(저속에서 장시간 운행, 잦은 급가속, 잦은 단거리 운행, 장시간 엔진 공회전 등)에서는 다음 점검까지 남은 주행거리가 실제 운행한 거리보다 더 빨리 줄어들 수 있습니다. 계기판에 경고등과 함께 "SERVICE REQUIRED" 메시지가 나타나면 엔진 오일 교환 및 차량 점검을 받으십시오. 모든 점검 및 교환에 대해서는 4장의 "정기점검 및 교환주기표"를 참고하십시오.

초기화: 차량정비시점을 초기화하려면 와이퍼 레버 끝의 버튼 중 하나를 눌러 차량정비시점 메시지 화면을 띄우고 버튼을 약 10초간 길게 누르십시오.

트립 컴퓨터: 트립 설정 (4/4)

표시된 정보는 차량 사양에 따라 다를 수 있습니다. 트립 컴퓨터의 정보는 운전자의 운전습관, 배터리 탈거 후 재연결 또는 트립 컴퓨터의 초기화 등에 따라 실제와 상이하게 표시될 수 있습니다.

항목		디스플레이의 해석
	TYRE PRESSURE : SET TPW	**i) 타이어 공기압을 초기화 하십시오.** 2장의 "TPW: 타이어 공기압 자동감지 시스템"을 참고하십시오.
SPEED LIMITER 90km/H	CRUISE CONTROL 90km/H	**j) 크루즈 컨트롤, 스피드 리미터 설정 속도** 2장의 "크루즈 컨트롤"과 "스피드 리미터"를 참고하십시오.
	13° 16:30	**k) 시계와 온도** 1장의 "시계와 외기 온도"를 참고하십시오.
	NO MESSAGE MEMORISED	**l) 차량 상태 정보** 차량 시스템에 이상이 없는 경우 왼쪽의 정상 메시지가 표시됩니다. 그렇지 않은 경우 다음을 연속적으로 표시합니다. – 정보 메시지 – 고장 메시지 – 경고 메시지 차량 상태 정보 메시지들은 다음 페이지를 참고하십시오.

트립 컴퓨터와 경고 시스템: 정보 메시지

차량 시동 시 혹은 차량 사용 중 차량 작동안내 또는 상태 정보를 보여줍니다.

메시지	디스플레이의 해석
PARKING BRAKE ON	주차 브레이크가 체결되어 있음을 알립니다. 만약 차량 주행 중에 이 메시지가 표시된다면 주차 브레이크를 해제해 주십시오.
REMOVE KEYCARD	카드리더에서 스마트카드를 제거하십시오. 하차 시 스마트카드를 두고 내리지 않도록 알리는 메시지입니다.
TRACTION CONTROL OFF	트랙션 컨트롤 기능이 작동 해제 되었습니다.
TURN STEERING WHEEL + START	스티어링 휠(핸들)이 잠겨 있습니다. 스티어링 휠(핸들)을 좌우로 돌리면서 시동을 거십시오.
STEERING WHEEL NOT LOCKED	스티어링 휠 잠김 기능의 이상으로 스티어링 휠(핸들)이 잠기지 않았습니다. 지정 정비업소에 문의하십시오.

트립 컴퓨터와 경고 시스템: 고장 메시지

주의

하기의 경우 신속하게 지정 정비업소에 방문하여 점검 받으십시오.

다음 메시지들이 경고등과 함께 계기판의 표시창에 표시될 경우 즉시 지정 정비업소에 방문하여 고장 수리를 받으셔야 합니다. 이 메시지들은 와이퍼 레버의 게기판 디스플레이 선택 버튼을 누르거나 혹은 누르지 않더라도 몇 초 후에 소등됩니다. 경고등은 계속 점등됩니다.

메시지	디스플레이의 해석
CLEAN DIESEL FILTER	디젤 차량의 연료 필터에 수분(물)이 많습니다. 가능한 빨리 지정 정비업소를 방문하여 주십시오.
CHECK VEHICLE	차량 시스템에 이상이 있음을 나타냅니다.
CHECK AIRBAG	에어백 시스템에 이상이 있음을 나타냅니다. 사고 발생 시 에어백이 작동하지 않을 수 있습니다.
CHECK ANTI-POLLUTION SYSTEM	배출가스 제어장치에 이상이 있음을 나타냅니다.

트립 컴퓨터와 경고 시스템: 경고 메시지

경고

하기의 경우 귀하의 안전을 위해 즉시 차량을 안전하게 주차한 후 엔진 시동을 끄고 지정 정비업소에 도움을 요청하십시오.

이 메시지는 STOP 경고등과 함께 계기판의 표시창에 표시되고 경고음이 울립니다. 경우에 따라서 경고등도 함께 점등됩니다. 메시지는 단독 또는 교대로(하나 이상의 메시지가 표시되어야 하는 경우) 표시됩니다.

메시지	디스플레이의 해석
ENGINE FAILURE HAZARD	차량의 엔진이 과열되었거나, 연료 분사 혹은 엔진 오일 압력에 이상이 있음을 나타냅니다.
BRAKING SYSTEM FAULT	브레이크 시스템에 이상이 있음을 나타냅니다.
POWER STEERING FAULT	조향 장치(파워 스티어링 시스템)에 이상이 있음을 나타냅니다.
PUNCTURE	하나 이상의 타이어가 파손되었거나 공기압이 매우 부족함을 나타냅니다.

스티어링 휠, 파워 스티어링 (1/2)

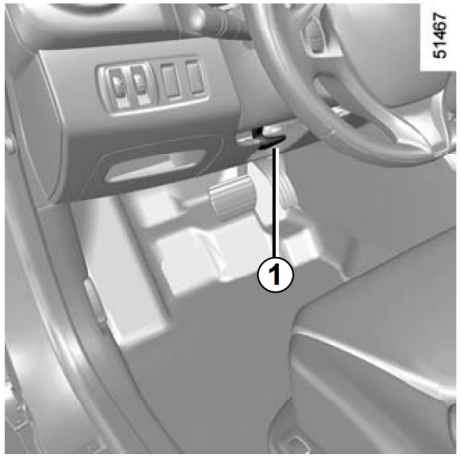

■ 스티어링 휠 높이 및 깊이 조정

레버 **1**을 당기고 스티어링 휠의 높이와 깊이를 원하는 위치로 조절한 후 레버 **1**을 **완전히 밀어 넣어** 스티어링 휠을 고정합니다.

주의: 깊이 조절 시 강한 힘으로 스티어링 휠을 누르지 마십시오. 스티어링 휠 고정대가 파손될 수 있습니다.

경고

스티어링 휠의 위치를 조정한 경우, 스티어링 휠이 제대로 고정되었는지 주행 전 반드시 확인하십시오.

경고

안전을 위해 주정차 시에만 스티어링 휠 위치 조절을 하십시오. 주행 중에 휠의 위치 조절을 할 경우 조향 능력을 상실하여 심각한 사고를 발생시킬 수 있습니다.

주의

레버 **1**을 당길 때는 한 손으로 스티어링 휠을 잡고 레버 **1**을 당기십시오.

그렇지 않을 경우 레버와 스티어링 휠 사이에 손가락이 끼어 상해를 입을 수 있습니다.

■ 파워 스티어링

▶ 차속감응식 파워 스티어링

차속감응식 파워 스티어링은 차량의 속도에 따라 파워 스티어링 수준을 조절하는 전자동 관리 시스템을 갖추고 있습니다.

엔진 시동이 걸린 상태에서 작동하며 주차할 때는 휠 조작을 가볍게 하고(좀 더 편하게 조작하기 위함), 속도가 증가할수록 점차 휠이 무거워집니다(고속 운전 시 최대한 안전 확보).

엔진 시동이 꺼져 있거나 시스템에 이상이 있더라도 스티어링 휠을 돌려 조향하는 것은 가능합니다. 다만 스티어링 휠을 돌리는 데 많은 힘이 필요하게 됩니다.

스티어링 휠, 파워 스티어링 (2/2)

■ 작동 불량

- 고장으로 인하여 시스템이 정상적으로 작동하지 않을 경우 스티어링 휠의 조작이 무거워지거나 차속에 따른 작동이 정상적이지 않게 되어 위험할 수 있습니다. 가능한 빨리 지정 정비업소에서 차량을 정비 받으십시오.
- 일부 고장(점화 라인의 고장 등)에서는 계기판에 경고 메시지 또는 경고등이 점등되지 않을 수 있습니다. 이 경우에도 스티어링 휠을 돌릴 수는 있지만 많은 힘이 필요하게 됩니다. 즉시 차량을 안전하게 주차 시키고 지정 정비업소로 연락하십시오.
- 심각한 고장일 경우에는 계기판에 "POWER STEERING FAULT" 메시지가 표시됩니다(STOP 경고등과 경고음이 수반됨). 즉시 차량을 안전하게 주차 시키고 지정 정비업소로 연락하십시오.

■ 파워 스티어링의 특징

- 엔진 시동이 걸린 상태에서 작동하며 주차할 때는 휠 조작을 가볍게 하고(좀 더 편하게 조작하기 위함), 고속에서는 점차 휠이 무거워집니다(고속 운전 시 최대한 안전 확보).
- 배터리 충전이 완전하지 않은 상태에서 주행하지 마십시오. 스티어링 휠이 정상적으로 움직이지 않을 수 있습니다.
- 엔진 시동이 꺼져 있거나 시스템에 이상이 있더라도 스티어링 휠을 돌려 조향하는 것은 가능합니다. 다만 스티어링 휠을 돌리는데 많은 힘이 필요하게 됩니다.
- 스티어링 휠을 빠르게 조작할 경우, 차량 사양에 따라 모터 소음이 발생할 수 있으나, 이는 정상입니다.
- 엔진 시동이 걸린 상태에서 스티어링 휠을 좌/우측 끝까지 돌려 10초 이상 계속 유지하지 마십시오. 파워 스티어링 시스템에 손상을 줄 수 있습니다.
- 혹한기에 엔진 시동 직후 차량을 운행하면 파워 스티어링 오일이 차가워 파워 스티어링 시스템의 정상 작동이 지연될 수 있으므로 주의하십시오.
- 차량 사양에 따라서 만약 저속 운행 또는 주차 중에 스티어링 휠을 지속적으로 조작하면, 스티어링 휠의 조작이 무거워 질 수 있습니다. 이는 파워 스티어링 시스템의 과부하로 인한 고장을 막기 위해 시스템에서 기능을 제한하기 때문입니다. 파워 스티어링 시스템의 온도가 정상으로 낮아지면, 파워 스티어링의 작동도 정상으로 돌아옵니다. 파워 스티어링 시스템에 과부하를 줄 수 있는 장시간 저속에서 스티어링 휠 조작은 가능한 삼가십시오.

주의

주정차 시 스티어링 휠을 좌측이나 우측으로 끝까지 돌려놓지 마십시오.

경고

내리막길이나 일반도로 주행 시 절대로 시동을 끄지 마십시오. 시동을 끄면 파워 스티어링 및 브레이크가 정상 작동하지 않습니다.

시계와 외기 온도 (1/2)

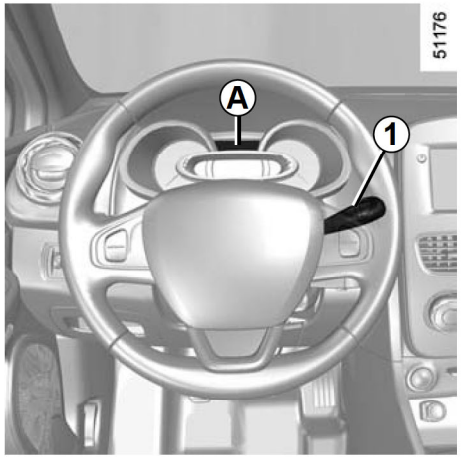

■ 표시창 A

▶ 시간 설정

시계 조정 화면 **2**로 들어가려면 레버 **1**에 있는 버튼 **3** 또는 **4**를 누릅니다.

몇 초간 기다리면 시간과 분이 점멸합니다. 이때 버튼 3 또는 4를 짧게 여러 번 누르거나 길게 한 번 눌러서 분을 조정하십시오.

조정이 끝나면 시간과 분이 2초 동안 화면에 표시되어 시간 설정이 완료되었음을 알려줍니다.

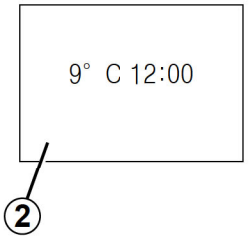

■ 외기 온도 표시

주의: 차량 사양에 따라서 외기 온도가 −3℃에서 +3℃ 사이일 경우, ℃ 표시가 점멸합니다(이는, 노면이 결빙되어 있을 수 있음을 알려줍니다).



주의

외기 온도계

블랙 아이스(검은 결빙: 도로에 얇게 얼어서 검게 보이는 얼음. 구별이 어려움)의 형성조건은 일조량, 습도, 온도에 따라 달라질 수 있습니다.

외기 온도만으로 블랙 아이스를 충분히 알아낼 수는 없습니다.

시계와 외기 온도 (2/2)



■ 멀티 스크린 B

멀티 스크린이 장착된 차량의 경우 시계가 멀티 스크린 **B**에 표시됩니다.

자세한 내용은 해당 멀티미디어 사용설명서를 참조하십시오.

만약 전기 공급이 되지 않는 상황(배터리 분리, 단선 등)이 있었다면, 시계는 올바른 시간을 나타내지 않습니다. 시간을 다시 설정해 주십시오.

차량 운전 중에는 위험하므로 시간 설정은 차량 정차 시 하십시오.

아웃사이드 미러, 룸미러 (1/2)

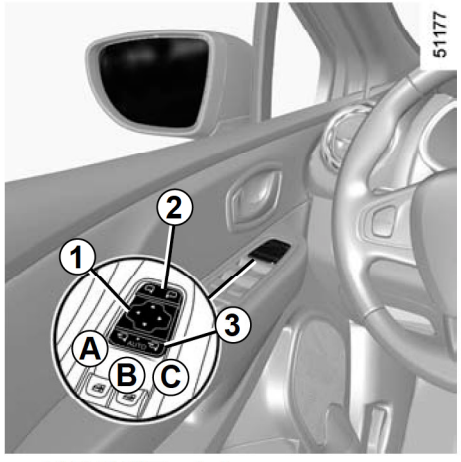

■ 아웃사이드 미러

▶ 조정

스위치 **2**의 왼쪽(운전석) 또는 오른쪽(동승석)을 눌러 조정 할 아웃사이드 미러를 선택하고, 버튼 **1**을 눌러 미러를 원하는 위치에 오도록 조정합니다.

▶ 아웃사이드 미러 열선

엔진 시동이 걸려 있을 때 뒷유리 열선과 함께 작동합니다. 자세한 내용은 3장의 "풀오토 에어컨"을 참고하십시오.

■ 전동 접이식 아웃사이드 미러

(차량 사양에 따라서)

도어를 잠그면 전동 접이식 아웃사이드 미러가 자동으로 접힙니다(스위치 **3**이 중립 위치 **B**에 있을 경우). 이 경우 엔진 시동 ON으로 하면 다시 펼쳐집니다.

언제라도 스위치 **3**의 **C**부분을 눌러 미러를 접거나 **A**부분을 눌러 미러를 펼칠 수 있습니다.

이 경우 오토 모드는 해제됩니다. 이 기능을 다시 작동시키려면 스위치 **3**을 **B**위치에 놓습니다.

■ 웰컴 앤 굿바이 기능

(차량 사양에 따라서)

다음 중 선택된 상황에 따라서 미러가 자동으로 펼쳐집니다.

- 다음 번에 엔진 시동 ON되었을 때
- 스마트카드가 감지되었거나 차량이 잠금 해제되었을 때

주의

실제 사물은 아웃사이드 미러에 보이는 것보다 가까이 있으므로 주의하십시오.

전동 접이식 아웃사이드 미러의 특징

손으로 미러를 잡고 접거나 펼치면 고장이 발생할 수 있습니다. 또한 손으로 접거나 펼친 이후에는 전동으로 미러가 작동할 경우 소음이 발생할 수 있습니다.

주의

안전을 위하여 차량이 정지했을 때 미러를 조절하십시오.

아웃사이드 미러, 룸미러 (2/2)

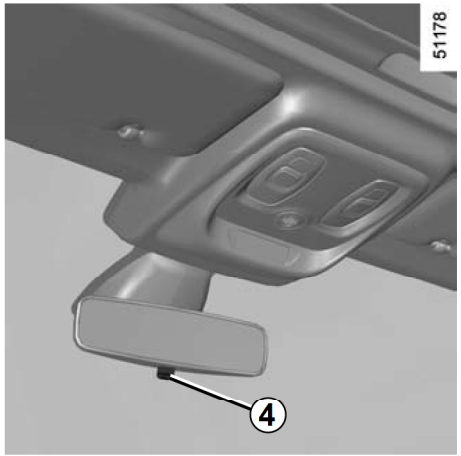

룸미러는 미러 본체를 잡고 움직여서 위치를 조정할 수 있습니다.

■ 레버 4가 있는 룸미러

야간 주행시 뒤에 오는 차량의 헤드램프가 비쳐 눈이 부시지 않도록 미러 뒤쪽에 있는 레버 **4**를 움직입니다.

■ 레버 4가 없는 룸미러 (전자식 룸미러: ECM)

(차량 사양에 따라서)

야간 주행시 헤드램프가 켜 있는 차량이 뒤에 있을 시 룸미러는 자동으로 어두워집니다.

주의

안전을 위하여, 차량이 멈추었을 때만 미러를 조절하십시오.

주의

뒷좌석과 뒷유리 사이의 공간에 물건을 올려 두지 마십시오.

후방 시야를 가릴 수 있으며 급정거 시 앞쪽으로 날아올 수 있습니다.

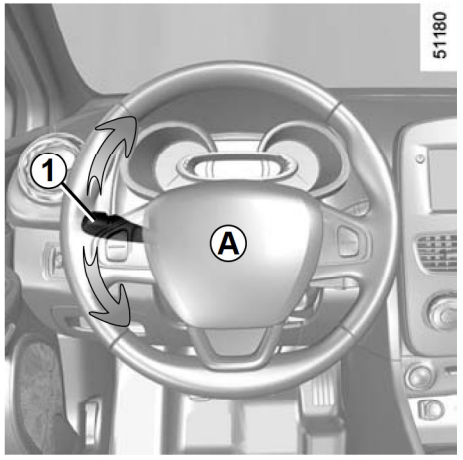

■ 경음기-혼

스티어링 휠 **A**의 부분을 가볍게 누르십시오.

주의

스티어링 휠 중앙 부위를 손바닥이나 주먹으로 타격하는 등 차량 에어백 장착부에 과도한 충격을 가하지 마십시오. 에어백 시스템이 손상될 수 있습니다.

■ 방향 지시등

스티어링 휠이 움직이는 방향과 동일한 방향으로 레버 **1**을 조작합니다.

▶ 원터치 트리플 방향 지시등 기능

주행 시 스티어링 휠 움직임이 레버를 제자리로 돌리기에 충분하지 않을 수 있습니다. 이 경우에는 레버 **1**을 살짝 밀거나 당긴 후 놓으면 레버가 원위치로 돌아오고 방향 지시등이 세 번 점멸합니다. 레버는 원래 위치로 돌아오고 방향 지시등은 세 번 점멸합니다.



비상 점멸 표시등

버튼 **2**를 누르면 차량의 모든 비상 점멸등과 방향 지시등이 동시에 점멸합니다. 비상 시 주차할 수 없거나 금지된 장소에 정차할 때, 위험한 주행조건이나 교통조건일 경우 다른 운전자에게 이를 알리기 위해서 사용합니다.
차량 사양에 따라서 급격히 감속하면 표시등이 자동으로 켜질 수 있습니다. 버튼 **2**를 다시 한 번 누르면 지시등이 소등합니다.

참고: 비상 점멸 표시등이 작동하는 동안에는 방향 지시등을 사용할 수 없습니다.

외부 램프와 지시등 (1/3)

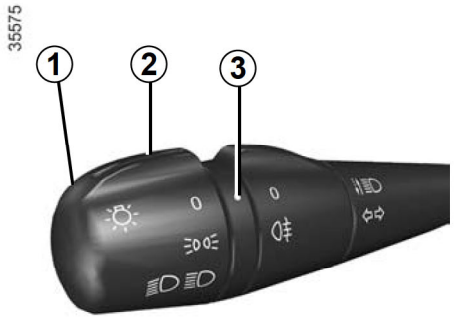

참고: 각 램프의 사양 및 위치는 5장의 전구 교환 내용을 참고하십시오.

미등(차폭등 및 후미등)

링 **2**의 미등 그림이 표시 **3**에 올 때까지 돌립니다.

계기판에 표시등이 점등됩니다.

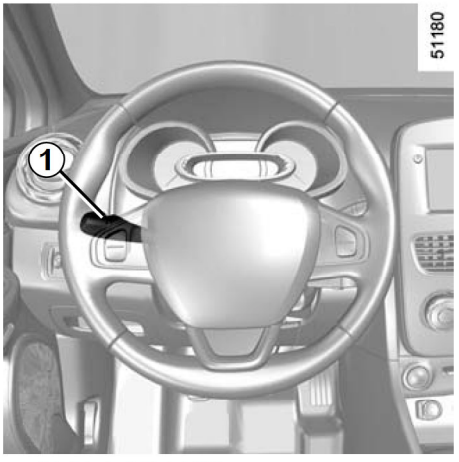

■ LED 주간 주행등

주간 주행등은 레버 **1**의 조작없이 시동이 켜지면 자동으로 켜지고 시동이 꺼지면 자동으로 꺼집니다.

하향 헤드램프

▶ 수동 조작

링 **2**의 하향 헤드램프 그림이 표시 **3**에 올 때까지 돌립니다. 계기판에 표시등이 점등합니다.

▶ 오토 라이팅 기능

(차량 사양에 따라서)

링 **2**의 AUTO 표시가 표시 **3**에 올 때까지 돌립니다. 엔진 시동이 걸려 있을 때 차량 외부 밝기에 따라 레버 **1**을 작동하지 않아도 하향 헤드램프가 자동으로 점등 또는 소등됩니다.

주의

야간 주행을 하기 전에 전기 장치가 올바르게 작동하는지 그리고 각종 전구들은 문제가 없는지 헤드램프에 이물질이 묻어있지 않은지 꼭 확인하십시오.

오토 라이팅의 특징

안개가 끼거나 눈이 오거나 광차단 코팅 또는 루프에 적재된 화물이 앞유리 상단 중앙부의 센서를 가릴 경우 오토 라이팅이 올바르게 작동하지 않을 수 있습니다.

오토 라이팅은 기후, 계절, 주위 환경에 따라 점등 및 소등 시간이 달라질 수 있습니다.

오토 라이팅 기능에 의해 하향 헤드램프가 자동으로 켜신 후에 상향 헤느램프 또는 안개등을 점등시키면 외부가 밝아져도 헤드램프는 자동으로 꺼지지 않습니다.

외부 램프와 지시등 (2/3)



상향 헤드램프

엔진 시동이 걸려 있고 하향 헤드램프가 켜진 상태에서 레버 **1**을 차량 앞쪽으로 누르십시오. 계기판에 표시등이 점등합니다. 하향 헤드램프로 전환하려면 레버 **1**을 운진자 쪽으로 다시 당기십시오.

상향 헤드램프를 사용할 필요가 없으면 반드시 소등하여 다른 운전자에게 피해를 주지 않도록 하십시오.

▶헤드램프 패싱

하향 헤드램프가 점등되어 있지 않은 경우라도 레버 **1**을 운전자 쪽으로 살짝 당길 경우 상향 헤드램프가 점등되고 레버를 놓으면 초기 상태로 되돌아갑니다.

단, 엔진 시동이 걸려 있고 하향 헤드램프가 켜진 상태에서 레버 **1**을 끝까지 당기면 상향 헤드램프가 상시 점등합니다.

상향 헤드램프를 사용할 필요가 없으면 반드시 소등하여 다른 운전자에게 피해를 주지 않도록 하십시오.

■ 램프 끄기

다음 중 하나의 방법으로 램프를 끌 수 있습니다.

- 수동으로 소등하려면 링 **2**를 **0** 위치에 놓습니다.
- 엔진이 멈춘 후, 운전석 도어가 열렸을 때 혹은 차량이 잠기면 램프는 자동으로 소등합니다. 이 경우 다음 엔진 시동 시 링 **2**의 위치에 따라 램프가 다시 점등됩니다.

■ 램프 켜짐 알림 경고음

시동이 꺼졌으나 램프가 켜져 있는 경우 운전석 도어가 열리면 경고음이 울려 램프가 켜져 있음을 알립니다.

■ 웰컴 기능

(차량 사양에 따라서)

스마트카드가 감지되거나 차량이 잠금해제되면 주간 주행등 및 후방 차폭등이 자동으로 켜집니다.

다음의 경우 자동으로 기능이 해제됩니다.

- 점등 후 약 1분 후
- 레버 **1**의 위치에 따라서 엔진 시동 후
- 차량이 잠긴 후

■ 헤드램프 에스코트 기능

(차량 사양에 따라서)

이 기능은 잠시 하향 헤드램프를 켤 수 있게 해 줍니다(어두운 장소에서 걸어서 이동할 때 사용하면 유용합니다).

엔진 시동, 헤드램프가 모두 꺼지고, 링 **2**가 **0** 또는 **AUTO** 위치에 있을 때, 레버 **1**을 운전자 쪽으로 당깁니다. 하향 헤드램프가 약 30초간 점등합니다.

계기판에 "See-me home ___"라는 메시지가 표시됩니다.

최초 동작 후 10초 안에 한 번 더 당길 때 마다 헤드램프의 점등 시간이 30초씩 늘어납니다. 최대 점등 시간은 2분입니다.

램프가 자동으로 꺼지기 전에 끄려면 링 **2**를 돌렸다가 다시 **AUTO** 위치로 되돌리십시오.

외부 램프와 지시등 (3/3)

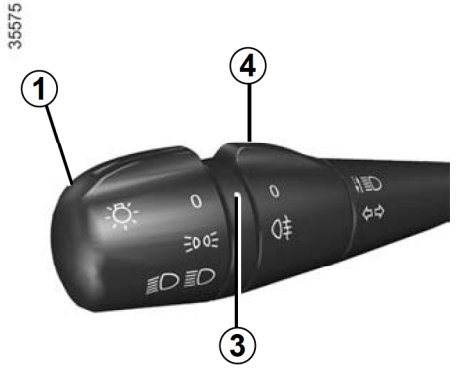

전방 안개등
(차량 사양에 따라서)

마크 **3**과 전방 안개등 그림이 일치할 때까지 레버 **1**의 중앙 링 **4**를 돌렸다가 놓습니다.

외부 램프 선택 위치에 따라 작동하며 계기판에 표시등이 점등합니다.

후방 안개등

마크 **3**과 후방 안개등 그림이 일치할 때까지 레버의 중앙 링 **4**를 돌렸다가 놓습니다.

차량 사양에 따라 레버가 원래 위치로 돌아가거나 설정된 위치에 있습니다.

외부 램프 선택 위치에 따라 작동하며 계기판에 표시등이 점등합니다.

안개등을 사용할 필요가 없으면 반드시 소등하여 다른 운전자에게 피해를 주지 않도록 합니다.

■ 안개등 소등

두 가지 방법이 있습니다.

- 수동으로 소등하려면 차량 사양에 따라 마크 **3**이 안개등 그림과 일치할 때까지 링 **3**을 다시 한 번 돌리거나 링 **4**를 **0** 위치로 돌립니다. 계기판에 해당 표시등이 소등됩니다.
- 엔진이 꺼지고 차량이 잠금 상태가 되거나 후방 안개등의 경우 운전석 도어가 열리면 안개등이 자동으로 소등됩니다.

외부 램프를 소등하면 전방 및 후방 안개등이 소등합니다.

■ 코너링 램프 기능
(차량 사양에 따라서)

하향 헤드램프가 점등된 상태에서 코너 주행 시 상황에 따라(속도, 스티어링 휠 각도, 후진 시, 방향 지시등 작동 등) 전방 안개등 중 하나가 점등되어 코너에서 시야를 확보해 줍니다.

주의

안개가 끼어있는 곳에서 운전할 때 안개등은 자동으로 점등되지 않습니다.

안개등이 켜져 있는지(표시등 점등) 꺼져 있는지(표시등 소등) 여부는 계기판의 표시등으로 알 수 있습니다.

헤드램프 빔 높이 수동 조절

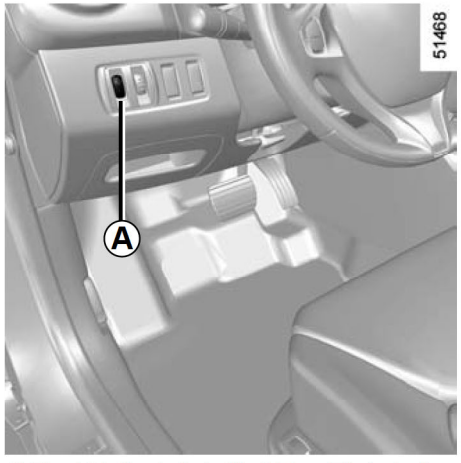

차량 사양에 따라서 휠 **A**를 조절하여 헤드램프 빔의 높이를 수동으로 조절할 수 있습니다.

차량 자세(1인, 2인, 3인, 기타 탑승 하중조건 및 적재 시)에 따라 차량 기울기가 달라질 때 휠 **A**를 조절하십시오.

적재 상황에 맞게 휠 **A**의 수치를 조정하십시오.

휠 1 수치	적재 상황 예시
0	운전자 1인 또는 동승석에 탑승자가 있는 경우
1	운전자와 함께 동승석 탑승자 및 뒷좌석에 2~3인이 탑승한 경우
2	운전자와 함께 동승석 탑승자 및 뒷좌석에 2~3인이 탑승하고 짐이 적재된 경우
3	**운전자와 함께 많은 짐이 적재된 경우 또는 최대 허용 중량에 달한 경우**
3,4	**사용하지 않음**

앞유리 와이퍼, 워셔 (1/3)

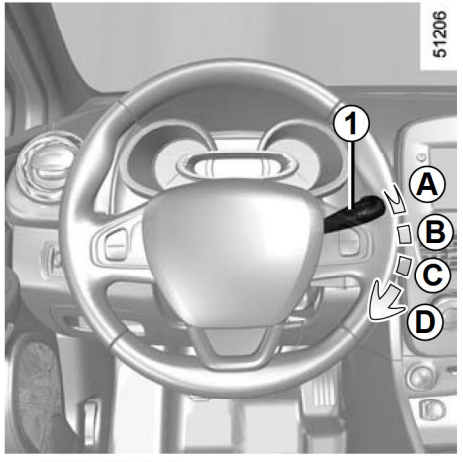

■ 일반 와이퍼

엔진 시동 ON일 때 레버 **1**로 작동합니다.

- **A 정지**
- **B 간헐 작동**
  와이퍼가 수 초에 한 번씩만 움직입니다. 링 **2**를 돌려서 그 속도를 조절할 수 있습니다.
  – **E** : 최저 속도
  F : 최고 속도
- **C 보통 속도 작동**
- **D 빠른 속도 작동**

B, **C** 및 **D** 위치는 엔진 시동 ON 상태일 때 기능이 작동합니다.

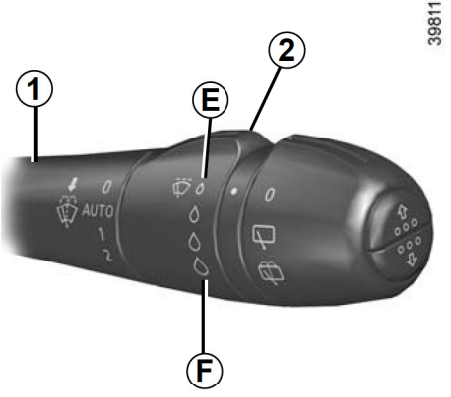

▶ 특징

주행 중 차량이 정차하면 와이퍼 작동 속도도 느려집니다. 예를 들면, 와이퍼의 속도가 빠른 속도일 경우 보통 속도로 느려집니다. 차량이 다시 움직이면 기존에 선택한 속도로 돌아옵니다. 레버 **1**로 작동시킨 동작이 우선 적용되고 이 경우 자동으로 와이퍼 속도가 변하는 기능은 취소됩니다. 레버가 **D** 위치에 있는 상태에서 시동을 걸면 와이퍼는 저속으로 작동합니다. 고속 작동으로 전환하려면 레버를 **D** 위치로 다시 움직여야 합니다.

와이퍼 블레이드의 상태를 주기적으로 점검하여 블레이드의 수명을 관리하십시오.

– 정기적으로 블레이드 및 앞유리를 청소하여, 항상 청결하게 유지하십시오. 단, 신나 등의 유기용제나 발수 코팅제를 사용해서 닦을 경우 블레이드가 손상되어 잘 닦이지 않을 수 있습니다.

– 앞유리가 건조할 때 와이퍼 기능을 사용하지 마십시오.

– 장기간 와이퍼를 사용하지 않는다면 와이퍼를 앞유리에서 띄어 놓으십시오.

어떠한 경우라도 블레이드의 성능이 떨어지기 시작하면 곧바로 교체하십시오 (약 1년에 한 번).

와이퍼 블레이드를 교환하려면 시동을 끄고 와이퍼 레버를 E 위치에 두십시오. 5장의 "와이퍼 블레이드"를 참고하십시오.

만약 와이퍼 작동 중에 시동을 끄게 되면 와이퍼가 정위치에서 멈추지 않을 수 있습니다.

앞유리 와이퍼, 워셔 (2/3)

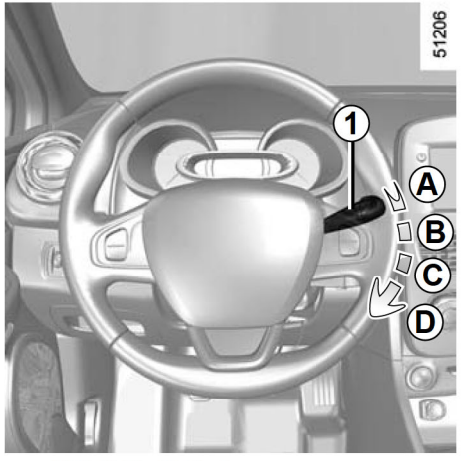

■ 레인센싱 와이퍼

시동이 걸려 있는 상태에서 레버 **1**로 작동합니다.

- **A 정지**
- **B 레인센싱 와이퍼 기능**
  이 위치를 선택하면 시스템이 자동으로 앞유리에 빗물을 감지하여 와이퍼를 적합한 속도로 작동시킵니다. 링 **2**를 돌려서 민감도를 변경할 수 있습니다.
  - **E** : 민감도 낮음
  - **F** : 민감도 높음

  참고: 안개가 끼거나 눈이 내리는 경우, 와이퍼가 자동으로 작동하지 않을 수 있으며 운전자가 작동시켜야 합니다.
- **C 보통 속도 와이핑**
- **D 빠른 속도 와이핑**

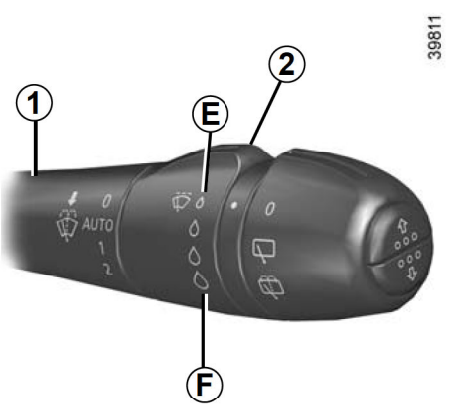

레인센싱 와이퍼 사용 시 주의사항

- 겨울철 시동 시 앞유리가 결빙되었을 경우, 녹을 때까지 **B**(레인센싱 와이핑) 위치에 두지 마시고 반드시 **A**(정지) 위치에 두십시오. 와이퍼가 작동하면 블레이드가 손상될 수 있습니다.
- 레인센싱 와이퍼가 **B**(레인센싱 와이핑) 위치에 있더라도 안개가 끼거나 눈이 오는 날에는 자동으로 작동하지 않습니다.
- 비가 오지 않는 날씨에는 **A**(정지) 위치에 두시기 바랍니다.

C 위치는 엔진 시동 ON 상태일때, **B** 및 **D** 위치는 엔진 시동이 걸려 있을 때 기능이 작동합니다.

앞유리 와이퍼, 워셔 (3/3)

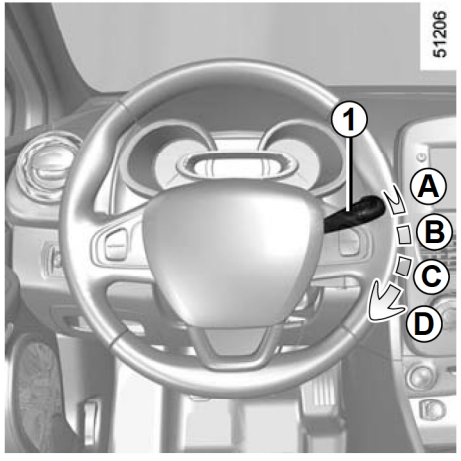

■ 앞유리 워셔

엔진 시동 ON일 때 레버 **1**을 운전자 쪽으로 당겨 주십시오.

짧게 작동하면 워셔액이 분사되고 와이퍼가 1회 왕복 작동합니다.

길게 당겼다가 놓으면 워셔 액이 분사되고 와이퍼가 세 번 작동 후, 몇 초 뒤에 와이퍼가 한 번 더 작동하게 됩니다.

와이퍼 블레이드를 세워놓지 마십시오. 앞유리에서 떨어져 있는 상태로 두지 마십시오. 와이퍼 블레이드 교체는 5장의 "와이퍼 블레이드"를 참고하십시오.

주의

엔진룸에서 작업을 할때, 와이퍼 레버가 **A**(정지) 위치에 있는지 항상 미리 확인하시기 바랍니다. 부상의 위험이 있습니다.

주의

세차 시에 와이퍼가 작동되어 와이퍼 블레이드가 손상될 수 있으므로 세차하기 전에 와이퍼 레버의 위치를 **A**(정지)에 두시기 바랍니다.

갑작스런 와이퍼 블레이드의 움직임에 의한 부상의 위험이 있습니다.

우천 시 출발 전에는 반드시 와이퍼의 작동여부를 확인하고, 와이퍼가 움직이지 않는다면 운행을 하지 마십시오. 안전운행에 지장을 초래합니다.

뒷유리 와이퍼, 워셔

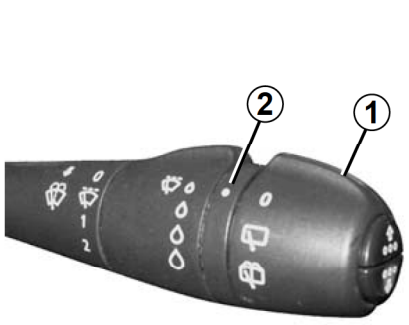

차속 감응 뒷유리 와이퍼

엔진 시동 ON일 때 표시 **2**가 그림과 일치할 때까지 레버 **1**의 끝을 잡고 돌립니다.
와이퍼 속도는 차량의 속도에 따라 달라집니다.

뒷유리 와이퍼/워셔

엔진 시동 ON일 때 표시 **2**가 그림과 일치할 때까지 레버 **1**의 끝을 잡고 돌립니다. 레버를 놓으면 와이퍼 기능으로 다시 돌아갑니다.

▶ 특징

앞유리 와이퍼가 작동 중이거나 자동 모드인 경우 차를 후진시키면 뒷유리 와이퍼가 간헐적으로 작동합니다.

뒷유리 위에서 작업(세차, 김서 림 제거, 앞유리 청소 등)을 하기 전에 레버 **1**을 정지 위치로 돌려놓습니다.

상해를 입거나 차량이 손상될 위험이 있습니다.

추운 날에는 와이퍼가 얼어 붙지 않았는지 반드시 확인하십시오(모터 가열 방지).

와이퍼 블레이드 상태를 주기적으로 점검하여 블레이드의 수명을 관리하십시오.

- 정기적으로 와이퍼 블레이드와 앞유리 및 뒷유리를 청소하여 항상 청결하게 유지하십시오. 단, 신나 등의 유기용제나 발수 코팅제를 사용해서 닦을 경우 블레이드가 손상되어 잘 닦이지 않을 수 있습니다.
- 앞유리 및 뒷유리가 건조할 때 와이퍼를 사용하지 마십시오
- 장기간 사용하지 않을 경우 와이퍼를 뒷유리 또는 앞유리에서 띄어 놓으십시오.

어떠한 경우라도 블레이드의 성능이 떨어지기 시작하면 바로 교체하십시오(약 1년에 한 번).

뒷유리 와이퍼를 사용하기 전에 차량에 실린 물건이 와이퍼 블레이드의 움직임을 방해하지 않도록 하십시오.

와이퍼 암으로 테일게이트를 열거나 닫지 마십시오.

연료 탱크 (1/3)

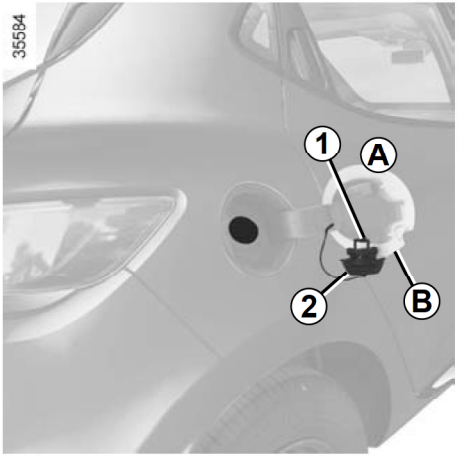

■ 연료 탱크

홈 **B**에 손가락을 넣어 커버 **A**를 엽니다. 연료를 주입하는 동안 커버 **A**에 있는 캡 홀더 **1**에 캡 **2**를 달아 놓으십시오.

■ 연료 탱크 용량

연료 탱크 용량은 4장의 "소모품 세부사항"을 참고하십시오.

■ 연료 품질

반드시 현행 규정을 준수하여 품질등급에 적합한 **연료를 사용하십시오**. 6장의 "엔진 정보"를 참고하십시오.

▶ 디젤 차량

반드시 현행 규정을 준수하여 품질등급에 적합한 연료를 사용하십시오.

어떠한 물도 주입구 안으로 들어가지 않도록 하십시오. 연료 주입구 주변은 먼지가 없도록 관리하십시오.

경고

연료 주입구 특수 캡

연료 주입구 캡을 교체할 경우 캡이 순정품과 동일한 것인지 확인하십시오. 지정 정비업소에서 점검을 받으십시오.

화기나 열이 있는 장소에서 연료 주입 관련 작업을 하지 마십시오.

고압력 세척기로 연료 주입구 주변을 청소하지 마십시오.

경고

연료캡은 반드시 확실하게 잠그십시오. 연료캡이 완전히 잠기지 않으면 주행 중 연료가 새어 나와 화재로 이어질 위험이 있습니다.

또한 연료캡이 완전히 잠기지 않으면 엔진 · 배출가스 자가진단 경고등이 점등될 수 있으나, 이는 차량 및 부품의 고장이 아니므로 확실하게 다시 잠그십시오. 연료캡 재 잠금 후에도 경고등 점등 상태가 지속되는 경우에는 지정 정비업소에 방문하십시오.

경고

소량이라도 휘발유(무연 또는 E85)를 디젤유와 섞지 마십시오. 전용 차량이 아닌 경우 에탄올을 섞은 연료를 사용하지 마십시오.

엔진 손상 위험이 있으니 연료에 어떠한 첨가물도 섞지 마십시오.

연료 탱크 (2/3)

■ 연료 주입

연료 주입 전에 연료 주입 노즐을 **완전히** 주입구에 밀어 넣습니다(튕겨 나올 위험이 있습니다).

연료가 주입되는 동안 노즐을 이 상태로 유지합니다.
주입이 완료되어 자동으로 노즐이 멈춘 후에도 확장 용량을 유지하기 위해 노즐을 최대 두 번 더 작동할 수 있습니다.
연료 주입 시 물이 유입되지 않도록 유의하십시오. 커버 **A** 및 그 주위를 깨끗하게 관리하십시오.

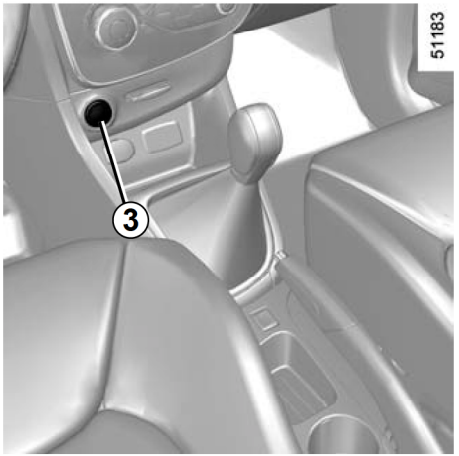

주의

오토 스탑/스타트 시스템이 장착된 차량의 경우

연료를 넣기 전 START/STOP 버튼 **3**을 눌러 (오토 스탑이 아닌) 엔진을 반드시 정지시키십시오. 2장의 "엔진 시동, 정지"를 참고하십시오.

경고

연료 냄새가 계속 나는 경우

연료 냄새가 계속 나는 경우 다음과 같이 하십시오.

- 차량을 안전하게 주차시키고 엔진 시동을 끕니다.
- 비상 점멸 표시등을 작동하고 모든 탑승자가 하차하여 멀리 떨어져 있도록 합니다.
- 지정 정비업소에 연락하십시오.

연료 탱크 (3/3)

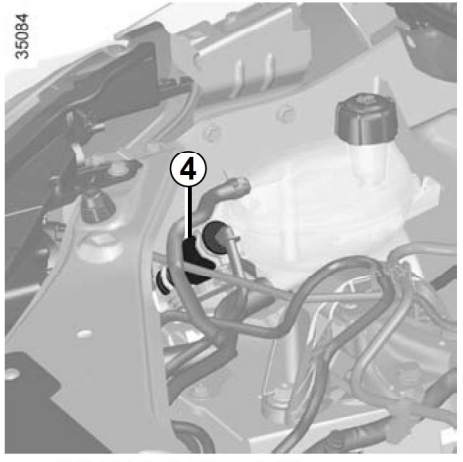

■ 디젤 차량의 연료 소진

▶ 펌프 4가 있는 차량

연료가 완전히 소진되어 차량이 정지한 경우 엔진에 재시동을 걸기 전에 연료 라인의 공기를 수동으로 빼아 합니다.

연료 탱크에 연료(디젤) 최소 8리터를 채우십시오.

펌프 **4**를 쥐고 압력이 느껴질 때까지 눌렀다 폈다를 반복합니다.

이제 엔진을 재시동 거십시오.

몇 번의 시도 후에도 차량이 재시동되지 않을 경우 지정 정비업소에 연락하십시오.

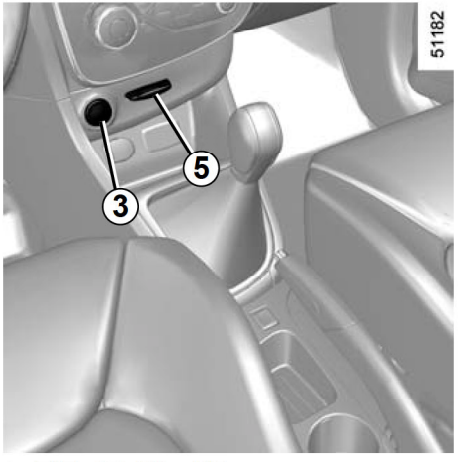

▶ 펌프 4가 없는 챠량

스마트카드를 카드리더 **5**에 넣습니다. 별도의 페달 조작을 하지 않고 엔진 START 버튼 **3**을 누릅니다. 몇 분 정도 차량이 시동되기를 기다리십시오. 연료 회로가 재시동 되기를 기다리는 것입니다. 시동이 걸리지 않으면 위의 과정을 반복하십시오.

주의

지정된 연료 외의 어떠한 연료(등유, 알콜, 항공유 등)도 넣지 마십시오. 또한 인가되지 않은 연료 및 첨가제를 넣지 마십시오. 연료 시스템에 손상을 줄 수 있습니다.

경고

연료 공급 시스템의 어떠한 부품도 변경 또는 수정해서는 안됩니다(전자 제어 장치, 배선, 연료 회로, 연료 펌프, 연료 주입 파이프, 연료 라인, 인젝터, 보호 커버 등). 이는 위험을 초래할 수 있습니다. 이런 작업들은 반드시 지정 정비업소에서 실시하십시오.

경고

엔진 가까이에서 작업하면 엔진이 뜨거울 수 있습니다 또한 엔진 냉각 팬이 순간적으로 작동할 수 있습니다.

부상의 위험이 있습니다.

2. 주행

신차 길들이기 2.2
디젤 차량의 특징 2.2
엔진 시동, 정지 2.3
오토 스탑/스타트 시스템 2.6
변속 레버, 주차 브레이크 2.10
ECO 드라이브 2.11
공해 방지, 연료 경제성 및 주행에 관한 조언 2.13
환경 2.16
TPW: 타이어 공기압 자동감지 시스템 2.17
주행 보조 시스템 2.20
ABS, ESC, EBA, HSA 2.20
스피드 리미터 2.24
크루즈 컨트롤 2.27
주차 경보 장치 2.31
후방 카메라 2.33
EDC 변속기 2.35

신차 길들이기, 디젤 차량의 특징

■ 신차 길들이기: 디젤 차량

초기 약 **1,500km** 주행 동안은 2,500rpm을 넘지 않도록 하여 주십시오. 그 이후에는 정상적인 주행을 해도 좋습니다. 약 6,000km 이상을 주행해야 차량의 모든 성능이 발휘됩니다.

위 기간동안 엔진이 완전히 예열되지 않은 상태에서 엔진에 과부하를 줄 수 있는 급가속, 급출발, 급제동은 삼가주십시오.

서비스 주기: 4장의 "정기점검 및 교환주기표"를 참고하십시오.

■ 디젤 차량의 특징

▶ 디젤 엔진 속도

디젤 엔진에는 변속 단수에 상관 없이 엔진 **속도가 한계를 넘어서는 것을 막기 위한** 분사 장비가 장착되어 있습니다.

"CHECK ANTI-POLLUTION SYSTEM" 메시지가 ,  경고등과 함께 점등되면 신속하게 지정 정비업소에 문의하십시오.

주행 중 흰색 배출가스가 발생할 수 있습니다. 이것은 현재 배기가스 저감장치의 필터가 자동으로 청소되고 있기 때문이며 이는 차량 주행에 영향을 주지 않습니다.

경고

엔진이 뜨겁고 엔진 냉각 팬이 언제라도 작동할 수 있기 때문에 엔진 가까이에서 작업할 경우 주의하십시오.

부상의 위험이 있습니다.

▶ 연료 부족

연료가 완전히 소진된 후 연료를 주입했을 경우 연료 라인의 공기를 수동으로 빼야 합니다. 엔진에 시동을 걸기 전에 1장의 "연료탱크"를 참고하십시오.

▶ 겨울철 주의사항

추운 날씨에 사고를 방지하기 위해 다음에 유의하십시오.

- 항상 배터리가 충분히 충전되어 있는지 확인하십시오.

  연료탱크 내부에 수증기가 발생하여 연료탱크 내부에 물이 고일 수 있습니다. 이를 방지하기 위해서는 연료탱크에 연료가 적은 상태로 두지 마십시오.

- 매우 추운 날씨 또는 장기간 차량을 운행하지 않았을 경우에는 엔진 시동이 걸린 후에 가속 페달을 밟지 말고 엔진이 예열될 때까지 기다리십시오.

경고

낙엽, 종이, 목재, 기름 등 타기 쉬운 물건의 위나 근처에는 주/정차 하지 마십시오. 배기관과 배기가스는 고온이므로 화재가 발생할 수 있습니다.

엔진 시동, 정지 (1/3)

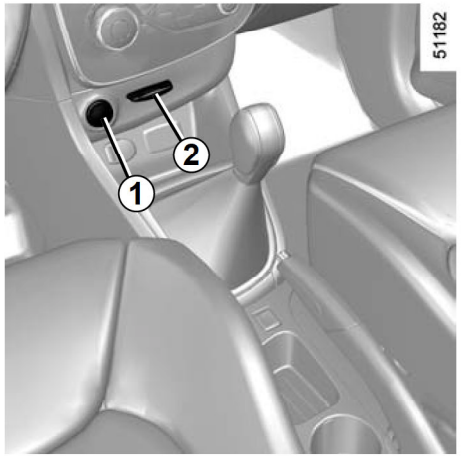

■ 일반형 스마트카드

승차 후 일반형 스마트카드를 카드리더 **2**에 끝까지 밀어 넣습니다.

버튼 **1**을 눌러 시동을 겁니다.



■ 인텔리전트 스마트카드

스마트카드는 카드리더기 **2**나 작동범위 **3** 내에 있어야 합니다.

브레이크 페달을 확실히 밟고 버튼 **1**을 눌러 시동을 겁니다.

▶ 테일게이트 열림 상태에서 시동 걸기

이 경우 스마트카드가 트렁트에 있으면 안 됩니다.

■ 주의

▶ EDC 변속기 차량

변속 레버를 **P**에 두십시오.

다음은 모든 차량에 해당합니다.

- 시동 조건 중 하나라도 맞지 않는다면 "PRESS BRAKE + START" 또는 "SELECT PARK" 메시지가 계기판에 표시됩니다.
- 경우에 따라 엔진 START/STOP 버튼 **1**을 누르는 동안 스티어링 휠을 좌우로 돌려 스티어링 휠의 잠김을 해제해야 할 수도 있습니다. 이 경우 "TURN STEERING WHEEL + START" 메시지가 표시됩니다.

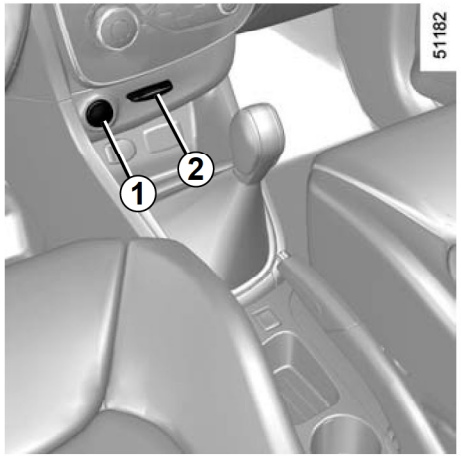

■ 액세서리 기능

(시동스위치 ON)

차량에 탑승 후 몇몇 기능들(라디오, 내비게이션 등)을 작동시킬수 있습니다.

일부 기능은 엔진 시동을 걸어야만 사용이 가능합니다.

▶ 액세서리 기능 사용

- **일반형 스마트카드의 경우:** 스마트카드를 카드리더 **2**에 밀어 넣습니다.
- **인텔리전트 스마트카드의 경우:** 카드가 차 내부에 있거나 카느리더 **2**에 있는 상태에서 아무런 페달을 밟지 말고 버튼 **1**을 누릅니다.

참고: 차량 사양에 따라 버튼 **1**만 눌러도 엔진 시동이 걸릴 수 있습니다.

경고

절대로 스마트카드를 차 안에 두고 내리거나 어린이(또는 애완동물)를 잠시라도 차 안에 홀로 남겨두지 마십시오.

엔진 시동을 걸거나 각종 장치류(변속레버, 윈도우)의 조작으로 인해 그들 또는 타인이 사고를 당할 위험이 있습니다.

■ 작동 불량

특정 조건에서 스마트카드가 작동하지 않거나 작동 범위가 변할 수 있습니다.

- 스마트카드 배터리에 이상이 있거나 방전되었을 경우
- 스마트카드와 같은 주파수를 사용하는전기 장비(휴대전화, 무전기, 비디오 게임기, 타 차량의 스마트카드 등)를 사용하고 있을 경우
- 차량이 고주파의 전자기장 내에 있을 경우(경찰서, 관공서, 방송국, 군부대, 송신탑, 공항, 항구 근처 등)
- 날씨가 매우 추운 경우

"PLEASE INSERT KEYCARD" 메시지가 계기판에 표시됩니다.

스마트카드를 카드리더 2에 끝까지 밀어 넣어 주십시오.

엔진 시동, 정지 (3/3)

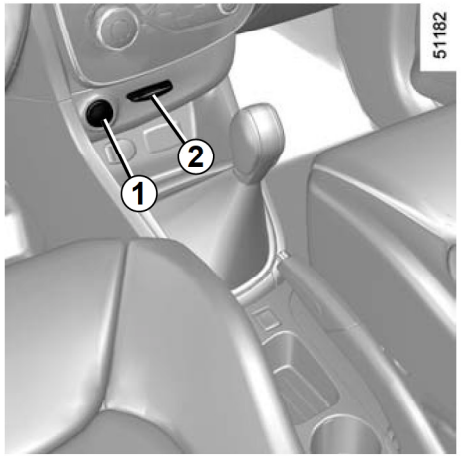

■ 엔진 정지 조건

차량을 멈추고 변속 레버가 **N** 혹은 **P** 위치에 있어야 합니다.

차량 사양에 따라서 시동이 꺼지거나 운전석 도어가 열리거나 또는 모든 도어가 잠긴 경우 액세서리 (라디오 등) 작동이 중지됩니다.

▶ 일반형 스마트카드

스마트카드가 카드리더기 **2**에 있는 상태에서 버튼 **1**을 누르면 엔진이 멈춥니다. 이 경우 스마트카드를 카드리더기에서 빼면 스티어링 휠이 잠깁니다.

특성

시동을 끄려고 할 때 스마트카드가 카드리더에 없는 경우 "NO KEYCARD PRESS AND HOLD" 메시지가 계기판에 표시됩니다. 버튼 **1**을 2초 이상 길게 누르십시오.

▶ 인텔리전트 스마트카드

차량 내부에 스마트카드가 있는 상태에서 버튼 **1**을 누르시면 엔진이 멈춥니다. 운전석 도어를 열거나 차량을 잠그면 스티어링 휠이 잠깁니다.

시동을 끄려고 할 때 스마트카드가 차 실내에 없는 경우 "NO KEYCARD PRESS AND HOLD" 메시지가 계기판에 표시됩니다. 버튼 **1**을 2초 이상 길게 누르십시오.

경고

스마트카드를 가지고 차량에서 내릴 때, 엔진 시동이 완전히 정지되었는지 반드시 확인하십시오.

경고

절대로 스마트카드를 차 안에 두고 내리거나 어린이(또는 애완동물)를 잠시라도 차 안에 홀로 남겨두지 마십시오.

엔진 시동을 걸거나 변속레버, 윈도우 등 각종 장치를 조작하거나 도어를 잠궈 본인(또는 애완동물) 또는 타인이 사고를 당할 위험이 있습니다.

차량이 완전히 멈추기 전에 절대로 엔진 시동을 끄지 마십시오. 엔진이 멈추게 되면, 브레이크 보조장치, 파워 스티어링, 그리고 에어백이나 프리텐셔너 같은 안전 장치들이 작동하지 않을 수 있습니다.

오토 스탑 / 스타트 시스템 (1/4)

이 시스템은 운전 중 교통 체증, 신호등 대기 등의 이유로 차량을 정지시키면 자동으로 엔진을 정지시켜 연료의 소비를 절감하고 온실 가스 배출을 줄일 수 있게 해줍니다.

주의

순정이 아닌 전장 부품(액세서리 내비게이션, 블랙박스 등)이 연결된 경우 배터리 방전으로 인해 오토 스탑/스타트 기능이 작동하지 않을 수 있습니다.

경고

차량에서 내리기 전 반드시 START/STOP 버튼을 눌러 시동을 끄십시오(2장의 "엔진 시동, 정지"를 참고하십시오).

■ 오토 스탑 작동 조건

차량이 주차되어 있던 곳에서 출발한 뒤 약 20km/h 이상으로 주행한 이후 가속 페달 해제 및 차속이 약 1초 이상 0 km/h일 때, 다음 조건에서 오토 스탑 기능이 작동합니다.

- 변속 레버가 **D** 또는 **M** 위치일 때 브레이크 페달을 충분히 깊게 밟았을 경우
- 주차 브레이크 미체결 상태에서 변속 레버가 **N** 위치일 때, 브레이크 페달을 충분ㅁ히 깊게 밟았을 경우
- 주차 브레이크 체결 상태에서 변속 레버가 **N** 위치일 경우
- 변속 레버가 **P** 위치일 경우

계기판에 Ⓐ 표시등이 점등되어 오토 스탑 중임을 알립니다.

경고

오토 스탑 상태일 때 브레이크 지원 시스템, 파워스티어링 기능은 작동하지 않습니다.

주의

연료를 주입하려면 오토 스탑 상태가 아닌 엔진 정지 상태여야 합니다. 엔진을 정지시키려면 반드시 START/STOP 버튼을 누르거나 리모컨키를 이용하십시오. 자세한 내용은 2장의 "엔진 시동, 정지"를 참고하십시오.

■ 오토 스탑 상태를 해제하려면

다음 중 하나의 방법으로 오토 스탑 상태를 해제할 수 있습니다.

- 변속 레버를 **R**에 놓으십시오.
- 또는 가속 페달을 밟으십시오.
- 또는 변속 레버가 **M**일 때 기어를 올리거나 내리십시오.
- 또는 변속 레버가 **D** 또는 **M**일 때 브레이크 페달에서 발을 떼십시오.
- 또는 주차 브레이크 미체결 상태에서 변속 레버가 **N**일 때, 브레이크 페달에서 발을 떼십시오.
- 또는 주차 브레이크 체결 상태에서 변속 레버가 **N**일 때, 브레이크 페달에서 발을 뗀 후 **D** 또는 **M**에 놓으십시오.
- 또는 주차 브레이크 체결 상태에서 변속 레버가 **N**일 때 브레이크 페달에서 발을 떼고 가속 페달을 밟으십시오.
- 또는 변속 레버가 **P**일 때 브레이크 페달에서 발을 떼고 가속페달을 밟으십시오.

■ 오토 스탑 상태가 되지 않는 조건

교차로를 지날 때와 같이 차량이 빠르게 주행할 필요가 있을 때 엔진을 계속 구동시킬 수 있습니다. 차량 정차 시 브레이크 페달을 깊지 않게 밟은 상태를 유지하는 경우 오토 스탑 상태가 되지 않을 수 있습니다.

■ 오토 스탑 기능을 사용 할 수 없는 상황

다음과 같은 특정한 경우에는 오토 스탑 기능을 사용할 수 없습니다.

▶ 모든 차량의 경우

- 배터리가 충분히 충전되지 않은 경우
- 외부 온도가 너무 낮거나 높은 경우
- 차량 내부 온도와 에어컨이 오토 모드일 때 설정된 온도 차이가 너무 큰 경우
- "클리어 뷰" 기능이 실행 중인 경우 (3장의 "오토 에어컨"을 참고하십시오)
- 엔진 온도가 너무 낮은 경우
- 공해 방지 관련 시스템이 작동하는 경우
- 노면의 경사도가 가파른 경우
- 후진 기어를 작동시킨 경우
- 후드가 잠기지 않은 경우
- 기타

경고

차량에서 내리기 전 반드시 START/STOP 버튼을 누르거나 리모컨키를 이용하여 엔진 시동을 끄십시오. 자세한 내용은 2장의 "엔진 시동, 정지"를 참고하십시오.

▶ 스마트 카드 사용 차량의 경우

스마트 카드 사용 차량의 경우 다음과 같은 조건이 추가됩니다.

- 운전석 도어를 닫지 않은 경우
- 운전석 안전벨트를 작용하지 않은 경우
- 운전자가 운전석 시트에서 접촉을 해제 할 경우(엉덩이를 조금이라도 들거나 움직일 경우)

계기판에 표시등이 점등되는 경우 이는 오토 스탑 기능을 사용할 수 없음을 나타냅니다.

주의

오토 스탑 상태에서 약 6분이 경과하면 운전자가 직접 시동을 걸어야 할 수 있습니다.

■ 오토 스탑 상태에서 오토 스타트 되지 않는 경우

다음의 경우 오토 스탑 상태(신호 대기 시 등)에서 오토 스타트가 작동하지 않을 수 있습니다.

▶운전석 안전벨트를 풀고 운전석 도어를 열 경우

계기판에 Ⓐ 표시등이 소등되며, 오토 스타트가 작동하지 않습니다.

엔진 시동을 다시 걸려면 브레이크를 밟고 변속 레버를 P로 위치시킨 뒤, START/STOP 버튼을 누르십시오. 자세한 내용은 2장의 "엔진 시동, 정지"를 참고하십시오.

▶브레이크 페달에서 발을 뗀 후, 운전석 시트와 접촉을 해제하는 경우

(엉덩이를 조금이라도 들거나 움직일 경우)

계기판에 "RESTART VEHICLE" 메시지가 나타나고 경고음이 울립니다. 동시에 계기판에 Ⓐ 표시등이 소등됩니다.

전자식 주차브레이크 차량의 경우 Ⓟ 표시등도 함께 점등되며, 오토 스타트가 작동하지 않습니다.

엔진 시동을 다시 걸려면 브레이크를 밟고 변속 레버를 **P**로 위치시킨 뒤, START/STOP 버튼을 누르십시오. 자세한 내용은 2장의 "엔진 시동, 정지"를 참고하십시오.

■ 엔진이 자동으로 오토 스타트되는 상황

오토 스탑 상태일 때 다음과 같은 특정 상황시 엔진은 자동으로 오토 스타트됩니다.

- 외부 온도가 너무 낮거나 높은 경우
- 차량 내부 온도와 에어컨이 오토 모드일 때 설정된 온도 차이가 너무 큰 경우
- 클리어 뷰 기능이 실행 중인 경우 3장 "오토 에어컨"을 참고하십시오.

  베터리가 충분히 충전되어 있지 않은 경우
- 차량 속도가 5km/h (내리막길 등) 이상인 경우
- 브레이크 페달을 반복적으로 밟는 경우 또는 브레이크 시스템이 필요한 경우
- 기타

경고

엔진룸 작업 시에는 오토 스탑/스타트 시스템을 비활성화하십시오.

오토 스탑 / 스타트 시스템 (4/4)

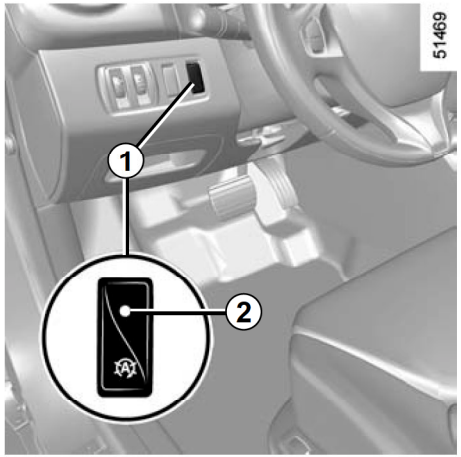

■ 오토 스탑/ 스타트 시스템 활성화 및 비활성화 기능

스위치 ***1***을 눌러 시스템을 비활성화 시키면 계기판에 "STOP AND START DEACTIVATED" 메시지와 함께 버튼에 경고등 ***2***가 점등됩니다. 이 버튼을 다시 눌러 시스템을 재활성화 시키면 계기판에 "STOP AND START ACVTIVATED" 메시지가 나타나며 스위치 ***1***의 경고등 ***2***가 소등됩니다.

초기 엔진 시동 시 마다 오토 스탑/스타트 시스템은 자동으로 활성화됩니다. 초기 시동에 대한 자세한 내용은 2장의 "엔진 시동, 정지"를 참고하십시오.

■ 작동 불량

계기판에 "CHECK STOP & START" 메시지와 함께 스위치 ***1***의 경고등 ***2***가 점등되고 시스템이 비활성화됩니다.

지정 정비업소에 문의하십시오.

주의

오토 스탑 상태일 때 스위치 ***1***을 누르면 엔진이 자동으로 재시동됩니다.

변속 레버, 주차 브레이크

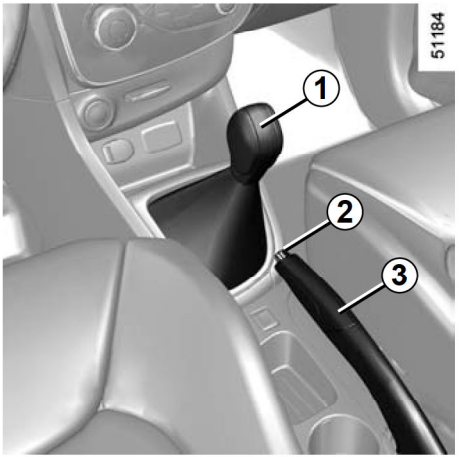

■ 변속 레버 1

▶ EDC 변속기 차량

2장의 "EDC 변속기"를 참고하십시오.

후진등은 시동 스위치 ON일 때 후진기어를 선택하면 점등합니다.

■ 주차 브레이크

▶ 해제 방법

레버 **3**를 살짝 위로 당긴 후 버튼 **2**을 누른 다음 레버를 아래 방향으로 내립니다.
주차 브레이크를 완전히 풀지 않은 채 주행할 경우 경고등이 계기판에 계속 점등됩니다.

▶ 작동 방법

레버 **3**를 운전자 쪽으로 당기십시오. 차량이 움직이지 않은지 확인하십시오. 계기판에  표시등이 점등됩니다.

경고

차량 후진 시 차량 하부와 장애물과의 충돌(연석, 높은 보도 블럭, 기타 도로 시설물 등)은 차량에 손상을 입힐 수 있습니다(리어 서스펜션의 변형 등).

사고 위험을 피하기 위해 지정 정비업소에서 차량 점검을 받으십시오.

경고

주행 시에는 주차 브레이크가 제대로 해제되었는지 확인하십시오(경고등 꺼짐). 그렇지 않을 경우 브레이크 시스템이 과열되거나 제동력이 저하될 위험이 있습니다.

경고

노면의 경사도 및 차량의 하중 조건에 따라서 힘을 주어 주차 브레이크의 노치를 최소 2단 추가로 당길 필요가 있습니다. 오르막 길 또는 내리막 길에서는 변속 레버를 **P** 위치에 두십시오.

ECO 드라이브 (1/2)

연료 소비량은 표준 규제 방식에 맞추어 인가를 받습니다. 모든 제조업체에 동일하게 적용되므로 차량을 다른 차량과 비교해 볼 수 있습니다. 실제 소모량은 차량 사용 조건, 장착된 기기 및 사용자의 주행 스타일에 따라 달라집니다.

연료 소비량을 최적화하려면 다음 조건을 참조하십시오.

차량 사양에 따라서, 여러 기능을 사용하여 보다 환경 친화적인 주행을 할 수 있도록 합니다.

– 트립 컴퓨터 기록

– 기어 변속 시점 표시등

– ECO 드라이브 모니터링 표시등

– ECO 모드



■ 기어 변경 표시등 1

최적화된 연비로 운전하기 위해 차량 사양에 따라서 기어 레버가 매뉴얼 모드일 때 계기판에 표시등 ***1***이 나타나 기어를 변경하기 좋은 시점을 알려줍니다.

+: 기어를 고단으로 올리십시오.

–: 기어를 저단으로 내리십시오.

이 표시등이 나타날 때 기어를 변경하여 주행하면 연비를 개선시킬 수 있습니다.

ECO 드라이브 (2/2)

차량 사양에 따라서, ECO 모드 기능을 사용하여 보다 환경 친화적인 주행을 할 수 있도록 해 줍니다.

■ ECO 모드

ECO 모드는 환경 친화적인 운전을 하도록 도와주는 기능입니다. ECO 모드는 연료 소비 관련 항목(엔진 출력, 히터 또는 에어컨 등)과 관련이 있습니다.

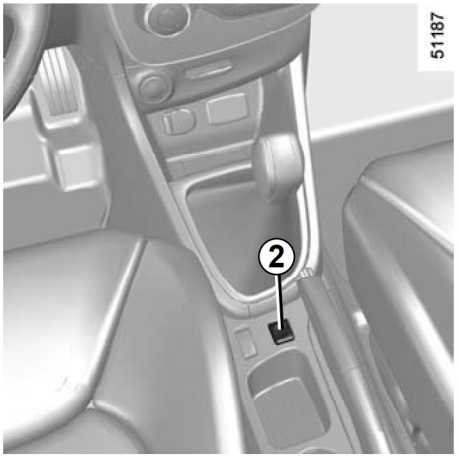

▶ 기능 작동

스위치 ***2***를 누릅니다.

계기판에 **ECO** 표시등 ***3***이 점등하여 작동되었음을 알려줍니다.

주행 중, 엔진 성능을 높이기 위해 ECO 모드를 일시 정지할 수 있습니다.

이를 위해, 가속 페달을 신속하고 깊게 밟습니다. 가속 페달을 다시 약하게 밟으면 ECO 모드가 다시 활성화됩니다.

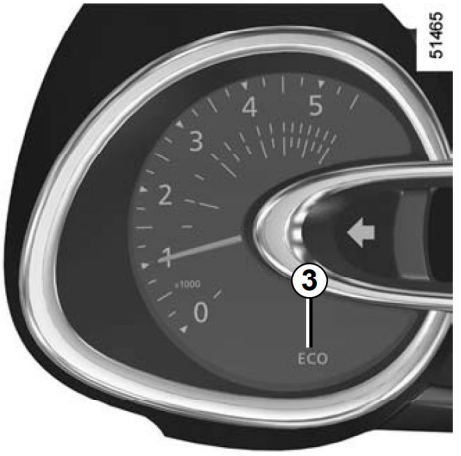

▶ 기능 작동해제

스위치 ***2***를 누릅니다.

계기판의 **ECO** 표시등 ***3***이 소등하여 기능이 작동해제 되었음을 알려줍니다.

공해 방지, 연료 경제성 및 주행에 관한 조언 (1/3)

귀하의 차량은 유해 배기가스의 배출을 감소시키고 에너지를 절약하도록 설계되었습니다. 차량 디자인, 적절한 연료 소비 등 귀하의 차량은 현재의 공해방지 기준을 준수하고 있습니다.

그러나 적절한 차량 설계만으로 모든 것을 다 성취할 수 있는 것은 아닙니다. 자동차의 연료 소비와 유해 가스 배출수준은 귀하의 관리 정도에 달려 있습니다. 귀하의 차량을 위해 정기적으로 유지보수를 실시하고 올바르게 사용하십시오.

■ 유지보수

공해 방지 기준을 준수하지 않을 경우, 차량 소유자에게 합법적으로 제약을 가할 수 있음에 유의해야 합니다. 이외에도 엔진과 연료 공급 시스템, 배기장치 구성부품을 비순정 부품으로 교환할 경우, 차량의 성능이 변하여 공해 방지 기준에 더 이상 맞지 않을 수 있습니다.

본 사용설명서의 지침에 따라 지정 정비업소에서 귀하의 차량을 점검, 교환 필요 시조정을 하도록 하십시오.

지정 정비업소는 귀하의 차량이 최적의 상태가 될 수 있도록 필요한 모든 장비를 갖고 있습니다.

■ 엔진 조정

- **점화:** 어떠한 조정도 필요치 않습니다.
- **공회전 속도:** 어떠한 조정도 필요치 않습니다.
- **에어 클리너 필터, 디젤 필터:** 막힌 필터 카트리지는 성능이 저하되므로 반드시 교환해야 합니다.

공해 방지, 연료 경제성 및 주행에 관한 조언 (2/3)

■ 배출가스 감지 시스템(엔진 · 배출가스 자가진단 경고등)

배출가스 감지 시스템은 차량의 배출가스 관련 부품의 고장을 감지합니다.
관련 부품에 고장이 발생하면, 유독성 물질이 대기 중에 방출될 수 있고 기계적인 손상이 발생할 수 있습니다.



계기판에서 이 경고등이 점등하면 시스템에 이상이 발생한 것입니다.
이 경고등은 시동스위치 ON일 때 점등하고 엔진 시동 시 소등합니다.

참고: 연료 주입구 캡이 확실히 잠기지 않으면 이 경고등이 점등할 수 있으니 연료 주입구 캡이 확실히 잠겨있는지 확인하십시오.

-  경고등이 계기판에 표시되면 가능한 빨리 지정 정비업소에서 점검을 받으십시오.
- 경고등이 점멸하면, 점멸이 멈출 때까지 차량의 속도를 낮추십시오. 신속하게 지정 정비업소에 문의하십시오.

■ ECO 드라이브

운전자의 운전 방법에 따라 계기판에 표시등이 점등합니다. 자세한 사항은 2장의 "ECO드라이브"를 참고하십시오.

- 급가속, 급제동은 많은 양의 연료를 소비합니다. 가볍게 운전하십시오.

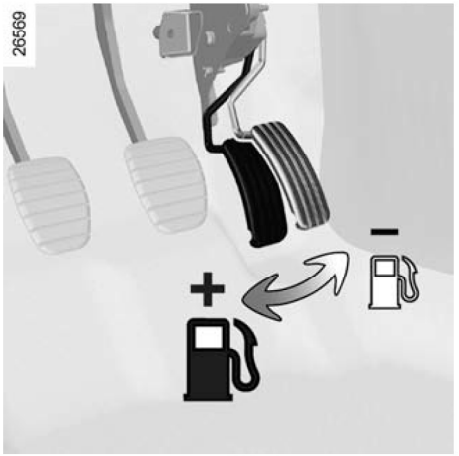

■ 주행

- 정차 상태에서 엔진을 공회전 시키면서 예열하는 것보다는 엔진이 정상 작동온도에 도달할 때까지 초기 몇 킬로미터는 부드럽게 운전하는 것이 좋습니다.
- "고속주행"은 "고비용"을 의미합니다.
- "급가속 및 급제동"은 많은 양의 연료를 소비합니다. "오른발로 가볍게" 운전하십시오. 급가속, 급제동은 많은 양의 연료를 소비합니다. 가급적 급가속, 급제동을 삼가십시오.
- 경제적인 연료 소비를 위해 불필요한 짐은 적재하지 마십시오.
- 장애물이나 커브길을 미리 예측하고, 가속 페달에서 발을 떼어 감속하여 가능한 브레이크를 적게 사용하십시오.
- 중립 기어에서 엔진 회전 속도를 과도하게 올리지 마십시오.
- 엔진에 과부하를 주지 않기 위해서는 변속 레버를 항상 최적의 기어 위치에 두고 운전하십시오.
- 언덕길을 오를 때 동일한 속도를 유지하려고 시도하지 마십시오. 평지에서보다 더 지나치게 가속하지 마십시오. 언덕을 오르는 동안 가속 페달을 같은 힘으로 밟도록 하십시오.
- 시동을 끄기 전에 변속레버를 **P** 또는 **N**에 두고 가속 페달을 밟아 높은 RPM으로 올리는 것은 귀하의 차량에 불필요한 동작입니다.
- 나쁜 날씨, 젖은 도로에서 휠 림의 아래



가장자리가 물에 잠길 경우에는 물을 통과하여 운전하지 마십시오.



경고

운전 방해

운전석 바닥 매트는 차량 구매 시 제공된 순정 매트를 사용해야 하며, 정기적으로 매트가 바닥에 잘 고정되어 있는지 확인하십시오. 또한 여러 장의 매트를 겹쳐서 사용하지 마십시오.

페달 작동 시 방해가 되거나 매트에 페달이 끼어 심각한 사고를 유발할 수 있습니다.

공해 방지, 연료 경제성 및 주행에 관한 조언 (3/3)



■ 참고

- 전기는 "연료"입니다. 실제로 필요치 않은 전기 장치들은 모두 꺼 주십시오. 그러나, 가시거리가 짧을 경우 헤드램프를 켜고 운전 하십시오(안전 제일).
- 윈도우가 열려있는 상태에서 100km/h로 주행할 경우, 연료 소비량은 약 4% 증가합니다.
- **에어컨을 사용할 경우,** 연료소비량이 증가되는 것은 정상적인 현상입니다(특히 시내에서). 냉방이 필요하지 않은 경우에는 에어컨을 끄고 주행 하십시오.

연료 소비를 감소시키고, 환경 보호에 도움을 주기 위한 몇 가지 권장 사항

햇볕 아래에 주차했을 경우에는 엔진 시동을 걸기 전에 더워진 실내 공기가 빠져 나가도록 도어를 잠시 동안 열어 놓으십시오.

- 연료가 넘치는 것을 방지하기 위해 연료 탱크에 연료를 가득 채우지 않도록 하십시오.
- 사용하지 않는 루프 캐리어를 장착한 채로 주행하지 않도록 하십시오.
- ECO 모드를 사용하십시오. 2장의 "ECO 드라이브"를 참고하십시오.
- 단거리 주행만 가끔씩 하는 것은 좋지 않습니다. 엔진이 결코 정상 작동 온도에 도달할 수 없기 때문입니다.
- 주행 시 목적지까지의 길을 미리 숙지하거나 내비게이션 시스템을 사용하여 효율적으로 주행하도록 하십시오.

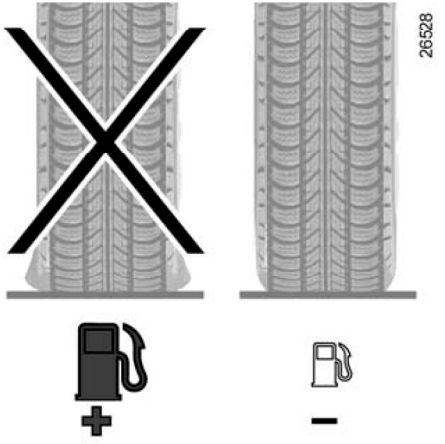

■ 타이어

- 다이어 공기압이 부족하면 연료 소비가 증가됩니다.
- 규정 이외의 타이어 사용은 연료 소모량을 증가 시킬 수 있습니다.

환경

귀하의 차량은 환경보호를 목표로 하여 설계되었습니다.

또한 당사는 eco ACTION 캠페인을 통해 비효율적인 에너지 사용을 줄여 지구에 유익한 환경 활동에 자발적으로 동참함으로써 우리가 함께 살고 있는 지구를 아름답게 가꾸고자 노력하고 있습니다.

■ 제조

귀하의 차량은 가장 엄격한 환경 표준을 따르는 공장에서 귀하의 차량을 생산하였습니다.

■ 배출가스 제어장치

본 차량은 승용차에 적용되는 환경부 대기환경보전법 및 소음 진동규제법에 적합하게 제작되었습니다. 배출가스 제어장치의 성능을 최적으로 유지하기 위해서는 반드시 지정 정비업소에서 배출가스 제어관련 점검을 받아 주십시오.

디젤 차량에는 배기가스 저감장치가 장착되어 있어 미세먼지의 방출을 줄여줍니다.

■ 재활용

귀하의 차량은 전문 기술을 모두 이용하여 수명이 다할 때까지 환경적 영향을 최소화시킬 수 있도록 설계되었습니다.

귀하의 차량은 95%이상 재활용이 가능합니다. 더 쉽게 재활용할 수 있도록, 자동차 설계 그리고 사용된 재료에 대해 수많은 혁신을 이룩하였습니다.

아울러 재활용 플라스틱과 재생 가능한 재료들(목재, 면, 천연 고무 등)로 만든 수많은 부품들로 구성되어 있습니다.

■ 환경 보호에 기여하여 주십시오.

- 일상적인 자동차 유지보수 과정에서 교환된 부품(배터리, 오일 필터, 에어 클리너 필터 등)과 오일 및 오일을 담는 용기(비어 있는 또는 오일이 남아있는)는 전문업체를 통해 폐기시켜야 합니다.
- 차량의 수명이 다하게 되면, 재활용할수 있도록, 이를 승인된 업체로 보내야 합니다.
- 항상 법규를 준수하십시오.

TPW: 타이어 공기압 자동감지 시스템 (1/3)

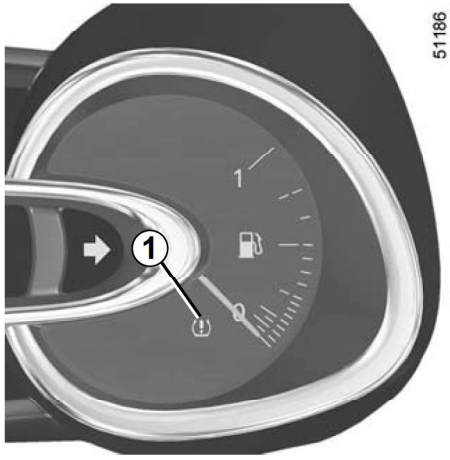

주행 중 타이어 공기압 부족을 감지하여 보여주는 시스템입니다.

■ 작동 원리

이 시스템은 주행 중 휠 속도를 측정하여 타이어의 공기압 손실을 감지합니다.

공기압이 부족할 시(공기압 부족, 타이어 파손 등) 경고등 ***1*** (!) 이 점등됩니다.

■ 작동 조건

이 시스템은 타이어 공기압 라벨에 표시된 값과 동일한 타이어 압력으로 초기화해야 합니다. 초기화하지 않으면 타이어 압력에 상당한 손실이 발생한 상황에서 경고 시스템이 제대로 작동하지 않을 수 있습니다. 4장의 "타이어 공기압"을 참고하십시오.

다음과 같은 상황에서는 시스템이 늦게 작동하거나 오작동할 위험이 있습니다.

- 공기 재주입 또는 휠 작업 이후 시스템이 초기화 되지 않는 경우
- 시스템의 잘못된 초기화: 권장된 공기압 수치와 다른 값
- 적재 하중이 갑자기 변하거나 차량 한 쪽에 하중 분포가 큰 경우
- 강력한 가속을 내는 스포티한 주행
- 눈길이나 미끄러운 도로 운전시
- 스노우 체인 장착 운전시
- 하나의 타이어만 새로 장착
- 정비업소에 의해 승인되지 않은 타이어 사용
- 기타

경고

이 기능은 주행을 도와주는 기능입니다.

이 기능이 운전자를 대신하는 것은 아닙니다. 따라서 이 메시지는 어떠한 경우에도 운전자의 책임 또는 주의를 대신할 수 없습니다.

한 달에 한 번 타이어(스페어 타이어 포함) 공기압을 점검하십시오.

TPW: 타이어 공기압 자동감지 시스템 (2/3)

■ 타이어 공기압 표준값 초기화

다음의 경우에 필요합니다.

- 하나 이상의 타이어에 재주입 또는 재조정 이후
- 타이어 공기압 표준값을 주행 상황에 맞게 변경하여야 하는 경우(짐 적재 또는 비적재 시, 고속도로 주행 시 등)
- 휠 교체 후
- 타이어 리페어 키트 사용 후
- 휠 위치 교환 후(교환하려면 반드시 지정 정비 업소를 방문하십시오)

반드시 타이어 네 개 모두가 주행 후 열이 충분히 식어 냉각되어 있을 때 초기화를 해야 합니다.

공기압은 반드시 차량 운행 상황에 적합해야 합니다(짐 적재 또는 비적재 시, 고속도로 주행 시 등).

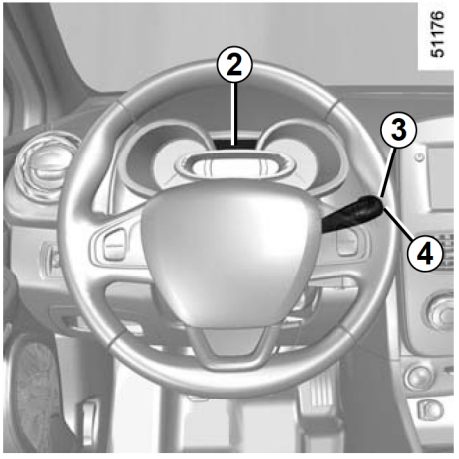

▶ 초기화 순서

차량 시동을 건 상태에서,

- 버튼 ***3*** 또는 ***4***를 반복적으로 눌러 화면 ***2***에 표시되는 "TYRE PRESSURE SET TPW" 기능을 선택합니다.
- 버튼 ***3*** 또는 ***4***를 길게(약 3초간) 눌러 초기화를 시작합니다.
- "SET TPW LAUNCHED" 메시지가 5초간 화면에 표시되어 타이어 공기압 기준값 초기화가 요청되었음을 나타냅니다.

차량 주행 후 수 분 후에 초기화가 완료됩니다.

■ 디스플레이 메시지 및 경고등

계기판 표시창 ***2***를 통해 공기압 이상 여부(공기압 부족, 타이어 파손 등)를 알 수 있습니다.

▶ INFLATE TIRES AND SET TPW

"INFLATE TIRES AND SET TPW" 메시지와 함께 경고등 이 점등합니다. 이 메시지는 하나 이상의 타이어의 공기압이 부족하거나 파손되었음을 나타냅니다.

공기압이 낮은 타이어의 경우 해당 타이어에 공기를 주입하십시오.

타이어가 파열된 경우 타이어를 교체하거나 지정 정비업소에 문의하십시오.

타이어 냉각 상태에서 모든 타이어의 공기압 재조정 및 타이어 공기압 기준값 초기화를 시작하십시오. 타이어 공기압 기준값이 초기화 되면 경고등 이 소등됩니다.

타이어 공기압의 갑작스러운 저하(타이어 파열 등)는 시스템에 감지되지 않습니다.

TPW: 타이어 공기압 자동감지 시스템 (3/3)

▶ RECALIBRATE SET TPW

경고등 이 몇 초간 깜빡이다가 "RECALIBRATE SET TPW" 메시지와 함께 계속 점등합니다.

이 메시지가 나타나면 타이어 공기압 기준값 초기화를 다시 실행해야 합니다.

▶ TPW NOT AVAILABLE

경고등 이 몇 초간 깜빡이다가 "TPW NOT AVAILABLE" 메시지와 함께 계속 점등합니다.

이 메시지는 차량에 장착된 기존의 타이어보다 작은 스페어 타이어가 장착되어 있음을 나타냅니다.

▶ CHECK TPW

경고등 이 몇 초간 깜빡이다가 "CHECK TPW" 메시지와 함께 계속 점등합니다.

이 메시지는 경고등 과 함께 표시됩니다.

이 메시지는 시스템에 이상이 있음을 의미합니다. 지정 정비업소에 문의하십시오.

■ 타이어 공기압 재조정

타이어 공기압은 타이어가 냉각된 상태에서 조정해야 합니다(권장 공기압은 운전석 도어 측면에 있는 라벨을 참조하십시오).

타이어의 온도가 올라간 상태에서는, 권장된 공기압 보다 약 0.2~0.3 바(3 PSI)정도 더 높게 공기를 주입 하십시오.

뜨거운(주행 후 타이어의 온도가 높은 상태) 타이어에서 공기를 빼내지 마십시오.

타이어 공기압 재주입 또는 재조정 이후에는 타이어 공기압 기준값 초기화를 실행하십시오.

■ 휠/타이어 교환

휠/타이어를 교환하려면 반드시 지정 정비업소를 방문하십시오. 다른 액세서리의 부착은 시스템의 정확한 작동에 영향을 미칠 수 있습니다. 5장의 "타이어"를 참고하십시오.

휠/타이어 교환 후에는 타이어 공기압을 조정하고 타이어 공기압 기준값 초기화를 실행하십시오.

■ 타이어 수리 장비 및 타이어 리페어 키트

반드시 지정 정비업소를 방문하십시오. 다른 액세서리의 부착은 시스템의 정확한 작동에 영향을 미칠 수 있습니다. 5장의 "타이어 리페어 키트"를 참고하십시오.

타이어 리페어 키트 사용 후 타이어 공기압을 재조정하고 다이어 공기압 기준값 초기화를 실행하십시오.

주행 보조 시스템: ABS, ESC, EBA, HSA (1/4)

차량 사양에 따라 다음과 같은 주행 보조 시스템이 구성되어 있습니다.

- **휠 잠김방지 시스템 (ABS: Anti-lock Brake System)**
- **차체자세 제어장치 (ESC: Electronic Stability Control)**

  : 언더 스티어 제어(Under Steer Control) 및 TCS(Traction Control System) 포함
- **급제동시 브레이크 지원 시스템 (EBA: Emergency Brake Assist)**
- **경사로 밀림방지 장치 (HSA: Hill Start Assistence)**

그 외 다른 주행 보조 시스템은 이어지는 페이지를 참고하십시오.

경고

이 기능들은 극한의 주행 상황에서 주행 조건에 맞게 차량 동작을 제어할 수 있는 추가적인 보조 장치입니다.

그러나 이 기능은 운전자를 대신할 수 없습니다. **또한 차량의 성능 한계를 높일 수 없으며 운전자가 신속하게 조작하게 해줄 수 없습니다.** 따라서 어떠한 경우에도 차량 조작 시 운전자의 주의 또는 책임이 매우 중요합니다(운전자는 항상 주행 시 발생할 수 있는 갑작스러운 상황에 대비해야 합니다).

■ 휠 잠김방지 시스템 (ABS: Anti-lock Brake System)

ABS는 급제동 시 또는 미끄러운 도로에서 제동 시, 휠이 잠기는 것을 방지하여 도로위에서 미끄러지지 않도록 하고 차량의 조향성능을 유지해주는 장치입니다.

이러한 경우 차량은 조향이 가능하게 되고 제동 중 차량이 장애물을 쉽게 피할 수 있도록 도와줍니다. 이 시스템은 젖은 도로 등 특히 마찰력이 적은 도로에서는 제동 거리가 늘어날 수 있습니다.

ABS 시스템이 작동되면 운전자는 브레이크 페달에서 진동과 함께 작동음을 들을 수 있습니다. ABS는 어떠한 방식으로도 도로 표면과 접지력에 관련된 차량의 물리적 능력을 향상시켜 주지는 않습니다. 안전 주행을 위한 규칙(예를 들어 앞차량과의 안전 거리 확보)을 **반드시** 준수해야 합니다.

주의

ABS는 제동 시의 차량 안전성, 조향성을 확보하고자 하는 장치로 제동거리가 짧아지는 것은 아닙니다. 울퉁불퉁한 길, 자갈길, 눈쌓인 길 등에서는 ABS가 없는 차보다 제동거리가 길게 되는 경우가 있습니다. 이런 길을 주행할 때는, 특히 속도를 줄이고 차간 거리를 충분히 두며 운전하십시오.

▶ 작동 불량

- 계기판에 ,  경고등이 "CHECK ABS", "CHECK BRAKING SYSTEM" 및 "CHECK ESC" 메시지와 함께 점등됩니다. ABS, ESC 그리고 급제동 대비 시스템이 작동하지 않습니다. **하지만 브레이크는 작동합니다.**
- 계기판에 , , , STOP 경고등과 함께 "BRAKING SYSTEM FAULT" 메시지가 표시됩니다. **이는 브레이크 시스템에 심각한 고장이 있음을 나타냅니다.**

이 두 경우 차량을 안전하게 주차하고 지정 정비업소로 연락하십시오.

비상 시 브레이크 페달을 **힘껏 지속적으로** 밟고 계십시오. 브레이크 페달을 반복해서 밟았다 뗄 필요가 없습니다. ABS는 브레이크 시스템에서 적용되는 힘을 조절할 것입니다.

주의

ABS의 작동 불량 시 브레이크 시스템은 부분적으로 작동됩니다. 하지만 **급제동을 하는 것은 위험하며** 즉시 차량을 안전하게 주차하고 지정 정비업소에 문의하십시오.

■ 차체자세 제어장치 (ESC: Electronic Stability Control)

이 시스템은 극한의 주행 상황(장애물을 피하거나 코너링 시 접지력 손실 등)에서 운전자의 차량 제어에 도움을 주는 장치입니다.

▶ 작동 원리

스티어링 휠의 센서가 운전자가 원하는 주행 경로를 감지합니다.

차량 전반에 위치한 다른 여러 센서가 실제 경로를 측정합니다.

시스템은 운전자가 선택한 경로와 차량의 실제 경로를 비교하여 필요에 따라 일부 휠의 브레이크를 선택적으로 적용 또는 엔진 출력을 조절하면서 차량 주행 상태를 제어합니다. 시스템이 작동하면 계기판에 표시등 이 점등합니다.

▶ 언더스티어 제어 기능

시스템은 언더스티어(차량이 코너를 돌 때 스티어링 휠을 돌린 각도보다 차량의 회전 각도가 작아지는 현상)가 발생한 경우 ESC 작동을 최적화합니다(프런트 /리어 액슬 접지력 손실 등).

▶ 트랙션 컨트롤(TCS: Traction Control System)

이 시스템은 구동 휠의 미끄러짐을 방지하고 차량 출발 또는 주행 중에 차량의 구동력을 최적화하여 차량의 조종성과 안정성에 도움을 주는 시스템입니다.

작동 원리

시스템은 휠 센서를 사용하여 구동 휠의 속도를 측정 및 비교하여 과도하게 회전하는 휠(미끄러지고 있는 휠)을 제어합니다. 휠이 미끄러지기 시작하면 시스템은 구동 휠이 적절한 수준의 접지력을 가질 때까지 자동으로 제동시킵니다.

또한 이 시스템은 가속 페달에 가하는 압력과 상관없이 엔진 속도를 조정하여 휠에 접지력이 발생하도록 합니다.

ESC(TCS 포함) 기능이 작동하면 계기판 표시창에 표시등이 점등하여 운전자에게 작동이 되고 있음을 알립니다. 작동되고 있는 동안에 약간의 진동이 느껴질 수 있으며 이는 정상입니다.

▶ 작동 불량

시스템이 고장을 감지하면 계기판에 "CHECK ESC" 메시지와  경고등,  표시등이 나타납니다. 이 경우, ESC와 TCS는 작동하지 않습니다.

지정 정비업소에 문의하십시오.

특정한 상황(눈, 진흙길 주행 또는 스노우 체인을 장착한 차량 등)에서 트랙션 컨트롤 시스템은 구동 휠의 미끄러짐을 방지하기 위해 엔진 출력을 감소시킬 수 있습니다.

엔진 시동이 걸려 있는 상태에서 주차장의 입구 등에 있는 회전 테이블이나 움직이는 것 위에 차량이 있을 경우, ESC 경고등이 점등할 수 있습니다.

차량이 회전 테이블 등의 움직이는 것에서 내려온 후에 엔진 시동을 디시 거십시오.

차량 시동 후 출발 시 ABS 또는 ESC의 초기 기능 점검에 따른 노이즈가 발생할 수 있으며 이는 정상입니다.

■ 급제동 시 브레이크 지원 시스템 (EBA: Emergency brake assist)

이 시스템은 차량의 제동거리를 줄여 줄 수 있는 ABS 보조 시스템입니다.

▶ 작동 원리

시스템이 급제동 상황을 감지하면 시스템의 기능을 최대로 작동시켜 ABS 시스템이 최적으로 작동하도록 유도합니다.

브레이크 페달에서 발을 떼지 않는 한 ABS 시스템은 유지됩니다.

▶ 작동 불량

시스템이 고장을 감지하면 계기판에 'CHECK BRAKING SYSTEM" 메시지와 경고등이 나타납니다.

지정 정비업소에 문의하십시오.

▶ 비상 점멸 표시등 점등

차량 사양에 따라 차속이 급격하게 감속하는 경우 비상 점멸 표시등이 점등합니다.

▶ 급제동 대비 시스템

차량 사양에 따라 가속 페달에서 급하게 발을 뗄 경우 시스템이 제동을 예상하고 제동거리를 줄입니다.

크루즈 컨트롤이 작동할 때:

- 가속 페달을 사용하다가 발을 뗄 경우 시스템이 작동할 수 있습니다.
- 가속 페달을 사용하지 않으면 시스템이 작동하지 않습니다.

주의

긴 내리막길에서 계속해서 브레이크 페달로 제동할 경우 브레이크 시스템이 과열되어 제동력이 저하될 수 있습니다. 이 경우 가능하면 엔진브레이크를 사용하여 제동하십시오.

경고

이 기능들은 극한의 주행 상황에서 주행 조건에 맞게 차량 동작을 제어할 수 있는 추가적인 보조 장치입니다.

그러나 이 기능은 운전자를 대신할 수 없습니다. **또한 차량의 성능 한계를 높일 수 없으며 운전자가 신속하게 조작하게 해줄 수 없습니다.** 따라서 어떠한 경우에도 차량 조작 시 운전자의 주의 또는 책임이 매우 중요합니다(운전자는 항상 주행 시 발생할 수 있는 갑작스러운 상황에 대비해야 합니다).

■ 경사로 밀림방지장치(HSA: Hill Start Assist)

이 시스템은 경사로에서 운전자가 브레이크 페달에서 가속 페달로 발을 옮기는 동안 시스템이 자동으로 브레이크를 잡아 차량이 주행방향의 역방향으로 밀리는 것을 막아줍니다.

▶ 작동

HSA는 다음 조건이 모두 만족하는 경우 자동으로 작동합니다.

– 오르막 길에서 전진기어 혹은 내리막 길에서 후진기어가 들어가 있는 경우

주의: 변속 레버가 **N** 또는 **P** 위치가 되면 HSA의 작동이 즉시 중단됩니다.

– 경사로에서 브레이크 페달을 밟아 차량이 완전히 정차하였을 경우

– 경사각이 3% 이상일 경우

최대 지속시간은 **약 2초** 입니다. 2초 뒤에는 차량이 주행방향의 역방향으로 밀리게 되고 HSA 시스템은 작동을 멈추게 됩니다.

경고

경사로에서 HSA 시스템을 과신하지 마십시오.항상 신중하고 조심스럽게 운전하십시오. 급경사로에 정차하였을 때에는 브레이크 페달을 밟아 주십시오. 특히 결빙, 진흙 또는 급경사의 길에서 주의하십시오. 심각한 사고나 상해의 위험이 있습니다.

HSA 시스템은 경사로에서 항상 정차시키도록 설계되지 않았습니다. 차량이 급경사로에 정차하여 있을 때에는 브레이크 페달을 밟아 주십시오. 심각한 사고나 상해의 위험이 있습니다.

HSA 시스템은 모든 급경사와 도로 상황에서 차량이 뒤로 밀리는 것을 막을 수는 없습니다. 언제든지 브레이크 페달을 밟아 차량이 뒤로 밀리는 것을 막을 수 있도록 준비하여야 합니다. 심각한 사고나 상해의 위험이 있습니다.

주행 보조 시스템: 스피드 리미터 (1/3)

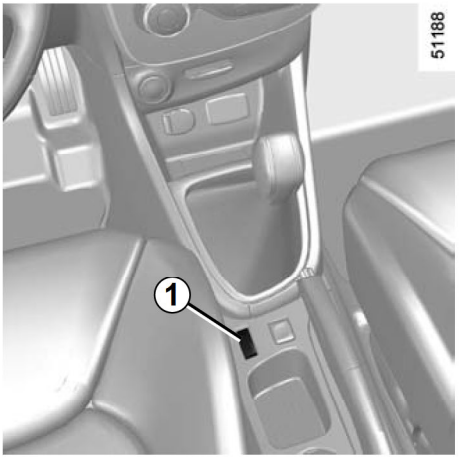

스피드 리미터 기능은 운전자가 선택한 주행 속도, **제한 속도**를 초과하지 않도록 제어하는 기능입니다.

주의

스피드 리미터 기능은 브레이크 시스템과 관련이 없습니다.

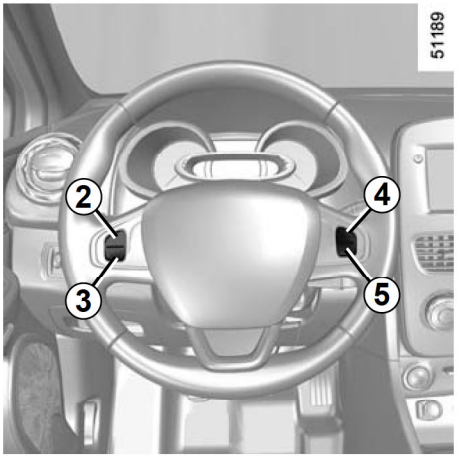

■ 컨트롤

1 기능 활성화/비활성화 스위치

2 스피드 리미터 ON, 제한 속도 저장 및 가속 스위치 (+)

3 제한 속도 감속 스위치 (–)

4 저장된 제한 속도로 재작동 스위치 (R)

5 기능 일시 정지(저장된 제한 속도 포함) 스위치 (O)

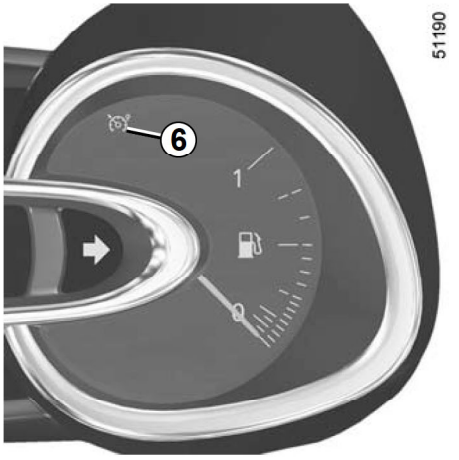

■ 스피드 리미터 활성화

스위치 **1**의 부분을 누르십시오. 표시등 **6**이 주황색으로 점등하고 계기판에 "SPEED LIMITER" 메시지가 대시(– – –)와 함께 표시됩니다. 이는 스피드 리미터가 활성화 되었으며 제한 속도가 입력되기를 기다린다는 것을 의미합니다.

현재 속도를 저장하려면, 스위치 **2** (+)를 누릅니다. 대시(–) 대신 제한 속도가 나타납니다.

저장할 수 있는 최저 속도는 30km/h 입니다.

주행 보조 시스템: 스피드 리미터 (2/3)

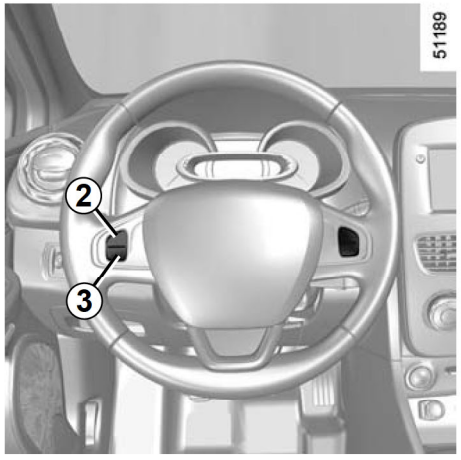

참고

제한 속도가 저장된 후 이 속도 이내에서 주행 방법은 스피드 리미터가 장착되지 않은 차량으로 주행하는 것과 동일합니다.

저장된 제한 속도에 도달하면 가속 페달을 아무리 밟아도 비상 상황을 제외하고는 설정된 속도를 초과하지 않습니다("비상 시 제한 속도 초과"를 참고하십시오).

■ 제한 속도 조정

다음 스위치를 연속하여 누르면 제한 속도를 변경할 수 있습니다.

– 설정 속도를 높이려면 스위치 **2** (+)

– 설정 속도를 줄이려면 스위치 **3** (–)

■ 비상 시 제한 속도 초과

어떠한 상황에서도 제한 속도를 초과할 수 있으며 이를 위해서는 가속 페달을 킥다운 지점까지 **끝까지 힘껏** 밟습니다.

제한 속도를 초과하면 계기판의 설정된 속도가 점멸합니다.

비상 상황이 종료되면 가속 페달에서 발을 뗍니다. 이 경우 차량 속도가 설정된 속도 이하로 떨어지면 스피드 리미터 기능이 다시 작동합니다.

▶ 제한 속도를 유지할 수 없는 경우

경사진 언덕길을 오르거나 내려갈 때 같은 일부 주행 조건에서는 시스템이 제한된 속도를 유지할 수 없으며 이 경우 계기판에 표시된 제한 속도가 점멸합니다.

주의

스피드 리미터 기능은 브레이크 시스템과 관련이 없습니다.

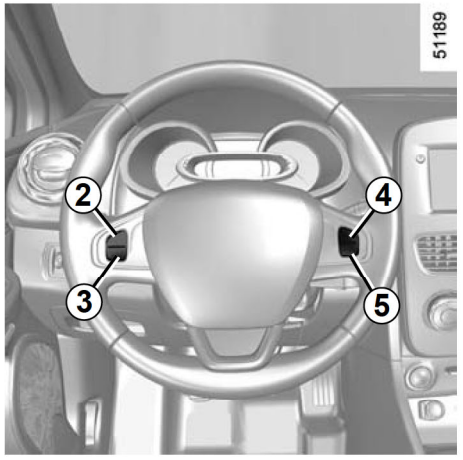

■ 기능 일시 정지

스위치 **5** (O)를 누르면 스피드 리미터 기능이 일시 정지됩니다. 이 경우 제한 속도는 저장되고 계기판에 "MEMORISED" 메시지와 저장된 제한 속도가 함께 나타납니다.

■ 저장된 제한 속도로 재작동

제한 속도가 저장되어 있는 경우 스위치 **4** (R)를 눌러 저장된 속도를 불러올 수 있습니다. 일시 정지되었던 기능이 재작동합니다.

스피드 리미터가 일시 정지 되었을 때, 스위치 **2**(+)를 누르면 이전에 저장되었던 제한 속도는 지워지며 현재 차량의 주행 속도가 새로운 제한 속도로 사용됩니다.

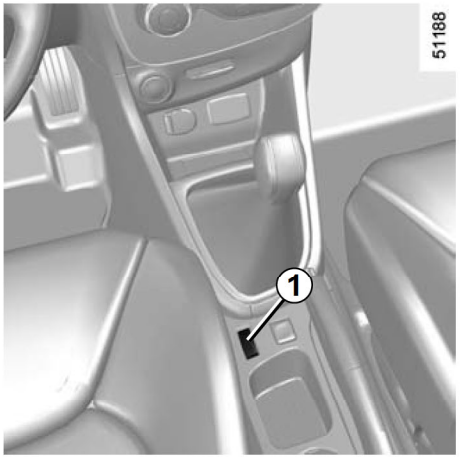

■ 스피드 리미터 비활성화

스위치 **1**을 누르면 스피드 리미터 기능이 비활성화됩니다. 이 경우 저장되었던 속도는 삭제됩니다. 계기판에 주황색 표시등 이 소등하여 기능이 비활성화되었음을 나타냅니다.

주행 보조 시스템: 크루즈 컨트롤 (1/4)

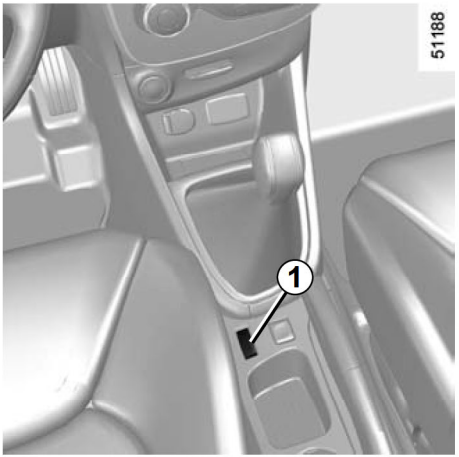

크루즈 컨트롤 기능은 사용자가 선택한 속도로 주행 속도를 유지시켜주는 기능입니다.

속도는 30km/h 이상으로만 설정할 수 있습니다.

주의

크루즈 컨트롤 기능은 브레이크 시스템과 관련이 없습니다.

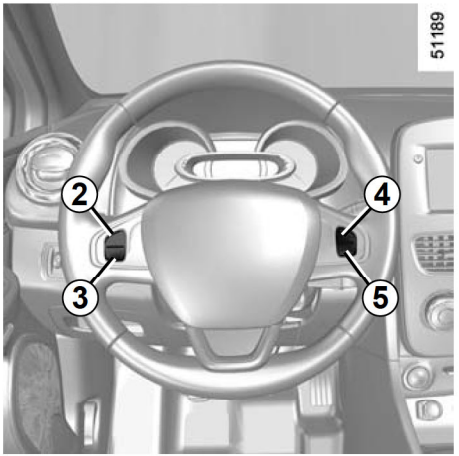

■ 컨트롤

1 기능 활성화/비활성화 스위치

2 크루즈 컨트롤 ON, 속도 저장 및 가속 스위치 (+)

3 크루즈 컨트롤 감속 스위치 (–)

4 저장된 크루즈 컨트롤 속도로 재작동 스위치 (R)

5 기능 일시 정지 (저장된 크루즈 컨트롤 속도 포함) 스위치 (O)

경고

이 기능은 추가적인 주행 보조 장치이며 운전자를 대체할 수 없습니다.

운전자는 제한 속도를 준수하여야 하고 운전에 주의를 기울여야 할 책임이 있습니다. 따라서 어떠한 경우에도 이 기능에 의존한 채 운전하지 않도록 하십시오. 운전자는 항상 브레이크를 밟을 준비가 되어 있어야 합니다.

크루즈 컨트롤은 교통 체증 지역, 울퉁불퉁하거나 미끄러운 도로(살얼음, 비포장 도로, 자갈 노면) 및 악천후 조건(안개, 비, 측면 바람 등)에서는 사용하지 마십시오.

사고의 위험이 있습니다.

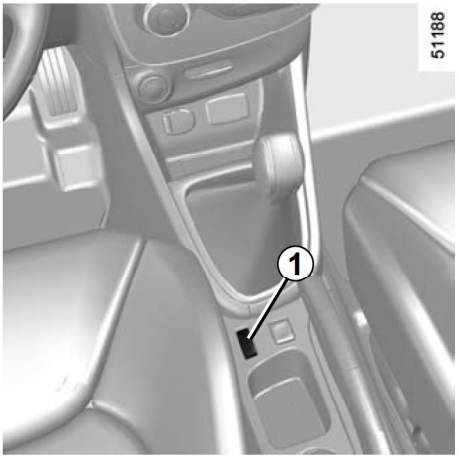

■ 크루즈 컨트롤 활성화

스위치 **1**의 부분을 누르십시오.

표시등 **6**이 녹색으로 점등하고 계기판에 "CRUISE CONTROL"이라는 메시지와 함께 대시(– – –)가 표시됩니다. 이는 크루즈 컨트롤이 활성화 되었으며 크루즈 컨트롤 속도가 입력되기를 기다린다는 것을 의미합니다.

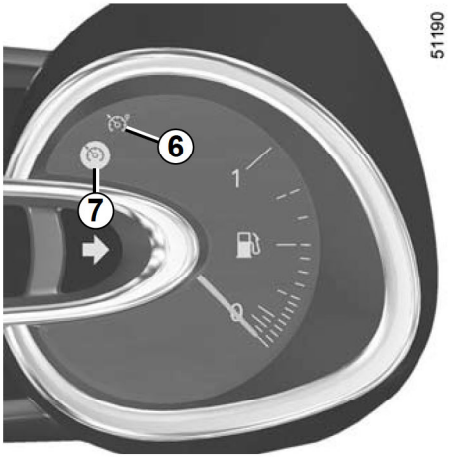

■ 크루즈 컨트롤 작동

일정한 속도(약 30km/h 이상)에서 스위치 **2** (+)를 누릅니다. 크루즈 컨트롤 기능이 작동하고 주행 속도가 저장됩니다.

크루징 속도가 나타나면서 대시(–)가 사라지고 녹색 표시등 **7**과 표시등 **6**이 점등하면서 기능이 작동함을 확인시켜 줍니다.

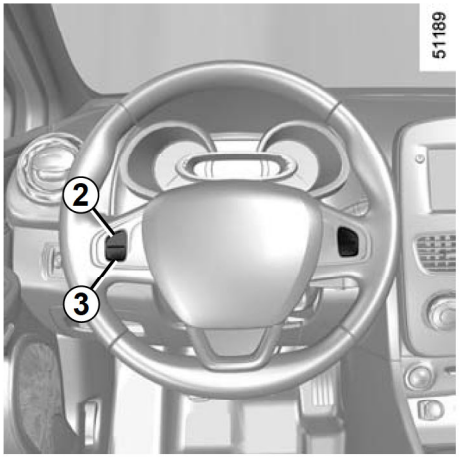

크루즈 컨트롤 속도를 저장하고 크루즈 컨트롤 기능이 작동 중이면 가속 페달을 밟지 않아도 속도가 유지됩니다.

주의

비상시를 대비하여 발이 페달 근처에 두는 것이 좋습니다.

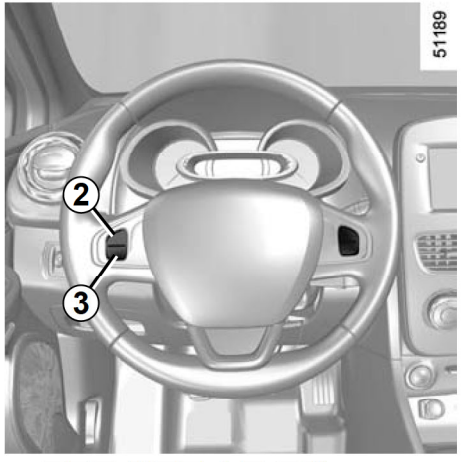

■ 크루즈 컨트롤 속도 조정

다음 스위치를 연속하여 눌러 크루즈 컨트롤 속도를 변경할 수 있습니다.

– 설정 속도를 높이려면 스위치 **2** (+)

– 설정 속도를 줄이려면 스위치 **3** (–)

■ 비상 시 크루즈 컨트롤 속도 초과

언제든지 가속 페달을 밟아 크루징 속도를 초과할 수 있습니다. 크루징 속도를 초과하면 설정된 속도가 계기판에 점멸합니다.

가속 페달에서 발을 떼면 몇 초 후 자동으로 처음 설정된 크루징 속도로 돌아옵니다.

▶ 크루즈 컨트롤 속도를 유지할 수 없는 경우

심하게 경사진 길을 내려가는 등의 경우에는 시스템이 크루징 속도를 유지할 수 없습니다. 계기판에 설정된 속도가 점멸하며 이러한 상황을 운전자에게 알립니다.

주의

크루즈 컨트롤 기능은 브레이크 시스템과 관련이 없습니다.

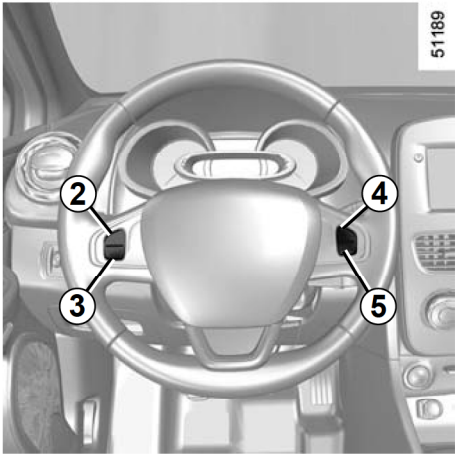

■ 기능 일시정지

다음의 경우 기능이 일시 정지됩니다.

– 스위치 **5** (O)를 누름.

– 브레이크 페달을 밟습니다.

– 변속 레버를 **N**으로 옮깁니다.

세 가지 경우 모두, 크루즈 컨트롤 속도는 저장되고 "MEMORISED" 메시지가 계기판에 표시됩니다.

표시등 ⓚ이 소등하여 일시 정지하였음을 표시합니다.

■ 저장된 크루즈 컨트롤 속도로 재작동

크루즈 컨트롤 속도가 저장되어 있고 교통 조건(교통량, 차도 상태, 기후조건 등)이 적절한 경우 지장된 속도를 불러올 수 있습니다. 차속이 30km/h 를 넘으면 스위치 **4**(R)를 누르십시오.

저장된 속도를 불러오면 표시등 ⓚ이 점등하면서 크루즈 컨트롤 기능이 작동함을 알려줍니다.

참고: 이전에 저장된 속도가 현재 속도보다 현격히 높은 경우 치량이 저장된 속도에 도달하기 위해 급가속할 수 있습니다.

크루즈 컨트롤이 일시 정지 되었을 때, 스위치 **2**(+)를 누르면 이전에 저장되었던 크루즈 컨트롤 속도는 지워지며 현재 차량의 주행 속도가 새로운 크루즈 컨트롤 속도로 사용됩니다.

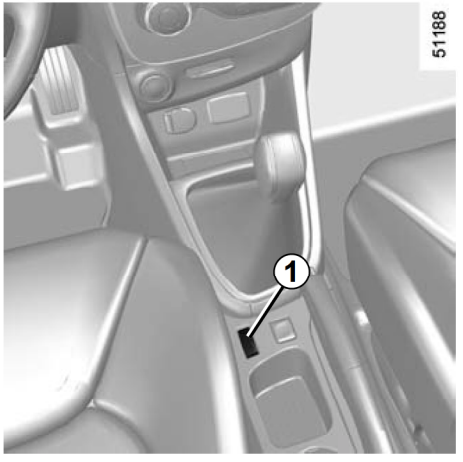

■ 크루즈 컨트롤 비활성화

스위치 **1**를 누르면 크루즈 컨트롤 기능이 비활성화됩니다. 이 경우 저장되었던 속도는 삭제됩니다. 계기판에 녹색 표시등 과 ⓚ이 소등하여 기능이 비활성화되었음을 표시합니다.

주의

크루즈 컨트롤이 비활성화되거나 일시 정지되더라도 차량 속도가 급격하게 감속되지 않습니다. 제동하려면 브레이크 페달을 밟아야 합니다.

주차 경보 장치 (1/2)

■ 작동 원리

앞 또는 뒤 범퍼(차량 사양에 따라)에 장착된 주차 보조 센서가 차량과 장애물 사이의 거리를 측정합니다.

이 측정 거리가 짧을수록 경보음이 빨라지고 차량이 전방, 후방 또는 측방의 장애물과 약 20cm에서 30cm 이내로 접근할 경우 경보음이 계속해서 울리게 됩니다.

참고: 센서에 먼지, 진흙, 눈 등에 의해 가려지지 않았는지 확인하십시오.

차량이 약 10km/h 이하의 속도로 주행 중인 경우에만 주차 보소 시스템이 작동하게 됩니다.



■ 작동

전진 또는 후진 시 차량의 앞쪽 또는 뒷쪽에서 약 1.2m 이내에 있는 장애물을 감지하면 신호음이 울립니다.

경고

이 기능은 주차 시 경고음 신호를 통해 차량과 장애물 사이의 거리를 알려주는 추가적인 보조 장치입니다.

어떠한 경우에도 운전자의 주의 및 책임이 매우 중요합니다.

운전자는 주차 경보 장치가 장착되어 있는 차량이라 하더라도 항상 전/후방의 장애물을 직접 확인하고 주행 시 갑작스러운 상황에 대처하기 위해 항상 주의를 기울여야 합니다. 운전 시 차량의 이동 방향에 어린이, 동물, 유모차 또는 자전거 등과 같은 움직이는 장애물또는 돌, 기둥과 같은 작고 좁은 고정된 장애물이 없는지 항상 주의를 기울여야 합니다.

센서와 센서 사이의 중앙 부분, 낮거나 얇은 장애물 들은 감지할 수 없으므로 반드시 직접 확인하십시오.

센서가 감지 가능한 범위 및 물체는 한정되어 있으므로 장애물을 감지할 수 없는 경우가 많습니다.

주차 주위 환경 또는 여러 조건에 의해 기능이 작동되지 않을 수 있으므로 이 시스템만 믿고 운전하면 사고가 발생할 수 있습니다.

주차 경보 장치 (2/2)

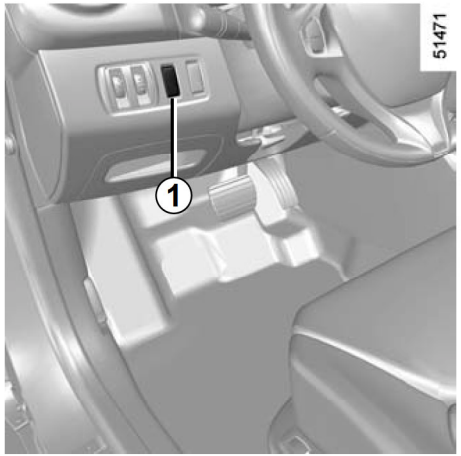

■ 시스템 활성화 및 비활성화

버튼 **1**을 누르면 시스템이 비활성화됩니다.

버튼의 표시등이 점등되어 시스템이 비활성화되었음을 알립니다.

버튼을 한 번 더 누르면 시스템이 다시 활성화되고 표시등이 소등됩니다.

■ 작동 불량

차량 사양에 따라서, 시스템이 고장을 감지하면 "CHECK PARKING SENSOR" 메시지와 경고등이 계기판에 나타나고 경고음이 약 5초간 울립니다. 지정 정비업소에 문의하십시오.

다음의 경우 주차 경보 장치가 정상 작동하지 않을 수 있습니다.

- 센서가 먼지, 진흙, 눈, 기타 이물질 등에 의해 기려질 경우
  부드러운 천 등으로 닦아 주십시오.
- 센서가 결빙됐을 경우

다음의 경우 주차 경보 장치가 오작동할 수 있습니다.

- 요철길, 자갈길, 언덕길, 풀숲에서 주행할 경우
- 폭우나 물보라가 치는 경우

다음과 같은 물체의 경우 주차 경보 장치가 감지하지 못할 수 있습니다.

- 뾰족한 물체나 로프와 같이 가는 물체
- 면이나 스폰지, 눈 등과 같이 음파를 흡수하기 쉬운 물체

특정 장애물(오토바이, 자전거, 화물차, 눈, 무선 송신기, 경음기 등)에 의해 경보음이 울리거나 오작동할 수 있습니다.

경고

차량 후진 시 차량 하부와 장애물과의 충돌(인도와 차도 사이의 연석 등)은 차량에 손상을 입힐 수 있습니다(리어 서스펜션의 변형 등).

만약 충돌이 있었다면, 주행 중 사고 예방을 위해 지정 정비업소에서 차량점검을 받으십시오.

후방 카메라 (1/2)



■ 후방 카메라 1

(차량 사양에 따라서)

변속 레버를 **R**에 놓아서 후진을 할 경우 카메라 **1**을 통해 차량 후방이 주차 안내선과 함께 터치 스크린 **2**에 보여집니다.

참고: 후방 카메라가 먼지, 진흙, 눈 등에 의해 가려지지 않았는지 확인하십시오.

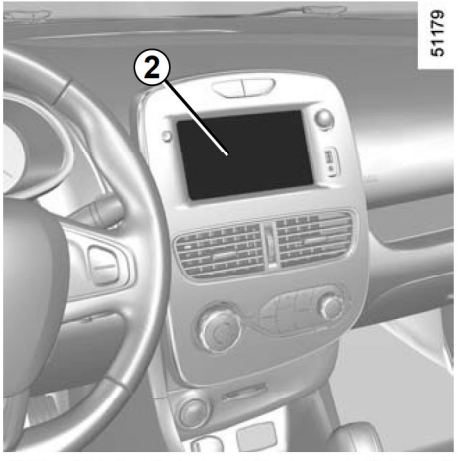

차량 사양에 따라서, 터치 스크린 **2**를 통해 특정 설정을 할 수 있습니다. 자세한 사항은 해당하는 멀티미디어 사용설명서를 참조하십시오.

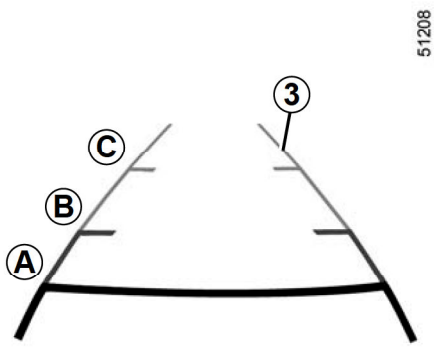

▶ 주차 안내선 3

주차 안내선은 **A**, **B**, **C**의 세 가지 색깔로 되어 있고 차량 후방으로부터 떨어진 거리를 나타냅니다.

- **A** (빨간색) 차량에서 약 30cm 지점
- **B** (노란색) 차량에서 약 70cm 지점
- **C** (녹색) 차량에서 약 150cm 지점

참고: 화면에 나타나는 주차 안내선으로 장애물과의 거리를 참고하여 주차할 수 있습니다. 빨간색 구역으로 들어갔을 경우 차량 후방을 확인하면서 즉시 멈추십시오.

후방 카메라 (2/2)

- 후진 시에는 다른 화면(내비게이션 등)으로 전환할 수 없습니다.
- 변속 레버를 **R**에 위치했을 때 영상이 나타나는데 다소 시간이 걸릴 수 있습니다.
- 기온이 아주 높거나 낮을 때는 화질이 좋지 않을 수 있습니다.
- 매우 밝은 빛 (눈, 햇빛 등)이 있으면 카메라 시야가 방해받을 수 있습니다.
- 후방 카메라 렌즈 표면에 이물질이 묻지 않도록 주의하십시오.
- 카메라 렌즈 세척 시에는 중성 세제를 희석한 물을 적신 수건으로 닦은 후 마른 수건으로 다시 닦아 주십시오.
- 카메라 렌즈 세척 시 알코올, 벤젠, 신나 등을 사용하지 마십시오.
- 카메라 렌즈에 강한 충격이 가해지지 않도록 주의하십시오.
- 세차 시 카메라 주변에 물이 닿지 않도록 주의하십시오.
- 스크린 화면의 가장자리에 나타나는 영상은 변형되어 보일 수 있습니다.

주의

후방 카메라는 주차 시 차량의 후방 상태를 화면으로 보여주는 추가적인 보조 장치입니다.

어떠한 경우에도 운전자의 주의 및 책임이 매우 중요합니다.

카메라에 나타나지 않는 사각 지역이나 갑작스럽게 출현하는 장애물이 있을 수 있으니 항상 후방의 장애물을 직접 확인하십시오.

경고

차량 후진 시 차량 하부와 장애물과의 충돌(인도와 차도 사이의 연석 등)은 차량에 손상을 입힐 수 있습니다(리어 서스펜션의 변형 등).

만약 충돌이 있었다면, 사전 사고 방지를 위해 지정 정비업소에서 차량점검을 받으십시오.

EDC 변속기 (1/3)

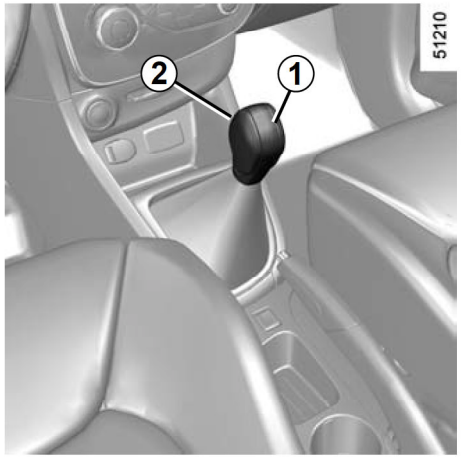

■ 변속 레버 1

P : 주차

R : 후진

N : 중립

D : 자동 변속 모드

M : 수동 변속 모드
+ : 수동으로 기어 올리기
– : 수동으로 기어 내리기

4 : 수동 변속 모드일 때 선택된 변속 단수 표시

참고: 변속 레버를 **D** 또는 **N**에서 **R** 또는 **P**로 이동 시 버튼 **2**를 누르십시오.



■ 변속 레버 조작

변속 레버 **1**이 **P** 위치인 상태에서 엔진 시동을 거십시오.

변속 레버를 **P**에서 다른 위치로 옮기려면 그 전에 반드시 브레이크 페달을 밟은 상태에서 잠금해제 버튼 **2**를 누르십시오.

브레이크 페달을 밟은 상태(계기판 표시창에 경고등 **3** 꺼짐)에서, 변속 레버를 변경하십시오.

반드시 가속 페달에서 발을 떼고 브레이크 페달을 밟은 정차 상태에서만 변속 레버를 D 또는 R로 옮기십시오.

■ 자동 변속 모드에서의 주행

변속 레버를 **D**에 놓습니다. 대부분의 교통 상황에서 변속레버를 조작하지 않아도 됩니다. 차량의 주행 속도에 따라서 자동으로 변속됩니다. 이는 자동 변속 시스템이 차량의 적재상태와 도로의 구배를 고려하고 운전자가 선택한 주행 방법에 맞도록 시스템을 최적화하기 때문입니다.

■ 연비 절감 운전법

소통이 원활한 도로에서는 변속 레버를 **D**에 놓고 주행합니다. 비교적 저속 주행에서는 가속 페달을 살짝 밟아서 기어가 자동으로 변속되도록 합니다.

■ 가속 및 추월하는 경우

가속 및 차량을 추월하고자 할 때는 신속하게 가속 페달을 깊게 밟습니다.

이렇게 하면 킥다운 기능이 작동하여 가장 적절한 기어로 변속할 수 있습니다.

경고

주행 중에는 변속 레버를 **N**에 두지 마십시오. 엔진 브레이크가 작동되지 않아 위험할 수 있습니다.

EDC 변속기 (2/3)

■ 수동 변속 모드에서 주행

변속 레버가 **D**에 있는 상태에서 레버를 왼쪽으로 당겨서 **M**으로 놓습니다.

변속 레버를 앞으로 밀거나 뒤로 당기면서 기어를 수동으로 변속할 수 있습니다.

- 기어를 저단으로 내리려면 레버를 앞으로 밉니다.
- 기어를 고단으로 올리려면 레버를 뒤로 당깁니다.

선택된 기어가 계기판에 표시됩니다.

■ 특수 상황

특정 주행 상황(예: 엔진을 보호하기 위한 경우 또는 ESC가 작동하는 경우)에서는 변속기가 기어를 자동으로 변속할 수 있습니다.
또한, 조작 오류 방지와 주행성능을 확보하기 위해 시스템이 기어 변속을 차단할 수 있습니다. 이러한 경우 계기판의 변속 레버 위치 표시창이 몇 초 동안 점멸하여 경고를 표시합니다.

경고

고속 주행 중에는 기어를 갑자기 저단으로 넣지 마십시오. 엔진 브레이크가 급격하게 작동되어 사고의 위험이 있습니다.

■ 특수한 환경

- **커브길 및 언덕길의 경우:** 예를 들어 산속 도로와 같은 환경에서는 자동 변속 모드를 유지하기 어렵기 때문에 수동 모드로 전환하는 것이 좋습니다.
  이렇게 하면 오르막길에서 변속기가 연속적으로 변속되는 것을 방지할 수 있으며 긴 내리막길의 경우 엔진 브레이크를 사용할 수 있습니다.

경고

차량을 떠나기 전 변속 레버가 **P**에 위치하는지 반드시 확인하십시오.

차량이 움직일 위험이 있습니다.

변속 레버가 **P** 또는 **N** 이외일 때 가속 페달을 밟지 않아도 브레이크만 해제되면 차량이 전진 또는 후진하게 됩니다. 이 위치에서 차량을 멈추고자 할 때는 브레이크 페달을 밟아 주십시오.

경고

엔진이 멈추게 되면 브레이크 보조장치, 파워 스티어링 그리고 에어백이나 프리텐셔너같은 안전 장치들이 작동하지 않을 수 있습니다.

주의

경사로 밀림방지장치가 작동한 이후에는(2장의 "주행 보조 시스템"을 참고하십시오.) 변속 레버가 **D**에 있어도 차량이 뒤로(**R**에서는 앞으로) 밀릴 수 있으니 안전을 위해 주차 브레이크를 사용하여 뒤로 밀리는 것을 방지하십시오.

차량이 심하게 밀릴 경우 엔진 시동이 꺼질 수 있습니다.

날씨가 매우 추울 경우에는 수동 모드에서 날씨가 따뜻할 때보다 기어 변경이 어려울 수 있습니다.

EDC 변속기 (3/3)

■ 주차

차량이 정지하면 브레이크 페달을 밟은 상태에서 변속 레버를 **P**로 이동합니다. 변속기는 중립 상태가 되고 구동 휠은 구동축에 의해 기계적으로 잠기게 됩니다.

주차 브레이크를 체결하십시오.

경고

차량 후진 시 차량 하부와 장애물과의 충돌(인도와 차도 사이의 연석 등)은 차량에 손상을 입힐 수 있습니다(리어 서스펜션의 변형 등).

만약 충돌이 있었다면, 주행 중 사고 예방을 위해 지정 정비업소에서 차량점검을 받으십시오.

■ 작동 불량

- 주행 시 계기판에 "CHECK AUTO GEARBOX"라는 메시지가 표시되면 고장이 발생한 것입니다. 신속하게 지정 정비업소에 문의하십시오.
- 주행 시 계기판에 "GEARBOX OVERHEATING"이라는 메시지가 표시되면 가능한 빨리 차량을 정차시킨 후 변속기를 식히고 메시지가 사라질 때까지 기다리십시오.
- **EDC 변속기가 고장 난 경우** 5장의 "견인: 고장"을 참고하십시오.

경고

안전을 위하여 차량이 완전히 멈추기 전에 절대로 엔진 시동을 끄지 마십시오.

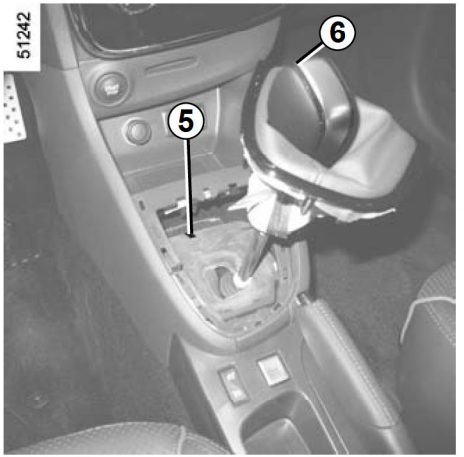

출발 시 브레이크 페달을 밟은 상태에서도 변속 레버가 **P** 위치에서 움직이지 않을 경우 변속 레버를 수동으로 움직일 수 있습니다. 이 경우 레버의 아랫 부분을 분리한 뒤 도구를 구멍 **5**에 집어 넣으면서 동시에 버튼 **6**을 눌러 레버의 잠금 장치를 해제합니다.

신속하게 지정 정비업소에 문의하십시오.

3. 편의장치

송풍구 3.2
매뉴얼 에어컨 3.4
풀오토 에어컨 3.7
에어컨: 정보 및 작동 참고 사항 3.11
파워 윈도우 3.12
글라스 루프, 선바이저 3.14
실내 램프 3.15
실내 장치 및 수납 공간 3.16
파워 아웃렛 3.20
뒷좌석 기능 3.21
테일게이트 3.22
러기지 스크린 3.23
트렁크 보관함 3.24
트렁크에 화물 적재 3.25
루프 바, 스포일러 3.26
멀티미디어 기기 3.27

송풍구 (1/2)

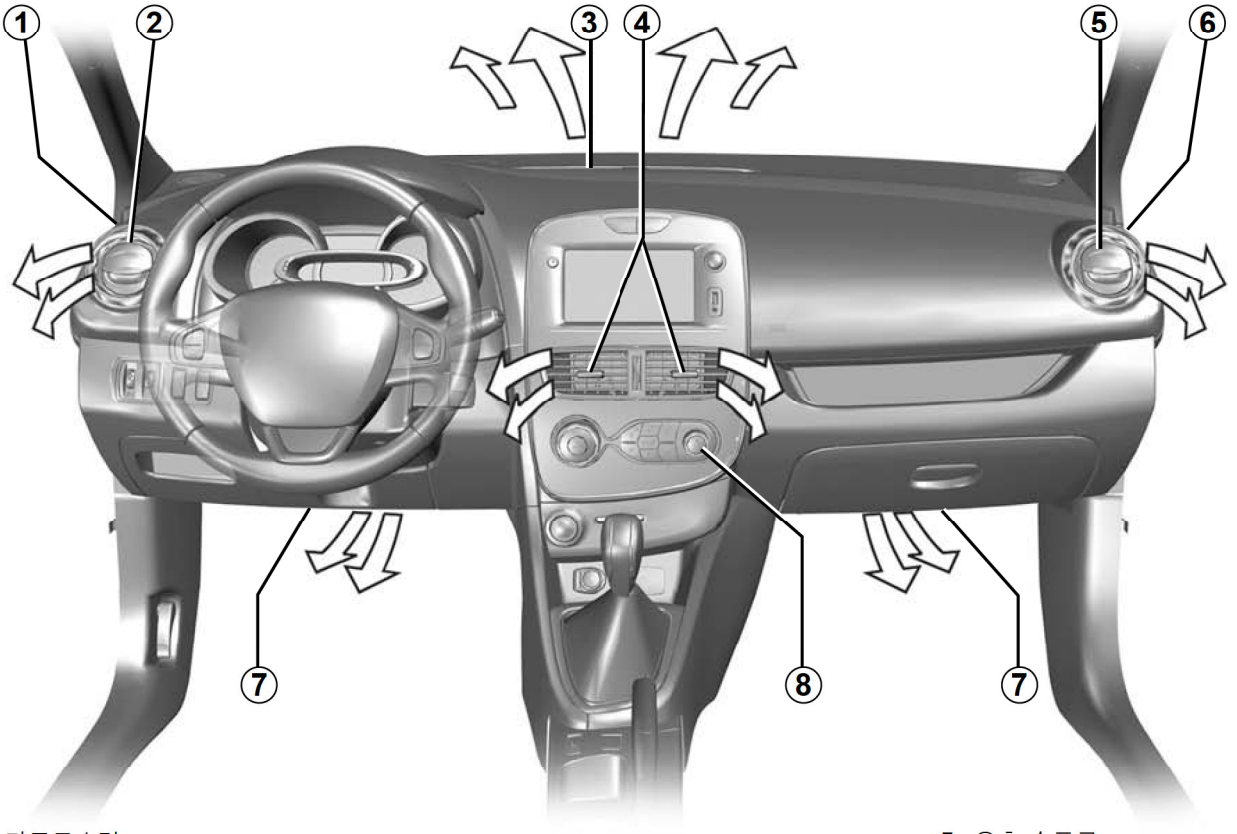

1 좌측 디프로스터
2 좌측 송풍구
3 앞유리 디프로스터
4 중앙 송풍구
5 우측 송풍구
6 우측 디프로스터
7 운전석 및 동승석 발목 송풍구
8 에어컨 컨트롤러

송풍구 (2/2)

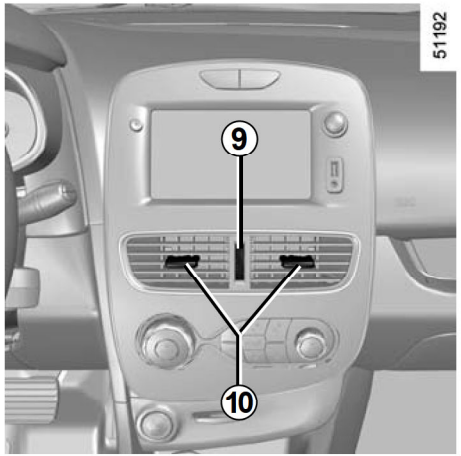

■ 중앙 송풍구

▶ 풍량 조절

다이얼 **9**를 움직입니다.

위쪽: 최대 개방

아래쪽: 닫힙니다.

▶ 풍향 조절

탭 **10**을 움직입니다.



■ 측면 송풍구

▶ 풍량 및 풍향 조절

원하는 풍량 및 풍향에 맞게 송풍구 **11**을 조정합니다.

경고

어떠한 것도 차량의 통풍 시스템에 장착하지 마십시오 (방향제 등).

손상 또는 화재의 위험이 있습니다.

매뉴얼 에어컨 (1/3)

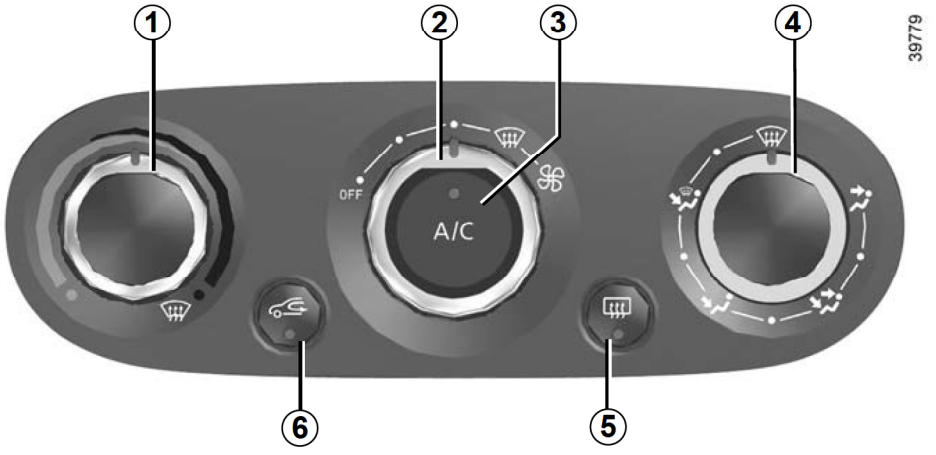

■ 컨트롤

1 실내 온도 조절 다이얼

2 송풍 속도 조절 및 시스템 정지(OFF) 다이얼

3 AC(에어컨) 기능 ON/OFF 버튼

4 송풍 분배 모드 변경 다이얼

5 뒷유리 열선 및 차량 사양에 따라 아웃 사이드 미러 열선 버튼

6 내/외기 전환 버튼

■ AC(에어컨) 작동 혹은 정지

(차량 사양에 따라서)

버튼 **3**을 눌러 AC(에어컨) 기능을 작동(표시등 점등)하거나 정지(표시등 소등)할 수 있습니다.

다이얼 **2**가 OFF 위치에 있으면 AC(에어컨) 기능을 작동할 수 없습니다.

▶ AC(에어컨) 기능을 사용하면 다음과 같은 효과가 있습니다.

– 차량 내부의 온도를 낮출 수 있습니다.

– 김서림을 보다 신속하게 제거할 수 있습니다.

매뉴얼 에어컨 (2/3)

■ 송풍 분배 모드 변경

다섯 가지 방법으로 모드를 선택할 수 있습니다. 다이얼 **4**를 돌려 원하는 모드를 선택하십시오.

송풍의 흐름이 앞유리 및 윈도우로 향하게 되어 김서림을 방지해 줍니다.

송풍의 흐름이 모든 송풍구, 좌/우측 디프로스터, 앞유리 디프로스터, 발목 송풍구로 분배되어 송풍합니다.

송풍의 흐름이 발목 방향으로 향하게 됩니다.

송풍의 흐름이 상반신과 앞좌석 발목 쪽으로 분배되고 차량 사양에 따라 뒷좌석 발목 쪽으로도 분배됩니다.

모든 송풍의 흐름이 상반신 방향으로 향하게 됩니다.

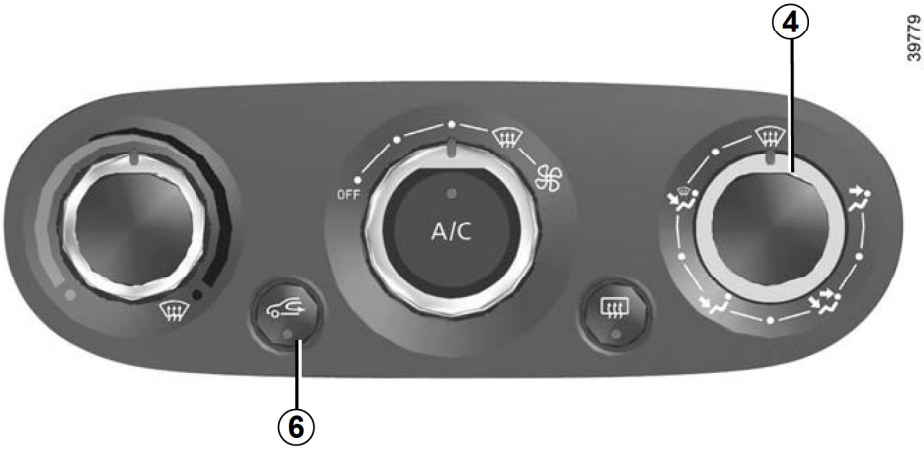

■ 내기 순환 기능 작동

버튼 **6**을 누르십시오. 버튼의 표시등이 점등합니다. 이 경우 차량 내부의 공기가 순환되며 차량 외부로부터 공기가 유입되지 않습니다.

▶ 내기 순환을 하면 다음과 같은 효과가 있습니다.

- 외부와 독립된 환경을 제공합니다(오염된 지역을 운전하는 경우 등).
- 가능한 빨리 차량 내부의 온도를 높이거나 낮출 수 있습니다.

내기 순환 기능을 장시간 사용하면 윈도우와 앞유리에 김서림이 발생하거나, 차량 내부에 신선한 공기가 부족하여 불쾌감을 유발할 수 있습니다. 내기 순환이 더 이상 필요하지 않을 때는 버튼 **6**을 한 번 더 눌러 외기 유입 모드로 전환하십시오.

매뉴얼 에어컨 (3/3)

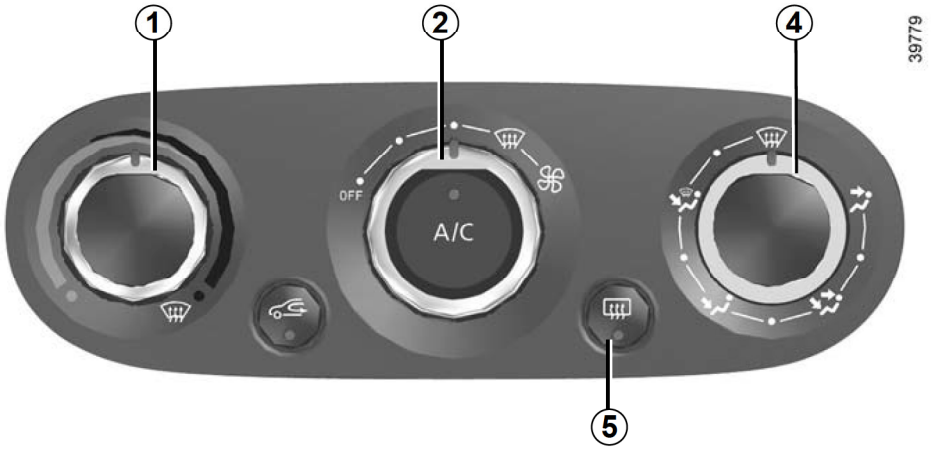

■ 송풍 속도 조절

다이얼 **2**를 조작합니다. 다이얼을 오른쪽으로 돌릴수록 풍량이 강해집니다.

송풍을 끄려면 다이얼 **2**를 OFF에 놓으십시오. 시스템이 정지하고, 이 때 송풍구의 풍량은 0입니다(차량 정지 시). 그러나 차량이 이동하는 경우 약간의 공기 흐름이 있습니다.

▶ 신속하게 김서림 제거

다이얼 **1**, **2**, **4**를  위치에 놓으십시오.

- 외부 공기 유입
- 최대 온도
- 김서림 제거

,  기능을 사용하면 앞유리에 김서림을 방지하기 위해 외기 도입 상태로 자동 전환되며, AC(에어컨) 기능이 작동됩니다.

■ 실내 온도 조절

다이얼 **1**을 돌려 원하는 실내 온도를 설정합니다. 다이얼을 붉은색 쪽으로 돌릴수록 온도가 높아집니다.

에어컨을 장시간 사용 시 추위를 느낄 수 있습니다. 온도를 높이려면 다이얼 **1**을 오른쪽으로 돌리십시오.

■ 뒷유리 김서림 제거

엔진 시동이 걸려 있을 때 버튼 **5**를 누르십시오. 스위치의 표시등이 점등합니다.

이 기능은 뒷유리와 아웃사이드 미러(차량 사양에 따라서)의 김서림을 빠르게 제거합니다.

기능을 끄려면 버튼 **5**를 한 번 더 누릅니다.

김서림 제거 기능은 시간이 지나면 자동으로 꺼집니다.

풀오토 에어컨 (1/4)

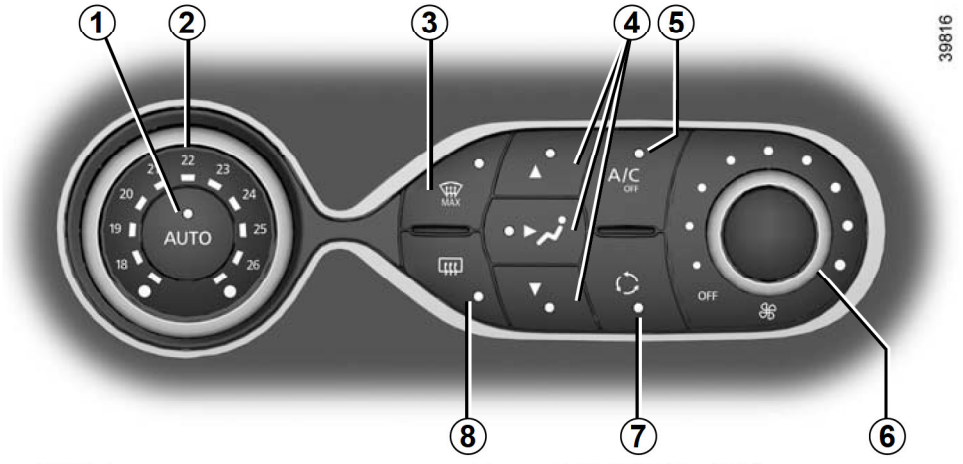

■ 컨트롤

1 오토 모드(AUTO) 버튼

2 실내 온도 조절 다이얼

3 클리어 뷰 버튼

4 송풍 분배 모드 변경 버튼

5 A/C(에어컨) 기능 ON/OFF 버튼

6 송풍 속도 조절 및 시스템 정지(OFF) 다이얼

7 내/외기 전환 버튼

8 뒷유리 및 차량 사양에 따라 아웃 사이드 미러 열선 ON/OFF 버튼

■ 오토 모드(AUTO)

풀오토 에어컨은 최적의 상태로 작동하여 차내의 안락함을 더해주고 김서림을 방지하여 적절한 시야를 제공합니다(극한의 날씨 제외).

이 모드는 송풍 속도, 송풍 분배 변경, 내/외기 전환, AC(에어컨) 기능 ON/OFF, 공기 온도를 조절합니다.

AUTO: 외부 조건에 따라 최적의 온도에 도달합니다. 버튼 **1**을 누르십시오.

■ 송풍 속도 조절

오토 모드에서 시스템은 가장 적절한 송풍 속도로 원하는 온도를 유지합니다.

다이얼 **6**을 돌려도 송풍 속도를 조절할 수 있습니다.

■ 실내 온도 조절

다이얼 **2**을 돌려 원하는 실내 온도를 설정합니다.

다이얼을 오른쪽으로 돌릴수록 온도가 높아집니다.

풀오토 에어컨 (2/4)

■ 클리어 뷰 기능

버튼 **3**을 누르면 버튼의 표시등이 점등됩니다.

이 기능으로 앞유리, 뒷유리, 앞좌석 윈도우, 아웃사이드 미러(차량 사양에 따라서)의 김서림을 빠르게 제거할 수 있습니다. 이 기능은 자동으로 AC(에어컨) 기능과 뒷유리 열선을 작동시킵니다.

버튼 **8**을 누르면 뒷유리 열선 작동이 멈추고 버튼의 표시등이 소등됩니다.

이 기능을 끄려면 버튼 **3** 또는 **1**을 누릅니다.

작동 상태를 표시하는 표시등이 버튼에 있을 수 있습니다.

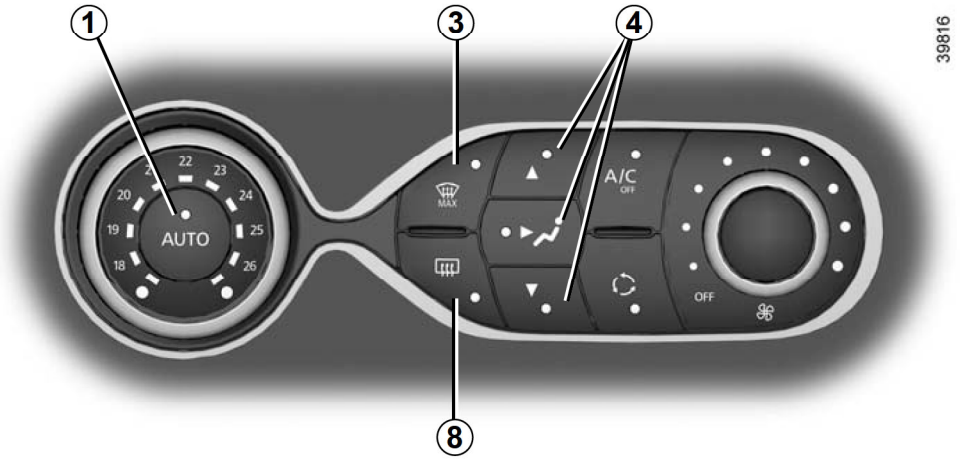

■ 송풍 분배 모드 변경

버튼 **4** 중 하나를 누르십시오. 선택한 스위치의 표시등이 점등됩니다.

버튼 **4** 중 두 개를 동시에 눌러 두 개의 송풍 분배 모드를 한 번에 설정할 수 있습니다.

모든 송풍의 흐름이 앞유리 및 앞좌석 윈도우로 향하게 됩니다.

모든 송풍의 흐름이 상반신 방향으로 향하게 됩니다.

주로 탑승자 발목 쪽으로 송풍합니다.

풀오토 에어컨 (3/4)

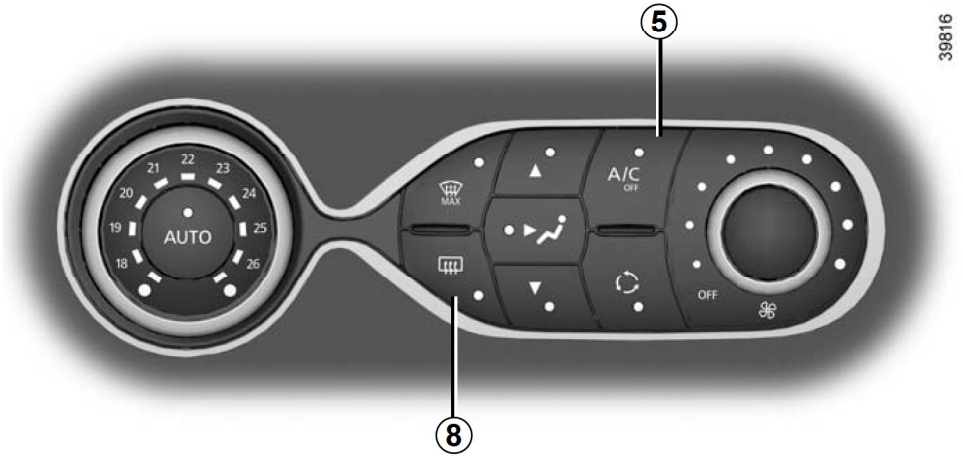

■ 뒷유리 김서림 제거

버튼 **8**을 누르면 버튼의 표시등이 점등됩니다. 이 기능은 뒷유리와 아웃사이드 미러(차량 사양에 따라서)의 김서림을 제거합니다.

기능을 끄려면 버튼 **8**을 한 번 더 누릅니다. 김서림 제거 기능은 시간이 지나면 자동으로 해제됩니다.

■ AC(에어컨) 기능 ON/OFF

오토 모드에서 시스템은 외부 기후 조건에 따라 AC(에어컨) 기능을 자동으로 작동을 멈추거나 재작동시킬 수 있습니다.

버튼 **5**를 눌러 AC(에어컨) 기능을 정지하면 표시등이 점등됩니다.

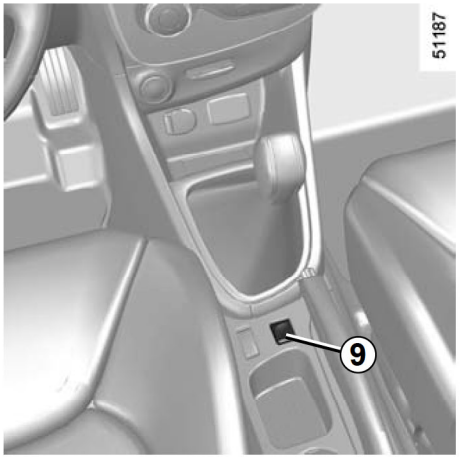

ECO 모드 장착 차량의 경우(버튼 9)

ECO 모드가 활성화되어 있으면 오토 에어컨의 성능이 저하될 수 있습니다. 2장의 "ECO 드라이브 및 주행에 관한 조언"을 참고하십시오.

내/외기 전환(외부 공기 차단)

이 기능은 자동으로 작동되지만 수동으로도 작동할 수 있습니다. 이 경우 버튼 **7**의 표시등이 점등되어 기능이 작동 중임을 나타냅니다.

참고:

- 내기 순환 중에는 외기 유입 없이 차량 내부의 공기를 순환시킵니다.
- 내기 순환은 외부와 독립된 환경을 제공합니다(오염된 지역 주행 시 등).
- 내기 순환 중일 때 실내 온도를 신속하게 높이거나 낮출 수 있습니다.

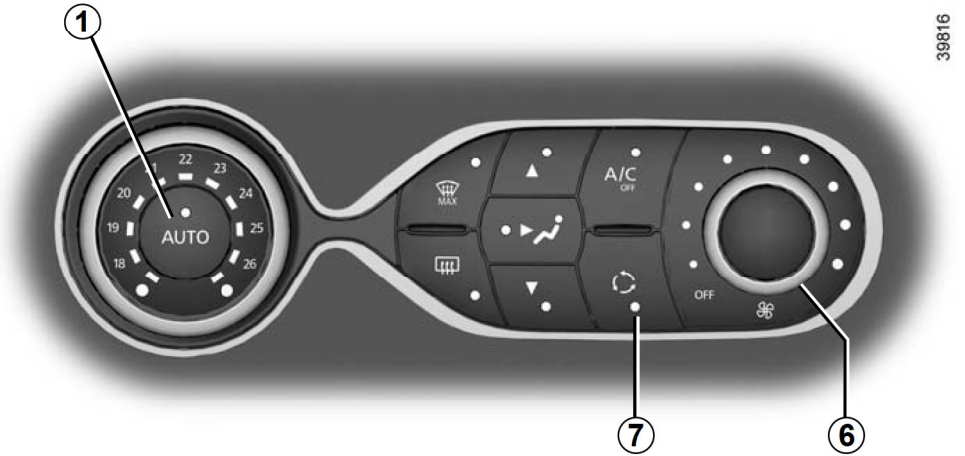

▶ 수동 작동

버튼 **7**을 누르면 버튼의 표시등이 점등됩니다.

이 위치에서 장시간 사용하시면 환기가 되지 않아 불쾌한 냄새가 나거나 윈도우에 김서림이 발생할 수 있습니다.

내기 순환이 더 이상 필요하지 않으면 버튼 **7**을 한 번 더 눌러 자동 모드로 돌아가도록 하십시오.

기능을 해제하려면 버튼 **7**을 한 번 더 누릅니다.

■ 시스템 정지

다이얼 **6**을 OFF 위치로 돌려서 시스템을 종료합니다. 다시 시작하려면 다이얼 **6**을 돌려 송풍 속도를 조절하거나 버튼 **1**을 누르십시오.

모든 경우 김서림 제거가 내기 순환보다 우선합니다.

에어컨: 정보 및 작동 참고 사항

사용지침

에어컨 정지, 내기 순환 작동, 송풍 속도 0이나 저속 등의 경우에 따라 유리창에 김서림이 발생할 수 있습니다.

김서림이 발생하면 클리어 뷰 기능을 사용하여 김서림을 제거하고, 김서림이 발생하지 않도록 오토 모드 에어컨을 사용합니다.

AC 기능 사용 후에는 송풍구 내부에 습기가 남아 이로 인해 냄새가 날 수 있습니다. 가급적 엔진 시동을 끄기 약 5분 전에 미리 에어컨의 AC 기능을 OFF하여 송풍으로 송풍구 내부의 습기를 제거하여 주십시오.

주의

차량에서 물이 떨어짐

에어컨 시스템을 장시간 동안 시용히면 차량 아래 물이 떨어지는 것은 정상적인 현상입니다. 이 현상은 응축 현상에 의해 발생됩니다.

연료 소비 감소 및 환경 보호를 위한 권장 사항

일반적으로 에어컨이 작동 중인 경우 연료 소비가 증가하게 됩니다(특히 시내 주행 시).

송풍구를 개방하고 윈도우를 닫은 상태로 주행하는 것이 좋습니다.
또한 쾌적한 실내 공기를 유지하기 위해 자주 윈도우를 열어 환기를 시켜주는 것이 좋습니다.

차량을 햇빛이 비치는 장소에 주차한 경우 엔진 시동을 걸기 전에 더워진 실내 공기가 빠져 나가도록 도어를 잠시 열어 두는 것이 좋습니다.

유지 보수

차량에는 먼지, 꽃가루, 분진 등을 집진하는 에어컨 필터가 장착되어 있습니다. **에어컨을 쾌적하게 사용하기 위해서는 정기적으로 필터를 교환해야 합니다.** 필터 교환 주기는 4장의 "정기점검 및 교환주기표"를 참고하십시오.

에어컨 필터의 교환 주기가 경과하지 않더라도 시스템의 송풍량이 급격히 감소하거나 앞유리에 자주 김서림이 발생하는 경우 지정 정비업소를 방문하십시오.

작동 불량

일반적으로 고장이 발생하는 경우 지정 정비업소에 문의하십시오.

- **클리어 뷰 또는 에어컨 성능 저하**

  에어컨 필터가 막혔을 경우 발생될 수 있습니다.

- **차가운 공기가 나오지 않음**

  컨트롤이 제대로 설정되어 있고 퓨즈 상태가 정상인지 점검합니다. 그래도 해결되지 않는 경우 에어컨을 OFF하십시오.

경고

- 에어컨 및 히터를 켜 놓고 차 안에서 장시간 수면을 취하지 마십시오. 또한 밀폐된 상태로 에어컨 및 히터를 장시간 사용하지 마십시오.
- **냉매 액체 회로를 열지 마십시오.** 액체로 인해 눈이나 피부에 손상을 입을 수 있습니다.

파워 윈도우 (1/2)

이 시스템은 엔진 시동 이후 또는 시동 스위치가 꺼진 뒤 앞 도어중 하나가 열리기 전까지(최대 약 3분까지) 작동합니다.

경고

뒷좌석 탑승자 안전

운전자는 스위치 **4**를 사용하여 뒷좌석 파워 윈도우의 조작을 막을 수 있습니다. 차량 사양에 따라서 계기판에 확인 메시지가 표시됩니다.

운전자의 책임

절대로 스마트카드를 두고 내리거나 보호자 없이 어린이나 애완동물을 차 안에 남겨두지 마십시오. 스마트카드를 차 안에 남겨 둘 경우 파워 윈도우가 조작될 가능성이 있고 어린이가 심각한 부상을 입을 위험이 있습니다(어린이의 목, 팔, 손 등이 끼일 수 있습니다). 만약 무엇인가 윈도우에 끼었다면, 가능한 빨리 윈도우 내림 스위치를 눌러 윈도우를 내려 주십시오.

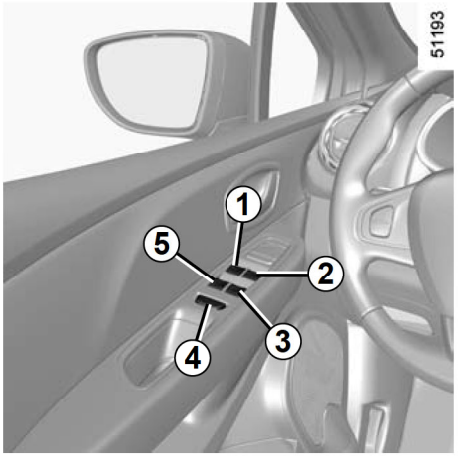

■ 파워 윈도우

스위치를 누르거나 당겨서 윈도우가 원하는 위치에 오도록 조절합니다. 뒷좌석 도어 윈도우는 완전히 내려가지 않습니다.

운전석에서 다음과 같은 스위치를 조작합니다.

- **1** 운전석 도어 윈도우용
- **2** 동승석 도어 윈도우용
- **3**/**5** 뒷좌석 도어 윈도우용

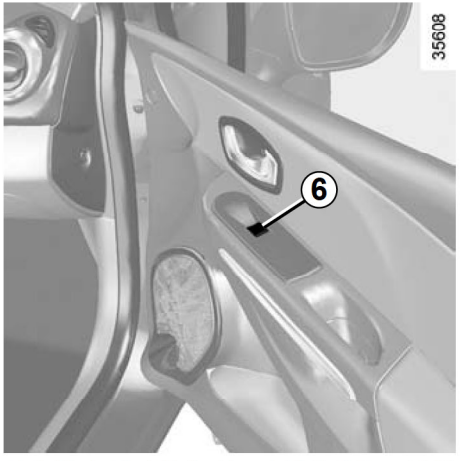

동승석과 뒷좌석에서는 스위치 **6**을 조작합니다.

반쯤 열린 윈도우에 물건을 올려놓지 마십시오. 파워 윈도우가 손상될 위험이 있습니다.

파워 윈도우 (2/2)

■ 원터치 파워 윈도우

(차량 사양에 따라서)

원터치 모드는 앞에 설명된 파워 윈도우의 추가 기능입니다. 운전석 윈도우에 적용되어 있습니다.

스위치 **1**을 끝까지 누르거나 당기면 윈도우가 완전히 내려가거나 올라갑니다. 스위치를 다시 누르거나 당기면 윈도우 작동이 정지됩니다.

참고: 운전석 윈도우가 닫히는 동안 강한 저항(예: 나뭇가지 등)을 감지하는 경우 작동을 멈추고 다시 열립니다.

경고

윈도우를 닫을 때, 손이나 머리 등 신체의 일부 또는 물체가 윈도우 사이에 끼이지 않도록 주의하십시오.

심각한 부상의 위험이 있습니다.

■ 작동 불량

시스템 오류로 인해 원터치 모드가 작동하지 않을 경우 시스템 초기화가 필요합니다. 해당 스위치를 당겨 윈도우를 완전히 닫은 상태에서(윈도우가 조금씩 올라옴) 윈도우 스위치를 놓습니다. 다시 스위치를 닫힘 방향으로 1초간 당긴 후 곧바로 윈도우를 끝까지 내렸다가 올리십시오. 시스템이 초기화됩니다.

필요한 경우 지정 정비업소에 문의하십시오.

글라스 루프, 선바이저



■ 글라스 루프 햇빛 가리개

- **열기:** 완전히 열릴 때까지 핸들 **1**을 위쪽으로 밉니다.

- **닫기:** 딸깍 소리가 날 때까지 핸들 **1**을 당깁니다.

열거나 닫을 때 글라스 루프 햇빛 가리개가 기울어지면 글라스 루프 햇빛 가리개를 완전히 닫았다가 엽니다.

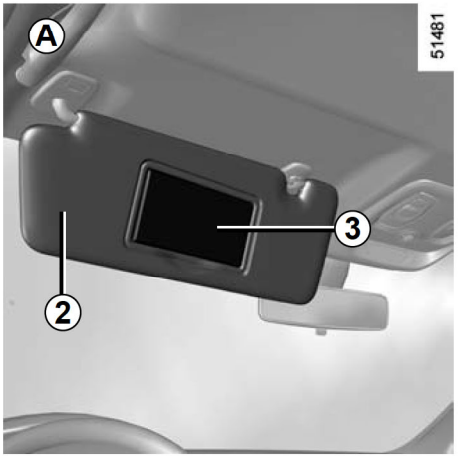

■ 선바이저

선바이저 **2**를 내리십시오.

■ 선바이저 거울

차량 사양에따라서 **A** 또는 **B** 타입이 있습니다.

▶ A 타입

선바이저 거울 커버 **3**을 위로 들어올려 엽니다.

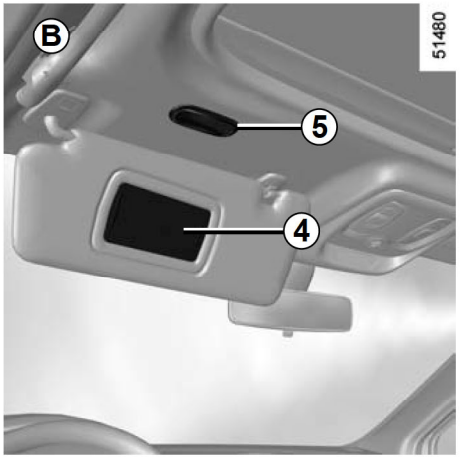

▶ B 타입

선바이저 거울 커버 **4**를 옆으로 밀어 엽니다. 램프 **5**가 자동으로 점등됩니다.

주의

주행 중에는 선바이저 거울 커버를 닫아 주십시오. 부상의 위험이있습니다.

주의

주행 중에는 선바이저를 조작하지 마십시오. 운전시야가 가려져 사고의 위험이 있습니다.

실내 램프



■ 앞좌석 실내 램프

스위치 **1**을 누르면 다음이 가능합니다.

- 상시 점등
- 끄기

도어가 닫히면 일정 시간이 지난 뒤 램프가 자동으로 꺼지고 이후 스위치 **1**을 눌러 램프의 점등 또는 소등이 가능합니다.

도어나 테일게이트를 잠금해제하거나 열면 실내 램프가 일정 시간 점등합니다.

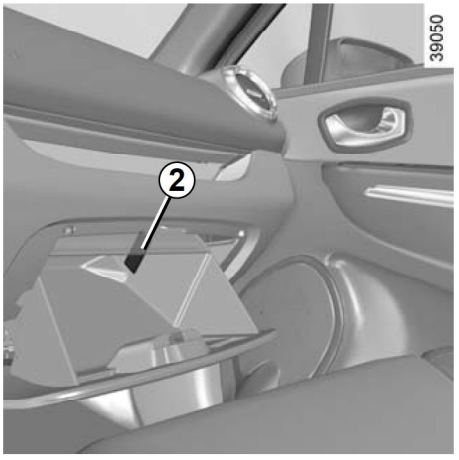

■ 글러브박스 램프 2

글러브박스를 열면 램프 **2**가 점등합니다.

도어가 바르게 닫힌 상태에서 엔진 시동 시 실내 랩프가 소등됩니다.



■ 트렁크 램프 3

데일게이트를 열면 램프 **3**가 점등합니다.

주의

램프가 켜져 있거나 소등후 램프와 그 주변부가 뜨거울 수 있습니다. 신체 부위에 닿지 않도록 주의하십시오.

실내 장치 및 수납 공간 (1/4)



■ 앞좌석 도어 포켓 1

음료등을 보관할 수 있습니다.

경고

운전석 및 운전석 근처 바닥에 고정되지 않은 물체를 두지 않도록 주의하십시오. 운행중에 물체가 운전석 페달 아래로 흘러 들어갈 경우 페달 조작의 장애물이 되어 심각한 위험을 야기시킬 수 있습니다. 특히 운전석 근처 바닥에는 아무것도 놓지 마십시오.



■ 선바이저 보관함 2

고속도로 디켓이나 카드 등을 보관할 수 있습니다.

주의

코너링 또는 급제동 시 탑승객에게 날아올 가능성이 있는 위치에 딱딱하거나 뾰족한 물체를 두지 마십시오.

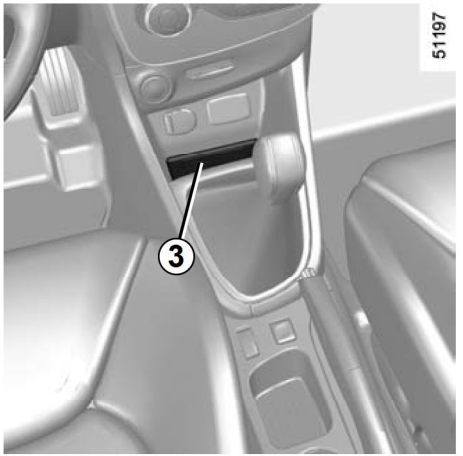

■ 보관함 3

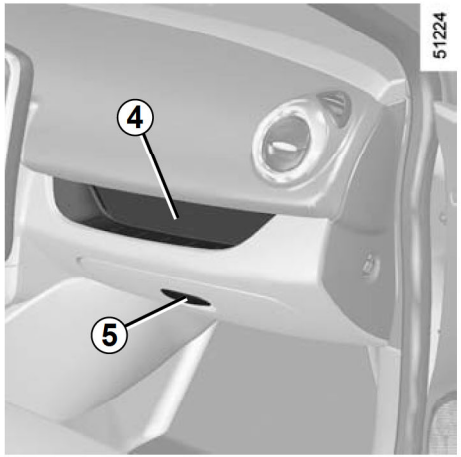

■ 동승석 보관함 4

■ 글러브박스

핸들 **5**를 당겨 엽니다.

경고

주행 중에는 글러브박스 서랍을 닫아 주십시오. 부상의 위험이 있습니다.



■ 암레스트 보관함 7

암레스트를 내린 위치에서 버튼 **6**을 눌러 암레스트 커버를 들어 올립니다.

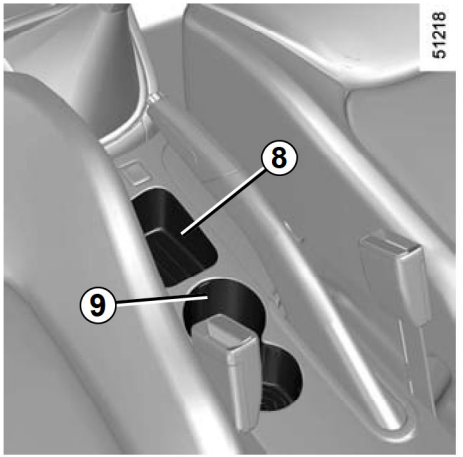

■ 보관함 8

■ 컵 홀더 9

이동식 재떨이, 음료수 캔 등을 보관할 수 있습니다.

주의

코너링, 가속 또는 급제동 시 컵의 내용물이 넘치지 않도록 주의하십시오.

뜨거운 음료수의 경우 화상을 입을 수 있습니다.

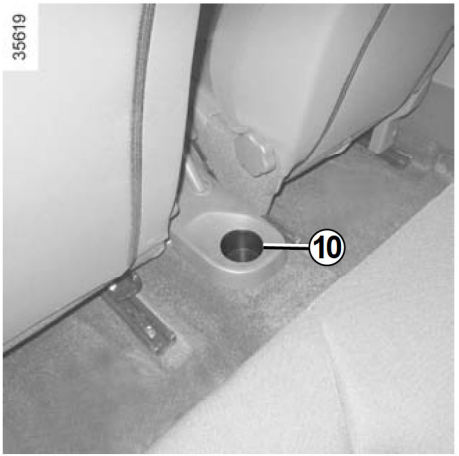

■ 보관함 10

이동식 재떨이, 음료수 캔 등을 보관할 수 있습니다.

주의

코너링, 가속 또는 급제동 시 컵의 내용물이 넘치지 않도록 주의하십시오.

뜨거운 음료수의 경우 화상을 입을 수 있습니다.

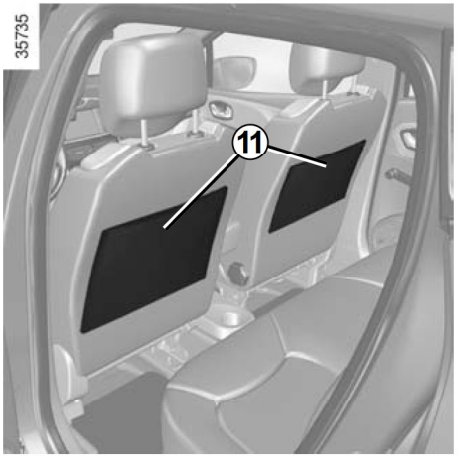

■ 앞좌석 시트백 포켓 11

(차량 사양에 따라서)

잡지나 지도를 넣을 수 있습니다.

실내 장치 및 수납 공간 (4/4)



■ 뒷좌석 도어 포켓 12

음료수 등을 보관할 수 있습니다.

주의

코너링, 가속 또는 급제동 시 컵의 내용물이 넘치지 않도록 주의하십시오.

뜨거운 음료수의 경우 화상을 입을 수 있습니다.

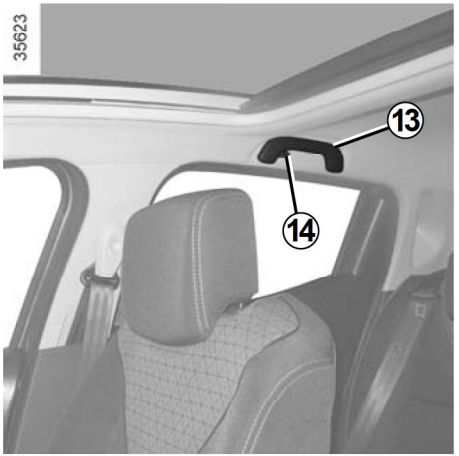

■ 어시스트 그립(손잡이) 13

주행 시 차량에 흔들림이 있을 경우 사용하십시오. 차량 승/하차 시에는 사용하지 마십시오.

■ 뒷좌석 코트 걸이 14

(차량 사양에 따라서)

파워 아웃렛

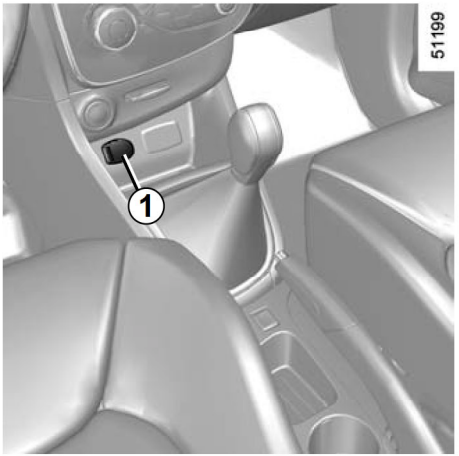

■ 파워 아웃렛 1

파워 아웃렛은 자동차 액세서리에 전원을 공급하기 위함으로써 120W(12V, 10A) 이하의 승인된 전기 제품을 꽂아 사용하십시오.

주의

USB 및 AUX 단자에 금속 물질이 유입되지 않도록 주의하십시오.

화재의 위험이 있습니다.

주의

전기 및 전자 액세서리를 엔진 정지 상태에서 장시간 사용하거나 많은 액세서리를 동시에 사용할 경우 배터리가 방전될 수 있으니 주의하십시오.

경고

- 교통 상황이 허용하는 경우에만 파워 아웃렛을 사용하십시오.
- 최대 출력 120W 이상의 액세서리를 연결하지 마십시오. **화재의 위험이 있습니다.**
- 파워 아웃렛의 규격과 다른 제품을 반복적으로 사용하는 경우 파워 아웃렛이 손상될 수 있습니다. 또한 전기 또는 전자 액세서리 사용을 마친 후에는 차량과 반드시 분리해 주십시오.

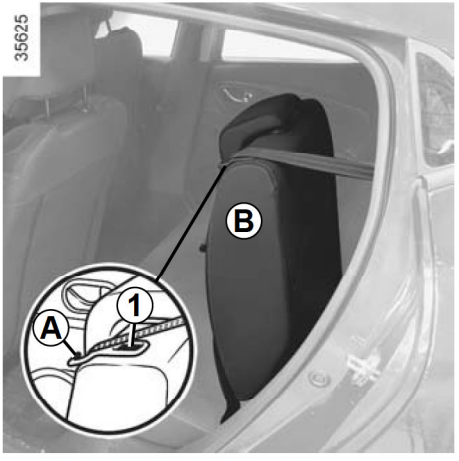

■ 시트 등받이를 접으려면

앞좌석을 앞으로 밀어 충분한 공간을 만듭니다.

뒷좌석의 헤드레스트를 완전히 내립니다.

안전벨트를 가이드 **A**에 끼워 넣습니다.

버튼 **1**을 누르고 등받이 **B**를 내립니다.

등받이를 조절하기 전에 안전벨트를 가이드 **A**에 잘 끼워서 손상되지 않도록 하십시오.

시트 등받이를 다시 세우려면 접었던 역순으로 진행합니다.

등받이를 세운 뒤 움직이지 않는지 확인하십시오.

경고

안전한 사용을 위해 차량이 정지된 상태에서 조절합니다.

2인용 좌석 시트 등받이 **B**를 접을 경우 중앙 안전벨트를 사용할 수 없으므로 중앙 시트를 사용하지 마십시오.

주의

뒷좌석 작업 수행 시 안전벨트 부위에 아무것도 없는지 확인하십시오(신체 일부, 동물, 돌멩이, 옷, 장난감 등).

경고

등받이 위치를 조정했을 경우 잘 고정되었는지 확인하십시오.

시트 커버를 장착 또는 탈착 할 경우 시트 등받이가 고정되어 있는지 확인하십시오.

안전벨트가 올바른 위치에 있는지 확인하십시오.

헤드레스트를 다시 장착합니다.

테일게이트



■ 테일게이트 열기

버튼 **1**을 누르고 테일게이트를 들어 올립니다.

■ 테일게이트 닫기

내부 손잡이 **2**를 사용하여 테일게이트를 내립니다.

경고

테일게이트를 열거나 닫을 때, 테일게이트 가까이에 동물이나 사람이 없는지 확인하고 손이나 머리 등 신체 부위가 끼이거나 부딪치지 않도록 주의하십시오.

심각한 부상의 위험이 있습니다.

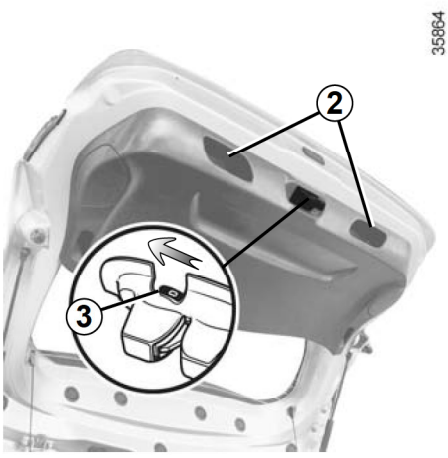

■ 테일게이트 내부에서 수동으로 테일게이트 열기

테일게이트 잠금해제가 작동하지 않으면 차량 내부에서 수동으로 테일게이트를 열 수 있습니다.

- 뒷좌석 시트 등받이를 접어 트렁크에 접근합니다.
- 펜이나 비슷한 물건을 홀 **3**에 끼워 넣고 그림에 표시된 것처럼 밀어 줍니다.
- 테일게이트를 밀어서 엽니다.

주의

트렁크를 연 채로 주행하지 마십시오. 배기가스가 차 안으로 들어올 수 있습니다.

경고

엔진 작동 중 또는 정지 후에는 배기관(머플러)과 배기가스의 온도가 대단히 높으므로 주의하십시오.

화상의 위험이 있습니다.

주의

테일게이트를 완전히 열지 않은 상태에서 사용하면 테일게이트가 내려 올 수 있으니 테일게이트가 완전히 올려진 상태에서 사용하십시오.

러기지 스크린

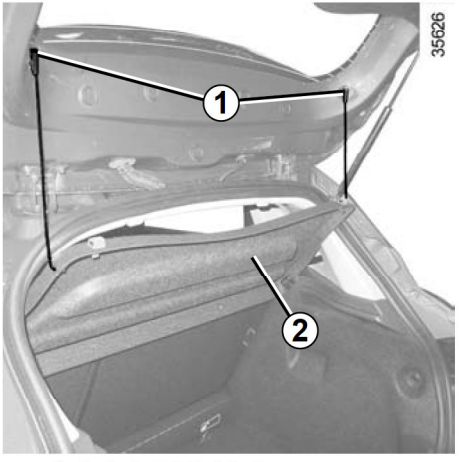

■ 러기지 스크린 분리

– 뒷좌석 헤드레스트를 내립니다.

– 테일게이트 쪽 케이블 **1** 두 개를 떼어냅니다.

– 러기지 스크린 **2**를 **A** 방향으로 중간 정도 들어 올려 빼냅니다.

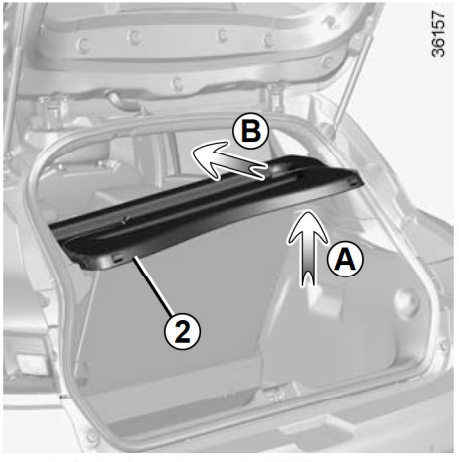

– 러기지 스크린 **2**를 **B** 방향으로 밀어 돌립니다.

– 러기지 스크린 **2**를 몸 쪽으로 당깁니다.

역순으로 장착하여 다시 제자리에 놓습니다.

러기지 스크린의 허용 하중은 약 25kg입니다(물건이 고르게 정리되어 있을 경우).

경고

러기지 스크린에 물건, 특히 딱딱하거나 무거운 물건을 놓지 마십시오. 급제동이나 사고 발생 시 차량 탑승자를 위협할 수 있습니다.

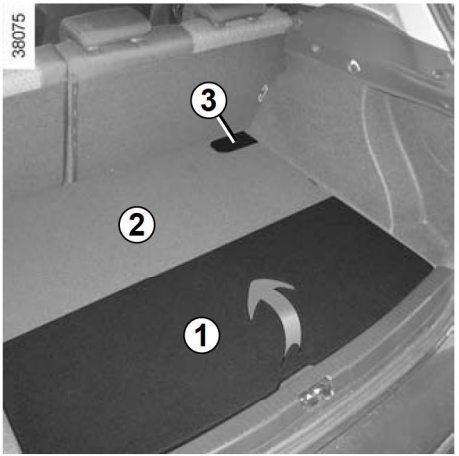

■ 이동식 트렁크 플로어 1

차량 사양에 따라 이동식 트렁크 플로어의 위치 변경이 가능합니다.

참고: 트렁크 바닥에 있는 링 ISOFIX 및/또는 네트 링을 사용해야 할 경우 커버 **3**을 여십시오.

이동식 트렁크 플로어의 허용 하중은 약 100kg 입니다(물건이 고르게 정리되어 있을 경우).



▶ 이동식 트렁크 플로어 보관

- 이동식 트렁크 플로어 **1**을 **2** 부분으로 놓습니다.
- **1**과 **2**를 들어올려 뒷좌석 시트로 밀착시킵니다.
- 버클 **4**를 눌러서 이동식 트렁크 플로어를 접힌 상태로 잠급니다.



▶ 이동식 트렁크 플로어 분리

- 이동식 트렁크 플로어 **1**을 **2** 부분으로 올립니다.
- **1**과 **2**를 분리합니다.

▶ 이동식 트렁크 플로어 재배치

- 손잡이 **5**를 사용하여 이동식 트렁크 플로어를 놓으십시오.

트렁크에 화물 적재

일반적인 적재에서는 적재하는 물건의 가장 넓은 면이 바닥에 닿도록 적재하십시오.

– 뒷좌석 등받이가 일반적으로 기울어진 모습(보기 **A**).



– 앞좌석을 앞으로 밀고 뒷좌석 등받이를 접은 상태에서 트렁크 공간이 최대로 된 모습(보기 **B**).



뒷좌석 등받이를 접어 화물을 실으려면 등받이를 접기 전에 헤드레스트를 분리하여 등받이와 시트 쿠션이 최대한 밀착하도록 합니다.

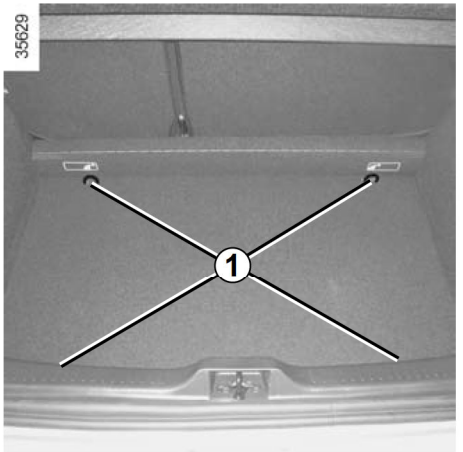

■ 트렁크 고정 포인트 1
(차량 사양에 따라서)

경고

항상 가장 무거운 화물을 바닥에 먼저 놓습니다. 장착된 차량의 경우 트렁크 내부에 있는 고정 포인트 **1**을 사용합니다. 급제동 시 어떤 물건도 탑승자에게 튕겨 나가지 않도록 물건을 적재해야 합니다. 뒷좌석에 탑승자가 없을 때에도 뒷좌석 안전벨트를 잠그십시오.

루프 바, 스포일러

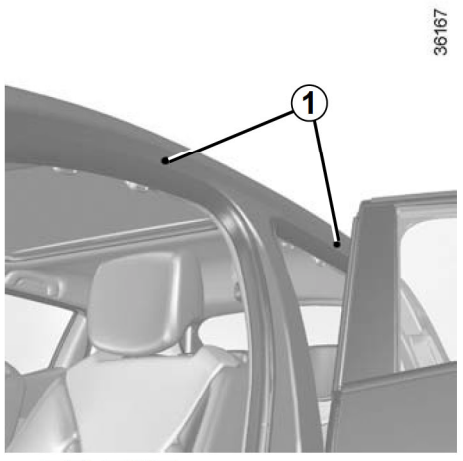

■ 고정 포인트

도어를 열고 고정 포인트 **1**을 사용합니다.

주의

차량에 루프 바를 고정시킬 때는 지정 정비업소에서 확인된 루프 바와 함께 제공되는 나사만을 사용하십시오.

■ 사용 시 주의사항

▶ 테일게이트 조작

테일게이트를 조작하기 전에 루프 바 위에 놓인 물건이나 액세서리(바이크 랙, 루프 랙 등)를 확인합니다. 물건이나 액세서리가 올바르게 배치되어 있어야 하며 화물 등이 테일게이트의 조작을 방해해서는 안됩니다.

귀하의 차량에 적합한 장비를 선택하려면 지정 정비업소에 문의하십시오.

루프 바의 장착과 사용 조건을 알아보려면 제조사의 장착 설명서를 참고하십시오.

루프 바 장착 설명서를 다른 문서들과 함께 차량에 보관하시는 것이 좋습니다.

6장의 "무게(kg)"를 참고하십시오.



■ 스포일러 A

주의

스포일러에 물체나 액세서리(자전거 등)를 장착하는 것은 금지되어 있습니다.

멀티미디어 기기

차량 사양에 따라서 기기가 없을 수도 있으며 그 위치도 다를 수 있습니다.

1 멀티미디어 터치 스크린

2 스티어링 휠 리모트 컨트롤

3 멀티미디어 단자(USB 소켓, AUX 단자)

4 마이크

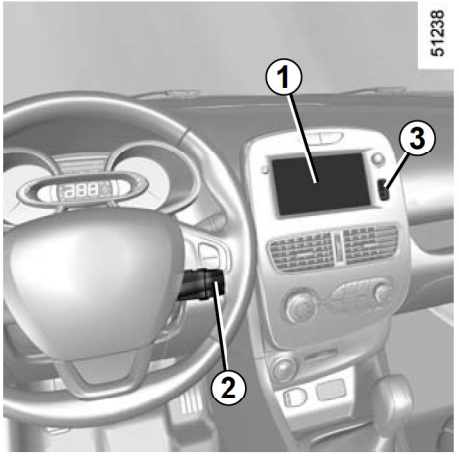

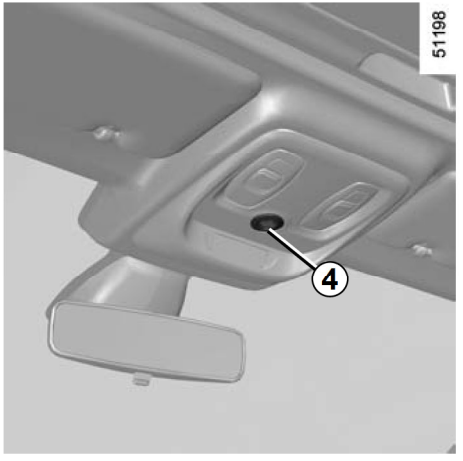

본 기기의 자세한 기능에 대해서는 해당 멀티미디어(오디오, 내비게이션 등) 설명서를 참고하십시오. 장비 설명서는 다른 문서들과 함께 차량에 보관하시는 것이 좋습니다.

주의

휴대전화 사용

관련 기기 사용 관련하여 반드시 현재 지역의 교통 법규를 준수해야 합니다.

주의

USB 및 AUX 단자에 금속 물질이 유입되지 않도록 주의하십시오.

화재의 위험이 있습니다.

4. 정기점검

점검 및 정비의 필요성 4.2
소모품 세부사항 4.3
일상 점검 4.5
정기점검 및 교환주기표 4.7
엔진 룸 4.12
후드 4.13
엔진 오일량: 일반 정보 4.14
엔진 오일량: 보충, 주입 4.15
엔진 오일 교환 4.16
냉각수 4.17
브레이크 액 4.18
워셔액, 필터 4.19
타이어 공기압 4.20
배터리 4.21
차체 유지 관리 4.22
내장 유지 관리 4.25

■ 점검 및 정비의 필요성

점검/정비는 차량의 건강진단입니다.

자동차는 많은 부품으로 되어 있기에 사용하는 사이에 각 부분이 마모되거나 열화 되어 갑니다.

차량의 성능을 유지하고 안전/쾌적하게 오래 사용하기 위해서도 일상적인 관리와 정기적인 점검을 하여 필요한 정비를 실시하는 것이 매우 중요합니다.

점검/정비를 게을리하면 차량의 고장이나 사고로 이어질 수 있습니다.

- 오일류, 액상류 등은 정기적으로 보충/교환해 주십시오.

차량에는 오일류(엔진/미션의 오일, 변속기의 오일)와 액상류(브레이크 액, 배터리 액, 냉각수 등)가 사용되어 장치의 작동, 윤활, 냉각, 녹 방지(방청) 등의 역할을 하고 있습니다. 사용하는 동안 서서히 줄거나, 더러워지고 열화 되어 방치할 경우 성능 서하나 고장(작동 불량, 눌러 붙음 등)의 원인이 됩니다.

차량을 최적의 상태로 유지하기 위해 정기점검 시기나, 당사에서 지정하는 시기에 반드시 보충, 교환해 주십시오.

- 벨트 등의 고무 부품도 정기적인 점검, 교환이 필요합니다. 벨트나 호스(Hose), 부츠(Boots) 등의 고무부품은 오래되면 물러지고 균열을 일으킵니다.

  또한 당사에서는 고객 개개인의 사용 상황에 따라 섬검/성비를 하기 때문에 편하게 상담해 주십시오. 그대로 사용하면 벨트의 경우는 헐거워지거나 상황에 따라 끊어지면, 차량의 부조화(스티어링 휠이 무거워지거나, 배터리가 충전되지 않거나, 과열 되거나, 에어컨의 효과가 저하되는 등)와 최악의 경우 엔진이 파손되는 경우도 있습니다.

  호스/부츠의 경우는 균열과 함께 파손되어 장치의 부조화 및 고장에 이르는 경우가 있습니다. 불의의 고장을 미연에 방지하기 위해서 꼭 정기 점검이나 교환을 실시해 주십시오.

- 마모(소모성) 부품은 사용 상황에 따라 점검, 교환이 필요합니다. 타이어, 브레이크 패드 등은 차량의 기본적인 성능을 부담하고 있는 중요한 부품으로, 사용과 함께 마모가 시작됩니다.

  이것들은 영구적으로 사용 가능한 것이 아니고 사용 한도(마모 한도)가 있어, 한도를 넘는 사용은 고장이나 사고로 이어지는 일이 있기에 정기적인 점검과 적절한 시기의 교환이 필요합니다.

점검/정비의 실시는 고객의 자기 관리 책임입니다.

차량을 언제나 양호한 상태에서 사용하기 위해서는 고객의 책임 하에 섬검/성비를 확실히 하는 것이 법으로 규정되어 있습니다.

사용 상황에 따른 적절한 점검/정비 등에는 전용 장비와 지정된 유지류가 필요하고 또한 오일류 교환 후의 적절한 처리 등이 필요하기 때문에 지정 정비업소에서 점검 및 정비를 받으십시오.

위의 QR코드는 당사 홈페이지와 연계 되어 있습니다. 스마트폰의 QR코드 검색 기능을 사용하면 편리하게 가까운 서비스 센터 위치를 찾을 수 있습니다.

소모품 세부사항 (1/2)



API 마크



ILSAC 마크

■ 규정 엔진 오일에 관해

API 규격 또는 ILSAC 규격에 적합한 지정 유지를 사용해 주십시오. 또한 규격 적합 오일에는 위의 마크가 표시되어 있습니다. 당사 순정품의 사용을 권합니다.

항목		엔진 오일
적용		디젤 엔진
규정량 (ℓ)	오일과 오일 필터 교환	약 4.8
사양 (규격)		ACEA C4급(RN0720) SAE 점도등급: 5W-30(당사 순정부품)

규정량은 드레인 플러그에서 오일을 뺀 경우의 양으로 엔진의 내부에 남은 오일량을 뺀 평균 양입니다.

따라서 정확한 오일 주입량은 4장의 "엔진 오일량"을 참고하여 오일량 측정 게이지로 확인하십시오.

소모품 세부사항 (2/2)

항 목	규정량	규정 유지(규격)
연료	약 45 ℓ	초 저유황 경유
엔진 냉각수	약 4.5 ℓ	당사 순정 롱 라이프 쿨런트 (엔진 쿨런트)
브레이크 액	약 0.6 ℓ	DOT4+(저점도형, 당사 순정부품)
변속기 오일	–	Castrol BOT 450(당사 순정부품)

– 냉각수 용량은 냉각수 보조탱크 최대 허용 용량(1.25 ℓ , MAX 기준)을 포함한 것입니다.

– 정비 제원표에 기재된 용량은 설계치로서 각 시스템 내의 전체 용량이므로 참고만 하십시오.

– 점검, 교환이나 보충 시에는 각 게이지를 이용하여 확인하십시오.

일상 점검 (1/2)

일상 점검은 안전 운행을 위하여 매일 운행 전 실시하는 점검을 말하며 이는 안전 운행에 필요한 최소한의 점검이고 운전자의 의무이기도 합니다. 반드시 실시 하십시오.

점검 항목	점검 내용	비고
엔진	연료가 충분하고 시동이 용이한지 확인	
	냉각수의 양 및 누수 점검	4장의 "냉각수"를 참고하십시오.
	구동 벨트(알터네이터 벨트, 에어컨 벨트)의 장력 및 마모 상태 확인	
	엔진 오일의 양과 오염, 누유 점검	4장의 "엔진 오일량" 및 "엔진 오일 교환"을 참고하십시오.
	배기가스의 색깔 및 유해가스 배출 여부 점검	
브레이크	브레이크 페달의 작동과 유격이 올바른지 확인	
	브레이크 액의 양 및 누액 점검	4장의 "브레이크 액"을 참고하십시오.
변속기	변속레버의 조작이 용이한지 확인	
타이어	타이어 공기압 및 이상 마모 점검	5장의 "타이어"를 참고하십시오.
	휠 볼트의 조임이 충분하고 손상이 없는지 점검	

일상 점검 (2/2)

일상 점검은 안전 운행을 위하여 매일 운행 전 실시하는 점검을 말하며 이는 안전 운행에 필요한 최소한의 점검이고 운전자의 의무이기도 합니다. 반드시 실시 하십시오.

점검 항목	점검 내용	비고
스티어링 휠	스티어링 휠의 유격 및 조작이 수월한지 점검	1장의 "스티어링 휠, 파워 스티어링 휠"을 참고하십시오.
기타	속도계 및 각종 계기판, 경고등의 작동 상태	1장의 "계기판"을 참고하십시오.
	램프의 점멸이 확실하고 파손되지 않았는지 확인	1장의 "외부 램프와 지시등" 및 3장의 "실내 램프"를 참고하십시오.
	와이퍼의 작동이 용이하고 워셔 액이 충분한지 확인	1장의 "와이퍼, 워셔" 및 4장의 "워셔 액, 필터"를 참고하십시오.
	경음기가 제대로 작동되는지 확인	1장의 "경음기와 지시등"을 참고하십시오.
	미러의 비침 상태가 적당한지 확인	1장의 "아웃사이드 미러, 룸미러"를 참고하십시오.
	배터리의 충전 상태가 양호한지 확인	4장의 "배터리"를 참고하십시오.
	안전벨트의 정상 작동 점검	1장의 "안전벨트"를 참고하십시오.
	냉/난방 장치의 작동 상태	3장의 "에어컨"을 참고하십시오.
	차체 부식 점검	4장의 "차체 유지 관리"를 참고하십시오.
	전일 운행 시 이상이 있었던 부분의 점검	

정기점검 및 교환주기표 (1/5)

■ 디젤 차량의 정기점검 및 교환주기

일반조건 주행 시

점검 내용	점검 주기 (km)	점검 주기(년)											
		1	2	3	4	5	6	7	8	9	10	11	12
타이어 위치 교환	매10,000	●	●	●	●	●	●	●	●	●	●	●	●
엔진오일 및 오일 필터(디젤 차량) 교환	매20,000	●	●	●	●	●	●	●	●	●	●	●	●
기본 점검(다음 페이지 참고) (디젤 차량)	매20,000	●	●	●	●	●	●	●	●	●	●	●	●
에어컨 필터 및 에어 클리너 필터 교환	매20,000	●	●	●	●	●	●	●	●	●	●	●	●
연료 필터 교환(디젤 차량)[1]	매40,000		●		●		●		●		●		●
브레이크 액 교환	매60,000			●			●			●			●
엔진 냉각수 교환	매80,000				●				●				●
구동 벨트 및 오토 텐셔너, 아이들러 풀리 교환	매100,000					●					●		
타이밍 벨트	매100,000					●					●		

- 위의 점검 주기는 일반 조건에서 디젤 차량을 주행했을 경우에 해당됩니다. 가혹 조건은 다음 페이지의 가혹 조건 시 교환주기표를 참고하십시오.
- 검증되지 않은 연료나 첨가제 등은 사용하지 마십시오.
- 1) 연료필터의 막힘에 의한 출력저하, 시동성 저하 등의 문제 발생 시, 교환주기가 되지 않은 경우에도 지정 정비사업소에 방문하여 연료 필터를 교환 하십시오.

■ 기간(년) 또는 주행거리(km) 중 먼저 도래한 시점에 점검을 받으십시오. (아래의 예시 참고)

- 예시 1. 주행거리는 6,000km이지만 차량 구매 후 1년이 되었을 경우: 표의 점검 주기(년)에 따라 기본 점검, 엔진 오일 및 엔진 오일 필터 교환, 에어컨 필터 교환을 지정 정비업소에서 받습니다.
- 예시 2. 차량 구매 후 6개월이 지났지만 주행거리가 20,000km가 되었을 경우: 표의 점검 주기(km)에 따라 기본 점검, 엔진 오일 및 엔진 오일 필터 교환, 에어컨 필터 교환을 지정 정비업소에서 받습니다.

정기점검 및 교환주기표 (2/5)

■ 기본 점검(점검하여 조정, 수리, 청소 또는 필요 시 교환)

- 엔진 냉각수 및 누수 여부(농도 점검 및 미달 시 보충)
- 타이어 공기압 및 마모 상태
- 구동 벨트의 마모, 균열 및 장력
- 스로틀 챔버
- 냉각 시스템
- 연료 라인
- 스티어링 기어 & 연동부, 액슬 & 서스펜션 부품, 드라이브샤프트, 배기 시스템
- 헤드램프 각도 조절
- 브레이크 시스템
- 계기판의 차량정비시점 초기화(엔진 오일 교환 후)
- 브레이크 패드, 디스크, 기타 브레이크 관련 부품
- 브레이크 페달, 주차 브레이크의 작동 상태
- 브레이크 부스터 진공호스 연결 부위, 체크 밸브
- 컴퓨터 진단기(CLIP)로 종합 테스트
- 휠의 정렬 상태 점검(필요 시 휠 얼라이먼트)

- 위의 점검 주기는 일반 조건에서 차를 주행했을 경우에 해당됩니다. 가혹 조건은 다음 페이지 의 가혹 조건 시 교환주기표를 참고하십시오.
- 위 기본 점검 항목은 차량 사양에 따라서 다를 수 있습니다.
- 검증되지 않은 연료나 첨가제 등은 사용하지 마십시오.

정기점검 및 교환주기표 (3/5)

■ 가혹 주행 조건 시 정기점검 및 교환주기

아래와 같은 가혹한 조건에서 차량을 사용했을 때는 정기 점검 및 정비 시기를 앞당겨 주십시오.

○: 점검하여 조정, 수리, 청소 또는 필요 시 교환, ●: 교환

No	점검 내용	점검 및 교환	주기	차량 사용조건
1	엔진 오일 및 오일 필터(디젤 차량)	●	매 10,000km 또는 6개월	A,B,C,D E,F,G,H
2	브레이크 패드, 디스크 & 기타 브레이크 관련 부품	○	매 10,000km 또는 6개월	A,E,F,G
3	샤시 및 바디의 볼트, 너트 조임	○	매 10,000km 또는 6개월	F
4	브레이크 호스 및 라인의 누유, 파손 여부	○	매 10,000km 또는 6개월	F
5	에어컨 필터	●	매 10,000km 또는 6개월	A
6	스티어링 기어 & 연동부, 액슬 & 서스펜션 부품, 드라이브샤프트	○	매 20,000km 또는 12개월	E,F,H

▶ 차량 사용 조건

A) 먼지가 많은 지역 주행 시

B) 짧은 거리의 반복적인 주행 시 (하절기: 5km 이내 주행, 동절기: 15km 이내 주행)

C) 공회전이나 저속 운행이 빈번한 경우

D) 습도가 높은 산악 지역에서 운행한 경우

E) 소금기가 있거나 기타 부식성 물질이 있는 지역을 운행한 경우

F) 거친 도로, 진흙 또는 흙먼지가 많은 노면에서 주행한 경우

G) 브레이크 및 엔진 브레이크를 자주 사용하는 산악 지역에서 운행한 경우

H) 경찰차, 보안 용역, 택시, 상용차, 견인차, 렌터카 등의 목적으로 사용하는 경우

정기점검 및 교환주기표 (4/5)

■ 일반 점검 및 정비 기록일지

점검 일자	주행거리	점검 및 정비 내용	기타 고객 요구사항	서비스점	전화번호	담당자
년 월 일	km					
년 월 일	km					
년 월 일	km					
년 월 일	km					
년 월 일	km					
년 월 일	km					
년 월 일	km					
년 월 일	km					
년 월 일	km					
년 월 일	km					
년 월 일	km					
년 월 일	km					
년 월 일	km					
년 월 일	km					

정기점검 및 교환주기표 (5/5)

■ 일반 점검 및 정비 기록일지

점검 일자	주행거리	점검 및 정비 내용	기타 고객 요구사항	서비스점	전화번호	담당자
년 월 일	km					
년 월 일	km					
년 월 일	km					
년 월 일	km					
년 월 일	km					
년 월 일	km					
년 월 일	km					
년 월 일	km					
년 월 일	km					
년 월 일	km					
년 월 일	km					
년 월 일	km					
년 월 일	km					
년 월 일	km					

엔진 룸

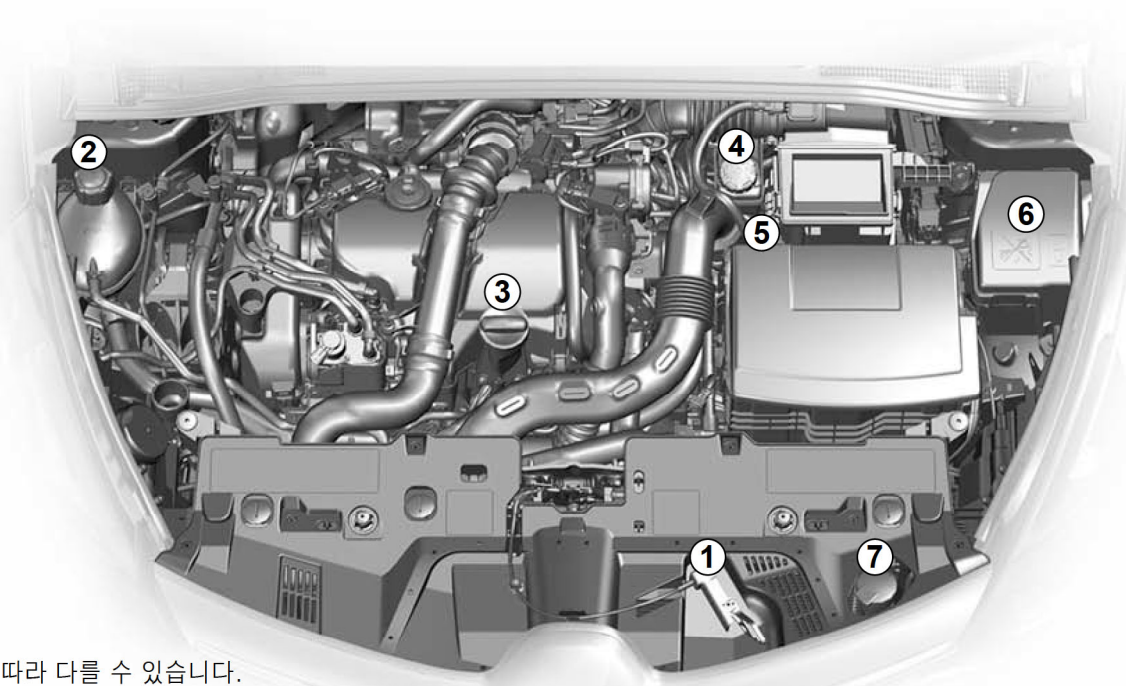

■ 엔진 룸

차량의 사양에 따라 다를 수 있습니다.

1 후드 레버

2 냉각수 점검

3 엔진 오일 점검

4 브레이크 액 점검

5 점프 스타트 단자

6 퓨즈 박스

7 워셔 액 점검

후드

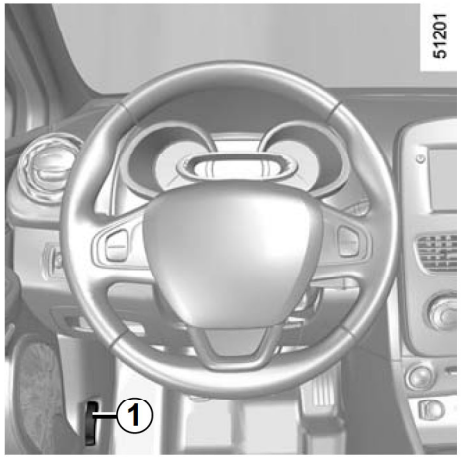

■ 후드 열기

대시보드 왼쪽에 아래에 위치한 핸들 **1**을 당깁니다. 레버 **2**를 왼쪽으로 민 상태에서 후드를 들어 올립니다.

후드를 손으로 들어올려 잭으로 고정시킵니다.

주의

엔진 가까이에서 작업하면 엔진이 뜨거울 수 있습니다. 또한 엔진 냉각 팬이 언제라도 작동 할 수 있습니다.
부상의 위험이 있습니다.

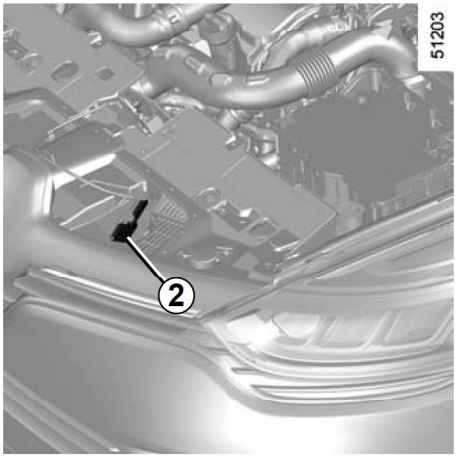

■ 후드 닫기

후드를 닫기 전에 엔진룸에 차량 운행에 지장을 줄 수 있는 것들(공구, 종이, 헝겊 등)은 없는지 확인하십시오.

후드 중간부분을 잡고 닫힌 위치로부터 30cm 위까지 내린 다음 후드를 놓습니다. 후드 자체의 무게로 인해 저절로 잠깁니다.

경고

후드를 열고 작업 시 넥타이나 목도리, 목걸이 등이 엔진룸 또는 레버 **2**에 닿지 않도록 주의하십시오.
부상의 위험이 있습니다.

주의

엔진룸 작업 시 와이퍼 레버가 정지 위치에 있는지 항상 확인하십시오.

부상의 위험이 있습니다.

주의

라디에이터 그릴이나 엔진 후드에 가벼운 충격을 받은 경우라도 신속하게 지정 정비업소에서 후드 잠금 시스템에 대한 점검을 받으십시오.

주의

후드가 확실히 잠겼는지 확인하십시오.

엔진 오일량: 일반 정보

엔진은 구동 부품의 윤활 및 냉각을 위해 오일을 사용하며 오일 교환 주기 사이에 오일을 보충해 주는 것이 당연합니다.

점검주기 : 주기적으로 오일량을 점검하며, 장거리 주행 전에는 반드시 확인하여 엔진이 손상되지 않도록 하십시오.

엔진 오일이 튀지 않도록 엔진 오일 보충/주입 시 깔때기를 사용하십시오.

오일량이 비정상적으로 혹은 단시간에 반복하여 줄어드는 경우 지정 정비업소에 문의하십시오.

경고

엔진이 뜨겁고 엔진 냉각 팬이 언제라도 작동할 수 있기 때문에 엔진 가까이에서 작업할 경우 주의하십시오.

부상의 위험이 있습니다.

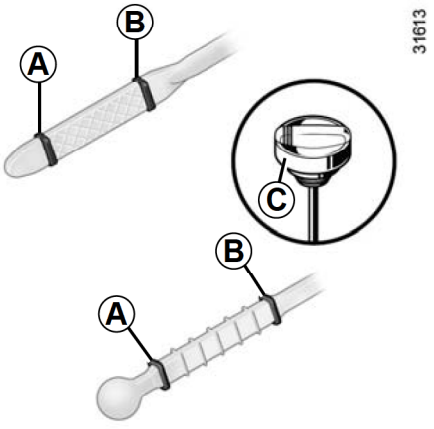

■ 엔진 오일량 측정

평평한 장소에 주차하고 미리 일정 시간 엔진을 끈 상태에서 오일량을 측정해야 합니다.

정확한 오일량을 파악하기 위해 반드시 오일량 측정 게이지를 사용하고 오일량이 최고 수준을 넘지 않도록(엔진 손상 위험) 합니다.

주의

어떠한 경우에도 최고 수준 **B**를 초과하지 마십시오. 엔진과 촉매 변환 장치가 손상 될 위험이 있습니다.

계기판에는 오일량이 최저일 때만 운전자에게 알려줍니다.

- 측정 게이지를 꺼내 보풀없는 깨끗한 헝겊으로 닦습니다.
- 측정 게이지를 끝까지 밀어 넣습니다("캡 타입 측정 게이지" **C**가 장착된 차량의 경우 캡을 끝까지 조임).
- 측정 게이지를 다시 꺼냅니다.
- 오일량을 확인합니다. 오일량은 절대 "최저" **A** 미만이거나 "최고" **B**를 초과해서는 안됩니다.

오일량을 확인한 후 측정 게이지를 끝까지 밀어 넣고 측정 게이지 캡을 끝까지 조입니다.

엔진 오일 최고 수준 초과

엔진 오일량 측정은 앞서 설명한 대로 측정 게이지를 사용하도록 합니다.

오일량이 최고 수준을 초과한 경우 **차량에 시동을 걸지 말고** 지정 정비업소에 문의하십시오.

엔진 오일량: 보충, 주입

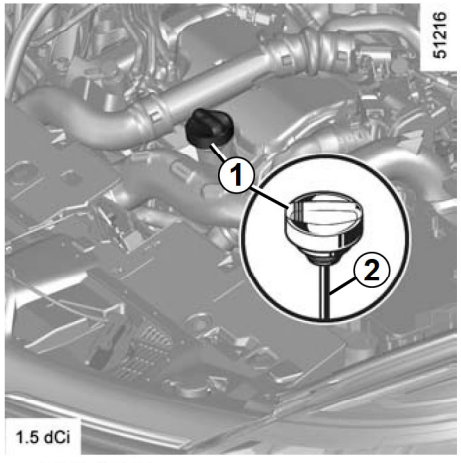

■ 보충/주입

차량을 평평한 지면에 주차하고 엔진을 정지 시키고 완전히 식힙니다(예: 하루 중 처음으로 시동을 걸기 전).

경고

엔진 룸에서 작업 전 반드시 엔진 START/STOP 버튼을 눌러 시동을 끄십시오(2장의 "엔진 시동, 정지"를 참고하십시오).

- 캡 **1**을 엽니다.
- 오일을 주입하여 정상 레벨로 맞춥니다(참고로 측정 게이지 **2**의 최저 수준과 최고 수준 사이의 용량은 엔진에 따라 약 1.5~2리터입니다.).
- 오일이 엔진 내부까지 흐르도록 약 10분간 기다립니다.
- (앞에서 설명한 대로) 측정 게이지 **2**를 사용하여 오일의 양을 확인합니다.

작업이 끝나면 측정 게이지를 끝까지 밀어 넣은 뒤 캡을 꼭 닫아 주십시오.

엔진 오일이 튀지 않도록 엔진 오일 보충/주입 시 깔때기를 사용하십시오.

최대 엔진 오일량 이하로 엔진 오일을 주입하고 캡 **1**과 게이지 **2**를 다시 장착하십시오.

엔진 오일 교환

■ 엔진 오일 교환

점검 주기: 4장의 "정기점검 및 교환주기표"를 참고하십시오.

▶ 오일 교환 용량

차량 점검 주기를 참고하거나 지정 정비업소에 문의하십시오.

앞에서 설명한 대로 항상 측정 게이지를 사용하여 엔진 오일 레벨을 확인하십시오(측정 게이지에서 오일량은 절대 최저 수준 미만이거나, 최고 수준을 초과해서는 안 됩니다).

주의

엔진룸 작업 시 와이퍼 레버가 정지 위치에 있는지 항상 확인하십시오.

부상의 위험이 있습니다.

오일의 양이 비정상적으로 혹은 단시간 반복하여 내려가는 경우 지정 정비업소에 문의하십시오.

■ 엔진 오일 등급 및 교환량

사용할 오일 등급과 교환량에 대한 정보는 4장의 "소모품 세부사항"을 참고하십시오.

주의

엔진이 뜨겁고 엔진 냉각 팬이 언제라도 작동할 수 있기 때문에 엔진 가까이에서 작업할 경우 주의하십시오.

부상의 위험이 있습니다.

경고

엔진 오일은 어린이 손에 닫지 않는 곳에 보관하십시오.

엔진 오일 교환 시 엔진 오일에 피부가 직접 노출되지 않도록 하며 눈에 들어가지 않도록 보안경을 착용하십시오.

주의

엔진 오일 교환: 엔진이 뜨거울 때 오일을 교환할 경우 오일이 분출되어 화상을 입을 수 있으니 주의하십시오.

주입: 엔진 오일을 보충할 때 화재의 위험이 있으니 엔진 구성품에 오일이 떨어지지 않도록 주의하십시오.

캡을 올바르게 잠그지 않을 경우 엔진의 가열된 부분에 오일이 튀어 화재가 발생할 위험이 있습니다.

경고

배기 가스는 인체에 해롭기 때문에 밀폐된 장소에서 엔진 시동을 걸지 마십시오.

냉각수

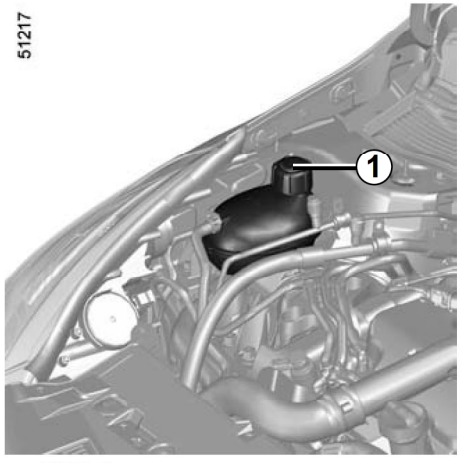

■ 냉각수

평평한 장소에 주차하고 엔진 시동을 끈 상태에서 냉각수의 양을 점검합니다. 냉각수의 양은 냉각수 탱크 **1**의 표시 "**MINI**", "**MAXI**" 사이에 있어야 합니다.

냉각수 양이 "**MINI**" 표시까지 내려가기 전에 냉각수를 보충합니다.

주의

엔진룸에서 작업 전 와이퍼 레버가 정지 위치에 있는지 항상 확인하십시오.

부상의 위험이 있습니다.

▶ 레벨 점검 주기

정기적으로 냉각수의 양을 확인하십시오. 냉각수 부족 시 엔진이 심하게 손상될 수 있습니다.

냉각수 보충이 필요할 때 순정 롱라이프 쿨런트를 사용해야만 다음과 같은 사항을 보장받을 수 있습니다.

– 동결 방지

– 냉각회로 부식 방지

경고

엔진 룸에서 작업 전 반드시 엔진 START/STOP 버튼을 눌러 시동을 끄십시오(2장의 "엔진 시동, 정지"를 참고하십시오).

▶ 교환 주기

4장의 "정기점검 및 교환주기표"를 참고하십시오.

냉각수량이 비정상적으로 혹은 단시간에 반복하여 줄어드는 경우 지정 정비업소에 문의 하십시오.

경고

엔진이 뜨거울 때 냉각 시스템에 어떠한 작업도 수행하지 마십시오.

화상의 위험이 있습니다.

브레이크 액

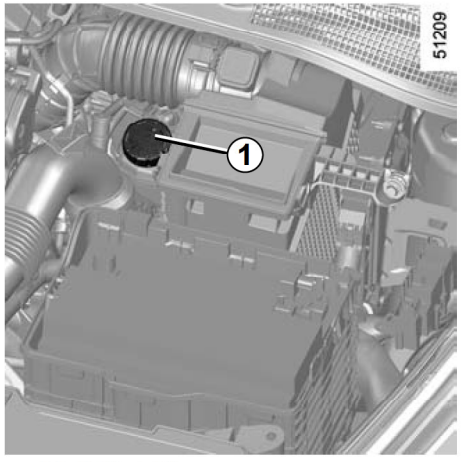

■ 브레이크 액

평평한 장소에 주차하고 엔진 시동을 끈 상태에서 브레이크 액의 양을 점검합니다.

브레이크 액의 양은 자주 점검해야하며, 제동 성능이 약간이라도 떨어진다고 느끼는 경우 즉시 점검하십시오.

경고

엔진이 뜨겁고 엔진 냉각 팬이 언제라도 작동할 수 있기 때문에 엔진 가까이에서 작업할 경우 주의하십시오.

부상의 위험이 있습니다.

▶ 브레이크 액의 양

브레이크 액의 양은 일반적으로 패드가 마모됨에 따라 떨어지는 것이 정상적이지만 브레이크 액 **1**의 경계 수위가 "**MINI**" 이하이면 지정 정비업소로 방문하십시오.

▶ 보충

브레이크 시스템에 대한 수리 작업을 했을 경우 브레이크 액 보충 및 교환은 지정 정비업소에서 실시해야 합니다.

반드시 순정 브레이크 액을 사용해야 하며, 사용된 액은 밀봉된 용기에 담아 회수하십시오.

▶ 교환 주기

4장의 "정기점검 및 교환주기표"를 참고하십시오.

브레이크 액이 비정상적으로 혹은 단시간에 반복하여 줄어드는 경우 지정 정비업소에 문의하십시오.

워셔 액, 필터

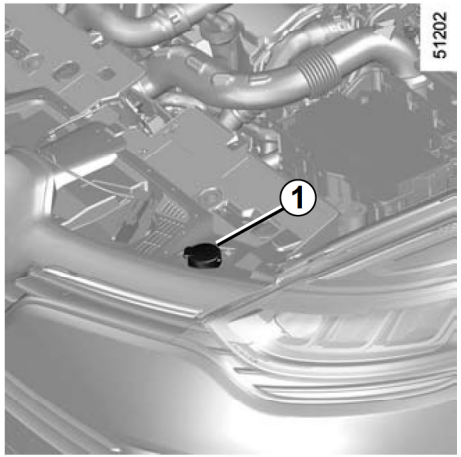

■ 워셔액

▶ 보충

시동을 끈 상태에서 캡 **1**을 엽니다. 워셔 액이 보일 때까지 주입한 후 캡을 닫습니다.

▶ 워셔 액

자동차 전용 워셔 액(겨울철에는 부동액이 포함된 제품 사용)

■ 필터

필터(에어 클리너 필터, 에어컨 필터, 디젤 연료 필터 등)는 해당 차량의 점검 주기에 따라 교환하십시오.

필터 교환 주기: 4장의 "정기점검 및 교환주기표"를 참고하십시오.

경고

엔진 룸에서 작업 전 반드시 엔진 START/STOP 버튼을 눌러 시동을 끄십시오(2장의 "엔진 시동, 정지"를 참고하십시오).

주의

엔진룸에서 작업 시 와이퍼 레버가 정지 위치에 있는지 항상 확인하십시오.

부상의 위험이 있습니다.

경고

엔진이 뜨겁고 엔진 냉각 팬이 언제라도 작동할 수 있기 때문에 엔진 가까이에서 작업할 경우 주의하십시오.

부상의 위험이 있습니다.

타이어 공기압

35599



■ 라벨 A

운전석 도어를 열고 라벨에 표기된 내용을 확인하십시오.

타이어 공기압은 타이어가 식었을 때 점검해야 합니다.

냉각된 타이어의 공기압을 측정하지 않은 경우에는 측정된 공기압에 **0.2**~**0.3** bar(또는 **3 PSI**)를 가산합니다. **절대로 가열된 타이어에서 공기를 빼지 마십시오.**

34237

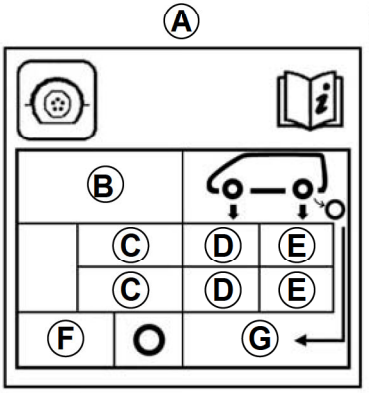

B: 차량에 장착된 타이어 사이즈

C: 예상 주행 속도

D: 전륜 타이어 공기압

E: 후륜 타이어 공기압

F: 스페어 타이어 사이즈

G: 스페어 타이어 공기압

■ 타이어 안전과 스노우 체인의 사용

5장의 " 타이어"를 참고하십시오.

■ 타이어 공기압 자동감지 시스템이 장착된 차량

타이어 공기압이 정상보다 낮을 경우  경고등이 계기판에 점등됩니다. 자세한 내용은 2장의 "IPW: 타이어 공기압 사동감시 시스템"을 참고하십시오.

특징

차량이 최대 적재 상태(최대 적재 가능 무게가 적재되어 있는 경우)**인 경우,** 최대 속도가 **100km/h**로 제한되며 각 타이어 공기압을 **0.2bar** 올려야 합니다.

6장의 "무게(kg)"를 참고하십시오.

경고

타이어를 교환할 때는 차량에 원래 장착되었던 타이어와 동일한 브랜드, 규격, 타입, 구조의 타이어로만 교환하십시오.

타이어는 기존에 장착되어있던 타이어와 동일하거나, 지정 정비업소가 권장하는 타이어만 사용해야 합니다.

배터리

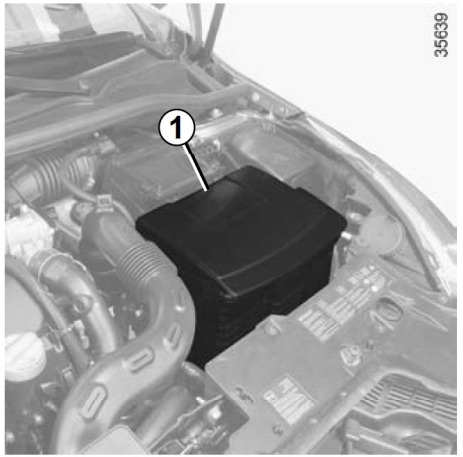

배터리 **1**을 절대 분해하지 마십시오.

경고

배터리에는 황산이 들어 있으니 눈이나 피부에 닿지 않도록 조심해서 다루십시오. 황산이 눈이나 피부에 닿으면 물로 충분히 헹궈내고 필요한 경우 의사와 상담하십시오.

배터리 부품 근처에 어떠한 불꽃, 담뱃불, 모든 기타 화염 및 스파크가 발생하지 않도록 주의하십시오. 폭발의 위험이 있습니다.

■ 배터리 교체

배터리 교체가 필요한 경우 반드시 지정 정비업소에 문의하십시오.

배터리에 케이블을 이용하여 다른 외부 장치를 연결하지 마십시오. 차량 손상 및 부상의 위험이 있습니다.

경고

엔진 룸에서 작업 전 반드시 엔진 START/STOP 버튼을 눌러 시동을 끄십시오(2장의 "엔진 시동, 정지"를 참고하십시오).

주의

이 배터리는 특수한 유형이므로 교체 시 동일한 배터리로 교체해야 합니다.

지정 정비업소에 문의하십시오.

인공 심장 등 인공 장기 사용자는 엔진 작동 중 엔진 가까이에 접근하지 마십시오. 인젝터 등 전자 제어 장치의 고전류에 의한 이상 작동이 있을 수 있습니다.

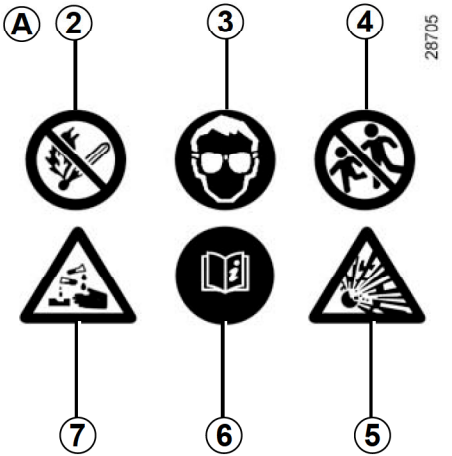

■ 라벨 A

배터리에 적힌 지시사항을 유념하십시오.

- **2** 근처에 불꽃이나 담뱃불이 없도록 하십시오.
- **3** 반드시 보안경을 착용하십시오.
- **4** 어린이가 가까이 접근하지 못하게 하십시오.
- **5** 폭발성 물질을 함유하고 있습니다.
- **6** 사용 설명서를 참조하십시오.
- **7** 부식성 물질을 함유하고 있습니다.

경고

엔진이 뜨겁고 엔진 냉각 팬이 언제라도 작동할 수 있기 때문에 엔진 가까이에서 작업할 경우 주의하십시오.
부상의 위험이 있습니다.

차체 유지 관리 (1/3)

차량의 성능을 유지하고 오래 사용하기 위해서는 지속적인 관리가 필요합니다. 정기적으로 차체를 관리해 주십시오.

본 차량은 고품질의 방청제가 처리되어 있지만 다음과 같은 요소들이 영향을 미칠 수 있습니다.

▶ 대기 중의 부식 성분

- 공기 오염(도시 또는 공장 지역)
- 염분이 포함된 대기 환경(바다 근처, 특히 더운 날씨)
- 계절별 습한 기후 조건(겨울철 도로 제설제, 도로 세척제가 포함된 물 등)

▶ 사소한 충격

▶ 마모 성분

- 바람에 의해 떠다니는 먼지, 모래, 진흙, 다른 차량에서 떨어져 날리는 모래 또는 작은 돌 등.

위에서 언급한 위험 요소로부터 피해를 입지 않고 차량의 방청 효과를 유지하려면 다음 주의 사항을 준수해야 합니다.

■ 준수 사항

엔진 시동이 꺼진 상태에서 자주 세차하십시오. 또한 제조사에서 승인한 청소 용품을 사용하십시오. 절대로 마모 성분이 포함된 제품을 사용하지 마십시오.

차량에 다음과 같은 이물질이 묻은 경우 분사기 등을 사용하여 우선적으로 제거하십시오.

- 나무 수액 및 산업 폐기물
- 차량(휠 하우스 및 차량 하부 등)에 묻은 진흙
- **조류 분비물**(화학적 반응에 의하여 **급속한 변색이나 도장 벗겨짐**이 발생할 수 있음)은 폴리싱에 의해서도 제거할 수 없기 때문에 이러한 자국들은 발견하는 **즉시** 세척해야 합니다.
- 해안 지역 또는 도로 제설제를 살포한 도로를 주행하여 차량 하부나 휠 하우스에 묻은 염분

정기적으로 차량으로부터 식물의 분비물(벌레, 나무 수액, 나뭇잎 등)을 제거하십시오.

또한 다음 사항을 준수하십시오.

- 차량 세차에 관한 법규를 준수하십시오. (예: 차도에서 세차하지 마십시오)
- 자갈이 많은 노면에서 주행하는 경우 도장 손상을 방지하기 위해 앞차와의 안전거리를 준수하십시오.
- 도장면의 작은 흠집은 신속히 보수하십시오. 녹발생을 막아 도장면의 수명을 연장시킵니다.
- 부식 방지 보증을 유지하기 위해 정기적으로 지정 정비 업소를 방문하십시오. 자세한 내용은 4장의 징기 짐검 페이지를 참조하십시오.
- 기계적 구성품, 힌지 부위 등을 세척해야 하는 경우 제조자에서 승인한 제품을 사용하십시오.

차체 유지 관리 (2/3)

■ 피해야 할 사항

- 직사광선이 강하거나 또는 추운 날씨일 때 세차하지 마십시오.
- 차체에 묻은 마른 진흙 또는 먼지를 물에 묻히지 않은 상태로 긁거나 문질러서 떼지 마십시오.
- 먼지가 쌓이지 않도록 하십시오.
- 사소한 충격 이후 녹이 발생하지 않도록 주의하십시오.
- 얼룩을 제거하기 위해 제조사로부터 승인받지 않은 솔벤트 등을 사용하지 마십시오. 사용할 경우 도장 표면에 손상을 줄 수 있습니다.
- 차량(특히 휠하우스 및 차량 하부)을 정기적으로 세차하지 않은 상태에서 눈 또는 진흙이 쌓인 도로를 주행하지 마십시오.



다음과 같은 부품에 대해 고압 세척장비를 사용하거나 순정 용품이 아닌 제품을 분사하여 세척하거나 그리스를 제거하지 마십시오.

- 기계적 구성품 (예: 엔진 구성품)
- 차량 하부
- 흰지가 있는 부품 (예: 도어 내부, 연료 주입구 부위)
- 도장 처리된 플라스틱 외부 구성품 (예: 범퍼)

주의 사항을 제대로 준수하지 않을 경우 차량 부식 또는 작동 결함이 발생할 수 있습니다.

차체 유지 관리 (3/3)

■ 무광 페인트로 도장된 차량

다음 사항을 유의하십시오.

- 물을 끼얹으면서 부드러운 천이나 스폰지 등을 사용해서 세차하십시오.
- 연마제가 들어 있는 왁스를 사용하지 마십시오.
- 도장 면을 세게 문지르지 마십시오.
- 롤러 타입의 자동 세차 장비로 세차하지 마십시오.
- 고압 세척 장비를 사용하여 세차하지 마십시오.

■ 롤러 타입의 자동 세차 장비

- 앞유리 와이퍼를 정지 위치에 놓으십시오. 1장의 "앞유리 와이퍼, 워셔"를 참고하십시오.
- 외장 액세서리의 장착부 또는 추가 장착된 램프, 미러 등이 제대로 고정되어 있는지 확인하고, 앞유리 와이퍼 블레이드의 고정 상태를 확인합니다.
- 장착된 차량의 경우 라디오 안테나를 탈거하고 세차 후 반드시 재장착하십시오.

■ 램프 세척

램프는 플라스틱 "유리"로 제작되었기 때문에 세척 시 반드시 부드러운 천이나 순면 제품을 사용하십시오. 잘 닦이지 않을 경우 비눗물 등으로 천을 적셔 세척하고 부드럽고 마른 천으로 닦아 주십시오.

절대로 휘발유나 아세톤과 같은 화학 용제, 알콜 성분이 포함된 세척제나 주걱 등의 도구는 사용하지 마십시오.

내장 유지 관리 (1/2)

차량의 성능을 유지하고 오래 사용하기 위해서는 지속적인 관리가 필요합니다. 정기적으로 차량 실내를 관리해 주십시오.

내장에 생긴 얼룩은 신속하게 조치를 취해야 합니다.

내장의 어떤 얼룩이든 **천연 비누를 푼 차가운**(또는 미지근한) **물**을 사용하여 제거하십시오.

세제(주방 세제, 가루 세제, 알코올 성분의 세제)나 벤젠, 신나 등 유기 용제나 산, 알칼리성 용액을 사용하지 마십시오. 변색이나 탈색, 또는 얼룩의 원인이 됩니다.

부드러운 천을 사용하십시오.

내장에 묻은 비눗물은 씻어내고 남은 물기를 제거하십시오.

■ 디스플레이

(예: 계기판, 시계, 외부 온도, 라디오, 멀티미디어 디스플레이 등)

부드러운 천이나 면 재질의 헝겊을 사용하십시오.

제대로 닦이지 않을 경우 부드러운 천 또는 순면 재질의 헝겊에 비눗물을 약간 묻힌 다음 깨끗이 닦습니다.

마지막으로 부드럽고 마른 헝겊으로 **조심스럽게** 닦아 물기를 제거합니다.

알코올 성분이 포함된 세척제는 어떠한 경우도 사용하지 마십시오.

■ 안전벨트

안전벨트는 항상 청결을 유지해야 합니다.

순정 클리너 또는 따뜻한 비눗물을 스펀지와 함께 사용하고 마른 헝겊으로 닦아 물기를 제거합니다.

세제 또는 염색약은 어떠한 경우에도 사용하지 마십시오.

■ 직물(시트, 도어 트림 등)

진공 청소기를 사용하여 **정기적으로** 청소하십시오.

▶ 직물, 비닐, 가죽의 얼룩 제거

천연 비누를 푼 물을 부드러운 천에 묻힌 후 물기를 완전히 제거하고 닦아냅니다. 얼룩이 심할 경우 순정 용품을 사용하십시오.

▶ 액체에 의한 얼룩

비눗물을 사용하십시오.

부드러운 천으로 문지르지 말고 여러 번 살짝 두드려 얼룩을 제거한 후, 비눗물을 깨끗이 씻어내고 남은 물기를 제거하십시오.

▶ 끈적끈적한 물질에 의한 얼룩

발견 즉시 고체 또는 끈적끈적한 물질을 주걱을 사용하여(펴지지 않도록 가장자리부터 안쪽으로) 떼어냅니다.

액체에 의한 얼룩을 제거하는 방법으로 남은 얼룩을 제거하십시오.

사탕이나 껌이 묻었을 때: 얼음을 이물질에 묻혀 띡띡하게 만든 다음에 고체에 의한 얼룩을 제거하는 방법으로 얼룩을 제거하십시오.

내장 유지 관리 (2/2)

■ 차량 구매 시 장착되어 있던 장치를 장착 또는 탈거할 때

차량 좌석이나 내장을 청소하기 위해 장치를 탈거할 필요가 있으면(예: 매트), 항상 원래 위치에 올바른 방법으로 장착되었는지 확인하고(예: 운전석 측 매트는 반드시 운전석에 바닥의 클립을 이용하여 고정시켜야 함), 장치에 부착된 구성품도 반드시 함께 장착되어야 합니다.

차량 주정차 시, 운전을 방해하는 것(페달 작동에 방해가 되는 것 등)이 없는지 확인하십시오.

■ 피해야 할 사항

냄새 제거제, 방향제 등과 같은 물체를 송풍구 및 센터 콘솔 주변에 배치하지 마십시오. 배치할 경우 대시보드 부품 및 트림에 탈색 또는 부품 파손 등의 손상을 줄 수 있습니다.

주의

차량 실내에서는 고압 또는 분사식 세척 장비를 절대로 사용하지 마십시오. 이러한 장비를 사용할 경우 차량의 전기 또는 전자 구성품의 기능에 손상 또는 기타 치명적인 영향을 줄 수 있습니다.

■ 차량용 매트를 세탁할 때

중성 세제를 사용하여 솔로 부드럽게 세탁해야 합니다. 세탁기 및 탈수기를 사용하지 마십시오. 차량 사양에 따라서 매트에 충격을 가할 경우 고정 클립 파손의 원인이 될 수 있습니다.

주의

차량 내부 바닥에 부착된 비닐을 반드시 제거하십시오. 비닐 위에 매트를 장착하면 매트가 미끄러져 안전운행을 저해할 수 있습니다. 또한 수분에 의해 비닐 내 곰팡이가 발생할 수 있어 위생에 좋지 않습니다.

5장: 자가 정비

타이어 파손 5.2
타이어 리페어 키트 5.3
공구 키트, 안전 삼각대 5.6
타이어 5.7
타이어 효율 등급 5.11
헤드램프: 전구 교환 5.12
리어 램프 및 사이드 램프: 전구 교환 5.15
실내 램프: 전구 교환 5.19
퓨즈 5.21
스마트카드: 배터리 5.26
배터리: 고장 5.27
액세서리 5.29
와이퍼 블레이드 5.30
견인: 고장 5.32
사고, 화재 및 폭설 시 행동요령 5.34
고장 진단 5.35

타이어 파손



■ 타이어가 파손된 경우

다이어 리페어 키트를 이용하십시오(다음 페이지 참고).

■ 타이어 리페어 키트

타이어 리페어 키트는 이동식 트렁크 플로어 **A** 아래에 보관되어 있습니다.

경고

타일로 된 바닥과 같이 미끄러운 장소를 피해 단단하고 평평한 지면에 차량을 주차합니다.

변속 레버를 **P**로 놓고 하고 주차 브레이크를 체결합니다.

비상 점멸 표시등을 켜고 안전 삼각대를 설치하십시오. 차량 시동을 끄고 모든 탑승자를 하차시킨 다음 안전한 장소에 대기하도록 해주십시오.

경고

타이어 리페어 키트를 사용하여 수리된 타이어의 경우, 주행 속도 80km/h 넘지 않도록 하십시오. 또한, 급가속이나 급제동을 삼가고 코너링 시 속도를 줄이십시오.

타이어 리페어 키트 (1/3)

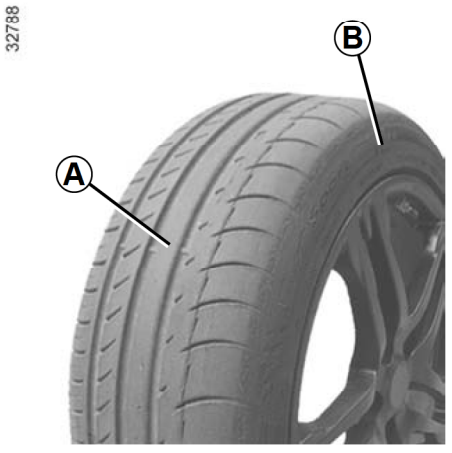

주의

타이어 리페어 키트는 액체를 공기와 함께 불어넣어 타이어 안쪽을 도포하는 방식입니다. 타이어 트레드 **A**가 4mm 이하로 손상된 타이어는 키트를 사용하여 수리할 수 있습니다. 4mm 이상 찢어지거나 타이어 사이드월 **B**가 손상된 경우 등에는 수리할 수 없습니다.

아울러 휠 림의 상태가 양호한지 확인하십시오.

펑크를 낸 이물질이 타이어에 남아 있으면 이를 제거하지 마십시오.

주의

손상된 타이어를 장착한 채로 주행하지 마십시오.

항상 주행 전 타이어의 옆면 등의 상태를 점검하십시오.

바람이 빠졌거나 펑크난 타이어로 주행하면 매우 위험할 수 있으며 타이어의 수리가 불가능할 수 있습니다.

본 타이어 리페어 키트를 사용한 수리는 임시 방법입니다.

임시로 수리된 타이어는 지정 정비업소에 방문하여 수리 및 타이어 내부를 세척한 후 재사용할 수 있습니다.

주의

본 키트는 키트가 장착된 차량의 타이어를 수리하는 용도로만 사용해야 합니다.

어떠한 경우에도 다른 차량의 타이어나 그 밖의 바람빠진 제품(고무 링, 고무 보트 등)에 절대 사용하지 마십시오.

수리액통을 다룰 때 수리액이 피부에 닿지 않도록 하십시오. 만약 적은 양이라도 닿은 경우 물로 깨끗이 씻어내야 합니다.

키트를 어린이 손이 닿지 않는 곳에 보관하십시오.

수리액 용기를 아무 곳에나 버리지 마십시오. 반드시 지정 정비업소나 전문 회수 기관에 맡기십시오.

키트 내 액체 용기의 라벨에는 유통 기한이 적혀 있습니다. 유통기한을 확인하십시오.

타이어 리페어 키트와 액체 용기를 교체하려면 지정 정비업소에 문의하십시오.

타이어 리페어 키트 (2/3)



펑크가 난 경우 트렁크 매트 **1** 아래에 있는 타이어 리페어 키트를 사용하십시오.

경고

키트를 사용하기 전 안전한 장소에 차량을 주차합니다. 비상 점멸 표시등을 켜두고 안전삼각대를 설치하십시오. 주차 브레이크를 체결하고 변속 레버를 **P**에 놓습니다. 모든 탑승자를 하차시킨 다음 안전한 장소에 대기하도록 해주십시오.

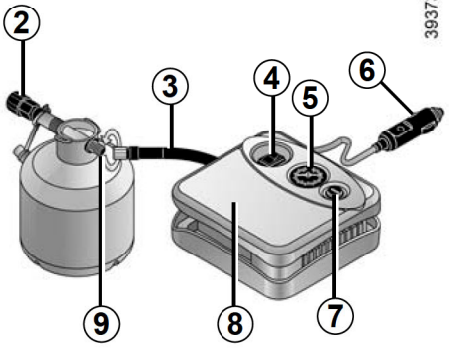

엔진 시동을 걸고 주차 브레이크를 작동시킨 뒤,

- 키트 내에 있는 모든 호스를 펼칩니다.
- 컴프레서 **8**의 호스 **3**을 수리액 통 **9**에 연결합니다.
- 수리액 통의 공기주입 튜브 끝 **2**의 캡을 엽니다.
- 수리할 휠의 밸브 캡을 열어 수리액 통의 공기수입 튜브 끝 **2**를 휠 밸브에 연결합니다.
- **반드시** 차량에 있는 파워 아웃렛에 플러그 **6**을 연결하십시오.
- 스위치 **4**를 눌러 권장 공기압이 될 때까지 타이어에 공기를 주입합니다 (4장의 "타이어 공기압"을 참고하십시오).
- 최대 **15분**이 지난 후 공기 주입을 멈추고 게이지 **5**에 표시된 공기압을 확인합니다.

  참고: 수리액을 주입하는 동안(약 30초) 압력 게이지 **5**가 잠시 6 bar까지 올라갈 수 있으나 다시 떨어집니다.
- 압력을 높이려면 키트로 계속 공기를 주입하고, 낮추려면 버튼 **7**을 누르십시오.

15분 후 최소 공기압 1.8 bar (또는 26PSI)에 도달하지 않으면 수리는 불가능합니다. 주행을 삼가하고 지정 정비업소에 문의하십시오.

주의

차량 시동을 켜 둔 상태에서 작업을 진행해 주십시오. 만약 차량 시동이 꺼진 상태에서 작업을 진행할 때에는 배터리 방전의 우려가 있습니다.

경고

도로 아래쪽에 주차한 경우라면, 다른 운전자들을 위해 삼각대나 법규에 정해진 다른 장치를 이용하여 주차 사실을 알려야 합니다.

타이어 리페어 키트 (3/3)

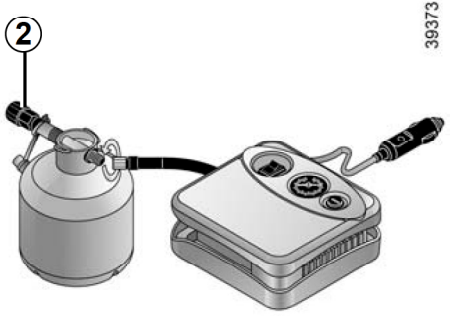

타이어 공기 주입이 원할하게 끝나면 키트를 탈거합니다. 수리액이 튀지 않도록 공기 주입튜브의 끝 **2**를 천천히 푼 다음 수리액 통을 비닐 봉지에 보관합니다.

경고

운전석 근처 바닥에는 아무것도 놓지 마십시오. 급제동 시 페달 아래로 장애물이 굴러 들어가 페달 조작을 방해하여 심각한 사고의 위험이 있습니다.

- 키트에 있는 주의사항 라벨을 대시보드 위 운전석에서 잘 볼 수 있는 곳에 붙입니다.
- 키트를 정리합니다.
- 타이어 공기압 주입이 끝나더라도 타이어에 바람이 빠질 것입니다. 수리액이 타이어의 펑크난 곳을 메울 수 있도록 반드시 짧은 주행을 해야 합니다.
- 바로 주행하십시오. 수리액이 타이어 안쪽에 균일하게 배포되도록 20~60km/h 속도로 주행하고, 약 3km 주행한 후에 차량을 멈추고 공기압 상태를 점검합니다.
- 공기압이 1.3bar 이상이나 권장 공기압(운전석 도어부에 부착된 라벨 참조) 이하이면, 공기압을 재조정합니다. 재조정되지 않으면 수리가 불가능한 것입니다. 지정 정비업소에 문의하십시오.

■ TPW 사양이 있는 차량

타이어의 공기압이 부족할 시(타이어 파손 등) 계기판에 경고등이 점등합니다. 2장의 "TPW: 타이어 공기압 자동감지 시스템"을 참고하십시오.

■ 리페어 키트 사용시 주의사항

키트를 15분 이상 연속 사용하지 마십시오.

수리액이 남아있더라도 재사용해서는 안됩니다. 지정 정비업소에서 키트를 교체하십시오.

주의

밸브 캡을 닫지 않거나 제대로 조이지 않으면 타이어에 공기가 빠지기나 공기압이 낮아질 수 있습니다.

항상 원래의 밸브 캡과 동일한 캡을 사용하여 완전히 잠그십시오.

경고

본 키트를 사용하여 수리한 타이어로 200km 이상 운전하지 마십시오. 또한 어떠한 경우에도 주행속도 80km/h를 초과하지 마십시오. 키트를 사용하여 수리한 타이어는 반드시 주행 후 지정 정비업소에서 타이어 내부 세척 및 수리하십시오.

공구 키트, 안전 삼각대

35662



■ 공구 키트

공구 키트 **A** 는 트렁크 매트 아래에 있으며 공구의 사양은 차량 사양에 따라 다릅니다. 커버를 들어 올려 꺼냅니다.

경고

차량 내부에 공구를 아무렇게나 두지 마십시오. 제동 시 튕겨나갈 위험이 있습니다. 사용 후 공구를 공구박스에 확실히 끼워 넣고 공구박스를 제자리에 두십시오. 상해를 입을 수 있습니다..

50306



▶ 레버 1
견인 링 **2**를 조이거나 푸는 데 사용합니다.

▶ 견인 링 2
(차량 사양에 따라서)

5장의 "견인: 고장"을 참고하십시오.

■ 안전 삼각대

트렁크에 안전 삼각대가 있습니다.

케이스에서 안전 삼각대를 꺼내 좌/우 날개를 올려 삼각형으로 맞추어 서로 교차되게 고정홈에 고정하십시오.

안전 삼각대 하단에 위치한 네 개의 다리를 좌/우로 펼쳐 넘어지지 않도록 하여, 차량의 약 100m 후방(야간에는 약 200m 후방)에 설치하십시오.

경고

차량 고장 등의 긴급 상황이 발생한 경우, 반드시 탑승자와 다른 운전자의 안전을 위해 안전 삼각대를 설치하십시오.

타이어 (1/4)

■ 타이어 및 휠 관련 안전

타이어는 차량과 노면이 접촉하는 유일한 구성품이므로 양호한 상태를 유지하는 것이 매우 중요합니다.

타이어는 도로 교통 규정을 만족시켜야 합니다.

주의

타이어를 교체할 때는 차량에 원래 장착되었던 타이어와 동일한 브랜드, 규격, 타입, 구조의 타이어로만 교체하십시오.

타이어를 교체할 때는 지정 정비업소에 문의하십시오.



■ 타이어 유지 관리

타이어는 상태가 양호하고 트레드의 홈이 깊어야 합니다. 폐사의 승인을 받은 타이어에는 타이어의 마모 상태를 나타내는 타이어 트레드 마모한계 표시선 **1**이 **트레드 홈의 여러 지점에 들어 있습니다.**

타이어가 마모되어서 접지면과 타이어 트레드 마모한계 표시선의 높이가 같아지면 **트레드 홈 2의 깊이가 1.6mm 미만인 것을 의미합니다. 이 경우** 타이어는 젖은 도로에서 접지력이 저하되므로 **타이어를 교체해야 합니다.**

특히, 매우 더운 날씨에 과적하거나, 고속으로 장거리를 주행하거나, 포장 상태가 불량한 도로에서 오래 주행하면 타이어가 급속하게 마모되어 안전에 영향을 미치게 됩니다.

주의

주행 시에 도로의 연석에 부딪치는 것과 같은 사고가 발생하면 타이어와 림이 손상되어 프런트 액슬 또는 리어 서스펜션의 구조에 이상이 발생할 수 있습니다.

이 경우에는 지정 정비업소에서 점검을 받으십시오.

타이어 (2/4)

■ 타이어 공기압

권장 타이어 공기압을 준수해야 합니다(스페어 타이어도 동시에 점검할 것). 타이어 공기압을 최소한 한 달에 한 번, 그리고 장거리 주행 전에는 반드시 점검해야 합니다(운전석 도어부에 부착된 라벨을 참고하십시오).

경고

타이어 공기압이 부적절하면 타이어가 비정상적으로 마모되고 주행 시에 과열되어 안전에 심각한 영향을 미치며 다음과 같은 상황이 초래될 수 있습니다.

- 도로 접지력 저하
- 고속 주행 시 타이어 파손 또는 이탈 위험

공기압은 부하와 속도에 따라 달라집니다. 사용 조건에 따라 공기압을 조정해야 합니다. 타이어 공기압은 사용 조건에 따라 적정하게 조정해야 합니다(4장의 "타이어 공기압"을 참고하십시오).

타이어 공기압은 타이어가 식었을 때 점검해야 합니다. 날씨가 덥거나 고속으로 주행한 후에는 측정한 공기압이 규정값보다 높을 수 있습니다.

타이어가 **뜨거울** 때에는 타이어가 식었을 때보다 공기압이 **0.2**~**0.3**bar(또는 **3 PSI**) 더 높게 측정됩니다.

절대로 가열된 타이어에서 공기를 빼지 마십시오.

주의

타이어 밸브의 캡을 느슨하게 조이거나 빼놓을 경우 타이어 공기압이 낮아지므로 주의하여 주십시오.

반드시 원래 장착되어 있던 타이어 밸브 캡을 완전히 조여주십시오.

■ 새 타이어 장착

경고

안전상의 이유로, 이 작업은 전문가가 실시해야 합니다.

두 종류 이상의 타이어를 장착하면 차량에 다음과 같은 사항이 발생할 수있습니다.

- 사량이 도로 교통 규징에 부합되지 않을 수 있습니다.
- 코너링 시에 조작감이 달라질 수 있습니다.
- 스티어링 휠을 돌릴 때 무거워질 수도 있습니다.
- 타이어에서 소음이 발생할 수 있습니다.
- 스노우 체인의 사용에 영향을 미칠수 있습니다.

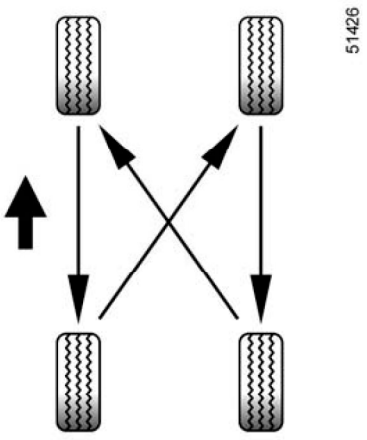

■ 타이어 위치 교환

타이어의 편마모를 방지하기 위하여 4장의 "정기 점검 및 교환 주기표"에 따라 타이어 위치 교환을 점검하십시오.

타이어 위치 교환의 목적은 차량의 모든 타이어가 균일하게 마모될 수 있도록 하기 위한 것입니다.

이와 같이 정기적으로 타이어를 교환해 줄 경우 최상의 성능을 유지할 수 있을 뿐만 아니라, **타이어 교체시기를 늦추어 교체비용을 줄일 수 있습니다.**

타이어 위치 교환시 타이어의 이상마모 및 손상을 점검하십시오. 이상마모는 보통 부적절한 타이어 공기압, 휠 얼라인먼트의 이상, 휠의 불균형과 급제동 등으로 발생됩니다.

또한 내/외측이 구분되는 비대칭 타이어의 경우 INSIDE, OUTSIDE 표시를 확인하여 장착하십시오 (INSIDE 표시가 있는 쪽을 차량 안쪽으로, OUTSIDE 표시가 있는 쪽을 차량 바깥쪽으로 장착하십시오).

위치 교환 후에는 일정거리를 주행한 후에 모든 휠 너트 (또는 휠 볼트)의 조임 상태를 점검하십시오.

주의

타이어 위치 교환을 하더라도 마모된 타이어를 지나치게 오래 사용할 경우 사고 위험이 증가할 수 있습니다. 타이어 마모상태에 따라서 필요할 경우 타이어를 교체하십시오. 자세한 내용은 5장 "타이어"의 타이어 유지 관리 내용을 참고하십시오.

주의

타이어 위치를 교환하려면 반드시 지정 정비업소를 방문하여 주십시오.

주의

마모된 타이어를 사용하는 경우 미끄럼 사고가 발생할 위험성이 높으므로 타이어 위치를 교환하는 경우 반드시 타이어 마모상태를 확인하십시오. 자세한 내용은 5장 "타이어"의 타이어 유지 관리 내용을 참고하십시오.

주의

휠이나 너트를 조인 부분에 녹이나 먼지가 쌓이면 휠 너트가 시간이 지나면서 느슨해질 수 있습니다. 휠이 떨어져 나가면서 사고가 발생할 수 있습니다. 휠을 교환할 때 휠이 자양에 부착된 부위의 녹이나 먼지를 제거하십시오.

■ 겨울철 운전

▶ 스노우 체인

안전상의 이유로, 후륜 타이어에는 절대로 스노우 체인을 장착하면 안됩니다.

기존에 장착되었던 타이어 사이즈보다 큰 타이어를 장착하면 **체인을 장착할 수 없습니다**.

주의

체인은 차량에 원래 장착되었 스노우 체인 사양에 따라 차량에 적합하지 않을 수 있습니다.

차량에 적합한 스노우 체인은 지정 정비업소에 문의하십시오. 또한 체인을 장착하고자 하는 경우에는 반드시 **특별 장비**를 사용해야 합니다.

지정 정비업소에 문의하십시오.

주의

체인은 차량에 원래 장착되었던 타이어와 동일한 규격의 타이어에만 장착해야 합니다.

타이어에는 규정된 체인만 장착할 수 있습니다. 자세한 내용은 지정 정비업소에 문의하십시오.

특수 장비를 사용하려면 지정 정비업소에 문의하십시오.

▶ 스노우 타이어(겨울용 타이어)

이러한 타이어는 차량이 최대한의 접지력을 유지할 수 있도록 **네 개의 휠**에 모두 장착하는 것이 좋습니다.

주의: 스노우 타이어(겨울용 타이어)는 타이어의 내/외측이 구분되는 비대칭 타이어일 수도 있습니다. 타이어를 장착할 때 타이어 옆면에 표시되어 있는 회전 진행 방향 표시나 INSIDE, OUTSIDE 표시를 확인하여 장착하십시오(INSIDE 표시가 있는 쪽이 차량 안쪽으로, OUTSIDE 표시가 있는 쪽이 차량 바깥쪽으로 장착하십시오).

또한 스노우 타이어(겨울용 타이어)의 최대 허용 속도는 차량 최대 속도에 비해 낮을 수 있으며 타이어 옆면에 알파벳으로 표기되어 있습니다.

어떠한 경우라도, 차량에 가장 적합한 스노우 타이어 또는 스노우 체인 등의 장비를 선택하려면 지정 정비업소에 문의하십시오.

■ 타이어 공기압 자동감지 시스템이 장착된 차량

타이어 공기압이 정상보다 낮을 경우  경고등이 계기판에 점등됩니다. 자세한 내용은 2장의 "1PW: 타이어 공기압 사동감시 시스템"을 참고하십시오.

경고

타이어 공기압 자동감지 시스템 장착 차량

휠에 장착된 개별 센서는 각각의 휠에만 사용할 수 있습니다. 휠 위치를 교환하고 시스템을 초기화하지 않으면 시스템이 각각의 휠 위치를 잘못 인식할 수 있습니다. 시스템의 초기화는 지정 정비업소에서 할 수 있습니다.

부정확한 정보는 심각한 사고를 초래할 수 있습니다.

타이어 효율 등급



차량 사양에 따라서 타이어 사이즈가 다를 수 있습니다.

타이어 등급표에서 등급을 확인하기 위해서는 장착된 타이어의 사이즈를 확인해야 합니다.

■ 타이어 사이즈

차량에 장착되어 있는 타이어의 사이즈는 타이어 옆면 **1**에서 확인이 가능합니다.

타이어 사이즈	타이어 제조사	회전저항 [1] 등급	젖은 노면 제동력 등급
P205/45ZR 17 88W	넥센 타이어	3	3

- 회전저항 등급은 1등급부터 5등급까지 총 다섯 가지 등급이 있으며, 1등급에 가까울수록 에너지가 절약됩니다. 연비는 차량상태, 운행조건 및 적재중량에 따라 실주행연비와 차이가 있을 수 있습니다.
  1) 회전저항: 단위 주행거리 당 소비되는 에너지(손실되는 에너지)를 의미합니다.
- 젖은 노면 제동력 등급은 1등급부터 5등급까지 총 다섯 가지 등급이 있으며, 1등급에 가까울수록 젖은 노면에서의 제동력이 좋습니다.

본 타이어 효율 등급표는 차량 출고 시 장착되어 있던 타이어에만 해당합니다.
출고 이후 장착한 타이어의 경우 사이즈가 같더라도 효율 등급은 다를 수 있습니다.

헤드램프: 전구 교환 (1/3)

경고

엔진 룸에시 작업 전 반드시 엔진 START/STOP 버튼을 눌러 시동을 끄십시오(2장의 "엔진 시동, 정지"를 참고하십시오).

주의

전구 내부는 고압으로 되어 있어 교환 중에 쉽게 파손될 수 있습니다.

부상을 입을 위험이 있으므로 주의하십시오.

경고

엔진이 뜨겁고 엔진 냉각 팬이 언제라도 작동할 수 있기 때문에 엔진 가까이에서 작업할 경우 주의하십시오.

부상의 위험이 있습니다.

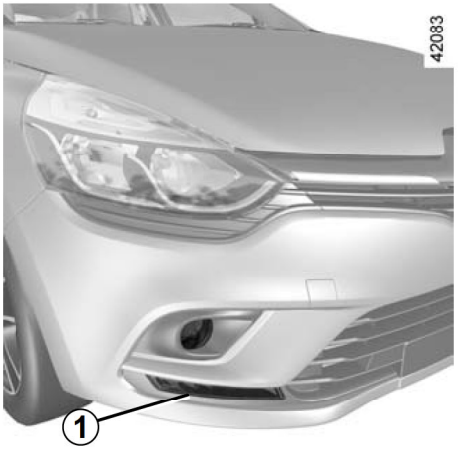

■ LED 주간 주행등 및 미등 1

(차량 사양에 따라서)

지정 정비업소에 문의하십시오.

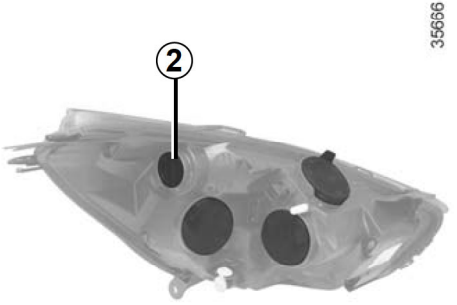

■ 할로겐 방향 지시등

전구 홀더 **2**를 1/4바퀴 돌려 전구를 빼냅니다.

전구 타입: PY24W

전구 장착 후 잘 고정되었는지 확인하십시오.

헤드램프: 전구 교환 (2/3)

35666

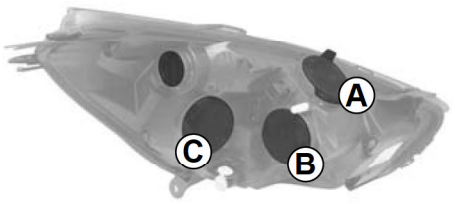

■ 할로겐 하향 헤드램프
(차량 사양에 따라서)

전구 홀더에 접근하기 위해 커버 **A**를 분리합니다.

전구 교환 방법:

– 커버 **B**를 분리합니다.

– 케이블 **3**을 분리합니다.

– 스프링 **4**를 분리하고 전구를 빼냅니다.

전구 타입: H7

35667

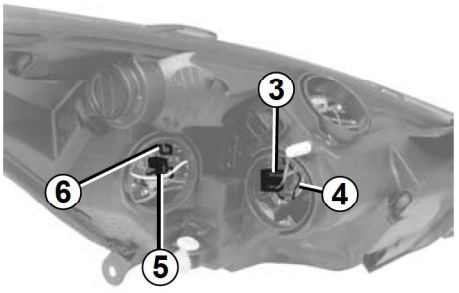

■ 할로겐 상향 헤드램프
(차량 사양에 따라서)

전구 교환 방법:

– 커버 **C**를 분리합니다.

– 케이블 **5**를 분리합니다.

– 클립 **6**을 분리하고 전구를 빼냅니다.

전구 타입: H1

반드시 자외선 차단형 U.V. 55W 전구를 사용하여 헤드램프의 플라스틱 렌즈가 손상되지 않도록 하십시오.

전구 유리 부분을 손으로 만지지 마십시오. 캡 부분을 잡으십시오.

전구 교환이 끝나면 커버를 다시 끼웁니다.

주의

전구 내부는 고압으로 되어 있어 교환 중에 쉽게 파손될 수 있습니다.

부상을 입을 위험이 있으므로 주의하십시오.

경고

엔진이 뜨겁고 엔진 냉각 팬이 언제라도 작동할 수 있기 때문에 엔진 가까이에서 작업할 경우 주의하십시오.

부상의 위험이 있습니다.

헤드램프: 전구 교환 (3/3)

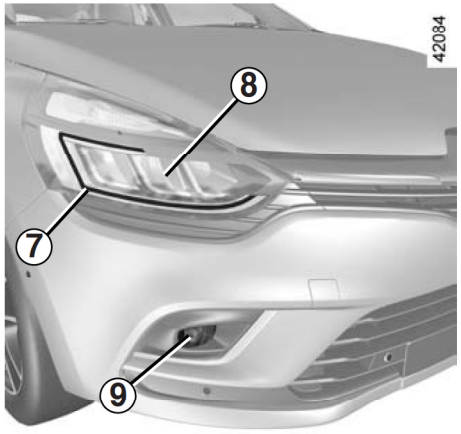

■ LED 주간 주행등 및 미등 7

(차량 사양에 따라서)

지정 정비업소에 문의하십시오.

■ LED 하향 헤드램프 및 상향 헤드램프 8

(차량 사양에 따라서)

지정 정비업소에 문의하십시오.

■ LED 전방 안개등 9

(차량 사양에 따라서)

지정 정비업소에 방문하십시오.

참고: 우천 주행 또는 세차 시 실외에 장착된 램프의 렌즈 내부에 일시적으로 습기가 생성될 수 있습니다. 이는 램프 내부와 외부 공기의 온도 차이에 의한 자연 현상으로 우천 혹은 추운 날씨 조건에서 유리창이 흐려지는 것과 동일한 현상이며 기능 상으로 문제가 없습니다. **단, 램프 내부에 물방울이 흘러내린 자국이 있거나 램프에 물이 들어간 경우 지정 정비업소에 문의하십시오.** 램프를 점등하면 램프 내부의 습기를 더 빠르게 제거할 수 있지만 LED 사양인 경우에는 제거 시간이 길어질 수 있습니다.

경고

엔진 룸에서 작업 전 반드시 엔진 START/STOP 버튼을 눌러 시동을 끄십시오(2장의 "엔진 시동, 정지"를 참고하십시오).

주의

잘못된 연결로 인해 전기 연결부(전선, 구성품 및 특히 알터네이터)가 손상될 수 있으므로 전기 장치에 대한 작업(변경)은 반드시 지정 정비업소에서 실시해야 합니다.

리어 램프와 사이드 램프: 전구 교환 (1/4)

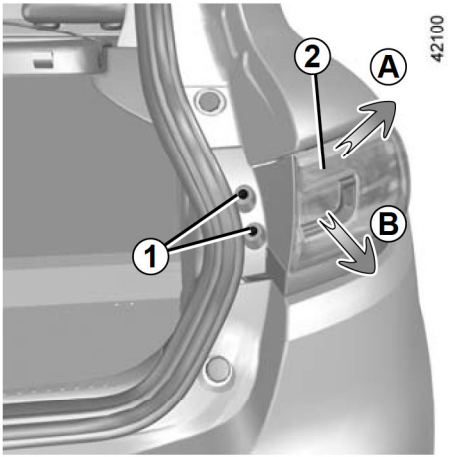

■ LED 차폭등 및 정지등 2

(차량 사양에 따라서)

지정 정비업소에 문의하십시오.

주의

전구 내부는 고압으로 되어 있어 교환 중에 쉽게 파손될 수 있습니다.

부상을 입을 위험이 있으므로 주의하십시오.

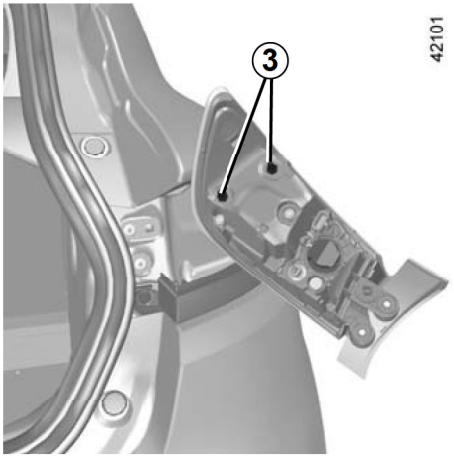

■ 할로겐 방향 지시등

데일게이트를 열고 나사 **1**을 돌려 빼냅니다.

램프 유닛을 분리하려면 외부 가장자리를 충분히 흔들어 주어(**A** 방향) 클립 **3**을 풀고 램프 유닛을 당깁니다(**B** 방향).

전구를 교환하십시오.

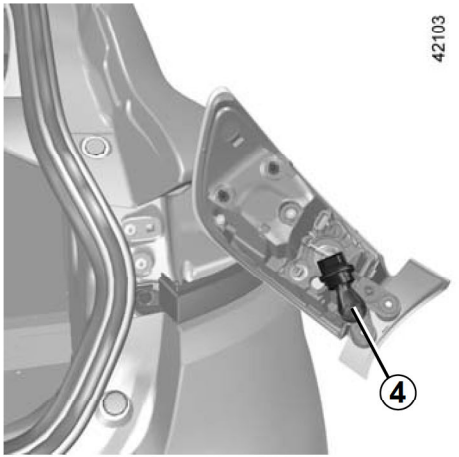

램프가 잘 고정되었는지 확인하십시오.

나사 **1**을 돌려 조이십시오.

4 할로겐 방향 지시등
전구 타입: PY21W

리어 램프와 사이드 램프: 전구 교환 (2/4)

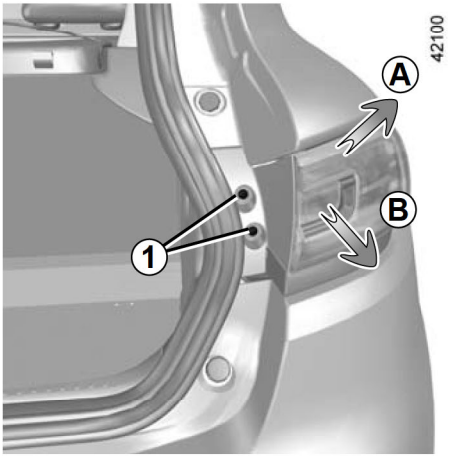

■ 할로겐 차폭등 및 정지등, 할로겐 방향 지시등

(차량 사양에 따라서)

테일게이트를 열고 나사 **1**을 돌려 빼냅니다.

램프 유닛을 분리하려면 외부 가장자리를 충분히 흔들어 주어(**A** 방향) 클립 **6**을 풀고 램프 유닛을 당깁니다(**B** 방향).

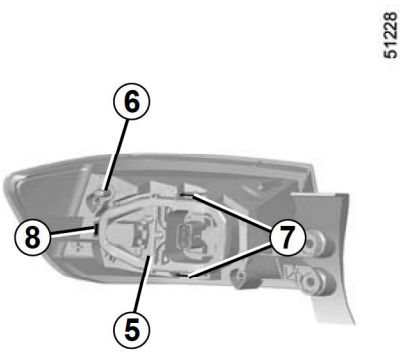

클립 **7**을 조심스럽게 분리하여 전구 홀더 **5**를 분리하고 전구 홀더 **5**를 살짝 들어 올린 다음 클립 **8**을 분리합니다.

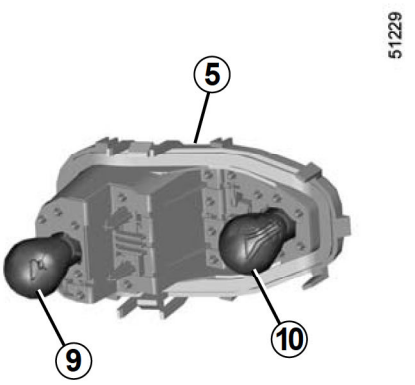

분리된 전구 홀더 **5**로 부터 전구를 시계 반대 방향으로 회전시켜 분리하여 전구를 교환합니다.

다시 제자리에 놓으려면 역순으로 부착합니다.

9 할로겐 방향 지시등
전구 타입: PY21

10 할로겐 차폭등 및 정지등
전구 타입: P21/5W

주의

전구 내부는 고압으로 되어 있어 교환 중에 쉽게 파손될 수 있습니다.

부상을 입을 위험이 있으므로 주의하십시오.

리어 램프와 사이드 램프: 전구 교환 (3/4)

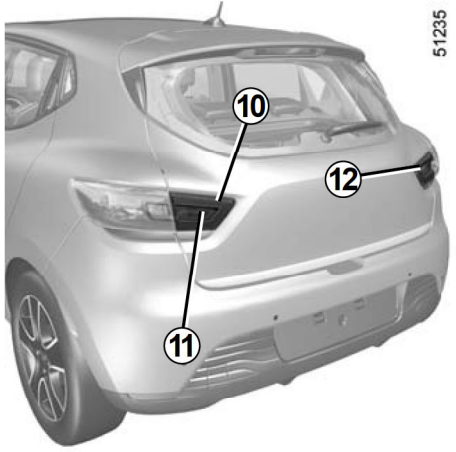

■ LED 차폭등 10

(차량 사양에 따라서)

지정 정비업소에 문의하십시오.

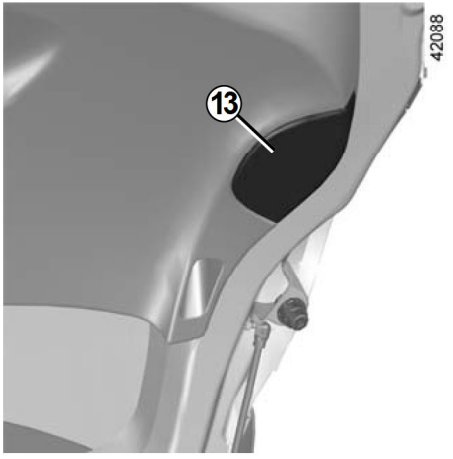

■ 후방 안개등 11 및 후진등 12

데일게이트를 열고, 커버 **13**을 탈거 합니다.

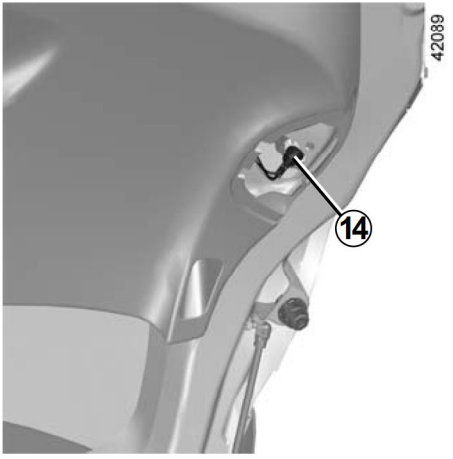

전구 홀더 **14**를 완전히 시계 반대 방향으로 돌려 전구를 교환합니다.

다시 제자리에 놓으려면 역순으로 부착합니다.

전구를 교환한 후 커버 **13**이 바르게 위치되었는지 유의하십시오.

후진등
전구 타입: H21W

후방 안개등
전구 타입: H21W

리어 램프와 사이드 램프: 전구 교환 (4/4)

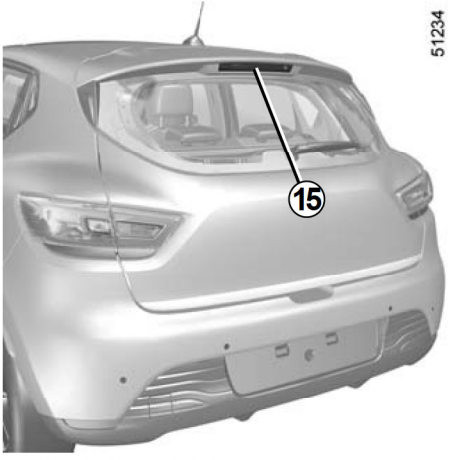

■ 보조 제동등 15

지정 정비업소에 문의하십시오.

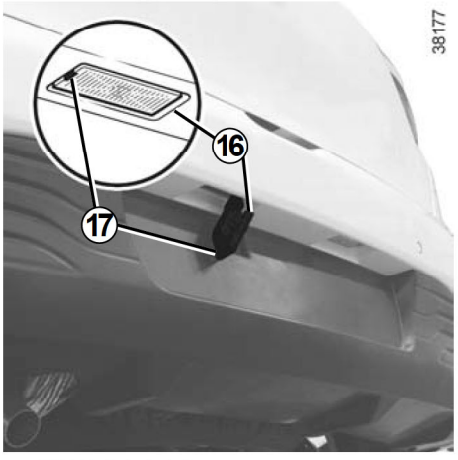

■ 번호판 등 16

– 탭 **17**을 눌러 번호판 등 **16**을 분리합니다.

– 커버를 분리하고 램프에 접근합니다.

전구 타입 : W5W

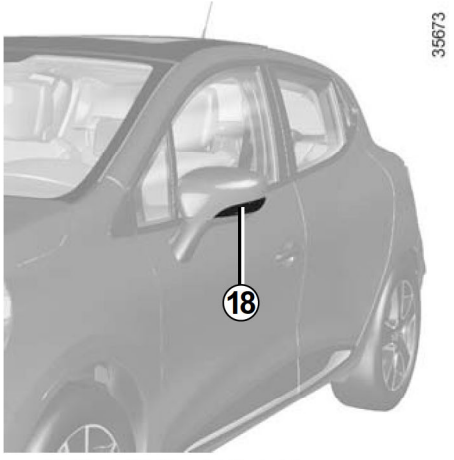

■ 사이드 방향 지시등 18

지정 정비업소에 문의하십시오.

주의

전구 내부는 고압으로 되어 있어 교환 중에 쉽게 파손될 수 있습니다.

부상을 입을 위험이 있으므로 주의하십시오.

실내 램프: 전구 교환 (1/2)



■ 맵 램프

일자 드라이버와 같은 도구를 이용하여 커버**1**을 분리합니다.

해당 전구를 교환합니다.

전구 타입: W5W

차량 사양에 따라서 LED 램프인 경우, 지정 정비업소에 문의하십시오.



■ 트렁크 램프

일자 드라이버와 같은 도구를 이용하여 전구 왼쪽 끝의 탭을 누르면서 전구 **2**를 분리합니다.

해당 전구를 교환합니다.

전구 타입: W5W

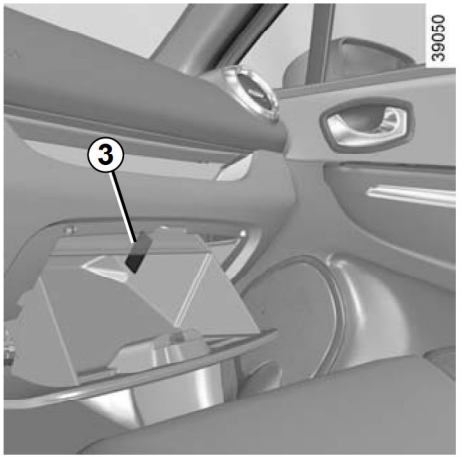

■ 글러브박스 램프

일자 드라이버와 같은 도구를 이용하여 전구 왼쪽 끝의 탭을 누르면서 전구 **3**을 분리하십시오.

해당 전구를 교환합니다.

전구 타입: W5W

실내 램프: 전구 교환 (2/2)



■ 선바이저 램프

(차량 사양에 따라서)

일자 드라이버와 같은 도구를 이용하여 전구 왼쪽 끝의 탭을 누르면서 전구 **4**를 분리하십시오.

해당 전구를 교환합니다.

전구 타입: W5W

주의

전구 내부는 고압으로 되어 있어 교환 중에 쉽게 파손될 수 있습니다.

부상을 입을 위험이 있으므로 주의하십시오.

퓨즈 (1/5)



■ 대시보드 A의 퓨즈박스

전기 장치가 작동하지 않으면 퓨즈의 상태를 점검하십시오.

커버 **A**를 엽니다.

지정 정비업소에서 예비 전구 및 퓨즈를 구입할 수 있습니다.

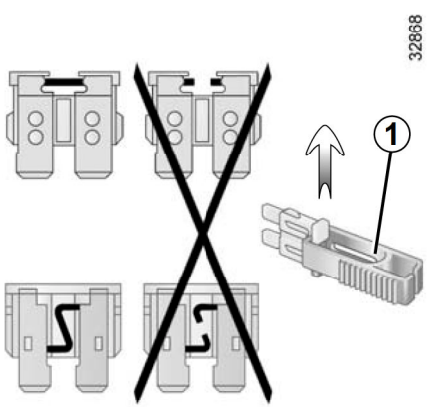

■ 퓨즈집게 1

커버 **A** 뒷면에 있는 퓨즈집게 **1**을 사용하여 퓨즈를 빼냅니다.
퓨즈집게에서 퓨즈를 옆으로 밀어 빼냅니다.
비어 있는 퓨즈 슬롯을 임의로 사용하지 마십시오.

경고

단선이 의심스러운 퓨즈를 점검하고 필요 시 **동일한 용량, 동일한 모양의 퓨즈로 교환합니다.**

용량이 높은 퓨즈를 장착하면 전기 장치에 과도한 전류가 유입되어 회로 과열로 인한 화재가 발생할 수 있습니다.

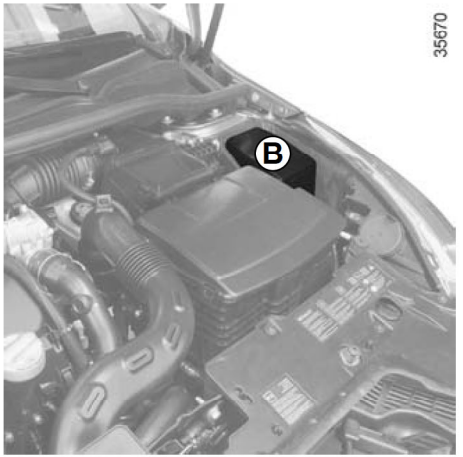

■ 엔진룸의 퓨즈박스 B

일부 액세서리에 해당하는 퓨즈는 엔진룸의 퓨즈 박스 **B**에 있습니다.

이 퓨즈는 직접 교환하는 것이 쉽지 않으므로 **지정 정비업소에서 퓨즈를 교환하십시오**.

엔진 시동을 정지한 후 모든 전기 장치를 OFF 시킨 후 퓨즈를 교환하십시오.

퓨즈 (2/5)

퓨즈 배열
(차량 사양에 따라서 퓨즈가 존재하지 않을 수도 있습니다)

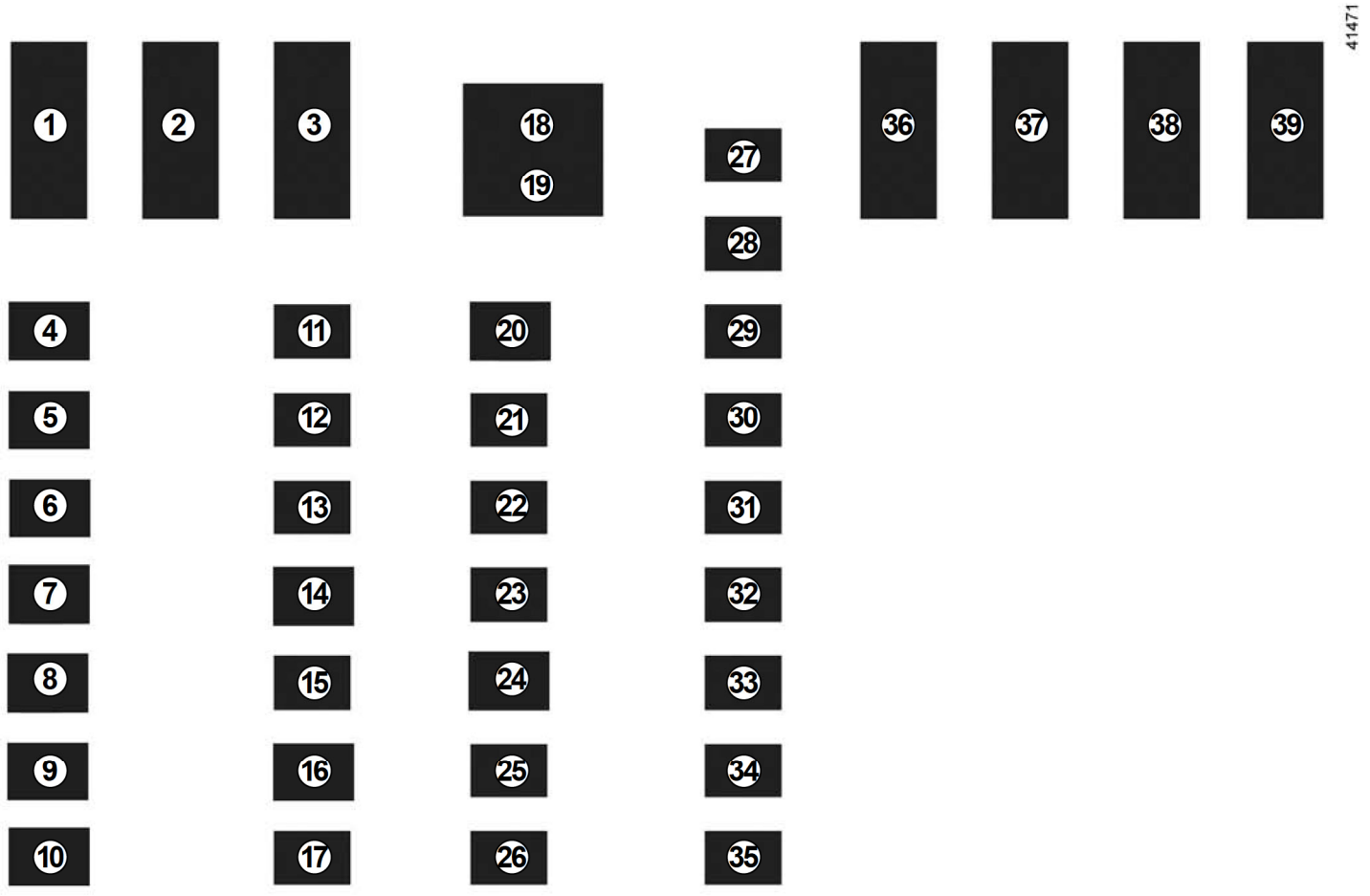

퓨즈 (3/5)

번호	위치
1	앞유리 와이퍼, 스티어링 휠 아래 컨트롤
2	전방 좌측 주간 주행등, 우측 차폭등, 좌측 상향 헤드램프, 우측 하향 헤드램프, 전방 안개등
3	실내 램프, 번호판 등, 안개등
4	우측 차폭등, 리어 사이드 램프
5	좌측 차폭등, 전방 사이드 램프
6	하향 헤드램프, 전방 우측 주간 주행등, 좌측 차폭등, 우측 상향 헤드램프

번호	위치
7	좌측 하향 헤드램프
8	우측 상향 헤드램프
9	좌측 상향 헤드램프, 스티어링 휠 리모트 컨트롤
10	스티어링 휠 리모트 컨트롤, 스피드 리미터/크루즈 컨트롤, 룸미러, 안전벨트 경고 모듈, 후방 경보장치, 보조 히터, 뒷유리 열선
11	중앙 도어 잠금 장치, 레인 센서 및 라이트 센서 휠 각노 센서, 차량 시동 버튼, 뒷좌석 파워 윈도우

번호	위치
12	맵 램프, 트렁크 룸 램프, 에어컨, 파워 윈도우
13	ABS, ESC, 브레이크 스위치
14	스티어링 휠 리모트 컨트롤, 브레이크 스위치
15	경음기
16	후방 안개등
17	시가 라이터
18	라디오 및 멀티미디어, 진단 소켓
19	파워 스티어링
20	GPL

퓨즈 (4/5)

퓨즈 배열
(차량 사양에 따라서 퓨즈가 존재하지 않을 수도 있습니다)

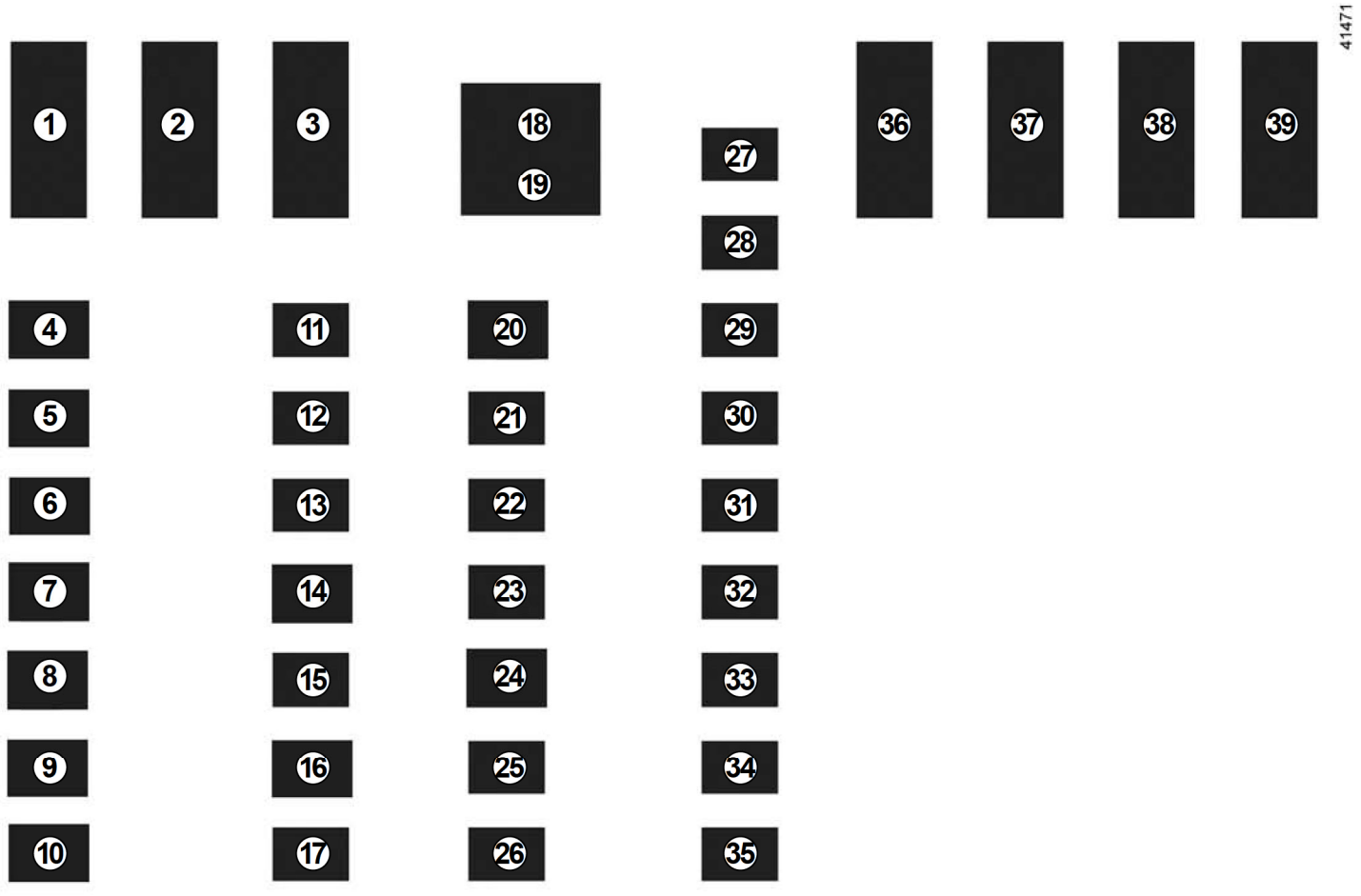

퓨즈 (5/5)

번호	위치
21	에어백, 스티어링 컬럼 일렉트릭 록
22	인젝션, 시동, 언료 펌프
23	브레이크 스위치, 뒷유리 와이퍼, BCM(Body Control Module)
24	주간 주행등
25	뒷유리, 히터, 주차경보장치, 크루즈 컨트롤, 라디오, 열선 시트, 안전벨트 경고등
26	자동 변속기

번호	위치
27	후진등, 뒷유리 와이퍼, BCM(Body Control Module), 자동 변속기
28	계기판
29	스티어링 휠 리모트 컨트롤, 경보 장치
30	에어컨, 스티어링 휠 리모트 컨트롤, 에너지 ECU
31	와이퍼, 후진등, 에너지 ECU
32	중앙 집중식 오토 도어록

번호	위치
33	방향 지시등
34	BCM (Body Control Module), 핸즈 프리
35	실내 램프, 파워 윈도우, 에어컨, 전자식 아웃사이드 미러, 제동등, ABS, BCM(Body Control Module
36	견인
37	앞좌석 열선 시트
38	뒷유리 열선
39	전자식 아웃사이드 미러

스마트카드 : 배터리

26860

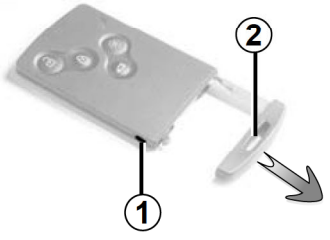

■ 배터리 교환

계기판에 "KEYCARD BATTERY LOW" 메시지가 나타나면 스마트카드의 배터리를 교환하십시오. 비상 시에는 스마트카드의 버튼 **1**을 눌러 비상 키 **2**를 빼낸 뒤 탭 **4**를 당겨 올려 커버 **3**을 벗겨냅니다.

전지 한 쪽 끝을 누르고(동작 **A**) 다른 쪽 끝을 들어올려(동작 **B**) 전지를 빼내고 다른 전지로 교체하며, 커버 **3**에 표시된 전지의 모델과 극을 참고하여 극이 바뀌지 않도록 합니다.

26862

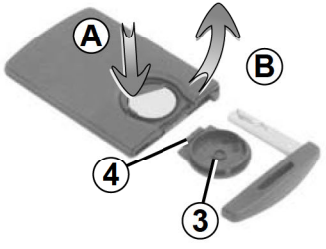

조립은 분해의 역순으로 하십시오. 조립을 완료한 후 차량 근처에서 카드의 버튼 하나를 4회 눌러 주십시오. 다음 시동 시 계기판 메시지가 사라집니다.

참고: 배터리를 교환할 때 스마트카드 안에 있는 전기 회로 및 스위치를 만지지 마십시오.

커버가 잘 닫혀있는지 확인하십시오.

26913



■ 작동 불량

만약 배터리의 잔량이 거의 없어 스마트카드가 올바르게 동작하지 않더라도 차량 시동을 걸거나(스마트카드를 카드리더에 집어넣음) 도어를 잠금/잠금해제(1장의 "도어의 잠금, 잠금해제"를 참고) 할 수 있습니다.

주의

사용한 배터리는 버리지 말고 배터리 수거 및 재활용 절차에 따르십시오.

배터리는 지정 정비업소에서 구입할 수 있으며 배터리 수명은 약 2년입니다. 배터리의 색이 변해있는 부분이 있는지 확인하십시오. 단락의 위험이 있습니다.

배터리: 고장 (1/2)

■ 전기 스파크 발생의 위험을 방지하려면

- 배터리를 분리하거나 연결하기 전에 모든 전기 장치를 꺼야 합니다.
- 배터리를 충전 중 일 때는, 충전을 멈추고 배터리 케이블을 연결하거나 분리하도록 하십시오.
- 단자 사이에서 단락이 발생하는 것을 방지하기 위해, 배터리 위에 금속 물체를 올려놓지 마십시오.
- 엔진을 정지시킨 후 최소한 1분이 지난 후에 배터리를 분리 하십시오.
- 배터리를 장착한 다음에 배터리 단자를 연결해야 합니다.

경고

일부 배터리의 경우, 충전 시에 특수한 절차가 필요할 수 있습니다. 지정 정비업소로 문의하십시오.

폭발 방지를 위해, 전기 스파크가 배터리와 접촉되지 않도록 주의하고 통풍이 잘 되는 장소에서 배터리를 충전합니다. 심각한 부상을 입을 위험이 있으므로 주의하십시오.

■ 배터리 충전기 연결

충전기는 공칭전압이 12볼트인 배터리용 충전기를 사용하십시오.

엔진을 정지한 상태에서 **배터리 음극(-) 단자에 연결된 케이블을 먼저 분리한 다음** 양극(+) 단자에 연결된 케이블을 분리합니다.

엔진이 구동하고 있을 때는 절대로 **배터리를 분리하면 안됩니다. 배터리 충전기 제조업체가 제공한 사용설명서 내용을 준수하십시오.**

배터리의 충전 상태와 유지보수 상태가 양호해야 긴 수명과 성능을 유지할 수 있으며 엔진을 원활하게 시동할 수 있습니다.

배터리는 청결하고 건조한 상태를 유지해야 합니다.

경고

배터리 액에는 황산이 함유되어 있으므로 눈이나 피부에 묻지 않도록 각별히 주의하여 취급해야 합니다. 눈이나 피부에 묻었을 경우에는 해당 부위를 차가운 물로 충분히 씻어냅니다.

폭발의 위험이 있으므로 불꽃, 가열된 물체, 전기 스파크가 배터리에 접촉되지 않도록 주의하십시오.

엔진 냉각 팬이 갑자기 작동할 수 있으므로 엔진룸에서 작업할 때는 각별히 주의하십시오.

배터리의 충전 상태를 정기적으로 점검하십시오.

- 특히, 단거리 운행 또는 시내 주행이 빈번한 경우 정기적인 점검이 필요합니다.
- 외기 온도가 떨어지면(겨울철) 충전 상태가 저하됩니다. 겨울철에는 필요한 전기 장치만 사용해야 합니다.
- 외부에서 구매한 많은 액세서리를 사용할 경우 배터리 충전 상태가 저하되며 배터리의 수명이 짧아지므로 액세서리 사용에 주의하십시오.

차량에 액세서리가 많이 장착되어 있을 경우에는 시동을 건 다음에 액세서리들을 켜야 합니다. 차량에 액세서리가 많이 장착되어 있을 경우에는 용량이 큰 배터리를 장착하는 것이 좋습니다. 지정 정비업소로 문의하십시오.

특히, 혹한기에 차량을 비교적 장시간 주차해 놓을 경우에는 배터리의 음극(-) 단자를 분리하거나 정기적으로 배터리를 충전하는 것이 좋습니다. 배터리가 방전되면 트립 컴퓨터 및 라디오 등의 메모리 기능을 재설정해야 합니다. 배터리는 동결의 우려가 없는 시원하고 건조한 장소에 보관해야 합니다.

배터리: 고장 (2/2)

■ 다른 차량의 배터리로 차량 시동(점프 스타트)

다른 차량의 배터리로 시동을 걸어야 할 때에는 지정 정비업소에서 적절한 전기 케이블(중요부)을 구입하여 사용하거나, 이미 점프 케이블을 보유한 경우에는 케이블 상태가 양호한지 확인하십시오.

두 차량의 배터리 전압은 12 볼트로 동일해야 합니다. 전류를 공급하는 배터리의 용량(Ah)은 방전된 배터리의 용량보다 크거나 동일해야 합니다.

두 차량이 닿지 않도록 주의하면서("ㅣ"단자가 연결되면 회로가 단락 될 위험이 있음) 방전된 배터리를 정확히 연결합니다. 방전된 차량의 시동 스위치를 OFF 합니다.

전류를 공급하는 차량의 엔진 시동을 걸고 중간 정도의 엔진 속도로 구동시킵니다.

경고

엔진 룸에서 작업 전 반드시 엔진 START/STOP 버튼을 눌러 시동을 끄십시오(2장의 "엔진 시동, 정지"를 참고하십시오).

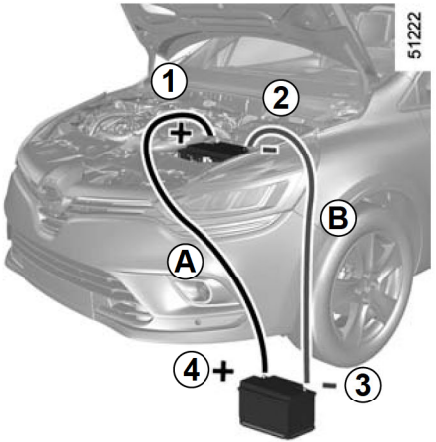

배터리 커버가 장착된 차량의 경우 배터리 커버를 분리합니다.

양극(+) 케이블 **A**를 양극(+) 단자 **1**에 연결하고 다른 한쪽은 전류를 공급하는 배터리의 양극(+) **단자 4**에 연결합니다.

음극(−) 케이블 **B**를 전류를 공급하는 배터리의 음극(−) **단자 3**에 먼저 연결한 다음 방전된 배터리의 음극(−) **단자 2**에 연결합니다.

정상적인 방법으로 시동을 걸어 엔진이 시동이 걸리면 케이블 **A**와 **B**를 역순으로**(2 - 3 - 4 - 1).** 분리합니다.

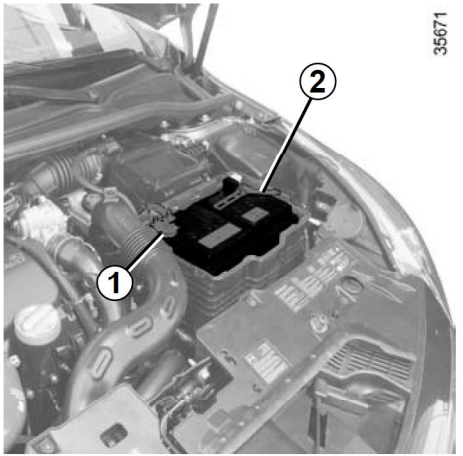

경고

케이블 **A**와 **B**가 서로 접촉하지 않도록 하고, 양극(+) 케이블 **A**가 전류를 공급하는 차량의 금속 부품과 접촉하지 않도록 주의하십시오.

심각한 부상을 입거나 차량이 손상될 수 있습니다.

액세서리

경고

전기 및 전자 액세서리(차량용 무전기의 경우: 주파수, 출력 레벨, 안테나 위치 등)를 설치하기 전에 해당 기기를 귀하의 차량에 장착할 수 있는지 확인하십시오. 지정 정비업소에 문의하십시오.

전기 및 전자 액세서리

- 최대 출력이 120W(12V, 10A) 이하의 액세서리만 연결하십시오. **화재의 위험이 있습니다.** 여러 개의 액세서리를 동시에 사용할 경우 통합 출력이 180W를 넘지 않도록 하십시오.
- 차량의 전기 회로에 대한 작업은 지정 정비업소의 기술자가 실시해야만 합니다. 시스템을 잘못 연결하면 장비 또는 전기 장치에 연결된 구성품이 손상될 수 있습니다.
- 시중에서 구입한 전기 장치를 차량에 장착할 경우 해당 장치를 퓨즈로 적절히 보호해야 합니다. 이 퓨즈의 용량과 위치를 확인하십시오.
- 전기 및 전자 액세서리를 엔진 정지 상태에서 장시간 사용하거나 많은 액세서리를 동시에 사용할 경우 배터리가 방전될 수 있으니 주의하십시오.

차량용 무전기 사용

안테나가 내장된 차량용 무전기는 차량에 원래 장착된 전자 시스템을 방해할 수 있으므로 외장형 안테나가 장착된 장비만을 사용하는 것이 좋습니다. **또한 이러한 장비의 사용과 관련된 현행법규를 준수해야 합니다.**

액세서리를 추후에 장착할 때

귀하의 차량에 액세서리를 장착할 경우, 폐사에서 귀하의 차량용으로 개발되어 승인된 제품만을 사용하십시오.
검증되지 않은 액세서리를 장착할 경우 귀하와 타인의 안전을 해칠 수 있습니다.

운행 방해

운전석 바닥 매트는 차량 구매 시 제공된 순정 매트를 사용해야 하며, 정기적으로 매트가 바닥에 잘 고정되어 있는지 확인하십시오. 또한 여러 장의 매트를 겹쳐서 사용하지 마십시오.
페달 작동 시 방해가 되거나 매트에 페달이 끼어 심각한 사고를 유발할 수 있습니다.

와이퍼 블레이드 (1/2)

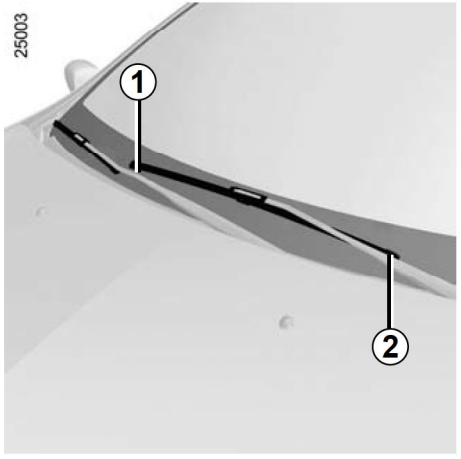

■ 앞유리 와이퍼 블레이드 1

▶ 탈거

차량 전원이 ON이고, 엔진 시동이 꺼진 상태에서,

- 레인센싱 와이퍼가 장착된 차량의 경우 와이퍼 레버를 완전히 내리면 와이퍼가 블레이드를 교환할 수 있도록 서비스 위치인 후드 바깥쪽으로 올라옵니다.
- 와이퍼 암 **2**을 들어 올립니다.
- 블레이드 **1**을 돌립니다.

주의: 와이퍼 블레이드 교환 또는 앞유리를 청소할 때 반드시 와이퍼를 서비스 위치에 놓은 후 와이퍼 암을 들어 올리십시오. 그렇지 않은 경우 와이퍼가 파손되거나 와이퍼 암과 후드에 흠집이 발생할 수 있습니다.

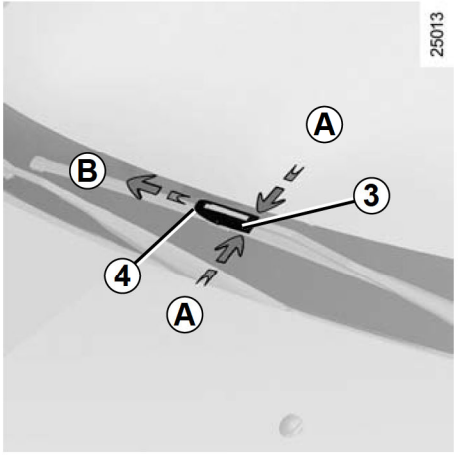

레버 **3**을 **A** 방향으로 살짝 누름과 동시에 수직 아래 방향으로 잡아 당깁니다. 동시에 후크 **4**가 빠질 때까지 블레이드 전체를 **B**방향으로 당깁니다.

▶ 장착

분리의 역순으로 블레이드를 암에 끼워 넣습니다. 와이퍼 블레이드가 제자리에 정확히 고정되었는지 확인합니다.

레인센싱 와이퍼가 상착뇐 자양의 경우 와이퍼 레버를 완전히 올립니다. 앞유리 와이퍼가 후드 안쪽으로 정렬됩니다.

주의

탈장착 시 레버 **3**을 세게 잡아 당기면 부러질 염려가 있으니 주의하십시오.

와이피 블레이드의 상대를 획인하십시오. 사용 기간은 사용자의 관리 정도에 달려 있습니다.

- 정기적으로 블레이드, 앞유리를 청소하십시오. 왁스 또는 발수 코팅액은 사용하지 마십시오. 와이퍼 블레이드가 손상될 수 있습니다.
- 앞유리가 마른 상대에시는 와이피를 사용하지 마십시오.

주의

- 날씨가 추울 때는 와이퍼 블레이드가 유리에 얼어붙지 않았는지 확인합니다(모터 과열 위험을 방지하기 위함).
- 항상 블레이드의 상태를 확인하십시오. 와이퍼 블레이드의 성능이 저하되기 시작하면 즉시 교환하십시오.

와이퍼 블레이드를 교환하는 동안, 와이퍼 암을 유리에 떨어뜨리지 않도록 주의하십시오. 유리가 깨질 수 있습니다.

와이퍼 블레이드 (2/2)

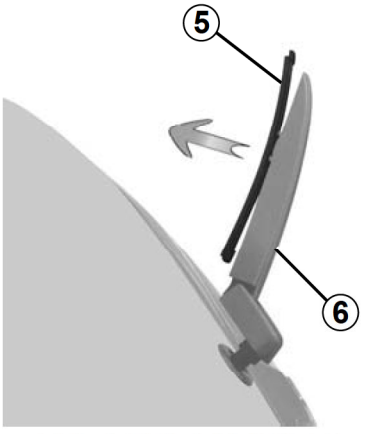

■ 뒷유리 와이퍼 블레이드 5

▶ 탈거

– 엔진 시동이 꺼진 상태에서, 와이퍼 암 **6**을 들어 올립니다.

– 와이퍼 블레이드 **5**를 화살표 방향으로 빼냅니다.

▶ 장착

분리의 역순으로 블레이드를 암에 끼워 넣습니다. 와이퍼 블레이드가 제자리에 정확히 고정되었는지 확인합니다.

주의

와이퍼 블레이드 교환 또는 앞유리를 청소할 때 반드시 와이퍼를 서비스 위치에 놓은 후 와이퍼 암을 들어 올리십시오. 그렇지 않은 경우 와이퍼가 파손되거나 와이퍼 암과 후드에 흠집이 발생할 수 있습니다.

주의

– 날씨가 추울 때는 와이퍼 블레이드가 유리에 얼어붙지 않았는지 확인합니다(모터 과열 위험을 방지하기 위함).

– 항상 블레이드의 상태를 확인하십시오. 와이퍼 블레이드의 성능이 저하되기 시작하면 즉시 교환하십시오.

와이퍼 블레이드를 교환하는 동안, 와이퍼 암을 유리에 떨어뜨리지 않도록 주의하십시오. 유리가 깨질 수 있습니다.

견인: 고장 (1/2)

견인하기 전에 스티어링 휠을 잠금해제 하십시오. 변속 레버를 **N** 또는 **R** 위치에 놓습니다. 스마트카드를 카드리더기에 삽입하고 엔진 시동 버튼을 **2초간** 누릅니다.

변속 레버를 **N**에 놓습니다.

스티어링 휠이 잠금해제되고, 액세서리 기능에는 전원이 공급됩니다. 차량의 램프를 사용할 수 있습니다(방향지시등, 정지등). 야간에는 자량의 헤드램프를 켜야 합니다.

견인이 종료되면 엔진 시동 버튼을 두 번 누릅니다(배터리가 방전 방지).

주의

견인 중에는 스마트카드를 카드리더에서 꺼내지 마십시오.

귀하의 차량이 다른 차량을 견인할 때는 견인 법규를 준수해야 하며 규정된 견인 중량을 초과하지 않도록 해야 합니다. 지정 정비업소로 문의하십시오.

■ EDC 변속기 차량을 견인할 때

시동이 꺼져 있는 상태에서는 변속기 오일이 윤활 되지 않습니다. 이러한 종류의 차량은 트레일러 위에 싣고 운반하거나 프런트 휠(전륜)을 지면에서 들어올린 상태에서 견인하여 주십시오.

예외적으로 최대 50km 이내의 거리를 전진 방향으로만 이동할 때는 변속 레버를 중립 위치 **N**에 놓고 4개의 휠 모두 노면에 닿은 채 견인할 수 있습니다.

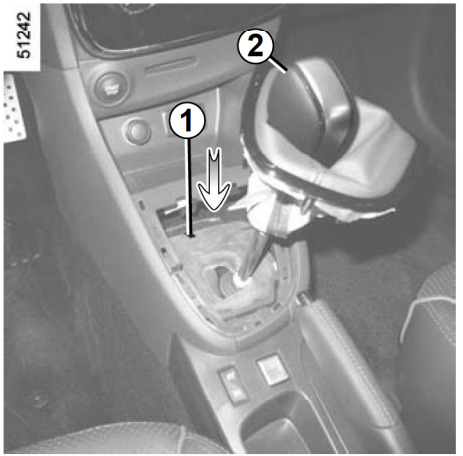

주의

브레이크 페달을 밟아도 변속 레버가 **P**위치에서 움직이지 않을 경우, 수동으로 변속 레버를 조작하십시오. 수동으로 조작하려면 레버의 아랫 부분을 탈거한 뒤 도구를 틈새 **1**에 집어 넣으면서 동시에 버튼 **2**를 눌러서 레버의 잠금 장치를 해제합니다.

가능한 신속하게 지정 정비업소에 문의하십시오.

견인: 고장 (2/2)

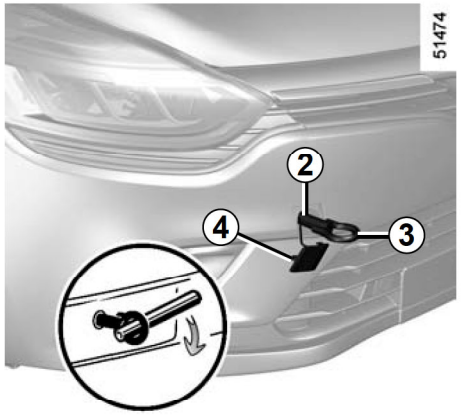

견인 시 전방 견인포인트 2과 후방 견인포인트 5의 견인 포인트만 사용하십시오(절대 드라이브 샤프트 또는 차량의 다른 부분을 사용하지 마십시오).

이 견인 포인트는 견인 시에만 사용해야 하며 직접 또는 긴접적으로 차량을 들어 올리기 위한 용도로 사용해서는 안됩니다.

주의

엔진이 정지된 상태에서 파워 스티어링과 브레이크 지원 시스템은 더이상 작동하지 않습니다.

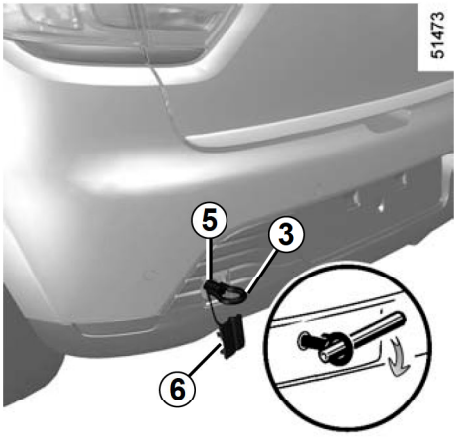

■ 견인 포인트에 접근하려면

평평한 공구(또는 스마트카드에 내장된 키)를 커버 아래로 넣어 커버 **4** 또는 **6**을 떼어냅니다.

견인 링 3을 최대한 조입니다. 먼저 손으로 조이고 휠 렌치 또는 차량 사양에 따라 레버를 사용하여 완전히 조입니다.

차량 사양에 따라서 공구 키트에 있는 견인 링 **3**, 레버를 사용하십시오(5장의 "공구 키트, 안전 삼각대"를 참고하십시오).

주의

차량 내부에 공구를 아무렇게나 두지 마십시오. 제동 시 튕겨나갈 위험이 있습니다.

경고

– 단단한 견인바를 사용하지 않고 로프나 케이블을 사용할 경우에는(법규에 위배되지 않을 경우) 견인되는 차량의 제동이 가능해야 합니다.

– 견인에 적합하지 않은 차량을 견인해서는 안됩니다.

– 견인 시에 갑자기 가속하거나 제동하면 차량이 손상될 수 있으므로 주의하십시오.

– 차량을 견인할 때는 속도가 **25km/h**를 초과하지 않도록 하십시오.

– 스티어링 휠이 잠겨 있으면 차량을 밀지 마십시오.

어떤 휠이라도 지면에 닿은 상태에서 견인할 경우 10km/h 이상의 속도가 되면 차속 감응 오토 도어록이 작동할 수 있습니다. 견인 전에 반드시 차속 감응 오토 도어록을 비작동 모드로 전환하십시오. 1장의 "차속 감응 오토 도어록"을 참고하십시오.

사고, 화재 및 폭설 시 행동요령

■ 사고나 고장 또는 차량 화재 시 행동요령

51435

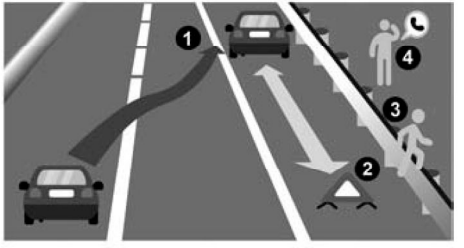

사고 또는 고장으로 정차 시 2차 사고 예방을 위해 다음 조치를 취하십시오.

1 신속히 비상등을 켜고 차량을 갓길로 이동시키십시오.
2 차량 후방에 안전삼각대를 설치하십시오.
3 운전자와 탑승자는 가드레일 밖 등 안전지대로 대피하십시오.
4 경찰서 및 119 또는 한국도로공사 (1588-2504)로 연락하여 도움을 요청하십시오.

■ 폭설 시 행동요령

- 라디오를 항상 청취하고 고속도로 안내전화 1588-2504를 이용합시다.
- 커브길, 고갯길, 교량 등에는 감속운전을 하십시오.
- 차량방치 및 갓길 주차는 제설작업에 지장을 초래하니 삼가 합시다.
- 부득이하게 차량을 비울 시 연락처를 반드시 남겨 두십시오.
- 차간 안전거리를 확보하고 브레이크 사용을 자제하십시오.
- 수시로 차량 주변의 눈을 치워 배기관(머플러)이 막히지 않도록 하십시오.

[NSC(국가안전 보장회의) 권장 대국민 행동요령]

■ 고속도로 콜센터 전화 및 권역별 라디오 주파수 안내

- 고속도로 안내전화
  1588-2504(지역번호 없이), 031-710-7240~5, 031-710-7251~6
- 재난 시 라디오 주파수

구분		서울	대전	대구	부산	광주	전주	원주	강릉
KBS	표준	97.3	94.7	101.3	103.7	90.5	96.9	97.1	98.9
MBC	FM4U	91.9	97.5	95.3	88.9	91.5	99.1	98.9	94.3
	표준FM	95.9	92.5	96.5	95.9	93.9	94.3	92.7	96.3
SBS(지역민방)		107.7	95.7	99.3	99.9	101.1	90.1	105.1	106.1
교통방송		95.1	102.9	103.9	94.9	97.3	102.5	105.9	105.5

고장 진단 (1/6)

다음 지침을 통해 신속하게 임시로 수리할 수 있습니다. 아래의 조치가 항상 문제를 해결해 주진 않습니다. 안전을 위해, 최대한 빨리 지정 정비업소로 문의 하십시오.

스마트카드 사용	원인	해결방법
스마트카드로 도어를 잠그거나 잠금을 해제할 수 없습니다.	스마트카드 배터리가 방전되었습니다.	배터리를 교환합니다. 스마트카드의 배터리가 방전되었더라도 여전히 도어를 잠금/잠금해제 또는 시동을 걸 수 있습니다(1장의 "스마트카드 사용 방법 및 주의 사항"의 비상 키 관련 내용과 2장의 "엔진 시동, 정지"를 참고하십시오).
	스마트카드와 동일한 주파수를 가진 다른 장비(휴대전화 등)가 작동 중입니다.	장비 사용을 멈추거나 비상 키를 사용합니다(1 장의 "스마트카드 사용 방법 및 주의 사항"의 비상 키 관련 내용을 참고하십시오).
	차량이 고주파의 전자기장 내에 있습니다. 차량의 배터리가 방전되었습니다.	비상 키를 사용합니다(1장의 "스마트카드 사용 방법 및 주의 사항"의 비상 키 관련 내용을 참고하십시오).
	차량의 시동이 걸려 있습니다.	엔진 구동 시 스마트카드의 도어 잠금/잠금 해제 버튼은 작동하지 않습니다. 시동을 끕니다.

고장 진단 (2/6)

시동 모터	원인	해결방법
계기판에 있는 표시등이 약해졌거나 점등하지 않고, 시동 모터가 작동하지 않습니다.	배터리 케이블이 분리되어 있거나 단자가 녹슬었습니다.	지정 정비업소로 문의하십시오.
	배터리가 방전되거나 더 이상 사용할 수 없습니다.	정상적인 다른 배터리를 방전된 배터리에 연결합니다. 5장의 "배터리: 고장"을 참고하거나 필요한 경우 배터리를 교체합니다. 스티어링 휠이 잠겨 있으면 차량을 밀지 마십시오.
	전기 회로에 이상이 있습니다.	지정 정비업소로 문의하십시오.
엔진에 시동이 걸리지 않습니다.	시동 방법이 잘못되었습니다.	2장의 "엔진 시동, 정지"를 참고하십시오.
	인텔리전트 스마트카드가 작동하지 않습니다.	카드를 카드리더에 넣고 엔진 시동을 겁니다. 2장의 "엔진 시동, 정지"를 참고하십시오.
엔진이 멈추지 않습니다.	스마트카드를 감지하지 못했습니다.	스마트카드를 카드리더기에 끼워 넣습니다.
	전자 장치에 문제가 발생했습니다.	시동 버튼을 빠르게 다섯 번 누릅니다.
스티어링 휠이 잠겨 있습니다.	스티어링 휠이 잠겨 있습니다.	엔진 START 버튼을 누르면서 스티어링 휠을 움직입니다(2장의 "엔진 시동, 정지"를 참고하십시오).
	전기 회로에 이상이 있습니다.	지정 정비업소로 문의하십시오.

고장 진단 (3/6)

도로에서	원인	해결방법
운전 시 진동이 느껴집니다.	타이어에 바람이 빠졌거나 휠 밸런스가 이상하거나 타이어가 손상되었습니다.	타이어 공기압을 확인하십시오. 공기압으로 인한 이상 진동이 아닌 경우 지정 정비업소에서 타이어 상태를 확인하십시오.
연기가 나옵니다.	디젤 차량의 경우 반드시 고장은 아니며 디젤 파티클 필터에서 연기가 발생되기도 합니다.	2장의 "디젤 차량의 특징"을 참고하십시오.
엔진 후드 아래에서 연기가 납니다.	단락이거나 냉각회로에 누수가 발생했습니다.	차량을 멈추고 엔진 시동을 끈 뒤 차량에서 멀리 떨어져서 지정 정비업소에 도움을 요청하십시오.
오일 압력 경고등이 점등하였습니다.		
방향전환이나 제동 시	오일 레벨이 지나치게 낮습니다.	엔진 오일을 보충합니다(4장의 "엔진 오일량: 보충, 주입"을 참고하십시오).
경고등의 소등이 지연되거나 가속 상태에서도 점등하여 있습니다.	오일 압력이 부족합니다.	차량을 멈추십시오. 지정 정비업소에 도움을 요청하십시오.

고장 진단 (4/6)

도로에서	원인	해결방법
스티어링 휠을 돌리기가 힘이 듭니다.	파워 스티어링이 과열되었습니다.	지정 정비업소에 문의하십시오.
엔진이 과열되었습니다 냉각수 온도 지침이 경보 단계에 위치하거나 STOP 표시등이 점등합니다.	엔진 냉각 팬이 고장났습니다.	차량을 멈추고 엔진의 시동을 끈 후 지정 정비업소에 도움을 요청하십시오.
	냉각수가 새어 나옵니다.	냉각수 보관 탱크를 확인합니다. 반드시 탱크에 냉각수가 있어야 합니다. 냉각수가 없으면 신속하게 지정 정비업소에 문의하십시오.
냉각수 탱크에서 냉각수가 끓어오릅니다.	기계적 결함: 실린더 헤드 가스켓이 손상되었습니다.	엔진 시동을 끕니다. 지정 정비업소에 문의하십시오.

주의

라디에이터: 상당한 양의 냉각수가 손실되었을 때 뜨거운 라디에이터에 차가운 냉각수를 주입하면 안됩니다.

냉각 시스템의 냉각수가 일부라도 배출되는 작업을 실시한 다음에는 정확한 비율로 혼합한 새 냉각수를 주입해야 합니다. 순정 롱라이프 쿨런트를 사용하십시오.

고장 진단 (5/6)

전기 장치	원인	해결방법
와이퍼가 작동하지 않습니다.	와이퍼 블레이드가 고착되어 있습니다.	와이퍼를 사용하기 전에 와이퍼 블레이드가 자유롭게 움직이도록 합니다.
	전기회로에 이상이 발생했습니다.	지정 정비업소에 문의하십시오.
	퓨즈 이상	퓨즈를 교환하십시오(5장의 "퓨즈"를 참고하십시오).
와이퍼가 멈추지 않습니다.	전기 장치에 이상이 발생했습니다.	지정 정비업소에 문의하십시오.
방향 지시등의 점멸속도가 빨라졌습니다.	전구가 끊어졌습니다.	5장의 "헤드램프: 전구 교환" 또는 "리어 램프 및 사이드 램프: 전구 교환"을 참고하십시오.
방향 지시등이 작동하지 않습니다.	전기회로나 장치에 이상이 발생했습니다.	지정 정비업소에 문의하십시오.
	퓨즈 이상	퓨즈를 교환하십시오(5장의 "퓨즈"를 참고하십시오).
헤드램프가 점등 및 소등되지 않습니다.	전기회로나 장치에 이상이 발생했습니다.	지정 정비업소에 문의하십시오.
	퓨즈 이상	퓨즈를 교환하십시오(5장의 "퓨즈"를 참고하십시오).

고장 진단 (6/6)

전기 장치	원인	해결방법
외부 램프에 습기가 생겨 내면이 흐려졌습니다.	이는 결함이 아닙니다. 램프의 내외부 온도 차이로 인한 자연 현상으로 시간이 지나면 습기는 자동적으로 사라집니다.	외부 램프를 점등하여 습기가 사라지는 시간을 줄일 수 있습니다.
안전벨트 미착용 경고등이 안전벨트 착용 시에도 나타납니다.	물체 등이 차량 바닥과 시트 사이에 끼어 있어 센서를 방해합니다.	앞좌석 아래에서 물건을 꺼내십시오.

6. 차량정보

차대번호 및 원동기 형식: 차량 6.2
차대번호 및 원동기 형식: 엔진 6.4
치수 (mm) 6.5
엔진 정보 6.6
무게 (kg) 6.7

차대번호 및 원동기 형식: 차량 (1/2)



■ 차대번호

차대번호는 차량의 등록과 소유권에 관련한 모든 법적인 사항에 사용됩니다. 차체에 새겨진 차대번호와 등록증에 기재되어 있는 차대번호는 일치하여야 합니다. 차대번호는 차종에 따라 표기법이 다릅니다.

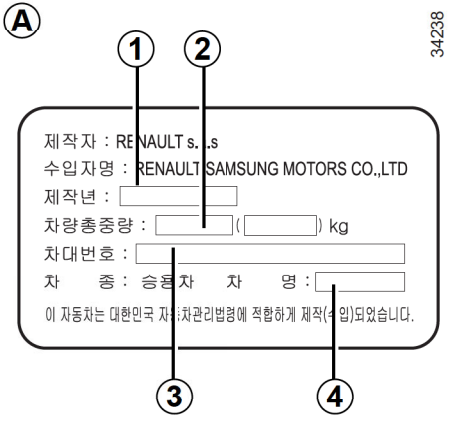

■ 차대번호 및 원동기 형식 (자기인증의 표시) 라벨 A

1 제작년도

2 차량 총 중량(kg)

3 차대번호

4 차명

차대번호 및 원동기 형식: 차량 (2/2)

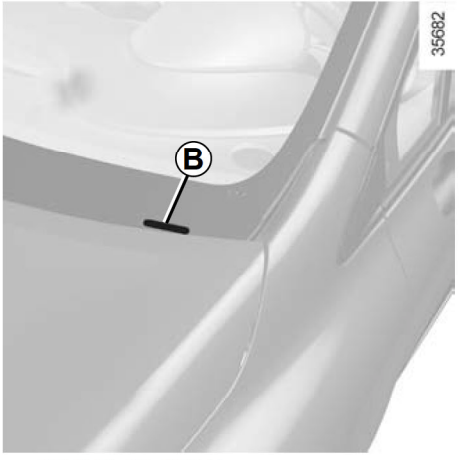



■ 차체의 차대번호

B 차대번호

앞유리에 차대번호가 있습니다.

C 차대번호

트렁크 매트를 들어내면 차체에 차대번호가 있습니다.

차대번호 및 원동기 형식: 엔진

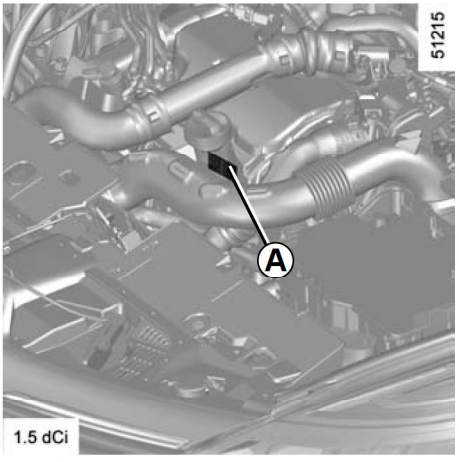

■ 엔진번호 A

엔진 번호와 엔진 종류는 각 엔진의 실린더 블록 상단에 타각되어 있습니다(엔진에 따라 위치가 다름).

치수 (mm)

51221

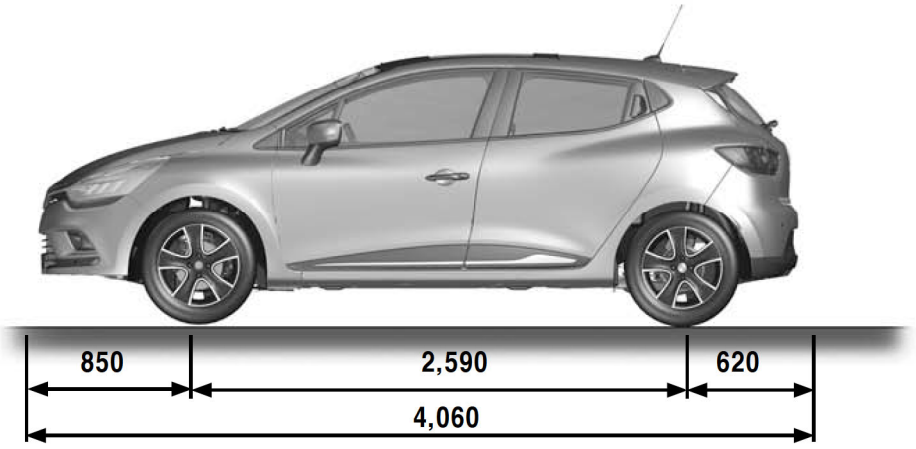

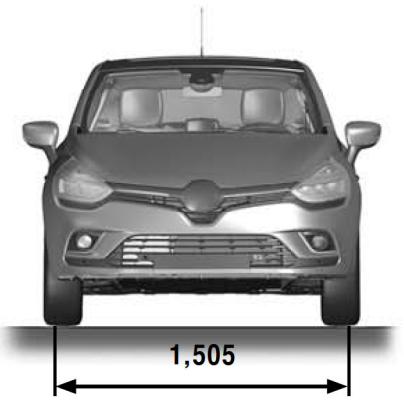

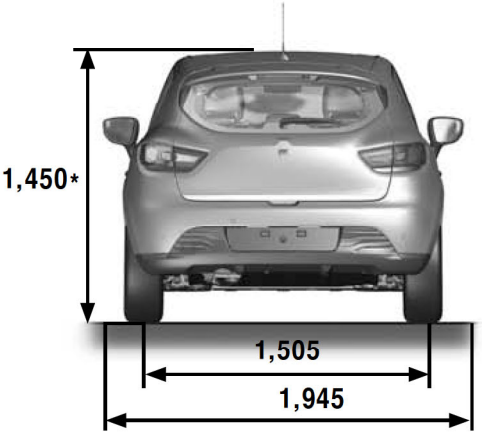

* 공차

엔진 정보

버전	**1.5 dCi 디젤 엔진**
엔진 종류 (엔진에 타각된 엔진 번호 및 종류 참고)	K9K Turbo
용량 (cc)	1 461
연료 종류	초 저유황 경유
점화플러그	–

무게 (kg)

옵션이 없는 기본 차량을 기준으로 하며 중량은 시간이 지남에 따라 바뀔 수 있습니다. 자세한 사항은 지정 정비 업소로 문의하십시오.

차량 총 중량	이 중량은 차량의 차대번호 및 원동기형식 라벨에 기재되어 있습니다 (6장의 "차대번호 및 원동기 형식" 내용을 참고하십시오).
루프 랙의 최대 허용 중량	80 kg (운반 장비 포함)

– 엔진 출력과 등판 능력은 고도가 높아짐에 따라 감소됩니다. 고도가 1,000m가 될 때 최대 부하를 10% 낮추고 이후 1,000m가 올라갈 때마다 최대 부하를 추가로 10%씩 낮추는 것이 좋습니다.

7. 서비스 제도

보증수리를 받으시려면 7.2
차량 일생관리 7.4
엔젤센터(고객상담실) 이용안내 7.5
예약 정비 7.6
긴급출동 서비스, 무상대차 서비스 7.7

보증수리를 받으시려면 (1/2)

■ 보증에 대해서

차량 구입 시에는 고장이 발생하였을 경우 무료로 수리를 받을 수 있는 보증 권리가 포함되어 있습니다. 이 보증 권리는 폐사 차량이 보증 기간에 해당하면서 정상적인 사용에도 불구하고 자동차를 구성하는 각 부품에 재질 또는 제조상의 결함이 발생한 경우, 해당 부품을 무상으로 수리 또는 교환하는 것(이하 "보증수리"라고 한다)을 약속하는 것 입니다.

보증서에는 보증수리를 받을 수 있는 범위 및 조건이 기재되어 있으니 반드시 읽어 주십시오.

아래 사항을 지켜 주십시오.

- 정기 점검에 규정된 일상 점검의 실시 및 관리 사용
- 당사가 지정하는 일상 점검의 실시와 기록의 보존
- 정기 점검에 명시된 정기 교환 부품의 정상적인 교환

▶ 보증수리는 어디서 받을 수 있습니까?

직영 정비망

- 르노삼성자동차 오토스테이션 ○○사업소
- 르노삼성자동차 오토스테이션 ○○지점 지정 정비망
- 르노삼성자동차 지정 정비점(ESC)
- 르노삼성자동차 협력 정비센터
- 르노삼성자동차 협력 정비코너

▶ 보증수리는 어떠한 고장이라도 받을 수 있습니까?

보증서에 기재되어 있는 귀하의 차량을 구성하는 부품의 재질상 또는 제조상의 결함이 발생된 경우에 보증 기간에 해당한다면 보증수리를 받으실 수 있습니다.

보증서의 "1.보증의 범위"를 참고하십시오.

▶ 보증수리는 언제부터 언제까지 받을 수 있습니까?

신차 출고일로부터 적용되며 차체 및 일반 부품은 3년 이내. 다만, 주행 거리가 60,000km를 초과한 경우에는 보증수리 기간의 만료로 간주합니다.

엔진 및 동력 전달 계통의 주요 부품은 5년 이내. 다만, 주행 거리가 100,000km를 초과한 경우에는 보증수리 기간의 만료로 간주합니다.

배출 가스 정화 장치의 주요 부품의 경우, 자세한 사항은 보증서의 "2.보증수리 기간 및 관련부품"을 참고하십시오.

위의 QR코드는 당사 홈페이지와 연계 되어 있습니다. 스마트폰의 QR코드 검색 기능을 사용하면 편리하게 가까운 서비스 센터 위치를 찾을 수 있습니다.

보증수리를 받으시려면 (2/2)

▶ 보증수리를 받을 수 없는 경우는 어떠한 경우입니까?

여기서는 보증이 적용되지 않는 경우에 대해서 예를 들어 설명하고 있습니다. 기타 자세한 사항은 보증서의 "3.보증에서 제외되는 사항"을 참고하십시오.

- 폐사에서 지정하는 정기 점검의 미실시가 원인인 결함
  (예: 엔진 오일을 정기적으로 교환하지 않은 채 계속 사용하였기 때문에 엔진 내부에서 이상음이 발생하고, 베어링류가 손상된 경우)
- 자동차의 성능에 영향을 미치는 개조, 변경에 의한 고장
  (예: 엔진의 출력을 높이려고 당사의 순정 부품과 함께 다른 얇은 헤드 가스켓이나 비순정 컨트롤 유닛을 사용했기 때문에 엔진이 과열되어 피스톤과 실린더가 손상됨)
- 폐사의 지정 서비스점에서 수리하지 않아 발생한 고장이나 폐사의 순정 부품을 사용하지 않아 발생된 고장
  (예: 가까운 인근 비지정 카센터에서 수리를 하였으나 동일 부위에 결함이 재발됨)
- 폐사에서 지정하는 오일류 및 냉각수 이외의 비순정품을 사용하여 발생한 고장이나 오일교환 주기 미준수 및 미보충으로 인한 고장
  (예: 당사 지정 이외의 자동 변속기 오일을 사용하였기 때문에 변속 쇼크가 나타남)
- 차량의 무리한 운행 또는 취급 부주의 등에 의한 고장
  (예: 자동차 경주 대회에 참가하여 엔진을 과회전시켜 주행을 한 이후 엔진 부조가 발생함)
- 사용자 과실이 인정되는 결함
  (예: 도로의 연석에 강하게 부딪히거나, 도로변의 도랑에 떨어져서 서스펜션이 파손됨)

▶ 주소가 변경되거나 매매로 인하여 소유자가 변경된 경우는 어떻게 해야 하나요?

고객 정보나 소유자가 변경되었더라도 보증기간이 남아 있는 경우 보증수리를 받을 수 있습니다. 단, 소유자가 변경된 경우에는 차량등록증을 지참한 후 지정 정비업소에 방문하면 차량과 차량등록증 확인 후 변경이 가능합니다. 자세한 사항은 엔젤센터(080-300-3000)로 연락하여 주십시오.

▶ 리콜에 대한 부탁

보증서와는 별개로 법에 기준하여 폐사의 판단 또는 책임에 의하여 리콜(부품의 점검 또는 교환 등)을 실시할 경우가 있습니다.

만일, 고객의 차가 리콜 대상에 해당할 경우, 개별 연락(우편 발송)을 드리며, 주소이전 또는 차량 매매로 인하여 개별 연락을 못 받을 것을 대비하여 중앙 일간지에 결함 내용과 해당 차량 정보 등 관련 내용을 공고합니다.

리콜 실시에 협조하여 주십시오.

차량 일생관리

■ 점검 항목

구분	점검 항목	구분	점검 항목
제동장치	브레이크 유격조정 브레이크 패드 주차 브레이크 유격조정	오일	엔진 오일 변속기 오일 브레이크 액 냉각수의 양, 농도
램프	각종 램프 점검	배터리	배터리 액의 양, 비중 및 부하 테스트
엔진	시동 상태 이상음 점검	와이퍼	블레이드 마모 상태 워셔 액 분사 상태
하체	하체 손상 및 오일 누유 점검	벨트류	에어컨 벨트 파워스티어링 벨트
안전장치	안전벨트 손상 비상등 점검	타이어	이상 마모 점검

– 편안하게 차량을 이용하기 위해 점검 주기에 맞는 정비를 실시해야 하며 지정 정비업소를 방문하여 점검받으시기 바랍니다.

– 신차 구매 후 제공되는 다양한 멤버십 서비스는 당사 홈페이지 또는 엔젤 센터 등을 통해 확인하실 수 있습니다.

엔젤센터(고객 상담실) 이용안내

■ 엔젤센터란?

"어떻게 하는 거야. 너무 복잡해서 모르겠다!"

"사고를 냈는데 이제 어떻게 하나!"

"차량가격, 옵션가격, 세금 등등 다해서 얼마야. 참 보험료도 있지!"

위의 사항 이외에도 자동차 구입, 사용, 정비, 처분 시 어려운 점이나 자동차와 관련된 궁금하신 사항이 있으시면 엔젤센터로 전화해 주십시오.

당사에서는 고객 여러분의 궁금증을 풀어드리고, 고객 여러분께 한 차원 높은 서비스를 제공하고자 통합 고객 상담실인 엔젤센터를 운영하고 있습니다. 엔젤센터의 모든 상담원들은 항상 고객 여러분들의 소리를 기다리고 있습니다.

많은 이용 부탁드립니다.

■ 운영 시간

▶ 상담 시간

상담원 응대:

평일: 09:00~19:00

토요일: 09:00~18:00

일요일: 미 근무

공휴일: 09:00~18:00

(단, 설날, 추석 당일 미 근무)

ARS 응대: 상기시간 이외

긴급 출동: 24시간 응대

■ 이용 방법

▶ 전화 상담

080-300-3000

▶ FAX 상담

051-979-7449

▶ 우편 상담

부산시 강서구 르노삼성대로 61

르노삼성자동차 엔젤센터

■ 상담 내용

▶ 일반 안내

각 오토스테이션의 위치, 교통편/각종 이벤트 내용, 언론 홍보·광고된 내용/당사 안내 등

▶ 구매 상담

차량 안내(가격, 색상, 옵션, 제원, 특징 등)/구입 방법, 할부, 납기, 차량 등록 절차/제세금 금융 안내(할부금, 자동차 카드 적립금, 자동차 보험 등)/중고차 안내(신차 구입 시 중고차 처리, 가격, 매매 절차 등)/예약 판매, 폐차 안내

▶ 정비 상담

긴급 출동(접수, 응급 조치 등)/자가 정비 요령(차량 관리 요령, 점검 사항, 주의사항 등)/기기 사용법(기기 조작법, 계기 판독법 등)/정비 예약, 서비스 기술 상담

▶ 고객 불만 접수 및 상담

▶ 고객 제안 접수

▶ 기타 자동차 관련 모든 사항

예약 정비

■ 예약 정비란?

"어휴! 차 고치는 시간보다 기다리는 시간이 더 많이 걸리네!"

당사에서는 고객이 원하시는 시간에 최상의 서비스를 제공하기 위해서 전국의 오토스테이션 또는 엔젤센터에서 예약 접수 및 정비를 실시하고 있습니다. 먼저 전화 한 통으로 사전 예약을 하신 후 입고하시면 대기 시간 없이 최대한 빨리 정비를 받으실 수 있습니다.

■ 예약 접수

- 오토스테이션(각 오토스테이션의 전화번호와 주소에 대해서는 8장의 "오토스테이션"을 참고하십시오)
- 엔젤센터(080-300-3000)

■ 예약 정비는 이렇게

당사 오토스테이션 또는 엔젤센터에 전화

고객의 성함과 차량 번호를 밀씀해 주십시오.



고객 요구 사항 및 예약
일시, 정비업소 접수

고객이 원하시는 정비업소와 예약 일시를 결정 후 고객의 차량 증상 및 서비스 요구사항을 말씀해 주십시오.



예약 사후 관리

예약일 하루 전 전화, 휴대폰 문자메시지 및 기타의 방법으로 해당 오토스테이션에서 고객의 예약 사실을 확인해 드립니다



예약 일에 방문

정비가 예약 시간에 맞춰 진행될 수 있도록 약속 시간 15분 전에 당사 정비업소를 방문하시면 별도의 접수 대기 없이 바로 프런트 맨의 응대 후 차량 수리를 정시에 받으실 수 있습니다.

긴급출동 서비스, 무상대차 서비스

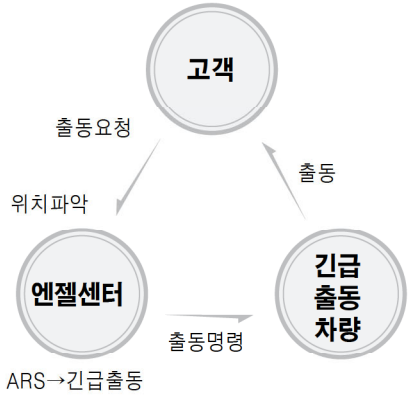

■ 긴급출동 서비스

노상에서의 차량 고장 등으로 운행이 불가능할 때 당사 엔젤센터로 연락주시면 현장 응급 조치 및 견인 서비스를 24시간 제공하여 드립니다.

▶ 출동 서비스 내역

- 현장에서 응급 조치 제공
- 응급 조치 후 주행 불가능 시 당사 정비업소까지 견인
- 간단한 정비 지식 및 차량 관리 요령 설명

▶ 문의 안내

엔젤센터:

080-300-3000

긴급출동 서비스에 따른 부품 및 기타 발생 비용은 고객이 부담하셔야 합니다.

단, 보증수리일 경우에는 무료로 제공해 드립니다.

■ 무상 대차 서비스

보증 기간 내에 폐사 차량의 제품 하자가 발생, 차량이 운행 불가한 상태에서 수리 작업 소요 예상 시간이 48시간을 초과하는 경우, 귀하에게 수리 기간 동안 무상으로 렌트카를 제공하여 드립니다. 단, 수리 작업 소요 예상 시간 산정 시 아래와 같은 경우는 예외 적용됩니다.

- 토, 일요일 및 공휴일 제외
- 영업일 16:00 이후 입고 시 다음 영업일 09:00 입고 적용
- 고객의 감성적인 불만이나, 신난 결과 운행이 가능하다고 판단되는 경우

자차를 포함한 종합보험 비용은 폐사가 모두 부담합니다(사고로 인한 보험 처리 시 면책금은 귀하가 부담하셔야 합니다).

렌트카 대차 시 사용된 연료 비용은 귀하가 부담하셔야 합니다. 대차에 관한 기타 세부사항은 귀하와 렌트카 업체와의 계약 약관에 따릅니다.

8. 서비스센터 위치

오토스테이션: 서비스 거점 8.2
오토스테이션: 협력 서비스센터 8.7
오토스테이션: 협력 서비스코너 8.10
부품대리점: 직영점 8.16
부품대리점: 협력점 8.17

오토스테이션: 서비스 거점 (1/5)

사업소 : 자동차 판매와 종합 정비의 복합점으로 필요한 규격 부품 및 순정 용품도 구입할 수 있습니다.

지점 : 자동차 판매와 경정비 서비스를 제공합니다.

서울 지역

사업소	선화번호	주소
성수 사업소	02)3409-3333	서울시 성동구 광나루로 270
서부 사업소	02)2632-3003	서울시 금천구 가산디지털 2로 30
도봉 사업소	02)954-3000	서울시 도봉구 도봉로 180길 17

경기 지역

사업소	선화번호	주소
수원 사업소	031)218-3333	경기 수원시 영통구 삼성로 300
인천 사업소	032)509-3330	인천시 부평구 부평북로 25

명 칭	전화번호	주소
일산 지점	031)901-3997	경기도 고양시 일산동구 경의로 29

충청 지역

사업소	전화번호	주소
대전 사입소	042)622-3100	대전시 동구 동서대로 1695번길 77

경상 지역

사업소	선화번호	주소
동래 사업소	051)550-6800	부산시 동래구 명륜로 51
대구 사업소	053)563-3333	대구시 서구 와룡로 392
창원 사업소	055)273-3200	경남 창원시 의창구 남면로 7

명 칭	전화번ᄒᆞ	주ᄉᆞ
신호 지점	051)979-8319	부산시 강서구 르노삼성대로 61

전라 지역

명 칭	전화번호	주소
광주 사업소	062)676-3001	광주시 남구 송암로 32

*최신 현황은 당사 홈페이지(www.renault.co.kr)내 서비스 안내란에서 확인 하실 수 있습니다.

오토스테이션: 서비스 거점 (2/5)

다음의 거점은 당사의 전문 종합 정비 사업소(•) 또는 부분 정비 코너입니다.

지역	업체명	전화번호	주 소
서울	강남 정비 사업소•	02)501-3552	서울특별시 강남구 테헤란로 6길 8
	씽문점	02)990-5878	서울특별시 도봉구 노해53길 3
	서초점	02)598-3002	서울특별시 서초구 반포대로 22길 4
	방배점	02)587-3575	서울특별시 서초구 효령로 33
	송파잠실 정비사업소•	02)420-3030	서울특별시 송파구 백제고분로 51길 29
	잠실점	02)418-3066	서울특별시 송파구 올림픽로 370
	양천신정점	02)2275-3000	서울특별시 양천구 신월로 329
인천	계신점	032)543-6334	인천광역시 계양구 장제로 757
	효성점	032)547-4972	인천광역시 계양구 마장로 524
	작전점	032)549-3331	인천광역시 계양구 아나지로 428
	주안점	032)428-2828	인천광역시 남구 주안로 130
	용현점	032)867-8017	인천광역시 남구 한나루로 477번길 3
	남동 정비사업소•	032)446-5661	인천광역시 남동구 논현고잔로 135번길 22
	만수점	032)469-3030	인천광역시 남동구 인주대로 886
	동인천 정비사업소•	032)765-6122	인천광역시 동구 염전로 10
	부평점	032)519-3222	인천광역시 부평구 부흥로 384
	인천 일신점	032)518-3330	인천광역시 부평구 일신로 65
	서인천점	032)564-3303	인천광역시 서구 서곶로 364
	석남점	032)574-3382	인천광역시 서구 길주로 14번길
	마전점	032)567-7784	인천광역시 서구 원당대로 635
	송도점	032)834-8333	인천광역시 연수구 능허대로 261

지역	업체명	전화번호	주 소
경기	삼송점	02)381-1121	경기도 고양시 덕양구 삼송로 287-2
	덕양 화정점	031)978-7799	경기도 고양시 덕양구 성신로 6-23
	일산 정비사업소•	031)911-9845	경기도 고양시 일산서구 법곳길 115번길 82-25
	소하점	02)894-1500	경기도 광명시 하안로 178
	경기광주 정비사업소•	031)797-0300	경기도 광주시 곤지암읍 경충대로 184번길 7-5
	경기 광주점	031)798-5500	경기도 광주시 광주대로 48
	분당 정비 사업소•	031)726-9800	경기도 광주시 오포읍 신현로 60
	교문점	031)553-3334	경기도 구리시 아차산로 413번길 8
	군포 정비 사업소•	031)391-0003	경기도 군포시 고산로 138
	김포 양곡점	031)985-6122	경기도 김포시 양촌읍 양곡로 362
	소사점	032)347-3030	경기도 부천시 소사구 경인로 365
	상동점	032)327-3332	경기도 부천시 원미구 평천로 621
	영통 정비 사업소•	031)217-8101	경기도 수원시 영통구 매영로 142
	삼성로점	031)214-3316	경기도 수원시 영통구 삼성로 301
	북수원 정비 사업소•	031)268-2388	경기도 수원시 장안구 천천로 235
	평촌 정비 사업소•	031)421-7100	경기도 안양시 동안구 부림로 202
	안양 정비 사업소•	031)442-3000	경기도 안양시 만안구 만안로 100
	와동점	031)486-1771	경기도 안산시 단원구 화정로 88
	공도 정비사업소•	031)653-3007	경기도 안성시 공동읍 원승두길 10
	오산점	031)377-0175	경기도 오산시 경기대로 346
	삼미점	031)377-0052	경기도 오산시 북삼미로 189

*최신 현황은 당사 홈페이지(www.renault.co.kr)내 서비스 안내란에서 확인 하실 수 있습니다.

오토스테이션: 서비스 거점 (3/5)

지역	업체명	전화번호	주 소
경기	남분당정비사업소	031)262-8855	경기도 용인시 기흥구 용구대로 2469번길 164
	용인 정비사업소	031)322-6833	경기도 용인시 처인구 금학로 521
	신곡점	031)844-0054	경기도 의정부시 신곡로 72
	금오점	031)845-3030	경기도 의정부시 추동로91번길 20
	파주금촌점	031)949-3310	경기도 파주시 강천길 86
	파주 교하점	031)957-0299	경기도 파주시 파주로 584
	송탄점	031)667-3599	경기도 평택시 송탄로 238
	반월점	031)202-9984	경기도 화성시 삼성1로 332-9
	동탄점	031)613-9146	경기도 화성시 여울로4길 48
대전	유성 반석점	042)825-0233	대전광역시 유성구 북유성대로 316번길 57
	서대전 정비사업소	042)546-0100	대전광역시 유성구 유성대로 34
울산	신정점	052)716-3000	울산광역시 남구 돋질로 141
	무거점	052)222-3700	울산광역시 남구 삼호로 127
	울산 북구정비사업소	052)289-4200	울산광역시 북구 진장유통1로 34
충북	제천점	043)648-9470	충청북도 제천시 명륜로3길 9
	율량점	043)241-3331	충청북도 청주시 청원구 공항로 132
	서운점	043)250-3312	충청북도 청주시 상당구 대성로 45
	분평점	043)286-3334	충청북도 청주시 서원구 1순환로 1098
	청주 정비 사업소	043)232-1801~2	충청북도 청주시 흥덕구 2순환로 1033
	청주 성화점	043)265-2355	충청북도 청주시 서원구 2순환로 1510

지역	업체명	전화번호	주 소
충남	공주점	041)858-5802	충청남도 공주시 신금1길 44-18
	읍내점	041)358-3386	충청남도 당진시 무수동로 63
	보령점	041)931-5678	충청남도 보령시 대해로 42
	권곡점	041)532-8007	충청남도 아산시 충무로 94번길 19
	천안점	041)523-3939	충청남도 천안시 동남구 충절로 216
	신방점	041)565-7800	충청남도 천안시 동남구 통정1로 10
	천안 정비 사업소	041)556-9191	충청남도 천안시 서북구 천안대로 1112
광주	광산 정비 사업소	062)945-3000	광주광역시 광산구 용아로 202
	산수점	062)263-9261	광주광역시 동구 필문대로 133
	쌍촌점	062)363-7667	광주광역시 서구 천변좌하로 476
	서구점	062)456-9000	광주광역시 서구 화개중앙로 134
	북구 신안점	062)528-7009	광주광역시 북구 서암대로 96
	광주 북구점	062)573-3002	광주광역시 북구 양산택지로 2
전북	수송점	063)465-3096	전라북도 군산시 신평안길 16-2
	산북점	063)468-0110	전라북도 군산시 원산북1길 4
	호성점	063)247-7777	전라북도 전주시 덕진구 동부대로 784
	전주 정비 사업소	063)211-1125	전라북도 전주시 덕진구 서귀로 11
	송천점	063)252-5885	전라북도 전주시 덕진동 권삼득로 430
	완산점	063)228-7007	전라북도 전주시 완산구 유연로 306
	전주 효자점	063)232-8998	전라북도 전주시 완산구 천잠로 219

*최신 현황은 당사 홈페이지(www.renault.co.kr)내 서비스 안내란에서 확인 하실 수 있습니다.

오토스테이션: 서비스 거점 (4/5)

지역	업체명	전화번호	주 소
전남	남악점	061)287-1193	전라남도 목포시 남악2로9번길 9-16
	하당점	061)282-9988	전라남도 목포시 백년대로 231
	순천점	061)744-3266	전라남도 순천시 구암1길 6
	순천 정비 사업소 ·	061)755-8572	전라남도 순천시 서면 백강로 563
대구	본리점	053)572-3320	대구광역시 달서구 와룡로 33-2
	신당점	053)585-3788	대구광역시 달서구 달구벌대로 1178
	대구 죽전점	053)553-3302	대구광역시 달서구 와룡로 244
	상인점	053)636-8100	대구광역시 달서구 월곡로 45길 5
	다사점	053)592-3304	대구광역시 달성군 다사읍 다사로 29
	동대구 정비사업소 ·	053)985-3400	대구광역시 동구 동촌로 7
	강북점	053)314-9300	대구광역시 북구 칠곡중앙대로 523
	태전점	053)324-3301	대구광역시 북구 학정로 73
	평리점	053)557-3336	대구광역시 서구 통학로 115
	수성점	053)763-0333	대구광역시 수성구 들안로 162
	만촌점	053)743-0103	대구광역시 수성구 화랑로 162
경북	시지 경산 사업소 ·	053)817-3000	경상북도 경산시 압량면 대학로 405
	경주점	054)745-3309	경상북도 경주시 소금강로 61번길 81
	구미 정비 사업소 ·	054)461-7777	경상북도 구미시 수출대로 12
	인동점	054)472-4233	경상북도 구미시 수출대로 524
	상도점	054)283-3031	경상북도 포항시 남구 상공로 23
	포항점	054)274-3334	경상북도 포항시 남구 새천년대로 339

지역	업체명	전화번호	주 소
경북	포항 정비 사업소 ·	054)286-1800	경상북도 포항시 남구 연일읍 동문로 88
	장성점	054)246-3993	경상북도 포항시 북구 새천년대로 1329
부산	대연점	051)626-0081	부산광역시 남구 유엔로 218
	온천점	051)503-3203	부산광역시 동래구 아시아드대로 210
	부암점	051)808-3367	부산광역시 부산진구 동평로181번길 6
	화명점	051)362-3330	부산광역시 북구 용당로16번길 9
	북구점	051)341-1400	부산광역시 북구 의성로 85
	사상 정비사업소 ·	051)311-2400	부산광역시 사상구 학감대로 184-1
	사하점	051)208-1446	부산광역시 사하구 괴정로 60
	남부산 정비사업소 ·	051)759-3389	부산광역시 수영구 수영로 624
	동삼점	051)404-3336	부산광역시 영도구 절영로 495
	우동점	051)747-6544	부산광역시 해운대구 우동1로 15
	해운대 중동점	051)741-3381	부산광역시 해운대구 해운대로 767
경남	거제점	055)638-0330	경상남도 거제시 연초면 효촌길 14
	장평점	055)637-6373	경상남도 거제시 장평1로 95
	거창점	055)945-5045	경상남도 거창군 거창읍 대평3길 23
	대성점	055)321-4651	경상남도 김해시 구지로 108-1
	삼계점	055)333-1666	경상남도 김해시 김해대로 1814-11
	김해 정비사업소 ·	055)333-2626	경상남도 김해시 김해대로 2635번길 6
	장유점	055)335-3003	경상남도 김해시 삼문로 57번길 4
	물금점	055)366-6681	경상남도 양산시 물금읍 황산로 517

*최신 현황은 당사 홈페이지(www.renault.co.kr)내 서비스 안내란에서 확인 하실 수 있습니다.

오토스테이션: 서비스 거점 (5/5)

지역	업체명	전화번호	주 소
경남	양산점	055)374-3370	경상남도 양산시 양산역 1길 7
	초전점	055)763-3009	경상남도 진주시 말티고개로 129
	진주점	055)757-4533	경상남도 진주시 진주대로 951
	양덕점	055)251-3777	경상남도 창원시 마산회원구 양덕로 112-2
	사파점	055)284-3386	경상남도 창원시 성산구 창이대로 706번길 4
	경화점	055)547-9907	경상남도 창원시 진해구 진해대로 680
	진해점	055)547-7730	경상남도 창원시 진해구 진해대로 1002
	봉곡점	055)288-3733	경남 창원시 의창구 원이대로 279번길 20
	통영점	055)648-3200	경상남도 통영시 광도면 죽림3로 20
강원	강릉 정비사업소 •	033)652-9006	강원도 강릉시 강변로534번길 55
	원주점	033)766-5561	강원도 원주시 서원대로 432
	학곡점	033)263-0951	강원도 춘천시 동내면 학곡동2길 5
	춘천점	033)264-3339	강원도 춘천시 지석로 5
제주	제주 정비사업소 •	064)713-1100	제주특별자치도 제주시 연삼로 75
	도남점	061)805-6611	제주특별자치도 제주시 원남2길 7

*최신 현황은 당사 홈페이지(www.renault.co.kr)내 서비스 안내란에서 확인 하실 수 있습니다.

오토스테이션: 협력 서비스센터 (1/3)

고객에게 신속하고 편리한 서비스를 제공하고자 당사에서 계약을 맺은 협력 정비공장입니다.

구분	업체명	전화번호	주 소
서울	르노삼성지정 대치정비	02)552-9131	서울특별시 강남구 테헤란로 64길 16-3
	르노삼성지정 강동정비	02)482-6200	서울특별시 강동구 천호대로 1189
	강서서비스센터㈜	02)3664-2600	서울특별시 강서구 양천로 530
	벧엘 자동차 공업사	02)3281-6650	서울특별시 관악구 문성로 101
	르노삼성 지정 금천정비	02)862-5000	서울특별시 금천구 가산로 141
	르노삼성지정 양재정비	02)529-8686	서울특별시 서초구 강남대로 10길 69
	르노삼성지정 장안정비	02)2247-3366	서울특별시 성동구 가람길 267
	㈜ 주승 서울 송파 오토디자인	02)2203-0575	서울특별시 송파구 삼학사로 19길 9
	르노삼성 영등포정비센터	02)2633-5400	서울특별시 영등포구 경인로 90길 10
	㈜ 대원 자동차 공업사	02)434-0553	서울특별시 중랑구 중랑역로 7
부산	르노삼성지정 해금자동차정비	051)831-0195	부산광역시 강서구 녹산산업북로 193번길 30
	㈜ 캄스 정비	051)512-1133	부산광역시 금정구 수림로 34
	르노삼성지정 정관정비	051)727-3110	부산광역시 기장군 정관면 정관6로 51
	㈜ 남부 자동차 정비	051)625-3200	부산광역시 남구 용호로 128
	롯데 정비 공업사	051)341-1001	부산광역시 사상구 모라로 16
	㈜ 부산 정비	051)263-2111	부산광역시 사하구 을숙도대로 670
	제일 종합 정비	051)241-5884	부산광역시 중구 흑교로 45번길 4

구분	업체명	전화번호	주 소
인천	르노삼성지정 검단정비	032)567-9600	인천광역시 서구 단봉로 190
대구	르노삼성지정 달서정비	053)527-2003	대구광역시 달서구 구마로 98
	남대구 종합 정비	053)583-7900	대구광역시 달서구 성서4차첨단로 300
	르노삼성지정 동부정비	053)961-3335	대구광역시 동구 안심로 323
광주	㈜ 하남 자동차 공업사	062)951-5500	광주광역시 광산구 하남산단 5번로 120
대전	삼성 자동차 공업 ㈜	042)936-7777	대전광역시 대덕구 신일동로 33번길 85
울산	언양 제일 종합 정비 공업사	052)262-8400	울산광역시 울주군 언양읍 언양로 130
경기	㈜ 르노 삼성 동아 정비센타	031)962-3511	경기도 고양시 덕양구 마상로 114번길 25
	중산자동차	031)977-4733	경기도 고양시 일산동구 고봉로 531번길 29
	르노삼성지정 구리정비	031)562-1001	경기도 구리시 아차산로506번길 21
	르노삼성지정 진접정비	031)574-3636	경기도 남양주시 진접읍 금강로유연들1길 82
	르노삼성지정 마석정비	031)593-9696	경기도 남양주시 화도읍 소래비로 14
	부천 정비 센터 주식회사	032)678-3727	경기도 부천시 오정구 옥산로 293
	중원 자동차 공업사	031)757-7656	경기도 성남시 중원구 둔촌대로 156
	시화 정비 센터	031)488-8877	경기도 시흥시 마유로238번길 10
	우리 자동차 정비 ㈜	031)409-0025	경기도 안산시 상록구 선진3길 4
	명성 자동차 공업사	031)774-6291~3	경기도 양평군 양평읍 중앙로 348

*최신 현황은 당사 홈페이지(www.renault.co.kr)내 서비스 안내란에서 확인 하실 수 있습니다.

오토스테이션: 협력 서비스센터 (2/3)

구분	업체명	전화번호	주 소
경기	르노삼성 여주 정비 센터	031)884-5802	경기도 여주시 영릉로 42
	경오 자동차 공업사	031)372-8556	경기도 오산시 오산로 123-23
	남서울 모터스	031)265-3883	경기도 용인시 수지구 수지로 8
	르노삼성지정 한주 모터스	031)953-6140~1	경기도 파주시 파주읍 샛봉우재길 20-12
	장안 공업사	031)653-5000	경기도 평택시 평택로 299
	르노삼성지정 포천정비	031)544-5021	경기도 포천시 화합로 305
경남	㈜ 해남 정비 공업사	055)635-2222	경상남도 거제시 고현로 109
	한서 종합 정비	055)833-0808	경상남도 사천시 삼천포대교로 926
	대남 FM 자동차 서비스	055)365-1234	경상남도 양산시 웅상대로 924
	㈜ 용창 정비	055)386-7500	경상남도 양산시 유산공단3길 29-11
	대운 자동차 공업사	055)757-3391	경상남도 진주시 큰들로 101
	르노삼성지정 마산 중리 정비	055)231-6600	경남창원시 마산회원구 내서읍 중리공단로 55
	르노삼성지정 마산 회원 정비	055)256-0505	경남 창원시 마산회원구 봉양로 112
	1급 통영 자동차 정비 공업사	055)647-0440	경남 통영시 용남면 남해안대로 529-5
경북	두성자동차 정비공장	054)773-8112	경상북도 경주시 유림로13번길 156
	르노삼성지정 동구미정비	054)476-3320	경북 구미시 산동면 산호대로 43길 8-15
	그린 1급 자동차 정비 공장	054)431-7200	경상북도 김천시 영남대로 2078
	뉴그린 자동차 정비 공장	054)858-7777	경상북도 안동시 강남로 76
	강구 종합 정비 공장	054)733-3364	경북 영덕군 강구면 동해대로 4404-4
	르노삼성지정 대명정비	054)635-5588	경북 영주시 구성로 88번길 10-3동

구분	업체명	전화번호	주 소
경북	하원 1급정비공장	054)331-2222	경상북도 영천시 금호읍 고수골길 26
	울릉종합자동차정비	054)791-1231	경상북도 울릉군 울릉읍 저동4길 33-12
	울진 대원 정비	054)783-8830	경상북도 울진읍 토일2길 14
	청송 정비 공장	054)874-8181	경상북도 청송군 진보면 진보로 59
충남	서울 카독크	041)857-0066	충청남도 공주시 창벽로 200-4
	르노삼성지정 논산정비	041)736-3300	충청남도 논산시 생미길 36-16
	르노삼성지정 당진정비	041)357-3532	충청남도 당진시 아미로 808
	서부정비센터㈜	041)356-6782	충청남도 당진시 원당로 181
	서진 자동차 공업사	041)933-6666	충청남도 보령시 보령남로 130-26
	애향 자동차 정비 공업 ㈜	041)667-2345~8	충청남도 서산시 음암면 중앙로 548
	국제 자동차 공업사	041)953-1566	충청남도 서천군 서천읍 서문로 89
	㈜ 삼성 모터스 정비 공장	041)864-1234	충남 세종시 조치원읍 세종로 2685-21
	르노삼성 아산정비	041)546-5250	충청남도 아산시 곡교천로 7
	유로 모터스	041)332-6566	충남 예산군 오가면 오가중앙로 77
	㈜ 홍성 자동차	041)632-3400	충남 홍성군 홍성읍 충서로 1705-48
충북	진성 자동차 공업사	043)733-9567	충청북도 옥천군 옥천읍 문장로 132
	송민 공업사	043)645-2331	충청북도 제천시 강저로 21
	삼화 자동차 공업사	043)262-1900	충북 청주시 흥덕구 1순환로 438번길 39-18
	㈜ 조운	043)843-5858	충청북도 충주시 금봉대로 424
전남	우리 공업사	061)791-6666	전라남도 광양시 삼봉산로 11
	찬성 자동차 공업사	061)283-3300	전라남도 목포시 석현로 25번길 16

*최신 현황은 당사 홈페이지(www.renault.co.kr)내 서비스 안내란에서 확인 하실 수 있습니다.

오토스테이션: 협력 서비스센터 (3/3)

구분	업체명	전화번호	주 소
전남	(유)제일종합자동차정비공업사	061)653-3318	전라남도 여수시 좌수영로 284
	제일 종합 자동차 정비 공업사	061)533-1000	전라남도 해남군 해남읍 법원길 35
전북	르노삼성지정 군산정비	063)443-3390	전라북도 군산시 구암로 164
	유한회사 원창공업사	063)837-7000	전라북도 익산시 무왕로 995
	(유)전북 자동차 정비공업	063)532-6841	전라북도 정읍시 서부산업도로 595
강원	공단2급 자동차 정비 공업사	033)521-6699	강원도 동해시 공단2로 7-13
	경향 공업사	033)633-2622	강원도 속초시 미시령로 3255
	원홍 산업 ㈜	033)761-2909	강원도 원주시 치악로 1517
	르노삼성지정 장학점	033)242-2285	강원도 춘천시 동면 소양강로 298
	제일 종합 자동차 공업사	033)552-9023	강원도 태백시 외솔배기길 58
	제일 공업사	033)344-6464	강원도 횡성군 횡성읍 한우로 184
제주	한일 공업사 ㈜	064)755-8111~5	제주특별자치도 제주시 선반로 19

*최신 현황은 당사 홈페이지(www.renault.co.kr)내 서비스 안내란에서 확인 하실 수 있습니다.

오토스테이션: 협력 서비스코너 (1/6)

고객에게 신속하고 편리한 서비스를 제공하고자 당사에서 계약을 맺은 협력 경정비센터 입니다.

구분	업체명	전화번호	주 소
서울	르노삼성 천호점	02)3428-2700	서울특별시 강동구 천중로 11
	르노삼성지정 선릉점	02)553-0044	서울특별시 강남구 봉은사로 68길 69
	르노삼성지정 공항점	02)2663-9996	서울특별시 강서구 남부순환로9길 1
	르노삼성지정 신림점	02)878-5179	서울특별시 관악구 신림로 183
	르노삼성지정 자양점	02)446-5766	서울시 광진구 아차산로 38길 5-38
	르노삼성지정 궁동점	02)3666-3339	서울특별시 구로구 부일로 967
	르노삼성지정 중계점	02)937-7340	서울특별시 노원구 덕릉로 585
	르노삼성지정 월계점	02)943-6223	서울특별시 노원구 석계로 34
	르노삼성지정 공릉점	02)975-9515	서울특별시 노원구 섬밭로 58
	르노삼성 답십리점	02)2242-1134	서울특별시 동대문구 한천로 137
	르노삼성지정 동작상도점	02)814-6637	서울특별시 동작구 상도로 396
	르노삼성지정 용강점	02)717-0666	서울특별시 마포구 대흥로 22
	르노삼성지정 창전점	02)336-6882	서울특별시 마포구 서강로 84
	르노삼성지정 남가좌점	02)307-4498	서울특별시 서대문구 모래내로 245
	르노삼성지정 방배 남부점	02)593-6824	서울특별시 서초구 도구로 109
	르노삼성지정 양재점	02)577-1213	서울특별시 서초구 마방로 50
	르노삼성지정 마장점	02)2294-8554	서울특별시 성동구 고산자로 309
	르노삼성지정 성수점	02)462-4358	서울특별시 성동구 아차산로 11길 38

구분	업체명	전화번호	주 소
서울	르노삼성지정 돈암점	02)921-2575	서울특별시 성북구 동소문로 17길 34
	르노삼성지정 오금점	02)430-7273	서울시 송파구 동남로 23길 34
	르노삼성지정 문정점	02)404-5757	서울시 송파구 송파대로 20길 16
	르노삼성지정 방이점	02)424-1474	서울시 송파구 위례성대로 12길 12
	르노삼성지정 신월점	02)2693-0889	서울특별시 양천구 남부순환로 383
	르노삼성지정 도림점	02)841-3341	서울특별시 영등포구 도신로 55
	르노삼성지정 양평점	02)2653-3365	서울특별시 영등포구 선유동1로 42
	르노삼성지정 당산점	02)2676-4114	서울특별시 영등포구 선유동2로 67
	르노삼성지정 여의도점	02)785-9662	서울시 영등포구 의사당대로 1길 11
	르노삼성지정 한강로점	02)795-8535	서울특별시 용산구 한강대로 37
	르노삼성지정 응암점	02)352-1610	서울특별시 은평구 응암로 22길 23-1
	르노삼성지정 녹번점	02)389-3531	서울특별시 은평구 응암로 375
	르노삼성 갈현점	02)384-3837	서울특별시 은평구 통일로 953
	르노삼성지정 효자점	02)739-6677	서울특별시 종로구 자하문로 78
	르노삼성지정 퇴계로점	02)2261-3310~1	서울특별시 중구 퇴계로 291
	르노삼성지정 망우점	02)435-5892	서울특별시 중랑구 용마산로 510
	르노삼성지정 묵동점	02)975-4646	서울특별시 중랑구 중랑천로 346
부산	르노삼성 구서점	051)515-0091	부산광역시 금정구 금정로 212
	르노삼성지정 금정점	051)515-8400	부산광역시 금정구 중앙대로 1924
	르노삼성지정 기장점	051)723-3800	부산광역시 기장군 기장읍 차성로 347
	르노삼성지정 초량점	051)462-3369	부산광역시 동구 중앙대로 301

*최신 현황은 당사 홈페이지(www.renault.co.kr)내 서비스 안내란에서 확인 하실 수 있습니다.

오토스테이션: 협력 서비스코너 (2/6)

구분	업체명	전화번호	주 소
부산	르노삼성지정 명장점	051)525-3200	부산광역시 동래구 반송로 286
	르노삼성지정 양정점	051)867-3055	부산광역시 부산진구 동평로 327
	르노삼성지정 개금점	051)894-6949	부산광역시 부산진구 백양대로 245
	르노삼성지정 서면점	051)817-4930	부산광역시 부산진구 전포대로 228
	르노삼성지정 사상점	051)305-0067	부산광역시 사상구 사상로 402
	르노삼성지정 감천점	051)205-7373	부산광역시 사하구 감천로 21번길 8
	르노삼성지정 하단점	051)293-3307	부산광역시 사하구 하신번영로 413-1
	르노삼성지정 다대점	051)265-8733	부산광역시 사하구 다대로 596
	신용카 서비스	051)291-1005	부산광역시 사하구 사리로 18번길 9-2
	르노삼성지정 신평점	051)292-6855	부산광역시 사하구 하신중앙로 244
	르노삼성지정 서대신점	051)248-1466	부산시 서구 구덕로 279번길 9
	르노삼성 연제대리점	051)752-1002	부산광역시 연제구 과정로 205
	르노삼성지정 연산점	051)868-1300	부산광역시 연제구 반송로 68
	칠성 종합 카 인테리어	051)864-1666	부산광역시 연제구 쌍미천로 54
	르노삼성 신도시점	051)731-1007	부산광역시 해운대구 좌동로 51-1
	르노삼성지정 센텀점	051)784-3339	부산시 해운대구 해운대로 61번가길 7
인천	남도카 서비스	032)933-9337	인천광역시 강화군 선원면 중앙로 218
	르노삼성지정 인천 논현점	032)434-3311	인천광역시 남동구 장도로 24
	르노삼성지정 구월점	032)471-8991~2	인천광역시 남동구 인주대로 690
	르노삼성 만수점	032)469-3030	인천광역시 남동구 인주대로 886
	르노삼성지정 옥련점	032)834-2525	인천광역시 연수구 한나루로 132

구분	업체명	전화번호	주 소
대구	르노삼성지정 대명점	053)655-9977	대구광역시 남구 두류공원로 112-4
	르노삼성지정 선원점	053)585-8488	대구광역시 달서구 선원로 91-1
	르노삼성지정 현풍점	053)617-3355	대구광역시 달성군 현풍면 비슬로 676
	르노삼성지정 지산점	053)761-6223	대구광역시 수성구 무학로 181
	르노삼성지정 시지점	053)791-3377	대구광역시 수성구 유니버시아드로 68길 6
광주	르노삼성지정 신촌점	062)942-0117	광주광역시 광산구 광산로 122
	르노삼성지정 월산점	062)672-4760	광주광역시 남구 월산로 53-1
대전	르노삼성지정 중리점	042)621-0951	대전광역시 대덕구 한밭대로 1100
	르노삼성지정 낭월점	042)622-9807	대전광역시 동구 산내로 1315번길 5-5
	르노삼성지정 관저점	042)542-6767	대전광역시 서구 관저중로 80번길 39
	르노삼성지정 둔산점	042)489-4525	대전광역시 서구 대덕대로 162번길 59
	르노삼성 유성봉명점	042)822-0899	대전광역시 유성구 계룡로74번길 64
	르노삼성 유천점	042)535-0079	대전광역시 중구 유천로 96-1
울산	르노삼성지정 삼산점	052)256-3000	울산광역시 남구 돋질로 448
	애니카 랜드 언양점	052)264-7968	울산광역시 울주군 언양읍 서부4길 5
	르노삼성지정 병영점	052)282-1199	울산광역시 중구 번영로 516
경기	르노삼성지정 풍동점	031)905-9955	경기도 고양시 일산동구 고양대로 896
	르노삼성지정 일산 마두점	031)901-4324	경기도 고양시 일산동구 일산로 286번길 25-1
	르노삼성지정 과천점	02)503-2277	경기도 과천시 양지마을 1로 1
	르노삼성지정 산본점	031)398-2610	경기도 군포시 산본천로 217번길 80
	(주)금호영동 사우점	031)985-2291	경기도 김포시 풍무로 218
	르노삼성지정 다산점	031)555-7030	경기도 남양주시 가운로2길 65
	르노삼성 별내점	031)573-3628	경기도 남양주시 불암로 109번길 39

*최신 현황은 당사 홈페이지(www.renault.co.kr)내 서비스 안내란에서 확인 하실 수 있습니다.

오토스테이션: 협력 서비스코너 (3/6)

구분	업체명	전화번호	주 소
경기	르노삼성지정 생연점	031)868-7666	경기도 동두천시 평화로 2349번길 8-20
	르노삼성지정 중동점	032)672-8100	경기도 부천시 원미구 길주로 367
	르노삼성지정 분당 정자점	031)715-5109	경기도 성남시 분당구 느티로 51번길 4-14
	르노삼성지정 백현점	031)706-5102	경기도 성남시 분당구 대왕판교로 397
	르노삼성 야탑점	031)707-3044	경기도 성남시 분당구 판교로 475
	르노삼성 곡선점	031)242-9958	수원시 권선구 곡선로49번길 5-20 1층
	르노삼성지정 탑동점	031)294-4071	경기도 수원시 권선구 상탑로 8
	르노삼성지정 영통점	031)204-3077	경기도 수원시 영통구 덕영대로 1493
	르노삼성 원천점	031)216-7878	경기도 수원시 영통구 중부대로 396
	르노삼성지정 영화점	031)254-4062	경기도 수원시 장안구 팔달로 199번길 41-5
	르노삼성지정 인계점	031)225-8101	경기도 수원시 팔달구 권광로 134번길 39
	르노삼성지정 우만점	031)213-0021	수원시 팔달구 팔달문로 130번길 30
	르노삼성지정 대야점	031)312-6150	경기도 시흥시 서해안로 1661번길 14
	르노삼성 정왕점㈜	031)433-8259	경기도 시흥시 역전로 27
	르노삼성 초지점	031)507-3500	경기도 안산시 단원구 원포공원1로 19
	르노삼성 사동점	031)416-5195	경기도 안산시 상록구 선진6길 8
	르노삼성지정 안성점	031)676-7732	경기도 안성시 대덕면 중앙로 63
	르노삼성지정 관양점	031)122-2171	경기도 안양시 동안구 관악대로 393
	르노삼성지정 양주점	031)858-6110	경기도 양주시 화합로 1559
	르노삼성지정 전곡점	031)832-5222	경기도 연천군 전곡읍 평화로 479-1
	르노삼성지정 원동점	031)373-7629	경기도 오산시 대원로 50

구분	업체명	전화번호	주 소
경기	르노삼성지정 수지점	031)266-2020	경기도 용인시 수지구 진산로 15
	르노삼성지정 죽전점	031)282-9990	경기도 용인시 수지구 현암로 133
	르노삼성지정 유림점	031)321-8919	경기도 용인시 처인구 백옥대로 1289-3
	르노삼성 상하점	031)282-5001	경기도 용인시 기흥구 중부대로773번길 4
	르노삼성지정 왕곡점	031)429-9983	경기도 의왕시 사천1길 4
	르노삼성지정 이천점	031)635-5033	경기도 이천시 영창로 232
	르노삼성 장호원점	031)642-5757	경기도 이천시 장호원읍 서동대로 8780-4
	르노삼성지정 세교점	031)658-3361	경기도 평택시 경기대로 660
	르노삼성지정 안중점	031)681-8224	경기도 평택시 안중읍 서동대로 1466
	르노삼성지정 신읍점	031)532-1335	경기도 포천시 신북면 중앙로 235
	르노삼성지정 무송점	031)355-5370	경기도 화성시 무하로 44
	르노삼성지정 안녕점	031)222-5354	경기도 화성시 효행로 472
경남	르노삼성지정 옥포점	055)688-2545	경상남도 거제시 옥포성안로 18
	르노삼성 고성점	055)673-8003	경상남도 고성군 고성읍 송학고분로 315
	르노삼성지정 구산점	055)311-9330	경상남도 김해시 구산로 5번길 21
	르노삼성지정 진영점	055)345-0767	경남 김해시 진영읍 여래로 20번길 40-1
	르노삼성 밀양점	055)354-0988	경상남도 밀양시 밀양대로 1723
	르노삼성지정 정의점	055-851-9001	경상남도 사천시 사천읍 동문로 97
	르노삼성지정 수석점	055)852-8512	경상남도 사천시 사천읍 사천대로 1878
	카 라이프	055)364-1014	경상남도 양산시 양산대로 824
	르노삼성지정 의령점	055)573-0565	경상남도 의령군 의령읍 의병로 198
	르노삼성지정 신안점	055)743-9949	경상남도 진주시 남강로 457

*최신 현황은 당사 홈페이지(www.renault.co.kr)내 서비스 안내란에서 확인 하실 수 있습니다.

오토스테이션: 협력 서비스코너 (4/6)

구분	업체명	전화번호	주 소
경남	르노삼성 사림점	055)274-5333	경상남도 창원시 의창구 사림로158번길 26-12
	르노삼성지정 창녕점	055)533-1315	경상남도 창녕군 창녕읍 우포1대로 1549
	르노삼성지정 해운점	055)222-2121	경상남도 창원시 마산합포구 해안대로 52
	르노삼성지정 신포점	055)221-7172	경상남도 창원시 마산합포구 서성로 27
	르노삼성지정 내서점	055)231-9210	창원시 마산회원구 내서읍 광려천남로 1-36
	르노삼성지정 팔용점	055)298-9363	경상남도 창원시 의창구 남산로 37
	르노삼성 사림점	055)274-5333	창원시 의창구 사림로 158번길 26-12
	르노삼성지정 명정점	055)646-8528	경상남도 통영시 여황로 271
	르노삼성지정 하동점	055)883-6456	경상남도 하동군 하동읍 경서대로 222
	르노삼성지정 가야점	055)583-8127	경상남도 함안군 가야읍 함안대로 492
	르노삼성지정 함양점	055)962-0553	경상남도 함양군 함양읍 한들로 259
	르노삼성지정 합천점	055)933-8002	경상남도 합천군 합천읍 햇들2로 6
경북	르노삼성지정 성건점	054)741-1221	경상북도 경주시 북성로 4-3
	자동차 나라	054)761-5252	경상북도 경주시 안강읍 산대리 구부랑길 27
	르노삼성지정 고령점 애니카랜드	054)956-1568	경상북도 고령군 고령읍 지산길 20번지
	르노삼성지정 형곡점	054)451-3464	경상북도 구미시 새마을로 30
	르노삼성지정 도량점	054)444-7273	경상북도 구미시 야은로 438
	오토카 21센터	054)382-7660	경상북도 군위군 군위읍 경북대로 3399
	르노삼성지정 김천점	054)432-9876	경상북도 김천시 시청로 131
	르노삼성지정 문경점	054)554-1551	경상북도 문경시 중앙로 238
	르노삼성지정 봉화점	054)672-7922	경상북도 봉화군 봉화읍 내성로 40-8

구분	업체명	전화번호	주 소
경북	오토 랜드	054)535-6544	경상북도 상주시 경상대로 2758
	르노삼성지정 성주점 애니카랜드	054)933-5109	경상북도 성주군 성주읍 주천로 69
	르노삼성지정 용상점	054)821-3533	경상북도 안동시 경동로 988
	르노삼성지정 옥동점	054)841-7414	경상북도 안동시 광명로 206-7
	르노삼성지정 영주점	054)631-4146	경상북도 영주시 대동로 211-1
	예인 상사	054)634-5218	경상북도 영주시 대학로 20
	영창 카 센터	054)332-2040	경상북도 영천시 충효로 172
	르노삼성지정 예천점	054)652-4235	경상북도 예천군 예천읍 시장로 19
	르노삼성지정 울진 북면점	054)782-5693	경상북도 울진군 북면 울진북로 2035
	부산 밧데리	054)787-2992	경상북도 울진군 후포면 후포삼율로 200
	르노삼성지정 의성점	054)834-5551	경상북도 의성군 의성읍 북부길 40
	르노삼성지정 청도점	054)371-1993	경상북도 청도군 화양읍 범곡길 1
	르노삼성지정 왜관점	054)973-1230	경상북도 칠곡군 왜관읍 관문로 11
	르노삼성지정 항구점	054)243-3331	경상북도 포항시 북구 선착로 77번길 11-1
충남	(자)공주 종합 모터스	041)857-8572	충청남도 공주시 장척로 30
	타이어 타운 금산 상리점	041)754-0951	충청남도 금산군 금산읍 비단로 373
	르노삼성 부여점	041)835-6630	충청남도 부여군 부여읍 계백로 406
	르노삼성지정 서산석남점	041)665-9271	충청남도 서산시 남부순환로 1002-1
	한일 부분 정비 공업사	041)951-6200	충청남도 서천군 서천읍 사곡로 111
	르노삼성지정 세종장군점	044)866-3305	충청남도 세종시 장군면 월현윗길 173
	르노삼성지정 봉명점	041)571-3380	충청남도 천안시 동남구 서부대로 542-1
	반도 카 센타	041)675-2553	충청남도 태안군 태안읍 환동로 26

*최신 현황은 당사 홈페이지(www.renault.co.kr)내 서비스 안내란에서 확인 하실 수 있습니다.

오토스테이션: 협력 서비스코너 (5/6)

구분	업체명	전화번호	주 소
충북	남한강 상사	043)421-8484	충청북도 단양군 단양읍 삼봉로 229-1
	르노삼성지정 보은점	043)543-6593	충청북도 보은군 보은읍 삼산제방로 3
	르노삼성지정 금왕점	043)877-8284	충청북도 음성군 금왕읍 대금로 1253
	르노삼성지정 증평점	043)838-1739	충청북도 증평군 증평읍 삼보로 124
	㈜ 르노삼성 진천점	043)753-8800	충청북도 진천군 진천읍 대촌1길 29
	르노삼성지정 금릉점	043)852-2959	충청북도 충주시 번영대로 11
전남	진흥 카 센타	061)433-9901	전라남도 강진군 강진읍 보은로 163
	르노삼성지정 고흥점	061)834-9780	전라남도 고흥군 고흥읍 고흥로 1879
	르노삼성지정 중마점	061)794-3838	전라남도 광양시 눈소1길 34
	르노삼성지정 나주점	061)334-4861	전라남도 나주시 예향로 4126
	애니카랜드 담양점(남문카센타)	061)382-2991	전라남도 담양군 담양읍 신성길 1-6
	동양 카 클리닉	061)245-5400	전라남도 목포시 용당로 35-1
	르노삼성지정 무안점	061)453-3232	전라남도 무안군 무안읍 무안로 438-1
	르노삼성 순천 동부점	061)752-8572	전라남도 순천시 강변로 861
	르노삼성지정 조례점	061)724-7114	전라남도 순천시 순광로 30
	르노삼성지정 학동점	061)682-3166	전라남도 여수시 쌍봉로 139
	르노삼성지정 영광점	061)351-1479	전라남도 영광군 영광읍 물무로 64
	벤엘 카 센타	061)552-4975	전남 완도군 완도읍 개포로 135번길 56
	르노삼성지정 장흥점	061)862-6966	전라남도 장흥군 장흥읍 남부관광로 35
	애니카 랜드 진도점	061)544-7331	전라남도 진도군 진도읍 남동1길 60
	르노삼성지정 함평점	061)323-9647	전라남도 함평군 함평읍 영수길 349
	르노삼성 해남점	061)536-1003	전라남도 해남군 해남읍 중앙1로 420
	애니카랜드 화순점	061)375-1800	전라남도 화순군 화순읍 쌍충로 64

구분	업체명	전화번호	주 소
전북	애니카랜드 고창점	063)563-4352	전라북도 고창군 고창읍 성산로 40
	르노삼성지정 신풍점	063)542-9825	전라북도 김제시 금성로 6
	르노삼성지정 남원점	063)625-4887	전라북도 남원시 오들로 10
	애니카랜드 부안점	063)584-4800	전라북도 부안군 부안읍 석정로 106
	무주 번호판 제작소	063)322-6488	전라북도 무주군 무주읍 한풍루로 304
	르노삼성지정 신동점 타이어타운	063)854-1723	전라북도 익산시 인북로 64길 1
	르노삼성지정 인후점	063)241-1344	전라북도 전주시 덕진구 견훤로 142
	르노삼성지정 평화점	063)286-8255	전라북도 전주시 완산구 장승배기로 293
	르노삼성지정 정읍 아우토반	063)536-7090	전라북도 정읍시 우암로 47-13
강원	르노삼성지정 홍제점	033)643-0439	강원도 강릉시 강릉대로 98번길 8
	르노삼성 포남점	033)653-3370	강원도 강릉시 강릉대로 391
	한마음 카센타	033)662-1441	강원도 강릉시 연주로 275
	르노삼성지정 교동점	033)646-3303	강원도 강릉시 화부산로 79
	대영 자동차 정비	033)681-6622	강원도 고성군 간성읍 간성로 116
	르노삼성지정 동해점	033)533-5189	강원도 동해시 충혼길 27
	르노삼성지정 삼척점	033)573-7757	강원도 삼척시 사직로3길 68
	르노삼성지정 조양점	033)637-5661	강원도 속초시 조양로 116
	애니카랜드 양구점	033)481-9011	강원도 양구군 양구읍 청춘로 29
	르노삼성지정 양양점	033)672-3424	강원도 양양군 양양읍 동해대로 2649
	애니카랜드 영월점	033)375-7667	강원도 영월군 영월읍 영월로 2062
	르노삼성 명륜점	033)763-0010	강원도 원주시 명륜로 12

*최신 현황은 당사 홈페이지(www.renault.co.kr)내 서비스 안내란에서 확인 하실 수 있습니다.

오토스테이션: 협력 서비스코너 (6/6)

구분	업체명	전화번호	주 소
강원	르노삼성지정 인제점	033)461-1108	강원도 인제군 인제읍 인제로 279
	카 마트	033)592-3650	강원도 정선군 사북읍 소금강로 3572
	정선 바로 정비	033)563-8272	강원도 정선군 정선읍 정선로 1225
	르노삼성지정 갈말점	033)452-8111	강원도 철원군 갈말읍 명성로125번길 4
	평창 모터스	033)333-0500	강원도 평창군 평창읍 평창중앙로 249
	르노삼성 홍천점	033)432-7008	강원도 홍천군 홍천읍 소옥개로 4
제주	르노삼성지정 토평점	064)732-3334	제주특별자치도 서귀포시 516로 133
	르노삼성지정 노형점	064)744-5172	제주특별자치도 제주시 노형로 302
	애니카랜드 삼화점 (한일자동차)	064)752-4972	제주특별자치도 제주시 동화로 24

*최신 현황은 당사 홈페이지(www.renault.co.kr)내 서비스 안내란에서 확인 하실 수 있습니다.

부품대리점: 직영점

당사에서는 직영으로 운영하는 전국 오토스테이션과 지정부품대리점에서 순정부품을 판매하고 있습니다.

특히 전국 부품대리점은 당사와 특별히 계약을 맺은 업체로 직영점에서와 마찬가지로 최상의 서비스로 고객에게 부품정보 및 제품을 제공해드리고 있습니다.

당사 순정부품은 폐사의 엄격한 품질검사테스트에 합격한 부품으로 품질을 보증하는 부품입니다. 따라서 불량부품 발생시에는 해당 부품 교체는 물론 기타 폐사가 제공하는 다양한 서비스를 무상으로 제공받으실 수 있으나 만일 시중의 유사품을 사용하셨을 경우에는 피해보상을 받지 못합니다. 항상 순정부품을 사용해주시기 바라며, 유사품(비순정품)의 유통방지를 위해 제보를 받고 있으니 “엔젤센터” 로 연락해주시면 감사하겠습니다.

(고객상담실 TEL : 080-300-3000)

부품대리점 (직영점)

구분	업체명	전화번호	주 소
서울	서부사업소	02)2632-3003	서울 금천구 가산디지털 2로 30
	도봉사업소	02)954-3000	서울 도봉구 도봉로 180길 17
	성수사업소	02)3409-3333	서울 성동구 광나루로 270
경남	창원사업소	055)273-3200	경남 창원시 남면로 7
	신호지점	051)979-8319	부산시 강서구 르노삼성대로 61
	동래사업소	051)550-6800	부산 동래구 명륜로 51
경북	대구사업소	053)563-3333	대구시 서구 와룡로 392
전라	광주사업소	062)676-3001	광주시 남구 송암로 32
충청	대전사업소	042)622-3100	대전광역시 동구 동서대로 1695번길 77
경기	일산지점	031)901-3997	경기 고양시 일산동구 경의로 29
	수원사업소	031)218-3333	경기 수원시 영통구 삼성로 300
	인천사업소	032)509-3330	인천시 부평구 부평북로 25

*최신 현황은 당사 홈페이지(www.renault.co.kr)내 서비스 안내란에서 확인 하실 수 있습니다.

부품대리점: 협력점 (1/9)

구분	업체명	전화번호	주 소
서울	르노삼성 강남부품	02)423-2840 02)423-2842	서울 송파구 도곡로 62길 11
	Speedmate 사업부	02)2000-0938	서울 강남구 봉은사로 503
	㈜두양부품	02)562-9900	서울 강남구 역삼로 506
	르노삼성 강남정비	02)501-3552	서울 강남구 테헤란로6길 8
	르노삼성 서비스 천호점	02)3428-2700	서울 강동구 천중로 11
	강동 르노삼성 부품	02)482-3492	서울 강동구 천중로 22 1-3호
	동남상사	02)473-8909	서울 강동구 천중로52길 9-13
	강서삼성	02)3661-9524	서울 강서구 강서로74길 16
	수민상사	02)885-5988	서울 관악구 봉천로 287
	대평상사	02)455-3995	서울 광진구 자양번영로 56-1
	㈜동아에스앤지	02)856-9948 02)862-9938	서울 구로구 디지털로32다길 55
	서서울부품㈜	02)2688-5577	서울 구로구 중앙로15길 77
	㈜서울종합상사	02)896-6211	서울 금천구 시흥대로73길 12
	노원 자동차 부품㈜	02)971-7100~2	서울 노원구 동일로173가길 140
	르노삼성 지정서비스 쌍문점	02)990-5878	서울 도봉구 노해로 205
	㈜창도봉센터	02)907-3076	서울 도봉구 노해로279
	㈜쏠라코니아(도봉)	02)955-0353	서울 도봉구 도봉로180길 17
	웅신사	02)904-0055	서울 도봉구 우이천로 210
	남북상공사	02)2214-5596	서울 동대문구 한천로10길 41
	엔진오토	02)2213-1551~2	서울 동대문구 한천로 22

구분	업체명	전화번호	주 소
서울	부일부품판매㈜ 장안지점	02)2213-0013	서울 동대문구 황물로17길 19
	신우상사	02)2242-0651~3	서울 동대문구 황물로 175
	동교상사㈜	02)375-0871	서울 마포구 모래내로7길 38,102
	대영상사	02)332-3323	서울 마포구 신수로 12
	삼호상사	02)302-0908	서울 서대문구 모래내로 245
	㈜오토네비	02)525-2122	서울 서초구 남부순환로337가길 52
	에스엠	02)587-9077	서울 서초구 동광로12길120-6
	㈜카리존(성수사업소)	02)3409-3031	서울 서초구 바우뫼로 217
	르노삼성 서비스 서초점	02)598-3002	서울 서초구 반포대로22길 4
	르노삼성 서비스 방배점	02)587-3575	서울 서초구 효령로 33
	서초서울 삼성부품	02)583-9633	서울 서초구 효령로 355
	마장삼성	02)2299-7637	서울 성동구 마조로15가길 27
	동우상사	02)464-9651	서울 성동구 아차산로11길 38
	성북삼성상사	02)777-5656	서울 성북구 성북로 33
	신우상사	02)2242-0651~3	서울 동내문구 황물로 175
	잠실 삼성 부품센터	02)3432-4440	서울 송파구 가락로 8
	㈜르노삼성 송파 잠실정비	02)420-3030	서울 송파구 백제고분로51길 29
	㈜르노삼성 서비스 잠실점	02)418-3066	서울 송파구 올림픽로 370
	금호상사	02)2653-0653~4	서울 양천구 목동중앙남로3가길 124
	르노삼성 서비스 양천신정점	02)2275-3000	서울 양천구 신월로 329
	목동삼성부품	02)2648-3900	서울 양천구 신월로 368
	동준상사	02)2068-2668	서울 영등포구 선유로 97

*최신 현황은 당사 홈페이지(www.renault.co.kr)내 서비스 안내란에서 확인 하실 수 있습니다.

부품대리점: 협력점 (2/9)

구분	업체명	전화번호	주 소
서울	대화유리㈜	031)907-4630	서울 용산구 원효로58길 15-4
	용산삼성부품	02)718-4041~2	서울 용산 청파로 330-1
	명신상사	02)373-7777	서울 은평구 응암로 277
	만능상사	02)975-8501	서울 중랑구 중랑역로 222
부산	우신유리㈜	051)809-2096	부산 강서구 경전철로 188번길 141-2
	흑백상사	051)271-4310	부산 강서구 명지새동네길1번길 10
	보승상사	051)516-8779	부산 금정구 수림로 26
	르노삼성 서비스코너 대연점	051)626-0081	부산 남구 유엔로 218
	부린상사	051)625-3002	부산 남구 조각공원로 34
	세인상사	051)465-5949	부산 동구 초량중로 66-2
	화림통상(동래사업소)	051)558-8417	부산 동래구 명륜로 51
	부산상사	051)558-4846	부산 동래구 명륜로45번길 18
	르노삼성 서비스코너 온천점	051)503-3203	부산 동래구 아시아드대로 210
	경북상회	051)335-6262	부산 북구 기찰로 56
	르노삼성 지정정비 북구점	051)341-1400	부산 북구 의성로 85
	우성상회	051)315-2260	부산 사상구 가야대로 229-14
	르노삼성 사상 정비사입소	051)311-2400	부산 사상구 학장로 243
	영일부품상사	051)264-6288	부산 사하구 을숙도대로 670
	태승상사	051)757-3380	부산 수영구 무학로 26
	르노삼성 남부산 정비사입소	051)759-3389	부산 수영구 수영로 624

구분	업체명	전화번호	주 소
부산	부산 개인택시조합	051)500-8500 051)500-8561	부산 연제구 월드컵대로 399
	대성상사(부산)	051)852-4831~2	부산 연제구 중앙대로 1164
	르노삼성 동삼점	051)404-3336	부산 영도구 절영로 495
	르노삼성 영도상사	051)418-0023	부산 영도구 태종로 153
	르노삼성 서비스코너 부암점	051)808-3367	부산 진구 동평로 181번길 6
	부호상사	051)817-1855	부산 진구 신천대로 184
	한진상사	051)804-3314	부산 진구 전포대로 216-1
	동래상사	051)526-6209	부산 해운대구 선수촌로 203
	르노삼성 서비스코너 해운대중동점	051)741-3381	부산 해운대구 해운대로 767번길 14-8
인천	르노상사(인천)	032)544-3503	인천 계양구 까치말로49번길 11
	남동상사	032)873-6062	인천 남구 길파로 48
	정수상사	032)885-7748	인천 남구 제물량로24번길 79
	르노삼성 지정정비 주안점	032)428-2828	인천 남구 주안로 130
	르노삼성 지정정비 용현점	032)873-6363	인천 남구 한나루로477번길 3
	우정상사	032)437-9200	인천 남동구 남동대로 738
	㈜르노삼성 남동 정비사업소	032)579-6666	인천 남동구 논현고잔로 135번길22
	네비원	032)506-7850	인천 남동구 문화로115번길 48
	르노삼성지정정비 동인천정비	032)765-6122	인천 동구 염전로 10
	태오상사	032)525-0406	인천 부평구 길주로602번길 6
	르노카세리	032)506-7850	인천 부평구 부평북로 25

*최신 현황은 당사 홈페이지(www.renault.co.kr)내 서비스 안내란에서 확인 하실 수 있습니다.

부품대리점: 협력점 (3/9)

구분	업체명	전화번호	주 소
인천	르노삼성 서비스코너 인천일신점	032)518-3330	인천 부평구 일신로 65
	르노삼성지정정비센터 검단정비	032)567-9600	인천광역시 서구 단봉로 190
	르노삼성 서비스코너 서인천점	032)564-3303	인천 서구 서곶로 364
	르노삼성 지정정비코너 석남점	032)574-3382	인천 서구 염곡로 297
	르노삼성 지정정비코너 마전점	032)567-7784	인천 서구 원당대로 635
	르노삼성서비스코너 송도점	032)834-8333	인천 연수구 능허대로 261
	한길상사	032)821-9996	인천 연수구 샘말로 106-7
광주	르노삼성 광산정비사업소㈜	062)945-3000	광주 광산구 용아로 202
	하남상사	062)941-3999	광주 광산구 우산로 //
	㈜동양물산	062)674-2048	광주 남구 송암로42번길 5
	르노삼성 서비스코너 산수점	062)263-9261	광주 동구 필문대로 133
	르노삼성 서비스코너 북구 신안점	062)528-7009	광주 북구 서암대로 96
	르노삼성 서비스 북구점	062)573-3002	광주 북구 양산택지로 2
	종합부품(광주)	062)521-6868	광주 북구 자동차로 57
	㈜진일카튜닝	062)367-5779	광주 서구 무진대로 962
	광주상사	062)383-0760	광주 서구 상일로54번길 9-8
	르노삼성 서비스코너 쌍촌점	062)363-7667	광주 서구 천변좌하로 476
	르노삼성 서비스코너 서구점	062)456-9000	광주 서구 화개중앙로 134
대구	르노삼성 부품 대구대리점	053)654-3131	대구 남구 대명복개로 174-2
	르노삼성 서비스코너 본리점	053)572-3320	대구 달서구 구마로 132
	르노삼성 서비스코너 신당점	053)552-5846	대구 달서구 달구벌대로 1178
	르노삼성 서비스코너 대구죽전점	053)553-3302	대구 달서구 와룡로 244
	르노삼성 서비스코너 상인점	053)636-8100	대구 달서구 월곡로45길 5

구분	업체명	전화번호	주 소
대구	동운상사	053)638-3366	대구 달서구 조암남로 85
	르노삼성 서비스코너 다사점	053)592-3304	대구 달성군 다사읍 다사로 29
	에이스오토모티브	053)383-5939	대구 동구 공항로53길 2
	르노삼성 동대구 정비사업소㈜	053)985-4427	대구 동구 동촌로 7
	안심삼성상사	053)961-3332	대구 동구 안심로 319
	르노삼성 지정정비코너 강북점	053)314-9300	대구 북구 칠곡중앙대로 523
	SM상사(대구)	053)312-1870	대구 북구 칠곡중앙대로45길 9
	르노삼성 지정정비코너 태전점	053)324-3301	대구 북구 학정로 73
	르노삼성 부품(대일유통)	053)556-5007~9	대구 서구 북비산로 98
	오케이통상	053)524-6669	대구 서구 와룡로 417
	르노삼성 서비스코너 평리점	053)557-3336	대구 서구 통학로 115
	삼일상사(대구)	053)744-6666	대구 수성구 국채보상로 980
	르노삼성 수성점	053)763-0333	대구 수성구 들안로 162
	르노삼성 만촌점	053)743-0403	대구 수성구 화랑로 162
대전	삼성부품 대양상사	042)626-5345	대전 대덕구 오정로76번길 81
	대전센타	042)623-7190	대전 동구 계족로512번길 24
	㈜쏠라코니아	042)254-3370	대전 동구 한밭대로 1252
	㈜아우벤코리아	042)631-4334	대전 동구 한밭대로 1291
	미진상사	042)822-4141	대전 유성구 계룡로113번길 17
	르노삼성 서비스코너 반석점	042)825-0233	대전 유성구 북유성대로316번길 57
	㈜르노삼성 서대전정비사업소	042)546-0100	대전 유성구 유성대로 34
	㈜삼성보성상사	042)585-7520	대전 중구 대둔산로316번길 9

*최신 현황은 당사 홈페이지(www.renault.co.kr)내 서비스 안내란에서 확인 하실 수 있습니다.

부품대리점: 협력점 (4/9)

구분	업체명	전화번호	주 소
울산	경은상사	052)269-1452	울산 남구 꽃대나리로 73
	르노삼성 지정정비코너 울산신정점	052)716-3000	울산 남구 돋질로 141
	미래전자	052)275-2211	울산 남구 번영로 166
	청진상사	052)221-2420	울산 남구 삼호로 21
	SK네트웍스 ㈜울산정비공장	052)227-2940	울산 남구 처용로 108
	일광사	052)288-4402	울산 북구 명촌로 8
	백두상사	052)254-6562	울산 울주군 삼남면 교동로 40
경기	㈜원당센타	031)966-7474	고양시 덕양구 마상로114번길 18-4
	르노삼성 지정정비코너 덕양화정점	031)978-7799	고양시 덕양구 성신로 6-23
	삼일사(고양)	031)971-3144	고양시 덕양구 용현로53번길 40
	동우카용품(양평사업소)	02)2676-3353	고양시 일산동구 일산로 205
	알에스엠코리아㈜	031)913-8245	고양시 일산서구 덕이로172번길 4-20
	㈜르노삼성 일산 정비사업소	031)911-9845~9 010-4607-9218	고양시 일산서구 법곳길115번길 82-25
	하안상사	02)897-3456	경기 광명시 안재로2번길 15
	르노삼성 서비스코너 소하점	02)894-1500	경기 광명시 하안로 178
	㈜르노삼성 경기광주 정비사업소	031)797-0300	경기 광주시 곤지암읍 경충대로184번길 7-5
	르노삼성 서비스코너 경기광주점	031)798-5500	경기 광주시 광주대로 48
	㈜르노삼성 분당정비사업소	031)726-9800	경기 광주시 오포읍 신현로 60
	삼광센터	031)766-7630	경기 광주시 오포읍 양벌로 132
	르노삼성 지정서비스코너 교문점	031)553-3334	구리시 아차산로413번길 8
	르노삼성 원창센터	031)551-0581~2	구리시 안골로 10

구분	업체명	전화번호	주 소
경기	㈜르노삼성 군포정비	031)391-0003	경기 군포시 고산로 138
	군포삼성상사	031)459-3353	경기 군포시 봉성로 108
	ㄹㄴ삼성 김ㅍ양곡점	031)985-6122	경기 김ㅍ시 양촌읍 양곡로 362
	하나로자동차서비스㈜	031)989-5717	경기 김포시 옹주물로 108
	동부삼성부품	031)559-9791	경기 남양주시 금곡로19번길 44
	북서울부품센터	070)4076-5275	경기 남양주시 진건읍 사릉로 432
	마석센타	031)594-7657~8	경기 남양주시 화도읍 묵현로 200
	삼성상사(부천)	032)665-0114	경기 부천시 소사구 경인로138번길 9
	유진사	032)673-9777	경기 부천시 원미구 수ㄷ로76번길 16
	㈜분당삼성부품	031)786-0451	경기 성남시 분당구 백현로144번길 15
	성남삼성	031)757-8484	경기 성남시 중원구 둔촌대로 236
	삼성부품센타(수원)	031)231-9989	경기 수원시 권선구 경수대로409번길 19
	삼성상사㈜	031)221-3900	경기 수원시 권선구 권선로 770
	㈜엉통정비사업소	031)211-7884	경기 수원시 엉통구 매엉로 142
	삼일상사	031)211-3704	경기 수원시 영통구 매탄로 208
	동우카용품(수원사업소)	031)214-7887	경기 수원시 영통구 삼성로 300
	르노삼성서비스코너 삼성로점	031)214-3316	경기 수원시 엉통구 삼성로 301
	르노삼성서비스 북수원정비사업소	031)268-3333	경기 수원시 장안구 천천로 235
	시화한남상사	031)432-6675	경기 시흥시 군자천로 267
	르노삼성 와동점 서비스코너	031)486-1771	경기 안산시 단원구 와정로 88
	한남상사	031)419-6002	경기 안산시 상록구 충장로 8

*최신 현황은 당사 홈페이지(www.renault.co.kr)내 서비스 안내란에서 확인 하실 수 있습니다.

부품대리점: 협력점 (5/9)

구분	업체명	전화번호	주 소
경기	르노삼성 서비스 공도정비㈜	031)653-3007	경기 안성시 공도읍 원승두길 10
	르노삼성 안성부품	031)675-2275	경기 안성시 서동대로 5086
	성진상사	031)468-3320	경기 안양시 동안구 갈산로 35-8
	㈜르노삼성 안양정비	031)442-3000 031)479-9542	경기 안양시 만안구 만안로 100
	양평삼성	031)773-3017 031)774-0016	경기 양평군 양평읍 경강로 1744
	㈜다이아몬드유리	031)881-6244	경기 여주시 가남읍 경충대로 1183
	르노삼성 지정정비코너 전곡점	031)832-5222	경기 연천군 전곡읍 평화로 479-1
	중앙상사	031)374-4050	경기 오산시 경기대로 211
	르노삼성 오산점	031)377-0175	경기 오산시 경기동로 6
	르노삼성 지정정비코너 삼미점	031)377-0052	경기 오산시 북삼미로 189
	㈜에스에스오토랜드	031)8021-7611	경기 용인시 기흥구 용구대로 2469번길 164
	인덕상사	031)263-2581	용인시 수지구 신수로683번길 26
	르노삼성 용인정비	031)322-6833	용인시 처인구 금학로 521
	창유상사	031)339-6372	용인시 처인구 백옥대로 1289-3
	킴스상사	031)429-3388	경기 의왕시 전주남이길 37
	르노삼성 지정서비스 신곡점	031)844-0054	경기 의정부시 신곡로 72
	르노삼성 의정부 부품	031)878-2217	경기 의정부시 천보로569번길 6
	르노삼성 지정서비스코너 금오점	031)845-3030	경기 의정부시 추동로91번길 20
	충남상사	031)842-7305	경기 의정부시 태평로 224
	이천자동차부품	031)634-3100	경기 이천시 증신로 78
	르노삼성 서비스코너 파주교하점	031)957-0299	경기 파주시 파주로 584, 다-101

구분	업체명	전화번호	주 소
경기	㈜의영상사	031)945-8490	경기 파주시 평화로 45-6
	삼성제일상사	031)664-5510	경기 평택시 경기대로 707
	르노삼성 지정정비코너 송탄점	031)667-3599	경기 평택시 송탄로 238
	삼성송우센타	016)405-3765	경기 포천시 소흘읍 송우로 172
	르노삼성화성부품	031)227-8119	경기 화성시 봉담읍 덕우공단1길 31
	르노삼성 지정정비코너 반월점	031)202-9984	경기 화성시 삼성1로 292
충남	르노삼성 세종 부품	044)867-3326~7	세종특별자치시 조치원읍 세종로 2710
	르노삼성 지정정비코너 공주점	041)858-5802	충남 공주시 신금1길44-13
	공주상사	041)858-2178	충남 공주시 장척로 30
	삼성부품 논산점	041)735-5290	충남 논산시 부창동 195-27
	르노삼성 서비스코너 읍내점	041)358-3386	충남 당진군 당진읍 무수동로 63
	르노삼성 부품 당진점	041)355-8244	충남 당진시 채운동 (당진2동 37-7)
	르노삼성 서비스코너 보령점	041)931-5678	충남 보령시 대해로 42
	태영상사	041)935-2450	충남 보령시 대해로 47
	신반도상사	041)663-1425	충남 서산시 동서1로 74
	르노삼성 서비스 모종점	041)532-8007	충남 아산시 번영로224번길 36
	르노삼성 아산부품	041)531-6868	충남 아산시 삼동로 101
	오토스테이션(천안 서북구)	041)556-4030	충남 천안시 서북구 부성6길 40
	대기상사	041)551-2681	충남 천안시 천안대로 1024-4
	㈜르노삼성 천안정비사업소	041)556-9191	충남 천안시 천안대로 1112

*최신 현황은 당사 홈페이지(www.renault.co.kr)내 서비스 안내란에서 확인 하실 수 있습니다.

부품대리점: 협력점 (6/9)

구분	업체명	전화번호	주 소
충남	르노삼성 서비스코너 천안점	041)523-3940	충남 천안시 충절로 216
	르노삼성 천안부품	041)522-9966	충남 천안시 충절로 216
	르노삼성 부품대리점(홍성)	041)631-4335	충남 홍성군 금마면 충서로 1999
충북	단양종합상사	043)423-9081	충북 단양군 단양읍 삼봉로 223
	동다리 카센타	043)543-6593	충북 보은군 보은읍 삼산제방로 1
	대성상사(옥천)	043)733-3361	충북 옥천군 옥천읍 마장로 82
	르노삼성 서비스코너 제천점	043)648-9471	충북 제천시 명륜로 3길 9
	성원상사	043)646-2725	충북 제천시 신백로 124
	현 카 써비스	043)838-1739	충북 증평군 증평읍 삼보로 124
	차사랑	043)534-5507	충북 진천군 진천읍 문진로 1411-2
	르노삼성 서청주부품	043)284-0776~7	충북 청원군 남이면 양촌3길 8-23
	르노삼성 서비스코너 율량점	043)241-3331	충북 청주시 상당구 공항로 132
	JS 카 튜닝	043)215-2222	충북 청주시 상당구 공항로 84
	르노삼성 서비스코너 서운점	043)250-3312	충북 청주시 상당구 대성로 45
	르노삼성 서비스코너 분평점	043)286-3331	충북 청주시 흥덕구 1순환로 1142
	삼오상사	043)232-3538	충북 청주시 흥덕구 2순환로 1033
	르노삼성 서비스코너 청주성화점	043)265-2355	충북 청주시 흥덕구 2순환로 1512
	르노삼성센타(청주)	043)268-2880	충북 청주시 흥덕구 사북로 35
	명성상사(충주)	043)853-8811	충북 충주시 두루봉길 16
경남	거제SM부품	055)632-6999	경남 거제시 고현로14길 67
	르노삼성 지정정비코너 장평점	055)637-6373	경남 거제시 신현읍 장평1로 95

구분	업체명	전화번호	주 소
경남	르노삼성 서비스 거제점	055)638-0330	경남 거제시 연초면 효촌길 14
	신진상사	055)944-4037	경남 거창군 거창읍 거창대로 11-1
	르노삼성 서비스코너 거창점	055)945-5045	경남 거창군 거창읍 대평3길 23
	르노삼성 지정정비코너 고성점	055)673-8003	경남 고성군 고성읍 송학고분로 315
	르노삼성 서비스 대성점	055)321-4651	경남 김해시 구지로 108
	르노삼성 서비스코너 삼계점	055)333-1666	경남 김해시 김해대로 1814-11
	르노삼성 동김해 부품대리점	055)336-7887	경남 김해시 김해대로 2633
	㈜르노삼성 김해정비사업소	055)333-2626 070-7864-6379	경남 김해시 김해대로 2635번길 6
	르노삼성 서비스코너 장유점	055)335-3003	경남 김해시 삼문로57번길 4
	로직	055)324-9425	경남 김해시 전하로 279
	르노삼성 서김해 부품대리점	055)346-1998	김해시 진영읍 김해대로 566번길 3
	대삼상사	055)863-2323	남해군 남해읍 남해대로 2895-9
	신동아 종합부품(밀양)	055)356-7282	경남 밀양시 밀양대로 1807
	장원상사	02)2855-0199	사천시 정동면 정동중앙로 27-15
	르노삼성 서비스코너 물금점	055)366-6681	경남 양산시 물금읍 황산로 517
	명성상사(양산)	055)374-9932	경남 양산시 북안북6길 8
	르노삼성 서비스코너 양산점	055)374-3370	경남 양산시 양산역1길 7
	진화상사	055)364-6614	경남 양산시 웅상읍 웅상대로 941
	진주삼성상사	055)755-1125	경남 진주시 대신로 247-1
	르노삼성 서비스코너 초전점	055)763-3009	경남 진주시 말티고개로 129
	르노삼성 서비스코너 진주점	055)757-4533	경남 진주시 진주대로 951

*최신 현황은 당사 홈페이지(www.renault.co.kr)내 서비스 안내란에서 확인 하실 수 있습니다.

부품대리점: 협력점 (7/9)

구분	업체명	전화번호	주 소
경남	성남상사	055)761-6571	경남 진주시 큰들로 63
	르노삼성 녹산대리점	055)546-7600	경남 진해시 진해구 가락대로 261
	삼성상사(마산)	055)242-1225	경남 창원시 마산합포구 해안대로 497
	르노삼성 마산부품	055)232-2121	경남 창원시 마산회원구 내서읍 중리 공단로 177
	새한부품부	055)256-2877	경남 창원시 마산회원구 봉암공단 5길 25
	르노삼성 서비스코너 양덕점	055)251-3777	경남 창원시 마산회원구 양덕로 112-2
	르노삼성 서비스코너 사파점	055)284-3386	경남 창원시 성산구 상이대로706 번길 4
	미래카프라자	055)276-5737	경남 창원시 의창구 남면로 7 르노삼성 창원사업소내 2층
	㈜르노삼성 서비스코너 사림점	055)274-5333	경남 창원시 의창구 사림로 158번길 26-12
	르노삼성 창원대리점	055)263-6049	경남 창원시 의창구 우곡로3번길 79
	르노삼성 서비스코너 봉곡점	055)288-3733	경남 창원시 의창구 원이대로279번길 20
	르노삼성 서비스코너 경화점	055)547-9907	경남 창원시 진해구 진해대로 680
	르노삼성 서비스코너 진해점	055)547-7730	경남 창원시 진해구 진해대로 1002
	동부상사	055)543-1009	창원시 진해구 천자로 413번길15
	르노삼성 서비스코너 통영점	070-8832-3209	경남 통영시 광도면 죽림3로 20
	통영 에스엠부품	055)646-8448	경남 통영시 무전5길 12-14
	르노삼성 지정정비코너 하동점	055)884-6456	경남 하동군 하동읍 하마길 22
	르노삼성 지정정비코너 함양점	055)962-0553	경남 함양군 함양읍 한들로 259

구분	업체명	전화번호	주 소
경북	경산 자동차부품	053)812-6055	경북 경산시 대학로 32길39
	르노삼성 시지경산 사업소	053)817-1107	경북 경산시 압량면 대학로 405
	르노삼성 서비스코너 경주점	054)745-3309	경북 경주시 소금강로61번길 81
	이반 종합상사	054)771-6983	경북 경주시 초당길27번길 1
	도원수 모터샵	054)955-4558	경북 고령군 고령읍 대가야로 1340
	르노삼성 구미 정비사업소㈜	054)461-7777	경북 구미시 1공단로3길 95
	르노삼성 부품 구미점	054)465-2387~8	경북 구미시 1공단로3길 95
	르노삼성 카프라임	054)442-5223	경북 구미시 야은로 541
	르노삼성 부품 김천점	054)433-3101	경북 김천시 신음3길 ?
	대중상사	054)535-3221	경북 상주시 중앙로 269
	경안부품	054)856-3600	경북 안동시 경북대로 180
	진영상사	054)732-4268	경북 영덕군 영덕읍 하저길 15
	삼성상사(영주)	054)635-0630	경북 영주시 구성로 101
	남부부속상회	054)331-7700	경북 영천시 최무선로 225
	동경상사	054)783-1963	경북 울진군 울진읍 월변6길3
	에이스자동차 부분정비업	054)834-5551	경북 의성군 의성읍 북부길 40
	르노삼성 지정정비코너 상도점	054)283-3031	경북 포항시 남구 상공로 23
	르노삼성 서비스코너 포항점	054)274-3334	경북 포항시 남구 새천년대로 339
	르노삼성 포항 정비사업소㈜	054)286-1800	경북 포항시 남구 연일읍 동문로 88
	재경상사	054)272-3533 054)272-3540	경북 포항시 남구 중앙로 42
	르노삼성 서비스코너 장성점	054)246-3993	경북 포항시 북구 새천년대로 1329
	대덕상사	054)282-0949	경북 포항시 북구 새천년대로 549-3

*최신 현황은 당사 홈페이지(www.renault.co.kr)내 서비스 안내란에서 확인 하실 수 있습니다.

부품대리점: 협력점 (8/9)

구분	업체명	전화번호	주 소
전남	르노삼성 지정정비코너 고흥점	061)834-9780	전남 고흥군 고흥읍 고흥로 1879
	에스엠상사	061)793-6547 061)793-6666	전남 광양시 강변로 157
	르노삼성 지정정비코너 나주점	061)334-4861	전남 나주시 예향로 4126
	영산포상사	061)333-4092	전남 나주시 삼영1길 23
	르노삼성 서비스코너 남악점	061)287-1193	전남 목포시 남악2로9번길 9-16
	르노삼성 서비스코너 하당점	061)282-9988	전남 목포시 백년대로 231
	대륙 자동차부품	061)243-4212	전남 목포시 삼학로 191
	동양카클리닉	061)245-5400	전남 목포시 용당로 35-1
	르노삼성 지정정비코너 무안점	061)453-2114	전남 무안군 무안읍 무안로 438-1
	르노삼성 서비스코너 순천점	061)744-3266	전남 순천시 구암1길 6
	르노삼성 순천 부품	061)745-7401	전남 순천시 서면 화정길 51
	엔젤 종합부품	061)722-0258	전남 순천시 순광로 20
	한일유리	061)725-1687	전남 순천시 해룡면 해룡로 886-20
	㈜종합상사(여수)	061)663-2573	전남 여수시 연등8길 19-1
	르노삼성 서비스코너 영광점	061)351-1479	전남 영광군 영광읍 물무로 64
	벧엘 카센타	061)552-4975	완도군 완도읍 개포로135번길 56
	르노삼성 지정정비코너 장흥점	061)862-6966	전남 장흥군 장흥읍 남부관광로 35
	애니카랜드 진도점	061)544-6331	전남 진도군 진도읍 남동1길 60
	지원상사	061)537-2380	전남 해남군 해남읍 읍사무소길 41
	동아모터스(화순)	061)371-8252	전남 화순군 화순읍 서양로 469
전북	르노삼성 지정정비코너 수송점	063)465-3096	전북 군산시 신평안길 16-2
	르노삼성 지정정비코너 산북점	063)468-0110	전북 군산시 원산북1길 4
	군산상사	063)443-1569	전북 군산시 진포로 175

구분	업체명	전화번호	주 소
전북	종합부속(김제)	063)542-1313	전북 김제시 동서로 74
	대일상사	063)625-5412	전북 남원시 충정로 127
	무주 번호판 제작소	063)322-6488	전북 무주군 무주읍 한풍루로 300-5
	애니카랜드 부안점	063)584-4800	전북 부안군 부안읍 석정로 106
	익산 모터스	063)854-6779	전북 익산시 서동로 77
	르노삼성 서비스코너 송천점	063)252-5885	전북 전주시 덕진구 권삼득로 430
	르노삼성 호성점	063)247-7777	전북 전주시 덕진구 동부대로 784
	삼성사랑	063)254-1026	전북 전주시 덕진구 벚꽃로 30
	르노삼성 전주정비사업소	063)211-1125	전북 전주시 덕진구 서귀로 11
	르노삼성 혁성	063)212-5336	전북 전주시 덕진구 신행로 41-2
	오토스테이션(전주 완산)	063)221-9771	전북 전주시 완산구 서원로 177
	쓰리엠 선팅 서영	063)221-3387	전북 전주시 완산구 신촌2길1
	르노삼성 서비스코너 완산점	063)228-7007	전북 전주시 완산구 유연로 306
	르노삼성 서비스코너 전주효자점	063)232-8998	전북 전주시 완산구 천잠로 219
	대진상사(정읍)	063)535-2722	전북 정읍시 충정로 365
강원	대양상사	033)652-2266	강원 강릉시 강변로534번길 37
	보원상사	033)652-3621	강원 강릉시 경강로2334번길 3
	대영 자동차정비	033)681-6622	강원 고성군 간성읍 간성로 116
	르노삼성(동해)	033)521-1749	강원 동해시 효가로 42
	미래상사	033)636-9308	강원 속초시 선사로1길 6-1
	양구 애니카 제일	033)481-9011	강원 양구군 양구읍 청춘로 29
	애니카랜드 영월점	033)375-7667	강원 영월군 영월읍 영월로 2062
	르노삼성 서비스코너 원주점	033)766-5561	강원 원주시 서원대로 432

*최신 현황은 당사 홈페이지(www.renault.co.kr)내 서비스 안내란에서 확인 하실 수 있습니다.

부품대리점: 협력점 (9/9)

구분	업체명	전화번ㅎ	주 ㅅ
강원	르노삼성 원주 부품	033)742-1850	강원 원주시 평원로 95
	대성상사(원주)	033)744-5433	강원 원주시 호저면 원문로 383
	정선 바로 정비	033)563-8272	강원 정선군 정선읍 정선로 1225
	르노삼성 갈말점	033)452-8111	강원 철원군 갈말읍 명성로125번길 4
	르노삼성 서비스코너 학곡점	033)263-0951	강원 춘천시 동내면 학곡동2길 5
	춘천동우상사	033)255-7300	강원 춘천시 소양로 21
	르노삼성 서비스코너 춘천점	033)264-3339	강원 춘천시 지석로 5
	춘천모범	033)254-4986	강원 춘천시 춘천로407번길 25-8
	르노삼성 부품(태백)	033)553-7230	강원 태백시 황지로 103
	평창 모터스	033)333-0500	강원 평창군 평창읍 평창중앙로 249
	르노삼성 홍천점	033)432-7009	강원 홍천군 홍천읍 소옥개로 4
제주	서귀포 삼성부품	064)732-7039	제주 서귀포시 516로 133
	제주 삼성부품	064)753-3007	제주 제주시 연북로 668
	㈜르노삼성 제주 정비사업소	064)713-1100	제주 제주시 연삼로 75

*최신 현황은 당사 홈페이지(www.renault.co.kr)내 서비스 안내란에서 확인 하실 수 있습니다.

색인

ㄱ

견인
  고장 ..... 5.32 – 5.33
견인 슬링거 ..... 5.6, 5.32 – 5.33
견인 중량 6.7
경고 1.66
경고등 ..... 1.46 → 1.59
경사로 밀림 방지 장치 (HSA) ..... 2.20 → 2.23
경음기(horn) 1.66
경음기(horn):
  패싱 1.66
경음기와 지시등 1.66
계기판 ..... 1.44 → 1.59
계기판 메시지 ..... 1.51 → 1.59
고장
  작동 불량 ..... 5.35 → 5.40
공구키트 5.6
공해방지
  조언 2.13
공해방지를 위한 조언 ..... 2.13 → 2.15
글로브 박스 ..... 3.16 → 3.19
급브레이크 ..... 2.20 → 2.23
긴급출동 서비스 7.7
김서림 제거
  뒷유리 ..... 3.4, 3.6 → 3.10
  앞유리 ..... 3.5 → 3.10

ㄴ

내장
  유지관리 ..... 4.25 – 4.26
냉각수 4.4
냉각수/브레이크 오일/워셔 액 ..... 4.17 → 4.19
  냉각수 4.17
  브레이크 오일 4.18
냉각수/브레이크 오일/워셔 액 :
  냉각수 4.17
  브레이크 오일 4.18
  앞유리 워셔 4.19
  앞유리 워셔 탱크 4.19
내비게이션 시스템 3.27

ㄷ

도어 / 테일게이트 ..... 1.2 → 1.13
도어 닫힘 ..... 1.9 → 1.13
도어 열기 ..... 1.9 → 1.12
도어 잠금 ..... 1.2 → 1.13
도어 잠금해제 ..... 1.11 – 1.12
디스플레이 ..... 1.46 → 1.50
디젤 차량의 특징 2.2

ㄹ

라디오 3.27
램프 :
  계기판 1.67
  내부 ..... 3.15, 5.19 – 5.20
  방향지시등 ..... 1.47, 1.66, 5.12 → 5.18
  비상등 1.66
  상향 헤드램프 ..... 1.47, 1.67, 5.12 → 5.14
  안개등 1.47, 1.69, 5.17
  외부 ..... 1.66 → 1.70
  정지등 ..... 5.15 → 5.18
  조정 1.70
  차폭등 ..... 1.67, 5.12 → 5.18
  헤드 램프 ..... 1.47, 1.67, 5.12 → 5.14
  후진등 5.17
램프와 시그널 ..... 1.66 → 1.70

색인 (계속)

러기지 스크린 3.23
루프 랙 3.26
루프랙
  크로스바 3.26
루프적재 허용하중 6.7
리어 시트 1.21, 3.21
  기능 3.21

ㅁ
맵 램프 3.15
멀티미디어 장비 3.27
무게 6.7
무상대차 서비스 7.7

ㅂ
배터리 ..... 4.21, 5.27 – 5.28
  고장 ..... 5.27 – 5.28
변속 ..... 2.10, 2.35 → 2.37
변속레버 2.10
보조 안전장치 1.29
  뒷좌석 안전벨트 1.27
  앞좌석 안전벨트 ..... 1.23 → 1.26
  측면 보호 1.28
보증수리 ..... 7.2 – 7.3
브레이크 오일 4.4, 4.18
비상 브레이크 지원 시스템 ..... 2.20 → 2.23
비상점멸 표시등 1.66
비상키 ..... 1.2 – 1.3
비품 ..... 3.16 → 3.19
빔 높이 조정 1.70

ㅅ
사이드 미러 ..... 1.64 – 1.65
선루프 3.14
선바이저 3.14
송풍 ..... 3.2 → 3.11
송풍구 ..... 3.2 – 3.3
스마트카드
  배터리 5.26
  사용 ..... 1.2 → 1.8, 2.3 → 2.5
스마트카드 배터리 5.26
스티어링 휠
  조정 ..... 1.60 – 1.61
스피드 리미터 ..... 1.50, 2.24 → 2.26
시계 ..... 1.62 – 1.63
시운전 2.2
실내등 3.15, 5.19

ㅇ
안전벨트 ..... 1.19 → 1.26, 1.29
안전벨트 프리텐셔너
  프론트 시트 안전 ..... 1.23 → 1.26
안전벨트에 추가되는 안전장치 ..... 1.23 → 1.29
암레스트
  프론트 시트 3.17
앞유리 김서림 제거 ..... 3.7 → 3.10
앞유리 열선 ..... 3.7 → 3.10
앞유리 워셔 ..... 1.71 → 1.74
앞좌석 시트 조절 ..... 1.16 → 1.18
액세서리 5.29
어린이 ..... 1.7, 1.32, 3.12 – 3.13
어린이 안전 ..... 1.7, 1.26, 1.32, 1.34 → 1.42, 2.3, 3.12 – 3.13
어린이 안전장치/시트 ..... 1.32, 1.34 → 1.42
어린이 탑승 ..... 1.32, 1.34 → 1.42
어린이용 보조시트 ..... 1.32, 1.34 → 1.41
에어백 ..... 1.23 → 1.29, 1.47
  에어백 ..... 1.23 → 1.26, 1.28 – 1.29

색인 (계속)

조수석 에어백 작동 1.43
조수석 에어백 작동정지 1.42
에어컨 ..... 3.4 → 3.11
엔젤센터 7.5
엔진
정보 6.6
엔진 START/STOP 버튼 ..... 2.3 → 2.5
엔진 냉각수 4.17
엔진 시동 ..... 2.3 → 2.5
엔진 오일 ..... 4.14 → 4.16
엔진 오일 교환 ..... 4.15 – 4.16
엔진 오일 용량 ..... 4.3, 4.15 – 4.16
엔진 오일량 ..... 4.14 → 4.16
엔진 정보 6.4, 6.6
엔진 정지 ..... 2.3 → 2.5
연료
등급 ..... 1.75 → 1.77
연료 경제성에 관한 조언 2.13
주입 ..... 1.47, 1.75 → 1.77
연료 절약 ..... 2.13 → 2.15
연료 주입구 캡 ..... 1.75 → 1.77
연료 탱크
용량 1.75
연료 탱크 용량 ..... 1.75 → 1.77
연료량 ..... 1.46 → 1.50
열선 시트 1.16
예약정비 7.6
오일량 측정 게이지 4.14
온도 조절 ..... 3.7 → 3.11
와이퍼 ..... 1.71 → 1.74
블레이드 ..... 5.30 – 5.31
와이퍼 블레이드 ..... 5.30 – 5.31
외기온도 ..... 1.62 – 1.63
운전석 ..... 1.44 – 1.45, 1.47 → 1.50
운전석 자세
조정 ..... 1.19 → 1.22
운전석 자세 조정 ..... 1.14 → 1.22
유지보수 :
기계 4.14, 4.21
차체 ..... 4.22 → 4.24
이동식 플로어 3.24
일상점검 ..... 4.5 – 4.6

ㅈ

자동 변속기 (사용) ..... 2.35 → 2.37
자동변속기 변속레버 ..... 2.35 → 2.37
작동 불량 ..... 1.47 → 1.50, 5.35 → 5.40
전구
교환 ..... 5.12 → 5.20
전구 교환 ..... 5.12 → 5.20
조수석 에어백 작동정지 1.42
주차 보조 센서 ..... 2.31 – 2.32
주행 ..... 2.2 → 2.5, 2.13 → 2.15, 2.17 → 2.32, 2.35 → 2.37
중앙 도어 잠금장치 ..... 1.4 → 1.8, 1.11 → 1.13
지시등 ..... 1.66, 5.12 → 5.18
지시등 :
계기판 지시등 ..... 1.46 → 1.52
방향지시등 1.66

ㅊ

차량 시동 ..... 2.3 → 2.5
차량 인증 플레이트 6.4
차량 일생관리 7.4
차량 정보 ..... 6.5 → 6.7
차속감응 파워 스티어링 1.60
촉매 변환 장치 2.2

색인 (계속)

측면 안전장치 1.28
치수 6.5

ㅋ

캐러밴 견인 6.7
컨트롤 ..... 1.44 – 1.45
컨트롤 기기 ..... 1.46 → 1.52, 1.62 – 1.63
크루즈 컨트롤 ..... 1.50, 2.27 → 2.30
크루즈 컨트롤–스피드 리미터 ..... 2.24 → 2.30

ㅌ

타이어 ..... 2.17 → 2.19, 4.20, 5.7 → 5.10
타이어 공기압 ..... 2.17 → 2.19, 4.20, 5.8
타이어 공기압 부족 경고 ..... 2.17 → 2.19
타이어 공기주입 키트 5.2
테일게이트 ..... 3.22, 3.24 – 3.25
트랙션 컨트롤 : TCS ..... 2.20 → 2.23

ㅍ

파워 스티어링 1.60
파워 아웃렛 3.20
파워 윈도우 ..... 3.12 – 3.13
파킹 브레이크 2.10
펑크 5.2, 5.6
페인트작업
  유지관리 ..... 4.22 → 4.24
폭설 시 행동요령 5.34
퓨즈 ..... 5.21 → 5.25
프론트 시트
  조성 ..... 1.14, 1.16 → 1.19
프리텐셔너 ..... 1.23 → 1.26
필터
  에어컨 필터 4.19
  오일 필터 ..... 4.15 – 4.16
  에어 클리너 4.19

ㅎ

핸즈프리 휴대전화 통합 컨트롤 3.27
헤드램프
  에이밍 1.70
  전구 교체 ..... 5.12 → 5.14
  프론트 ..... 5.12 → 5.14
헤드램프 에스코트 기능 1.68
헤드램프 에이밍 1.70
헤드레스트 ..... 1.14 – 1.15
화물 운송
  루프 상부 6.7
  트렁크 내 3.25
환경 2.16
후드 4.13
후방 카메라 ..... 2.33 – 2.34
후진 레이더 ..... 2.31 – 2.32
후진기어
  선택 ..... 2.10, 2.35 → 2.37
휠 (안전) ..... 5.7 → 5.10
휴대전화 3.27
히팅 시스템 ..... 3.4 → 3.11

A

ABS ..... 1.49, 2.20 → 2.23

E

ECO 주행 ..... 2.11 – 2.12
Electronic Stability Control (ESC) ..... 2.20 → 2.23
ESC (Electronic Stability Control) ..... 1.49, 2.20 → 2.23

I

Isofix ..... 1.34 – 1.35

색인 (계속)

M
MMI 시스템 ..... 1.47 → 1.59

S
Stop & Start 1.50
Stop & Start 기능 ..... 2.6 → 2.9

T
TCS ..... 2.20 → 2.23
TCS (드랙션 컨드롤) ..... 2.20 → 2.23
TPMS ..... 2.17 → 2.19