※ 유의사항(DISCLAIMER)

르노코리아자동차(주)를 사랑해주시는 고객님께 안내 말씀드립니다.

- 본 사용설명서는 당사가 르노삼성자동차(주) 상호를 사용하고 있을 때 고객님께서 구매하신 차량에 대한 것이며, 당사의 상호는 2022년 3월 16일자로 르노삼성자동차(주)에서 르노코리아자동차(주)로 변경되었음을 알려드립니다.

- 따라서 본 사용설명서 내에 안내된 당사 서비스센터는 상호 변경과 관계없이 기존처럼 이용하실 수 있습니다. 앞으로도 고객 만족에 최선을 다할 것을 약속드리며, 르노코리아에 대한 변함없는 사랑과 많은 이용을 부탁드립니다.

- 정비 예약은 당사 홈페이지(http://www.renaultm.com) 또는 《마이르노》 애플리케이션을 이용하여 주시기 바랍니다.

르노코리아자동차(주) 대표이사 스테판드블레즈

르노 캡처의 고객이 되신 것을 환영합니다

본 사용설명서는 귀하에게 다음과 같은 도움을 드립니다.

- 귀하의 차량을 더욱 편리하고 안전하게 사용할 수 있으며 최적의 사용조건에서 차량의 모든 기능과 장치를 활용할 수 있도록 합니다.
- 차량이 최적의 성능을 발휘하는데 필요한 자가정비, 교환주기, 서비스제도, 서비스센터 정보, 보증서 등이 포함되어 있습니다.
- 차량의 올바른 사용법을 알지 못하고 잘못 작동하는 경우, 또는 점검방법이나 점검주기 등을 몰라서 잘못 관리하는 경우 고장 및 사고의 원인이 되므로 차량을 사용하기 전에 반드시 읽어보십시오.

귀하의 편의를 위해 다음과 같은 기호를 사용하였습니다.

 또는  :이러한 기호가 차량에 부착된 경우 해당하는 장치의 작동 관련 자세한 정보 및 제한 사항에 대해 사용설명서를 참고해야 한다는 사실을 나타냅니다.

➥ : 이 기호가 본 사용설명서에 표시된 경우 관련하여 참고할 수 있는 페이지를 나타냅니다. 필요한 정보를 확인하십시오.

- 본 설명서는 제시된 모델에 대해 설명서 작성 당시 파악된 사양 및 제원을 바탕으로 기술되었습니다.
- **본 설명서는 선택 사양을 포함한 전 모델에 대해 적용되는 모든 장치에 대해 설명하고 있습니다. 또한 다음 연식에 적용되는 장치에 대한 정보도 나와 있을 수 있습니다. 따라서 귀하의 차량과 일치하지 않는 부분이 있을 수 있습니다.**
- 본 설명서에 기재된 사양 및 제원은 본 차량의 지속적인 제품 품질향상 정책에 따라 사전 동보 없이 변경될 수 있으므로 양지하여 주십시오.
- 본 사용설명서를 필요시에 참고할 수 있도록 차량 안에 보관하십시오.
- 차량을 매도할 때에는 차량을 양도받은 소유주가 정보를 이용할 수 있도록 본 사용설명서를 차량안에 넘거 주십시오.

Copyright ⓒ 르노삼성자동차(주)
르노삼성자동차의 서면 허가 없이 전체 또는 일부를 무단 복제할 수 없습니다.

안전 및 차량 손상에 관한 경고 (1/2)

'경고'와 '주의' 표시는 다음의 경우에 사용됩니다.

경고

이 경고 사항을 지키지 않으면 사망 또는 심각한 신체 상해를 야기할 수 있는 위험을 표시하는데 사용됩니다. 위험을 감소시키거나 피하기 위해 그 절차대로 반드시 주의 깊게 수행하여 주십시오.

주의

이 주의 사항을 지키지 않으면 차량의 손상 또는 신체 상해를 야기할 수 있는 위험을 표기하는 데 사용됩니다. 위험을 감소시키거나 피하기 위해 그 절치대로 주의 깊게 수행히여 주십시오.

■ 안전을 위한 중요한 정보와 주의사항들

귀하와 탑승객의 안전과 편안한 여행을 위해 아래의 내용을 반드시 준수하십시오.

- 반드시 브레이크 페달을 밟은 상태에서 엔진 시동을 걸고 변속 레버를 조작하십시오.
- 음주, 환각 상태에서는 절대 운전을 하지 마십시오.
- 항상 공시된 제한 속도를 준수하십시오.
- 항상 안전벨트를 착용하고, 어린이에게는 알맞은 보호장치를 사용하십시오. 그리고 12세 이하의 어린이는 반드시 뒷좌석에 앉혀야 합니다.
- 본 차량 설명서는 차량 소유자들에게 차량 안전에 관한 사용 정보를 제공하고 있습니다.

  중요한 안전 정보를 숙지하기 위해서는 본 사용 설명서를 수시로 참고하십시오.
- 운전 시 하이힐, 슬리퍼 등 운전하기 불편한 신발을 신지 마십시오. 가속 페달, 브레이크 페달 등의 조작 능력이 떨어져 사고의 위험이 있습니다.

■ 액세서리, 교환부품 및 차량 개조에 관하여

본 차량용으로 다양한 비(非)규격품이 시중에 판매되고 있습니다. 특정 기관으로부터 승인을 받은 제품이리 히더리도 비(非)규격품을 사용하시면 고객의 안전에 영향을 줄 수 있으므로 폐사에서는 비(非)규격품의 교환이나 장착에 대해서는 책임을 지거나 보증을 힐 수 없습니다.

또한 차량의 개조는 성능, 안전 또는 내구성에 영향을 미칠 수 있고, 심지어는 법규를 침해할 수도 있습니다.

게다가 개조로 인하여 발생하는 차량의 손상이나 성능 문제들은 당사의 보증수리를 받을 수 없습니다.

안전 및 차량 손상에 관한 경고 (2/2)

■ 폐차

차량의 에어백 및 안전벨트 프리텐셔너에는 폭발성 화학물질이 포함되어 있습니다.

에어백과 안전벨트 프리텐셔너가 장착된 상태로 폐자를 하거나 그대로 방지하면 폭발하거나 화재가 발생할 수 있습니다.

폐차 시에는 당사 직영점이나 협력점에 의뢰하여 에어백과 안전벨트 프리텐셔너를 미리 제거하여 주십시오.

■ 실내환기

구입 후 1년 이내의 신차 실내에는 두통 등을 유발하는 인체에 유해한 휘발성 유기 화합물(VOCs)이 발생할 수 있으므로 탑승 전 또는 탑승 상태에서 모든 윈도우를 열고 충분히 환기를 시키십시오. 또한 무더운 날씨로 인해 차량의 실내 온도가 지속적으로 상승하거나 차량이 직사광선에 장시간 노출되는 경우 운행중 에어컨의 외기 도입 모드를 선택하거나 윈도우를 여는 등 신선한 공기가 충분히 실내에 유입될 수 있도록 하십시오.

본 사용설명서에서 언급하는 "**지정 정비업소**"는 현재 당사가 운영하는 직영 정비업소 또는 당사와 정식 계약 관계에 있는 협력 정비업소를 의미합니다.

최신 지정 정비업소의 현황은 엔젤센터(080-300-3000) 또는 당사 홈페이지(www.renault.co.kr)의 서비스 네트워크 페이지에서 확인하실 수 있습니다.

제작사: 르노삼성자동차 (주)
주　소: 부산시 강서구 르노삼성대로 61 르노삼성자동차 엔젤센터
언락처: TEL: 080-300-3000
FAX: 051-979-7449

제작결함안내(제50조 관련)

귀하의 자동차에 잦은 고장 등의 문제로 교통사고를 유발할 수 있는 결함이 있다고 판단되면, 자기 및 다른 사람의 안전을 위하여 즉시 르노삼성자동차(주)와 제작결함조사를 시행하는 교통안전공단 자동차안전연구원에 연락하여 주시기 바랍니다.

교통안전공단 자동차안전연구원은 소비자 불만사항 등을 접수하여 분석한 후 해당 자동차에 제작결함의 가능성이 있다고 판단되는 경우 제작결함 조사를 실시하여 해당 제작사에게 제작결함시정(recall) 등의 조치를 취할 것입니다.

교통안전공단 자동차안전연구원의 자동차 결함 등 소비자 불만 접수창구는 다음과 같습니다.

교통안전공단 자동차안전연구원

전화: 080-357-2500

인터넷 홈페이지: 제작결함정보전산망(www.car.go.kr)

사고기록장치 세부 안내(제30조의2제1항 관련)

이 자동차에는 사고기록장치가 장착되어 있습니다.

사고기록장치는 자동차의 충돌 등 사고 전후 일정시간 동안 자동차의 운행 정보 (주행속도, 제동페달, 가속페달 등의 작동 여부)를 저장하고, 저장된 정보를 확인할 수 있는 기능을 하는 장치를 말합니다.

사고기록정보는 사고 상황을 좀 더 잘 이해하는데 도움이 됩니다.

차 례

차량에 대해 알아보기 1

주행 2

편의 장치 3

정기 점검 4

자가 정비 5

차량 정보 6

서비스 제도 7

서비스 센터 정보 8

색인 9

보증서 10

0.6

1장: 차량에 대해 알아보기

인텔리전트 스마트카드의 사용 방법 및 주의 사항 1.2
도어 열기, 닫기 및 잠금, 잠금해제 1.8
도어의 잠금 및 잠금해제 1.10
차속 감응 오토 도어록 1.13
엔진 이모빌라이저와 도난 경보 장치 1.14
앞좌석 헤드레스트 1.15
앞좌석 기능 1.16
뒷좌석 헤드레스트 1.19
뒷좌석 기능 1.20
안전벨트 1.22
보조 안전장치 1.27
에어백이 작동하는 경우, 하지 않는 경우 1.34
어린이 안전 1.36
대시보드 1.52
계기판: 계기와 표시창 1.54
계기판: 경고등 및 표시등 1.61
차량 환경 설정 메뉴 1.67
트립 컴퓨터와 경고 시스템 1.69
아웃사이드 미러 및 룸미러 1.79
하이패스 시스템 1.81
시계와 외기 온도 1.92
스티어링 휠, 파워 스티어링 1.94
경음기와 지시등 1.97
외부 램프와 지시등 1.98
헤드램프 빔 높이 조절 1.102
와이퍼, 워셔 1.103
연료 탱크 1.109
요소수 탱크 1.111

인텔리전트 스마트카드 사용 방법 및 주의 사항 (1/6)

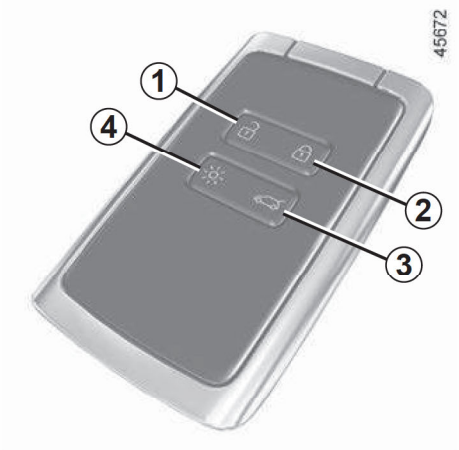

■ 인텔리전트 스마트카드의 기능

1 모든 도어 및 테일게이트의 잠금해제 버튼

2 모든 도어 및 테일게이트의 잠금 버튼

3 테일게이트 잠금/잠금해제 버튼

4 원거리 헤드램프 일시 점등 버튼

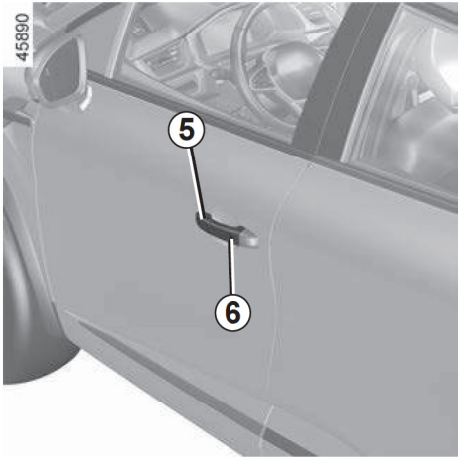

■ 스마트카드의 쓰임

– 도어, 테일게이트 및 연료 주입구 커버의 잠금/잠금해제(이어지는 페이지를 참고하십시오)

– 원격으로 차량의 램프 점등(이어지는 페이지를 참고하십시오)

– 원격으로 파워 윈도우 닫기 ➥ 3.14

차량을 잠금/잠금해제 하는데 다음의 세 가지 방법이 있습니다.

– 핸즈 프리 모드: 차량에 접근하거나 차량에서 멀어질 때

– 핸즈 프리 모드: 앞좌석 도어 손잡이 ***5***의 버튼 ***6***을 사용

– 인텔리전트 스마트카드 버튼 사용

■ 핸즈프리 모드 활성화, 비활성화

차량에 따라 다음을 비활성화/활성화할 수 있습니다.

– 차량에 접근할 때 잠금 해제 및 차량에서 멀어질 때 잠금

– 도어 손잡이 ***5***의 버튼 ***6***을 눌러 잠금 및 잠금 해제

또한 차량에서 멀어질때 나는 경고음을 활성화/비활성화할 수 있습니다.➥ 1.67

스마트카드를 기능에 영향을 줄 수 있는 다른 전자 장치(컴퓨터, 전화기 등)와 가까이 두지 마십시오.

인텔리전트 스마트카드 사용 방법 및 주의 사항 (2/6)



▶ 핸즈프리 잠금해제(오토 오프닝 기능)

스마트카드를 가지고 액세스 존 **7**에 접근하면 차량이 잠금 해제됩니다. 잠금 해제를 알리기 위해 비상 점멸 표시등이 **한 번 점멸**합니다.

주의

반드시 육안으로 비상 점멸 표시등이 한 번 점멸하여 도어와 테일게이트가 잠겼음을 확인하십시오.



▶ 핸즈프리 잠금(오토 클로징 기능)

도어 및 테일게이트가 닫힌 상태에서 카드를 가지고 차량에서 멀리 떨어집니다. 액세스 존 **7**을 벗어나면 자동으로 잠깁니다.

참고: 차량이 잠기는 작동 범위는 주변 환경에 따라 달라질 수 있습니다.

잠김을 알리기 위해 약 4초간 비상 점멸 표시등이 **두 번 점멸**하고, 경고음이 울립니다.

스마트카드가 액세스 존 **7**에 있더라도 전파가 방해 받을 수 있는 위치(금속제 물건 근처 등)에 있으면 기능이 작동하지 않을 수 있습니다.



엔진 시동이 꺼진 후 스마트카드가 액세스 존 **7** 내에 약 15분 이상 있는 경우, 이후 액세스 존을 벗어나도 오토 클로징 기능은 작동하지 않습니다.

스마트카드가 차량 내부 ***8***에 있는 경우에도 차량은 오토 클로징 기능으로 잠기지 않습니다.

차량을 잠그려면 손잡이 ***5***의 버튼 ***6*** 또는 스마트카드의 버튼 ***2***를 누르십시오.

스마트카드의 버튼을 이용하여 차량을 잠그면 도어 또는 테일게이트는 열리지 않습니다.

인텔리전트 스마트카드 사용 방법 및 주의 사항 (3/6)

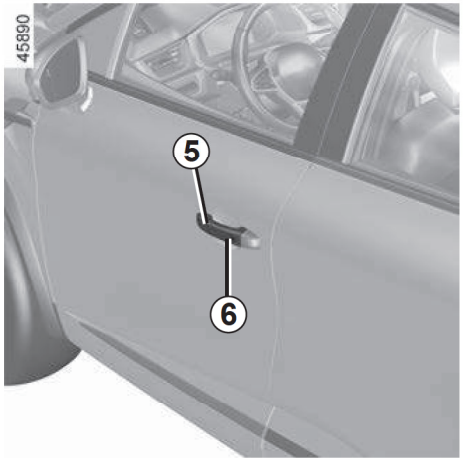

▶ 버튼 *6*을 사용하여 핸즈프리 잠금 및 잠금해제

액세스 존 ***7***에 카드가 있고 차량이 잠겨 있을 때 앞좌석 도어 손잡이 ***5***의 버튼 ***6***을 누르면 차량이 잠금해제됩니다.

잠금 해제를 알리기 위해 비상 점멸 표시등이 **한 번 점멸**합니다.

버튼 ***6***을 다시 누르면 차량이 잠깁니다.

잠겼음을 알리기 위해 약 4초 동안 비상 점멸 표시등이 **두 번 점멸**합니다.

▶ 핸즈프리 잠금 해제 기능의 특징

8일간 사용하지 않으면 접근하여 잠금 해제되는 기능은 비활성화됩니다. 차량의 잠금을 해제하고 기능을 다시 활성화하려면 버튼 ***6***(도어 또는 테일게이트 손잡이에 있음) 또는 스마트카드 버튼을 누릅니다.

▶ 핸즈프리 잠금 기능의 특징

핸즈프리 모드로 차량을 잠근 후 다시 잠금 해제하려면 약 3초 동안 기다려야 합니다. 이 3초 동안 도어 손잡이를 사용하여 차량이 올바르게 잠겨 있는지 확인할 수 있습니다.



참고: 도어 또는 테일게이트가 열려 있거나 제대로 닫혀있지 않으면 차량이 잠기지 않고 비상 점멸 표시등이 점멸하지 않습니다.

주의

인텔리전트 스마트카드의 작동 범위와 차량이 잠기는 거리는 주변 환경에 따라 달라질 수 있습니다. 인텔리전트 스마트카드를 가지고 있을 때 실수로 버튼을 눌러 도어를 잠그거나 잠금을 해제하지 않도록 주의하십시오.



■ 스마트카드를 이용한 잠금/잠금해제

▶ 스마트카드를 이용한 잠금 해제

버튼 ***1***을 누릅니다.

도어 잠금 해제를 알리기 위해 비상 점멸 표시등이 **한 번 점멸**합니다.

엔진 시동이 걸려 있을 경우 스마트 카드의 버튼은 작동하지 않습니다.

▶ 스마트카드를 이용한 잠금

모든 도어와 테일게이트를 닫은 상태에서 버튼 ***2***를 누르면 차량이 잠깁니다.

차량이 잠겼다는 것을 나타내기 위해 비상 점멸 표시등이 **두 번 점멸하고**, 차량 사양에 따라서 아웃사이드 미러가 자동으로 접힙니다.

버튼 ***2***를 두 번 누르면(차량 사양에 따라서) 차량이 짐기고 프론트, 리어 윈도우가 닫힙니다.

참고:

- 차량이 잠기는 작동 범위는 주변 환경에 따라 달라질 수 있습니다.
- 도어 또는 테일게이트가 열려 있거나 제대로 닫혀있지 않으면 차량이 잠기지 않고 비상 점멸 표시등이 점멸하지 않습니다.



엔진 시동이 걸린 상태에서 도어가 열렸다 닫히고 카드가 차량 내부 ***8***에 없으면 "스마트카드를 인식할수없습니다" 메시지는 계기판에 나타나 카드가 차량 내부에 없음을 알려줍니다. 이는 운전자가 아닌 다른 승객이 스마트카드를 지니고 내리는 것을 막아줄 수 있습니다.

스마트카드가 다시 감지되면 경보는 해제됩니다.

■ 테일게이트 잠금/잠금해제

테일게이트만 잠그거나 잠금 해제하려면 버튼 ***3***을 누릅니다.

인텔리전트 스마트카드 사용 방법 및 주의 사항 (5/6)



■ 원거리 라이팅

버튼 ***4***를 누르면 헤드램프 하향등 및 외부 램프가 약 20초간 점등합니다. 이 기능은 예를 들어 차량이 주차장 어디에 주차되었는지 확인할 때 사용할 수 있습니다.

버튼 ***4***를 약 2초간 누르고 있으면 외부 램프가 작동되고 경고음이 울립니다.

참고: 버튼 ***4***를 다시 한 번 누르면 점등된 램프가 꺼집니다.

■ 스마트카드가 작동하지 않거나 작동 범위가 변하는 경우

- 스마트카드 배터리에 이상이 있거나 방전되었을 경우
- 스마트카드와 같은 주파수를 사용하는 전기 장비(휴대전화, 무전기, 비디오 게임기, 타 차량의 스마트카드/리모컨 등)를 사용하고 있을 경우
- 스차량이 고주파의 전자기장 내에 있을 경우 (경찰서, 관공서, 방송국, 군부대, 송신탑, 공항, 항구 근처 등)
- 날씨가 매우 추운 경우

■ 배터리 관리

정상 상태의 적합한 배터리가 바르게 사용되고 제대로 삽입되었는지 확인합니다. 수명은 약 2년이며 "스마트카드전지를 교체해 주십시오" 메시지가 계기판에 나타날 때 교체해야 합니다. ➥ 5.19

스마트카드를 교체하거나 추가로 스마트카드가 필요한 경우

만약 스마트카드를 분실하였거나 추가적인 카드가 필요할 경우 지정 정비업소에서 구입할 수 있습니다.

스마트카드 구입 신청 후 수령시까지 수주 소요될 수 있으므로 스마트카드를 분실하지 않도록 유의하십시오.

만약 스마트카드를 교체할 경우 지정 정비업소에서 차량과 **모든 스마트카드**의 초기화 및 재등록을 실시해야 합니다.

스마트카드는 한 차량에 최대 4개까지 사용 가능합니다.

스마트카드의 배터리가 방전되었더라도 차량 시동을 걸거나 차량의 모든 도어를 잠그거나 잠금을 해제할 수 있습니다.➥ 000➥ 2.6➥ 000

인텔리전트 스마트카드 사용 방법 및 주의 사항 (6/6)

주의

스마트카드를 뜨겁거나 차가운 곳 또는 습기가 많은 곳에 두지 마십시오.

스마트카드가 물에 닿으면 고장의 원인이 되므로 물에 닿았을 때는 바로 닦아 주십시오.

세탁기에 넣거나 장시간 물에 담그지 마십시오.

주의

스마트카드가 구부러지거나 충격을 받지 않도록 주의하시기 바랍니다. 특히 바지 뒷주머니에 넣고 자리에 앉을 경우 카드에 충격이 가해질 수 있으며, 의도하지 않은 차량 작동을 야기할 수 있으니 주의하십시오.

경고

운전자의 책임

절대로 스마트카드를 차량 안에 두고 내리거나 어린이, 보호가 필요한 성인 또는 애완동물을 잠시라도 차량 안에 홀로 남겨 두지 마십시오.

엔진 시동을 걸거나, 변속 레버 및 윈도우 등의 각종 장치를 조작하거나, 도어를 잠궈 본인(또는 애완동물) 또는 타인이 사고를 당할 위험이 있습니다.

또한 덥거나 햇볕이 강한 날에는 차량 내부의 온도가 급속하게 상승하므로 심각한 위험에 처할 수 있습니다.

심각한 부상 또는 사망의 위험이 있습니다.

인텔리전트 스마트카드가 적용된 차량의 경우, 스마트카드가 차량 외부에 있더라도 스마트카드 감지지역에 근접해 있는 상태에서 페달을 밟고 엔진 START 버튼을 누르면 시동이 걸릴 수 있으니 주의하십시오.

도어 열기 및 닫기 (1/2)



■ 차량 외부에서 도어 열기

▶ 앞좌석 도어

도어가 잠금해제되거나 카드를 소지한 상태에서 도어 손잡이 **1**을 잡아 당겨 도어를 열어 주십시오.

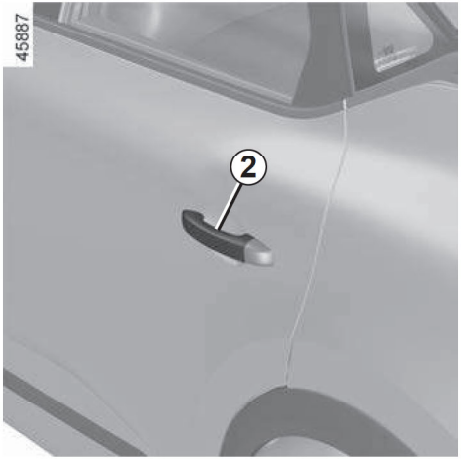

▶ 뒷좌석 도어

도어가 잠금해제되기나 카드를 소지한 상태에서 도어 손잡이 **2**를 잡아 당겨 도어를 열어 주십시오.

경고

도어를 열거나 닫을 때, 도어 가까이에 동물이나 사람이 없는지 확인하고 손이나 머리 등 신체 부위가 끼이거나 부딪치지 않도록 주의하십시오.

심각한 부상의 위험이 있습니다.



■ 차량 내부에서 도어 열기

도어 손잡이 **3**을 당기십시오.

차량에 따라서 손잡이 **3**을 두 번 당겨야 할 수도 있습니다. 첫 번째는 도어 잠금을 해제하고 두 번째는 도어를 엽니다.

경고

안전을 위해 차량 정차 시에만 도어를 열거나 닫으십시오.

도어 열기 및 닫기 (2/2)

■ 헤드램프 켜짐 경고음

만약 시동을 끄고 헤드램프를 켠 상태에서 운전석 도어를 열면, 헤드램프가 켜져 있음을 알리는 경고음이 울립니다.

주의: 헤드램프를 소등하지 않으면 배터리가 방전될 수 있습니다.

■ 도어 및 테일게이트 열림 경보

정차 시 도어 또는 테일게이트가 열리거나 제대로 닫혀있지 않은 경우 이를 알려주는 경고등과 함께  경고등이 점등합니다.

차속 약 10km/h 이상에서 도어 또는 테일게이트가 열려 있거나 제대로 닫혀있지 않은 경우 "트렁크가 열려 있습니다" 또는 "도어가 열려 있습니다" 메시지와 함께 관련 경고등이 점등하며 약 40초간 또는 열린 부위가 닫힐 때까지 경고음이 울립니다.



경고

운전자의 책임

절대로 스마트카드를 차량 안에 두고 내리거나 어린이, 보호가 필요한 성인 또는 애완동물을 잠시라도 차량 안에 홀로 남겨 두지 마십시오.

엔진 시동을 걸거나, 변속 레버 및 윈도우 등의 각종 장치를 조작하거나, 도어를 잠궈 본인(또는 애완동물) 또는 타인이 사고를 당할 위험이 있습니다.

또한 덥거나 햇볕이 강한 날에는 차량 내부의 온도가 급속하게 상승하므로 심각한 위험에 처할 수 있습니다.

심각한 부상 또는 사망의 위험이 있습니다.

도어의 잠금 및 잠금해제 (1/3)

■ 스마트카드가 작동하지 않는 경우

다음과 같은 경우 스마트카드가 작동하지 않을 수 있습니다.

- 스마트카드 배터리에 이상이 있거나 방전되었거나, 자량 배터리가 방전된 경우
- 스마트카드와 동일한 주파수에서 작동하는 장치(휴대폰 등)를 사용하는 경우
- 차량이 고주파의 전자기장 내에 있을 경우

이러한 경우,

- 스마트카드의 비상 기를 사용하여 운전석 도어를 잠금 해제합니다.
- 차량 내부의 중앙 도어 잠금/잠금해제 버튼을 사용합니다.





■ 스마트 카드의 비상키를 사용하여 도어 잠금 및 잠금해제

▶ 스마트카드의 내장된 비상키 2

스마트카드가 작동하지 않을 때 스마트카드에 내장된 비상키 **2**를 사용하여 도어를 잠그거나 잠금 해제할 수 있습니다.

스마트카드를 분리하려면 카드의 뒷면 **1**의 상단을 누른 상태로 화살표 **A** 방향으로 빌어내십시오.

주의

도난 경보 장치가 경계상태로 설정되어 있는 경우 키로 도어를 잠금해제하면 도난 경보가 울립니다.
➥ 1.14

도어의 잠금 및 잠금해제 (2/3)

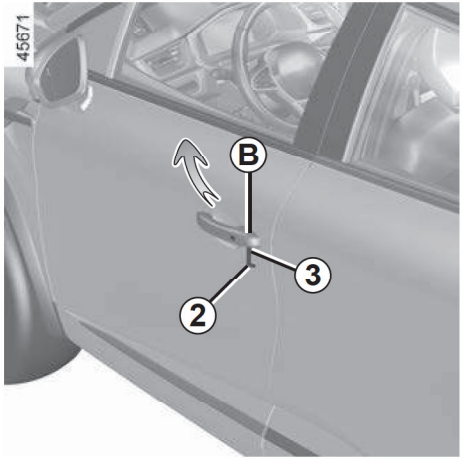

▶ 비상키 사용

– 운전석 도어 손잡이 홈 **3**에 비상키 **2**를 끼우고 위로 당겨 커버 **B**를 제거합니다.

– 비상키 **2**를 키 홀에 꽂은 후 돌려서 운전석 도어를 잠그거나 잠금해제할 수 있습니다.

비상키의 사용을 마치면 비상키를 스마트카드의 케이스에 다시 넣으십시오.

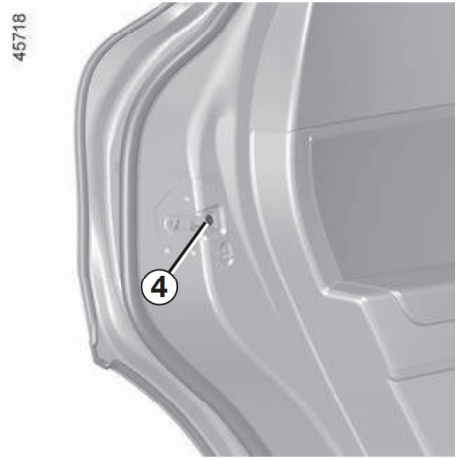

■ 도어 수동 잠금

도어가 열린 상태에서 키의 끝을 이용하여 나사 **4**를 돌리고 문을 닫습니다.

그러면 외부에서도 도어가 잠깁니다.

도어는 차량 내부에서 또는 운전석 도어에 키를 꽂아야만 열립니다.



■ 어린이 보호 잠금 장치

뒷좌석 도어를 내부에서 열 수 없도록 하려면 레버 **5**를 움직입니다. 도어가 바르게 잠겼는지 내부에서 열어서 확인하십시오.

경고

주행 중 어린이가 도어를 열 경우 심각한 부상 또는 사망의 우려가 있습니다. 어린이를 태웠을 경우에는 되도록 어린이 보호 잠금 장치를 LOCK 방향으로 하십시오.

도어의 잠금 및 잠금해제 (3/3)

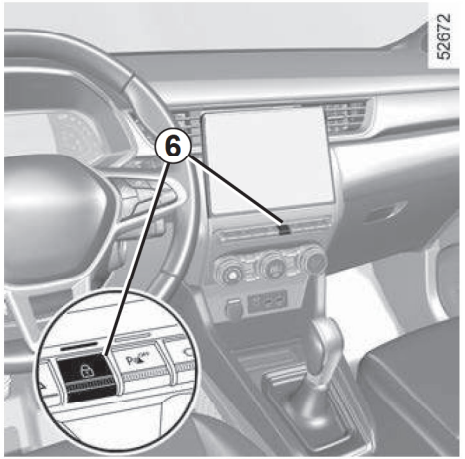

■ 중앙 도어 잠금 버튼(차량 내부에서 도어 잠금/잠금해제)

버튼 **6**으로 차량 도어, 테일게이트, 연료 주입구 커버를 동시에 잠금/잠금해제할 수 있습니다.

도어나 트렁크가 열렸거나 바르게 닫히지 않은 경우 도어와 테일게이트가 잠겼다가 바로 열립니다.

물건 운반을 위해 테일게이트가 열려 있어도 다른 도어를 잠글 수 있습니다. **엔진 시동을 끄고** 버튼 **6**을 길게 누르면 모든 도어가 잠깁니다.

■ 스마트카드 없이 도어 잠금(스마트카드가 작동하지 않는 경우 등)

차량 배터리가 방전되거나 스마트카드가 일시적으로 기능이 정지되었을 경우 **엔진 시동을 끄고 도어나 테일게이트 하나를 연 상태에서,** 버튼 **6**을 5초 이상 누릅니다.

그리고 열려 있는 도어를 닫으면 모든 도어가 잠기게 됩니다.

참고: 차량 외부에서 도어를 열려면 카드 작동 범위에서 스마트카드를 작동하거나 스마트카드에 내장된 비상 키를 사용해야만 합니다.

■ 자동 재잠금

차량 사양에따라 계기판 또는 멀티 스크린에서 자동 잠금 또는 재잠금 기능을 ON으로 하면 엔진 시동이 꺼지고 차량이 잠긴 상태에서 키 또는 카드로 차량을 잠금해제한 뒤 약 2분동안 도어를 여는 등의 아무런 차량 작동이 없으면 자동으로 차량이 잠깁니다.

경고

만약 운전 중에 도어를 잠금 상태로 유지한다면, 위험 상황 발생 시 도움을 받고지 할 때 외부에서 도어를 열지 못하여 도움을 받지 못할 수 있습니다.

■ 도어 잠김 표시등

엔진 시동이 걸려 있는 상태에서 버튼 **6**에 있는 표시등이 차량의 잠금 상태를 나타냅니다.

- 표시등이 켜져 있는 경우: 삼금 상태
- 표시등이 꺼져 있는 경우: 잠금해제 상태

외부에서 모든 도어를 잠갔을 경우에는 표시등이 몇 초간 점등되있다가 그 후 소등됩니다.

경고

운전자의 책임

절대로 스마트카드를 차량 안에 두고 내리거나 어린이, 보호가 필요한 성인 또는 애완동물을 잠시라도 차량 안에 홀로 남겨 두지 마십시오.

엔진 시동을 걸거나 변속 레버 및 윈도우 등의 각종 장치류의 조작으로 인해 어린이(또는 애완동물) 또는 타인이 사고를 당할 위험이 있습니다.

또한 덥거나 햇볕이 강한 날에는 차량 내부의 온도가 급속하게 상승하므로 심각한 위험에 처할 수 있습니다.

심각한 부상 또는 사망의 위험이 있습니다.

차속 감응 오토 도어록

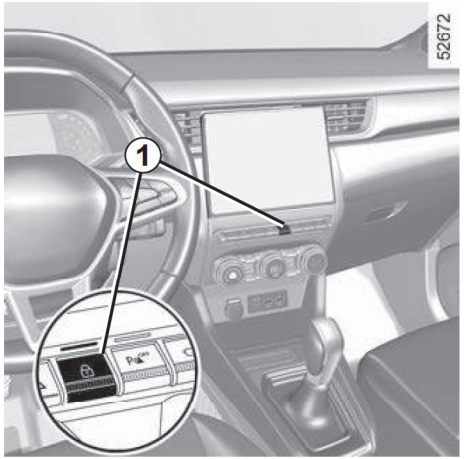

■ 작동 원리

차량이 시동을 건 후 차속이 약 10km/h에 이르면 시스템이 자동으로 도어를 잠급니다.

아래의 경우 도어의 잠금이 해제됩니다.

- 중앙 도어 잠금 버튼 **1**을 누른 경우
- 정차 시 차량 내부에서 앞좌석 도어를 열었을 경우

참고: 도어를 열거나 닫은 후 차속이 약 10km/h에 이르면 도어가 다시 자동으로 잠깁니다.

■ 기능 활성화 및 비활성화

기능을 활성화하려면, 차량이 정지하고 엔진이 작동 중인 상태에서 경고음이 울릴 때까지 버튼 **1**을 누릅니다.

기능을 비활성화하려면, 자량이 성지하고 엔진이 작동 중인 상태에서 경고음이 두 번 울릴 때까지 버튼 **1**을 누릅니다.

차량 사양에 따라서 멀티미디어 스크린을 통해 이 기능을 활성화 및 비활성화할 수 있습니다. ➥ 1.67

■ 작동 불량

작동 결함(예: 중앙 잠금 작동 불가, 도어 및 테일게이트를 잠그려고할 때 등 표시등 **1**이 켜지지 않음)이 발생한 경우 중앙 잠금 기능이 실수로 비활성화되지 않았는지 확인하고 도어와 테일게이트가 올바르게 닫혀 있는지 확인하십시오. 만약 모든 도어가 올바르게 닫혀 있는 상태에서 오류가 발생했다면 지정 정비업소에 문의하십시오.

경고

운전자의 책임

만약 운전 중에 도어를 잠금 상태로 유지한다면, 위험 상황 발생 시 도움을 받고자 할 때 외부에서 도어를 열지 못하여 도움을 받지 못할 수 있습니다.

엔진 이모빌라이저와 도난 경보 장치

■ 엔진 이모빌라이저

이 시스템은 그 차량에 맞는 스마트카드를 가지고 있지 않을 경우 차량 시동을 걸지 못하도록 하는 시스템입니다.

자량 시동을 끄고 모든 도어를 삼그면 녗초 이내에 자동으로 보호 시스템으로 들어갑니다.

만약 스마트카드에 문제가 있을 경우 계기판에 "스마트카드를 인식할수없습니다" 메시지가 표시됩니다. 가능하다면 차량 구매 시 제공된 **다른** 스마트카드를 사용하시기 바랍니다.

이 경우, 반드시 엔진 이모빌라이저 시스템 수리 자격이 있는 지정 정비업소에 방문하십시오.

주의

엔진 이모빌라이저(전자 제어 장치, 배선 등) 시스템을 임의로 수리 또는 개조할 경우 위험할 수 있습니다. 반드시 지정 정비업소에서 점검 및 수리를 받으시기 바랍니다.

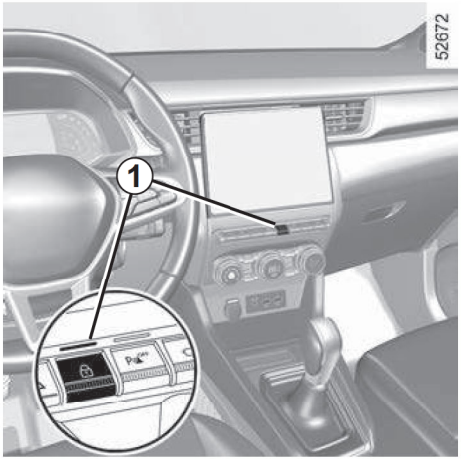

■ 도난 경보 장치

도난 경보 장치가 경계상태로 설정되면 스마트카드를 사용하지 않고 도어 또는 테일게이트를 여는 경우 경음기가 울리고 비상 점멸 표시등이 점멸합니다.

참고: 비상 키를 사용해 운전석 도어를 열면 도난 경보가 울립니다. 경보를 해제하려면 스마트카드의 도어 또는 테일게이트 잠금해제 버튼을 누르거나 엔진시동을 켜십시오.

스마트카드 배터리에 이상이 있거나 방전된 경우 ➥ 2.6

▶ 경계 설정

다음 중 하나의 방법으로 경계 설정을 할 수 있습니다.

- 시동을 끄고 도어를 모두 닫은 후, 스마트카드 잠금 버튼을 눌러 도어를 잠급니다.
- 엔진 시동을 끄고 앞좌석 도어 하나를 엽니다. 버튼 **1**을 약 5초간 눌러 모든 도어 및 테일게이트를 잠근 후 도어를 닫습니다.

▶ 경보

경음기가 약 4분간 울리고, 비상 점멸 표시등이 점멸합니다. 경보 도중 경보를 멈추려면 스마트카드로 도어의 잠금을 해제하십시오.

▶ 경계 해제

경계상태에서 스마트카드의 도어 또는 테일게이트 잠금해제 버튼을 누르면 경계가 해제됩니다.

앞좌석 헤드레스트

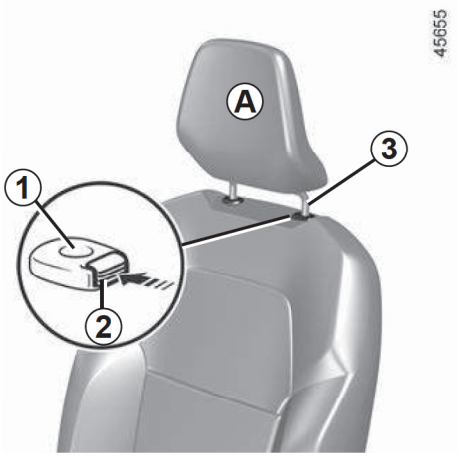

■ 헤드레스트 올리기

헤드레스트가 원하는 위치에 올 때까지 위쪽으로 당깁니다. 안전을 위해 잘 고정되었는지 확인하십시오.

■ 헤드레스트 내리기

버튼 **2**를 누르고 헤드레스트가 원하는 위치에 올 때까지 밀어 내립니다. 헤드레스트가 확실히 고정되었는지 확인하십시오.

■ 헤드레스트 분리

헤드레스트를 가장 높은 위치까지 올립니다(필요할 경우 시트 등받이를 뒤로 젖힙니다). 버튼 **2**을 누르고 분리될 때까지 들어 올립니다.

■ 헤드레스트 장착

헤드레스트 봉 **3**이 깨끗한지 확인하십시오.

헤드레스트 봉 **3**을 구멍 **1**에 끼웁니다(필요할 경우 시트 등받이를 뒤로 젖힙니다). 헤드레스트가 잠길 때까지 밀어 넣은 후 버튼 **2**를 누르고 원하는 높이로 조절합니다. 시트 등받이 위의 헤드레스트 봉 **3**이 잘 고정되었는지 확인하십시오.

경고

헤드레스트를 올바르게 장착하지 않을 경우 사고 시 심각한 부상을 입을 수 있습니다. 다음과 같이 헤드레스트가 올바르게 장착되었는지 확인하십시오.

- 헤드레스트 봉 **3**을 상하로 움직여서 제대로 고정되어 있는지 확인하십시오.

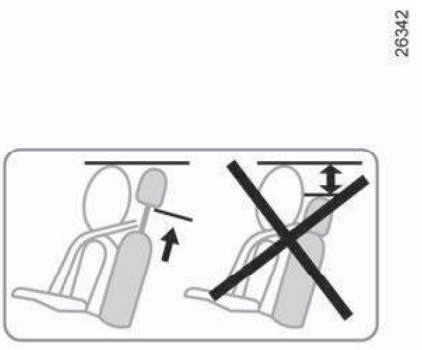

경고

헤드레스트는 중요한 안전 장치입니다. 헤드레스트를 제거한 상태로 주행하지 마십시오.

항상 올바른 위치에 있는지 확인하십시오. 머리와 헤드레스트 사이의 거리는 가능한 좁아야 합니다.

헤드레스트의 윗부분은 머리 윗부분과 동일 선 상에 있어야 합니다.

앞좌석 기능 (1/3)

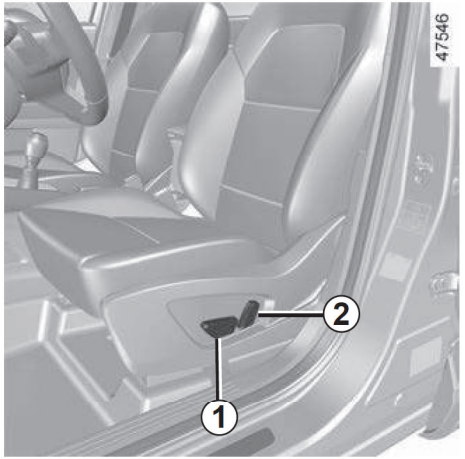

■ 시트 쿠션 높이 조절

▶ 시트 앞/뒤 조절

스위치 **1**을 앞뒤로 움직이거나(전동식 사양) 차량에 따라 핸들 **3**을 들어 올려서(수동식 사양) 시트의 잠금을 해제합니다. 원하는 위치에서 핸들을 놓고 고정 상태를 확인합니다.

▶ 시트 쿠션 높이 조절

스위치 **1**을 위아래로 움직이거나(전동식 사양) 차량에 따라 레버 **4**를(수동식 사양) 원하는 만큼 위로 또는 아래로 원하는 위치로 움직입니다.

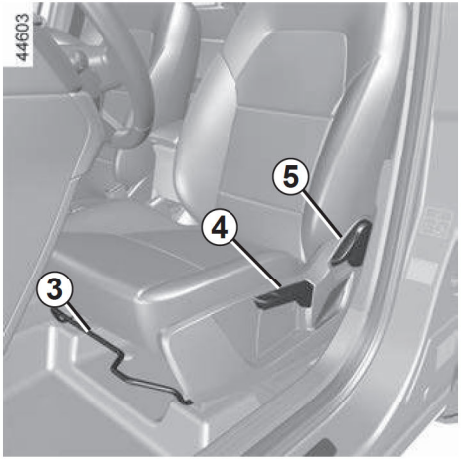

■ 시트 등받이 각도 조절

스위치 **2**를 앞뒤로 움직이거나 차량에 따라 핸들 **5**를(수동식 사양) 들어 올리고 시트백을 원하는 위치로 기울입니다. 조절 후 시트가 움직이지 않도록 다시 확인하십시오

■ 시트 등받이 요추 받침 장치

레버 **6**을 낮춰 허리 지지력을 강화시키거나 위로 올려 허리 지지력을 약화시킵니다.

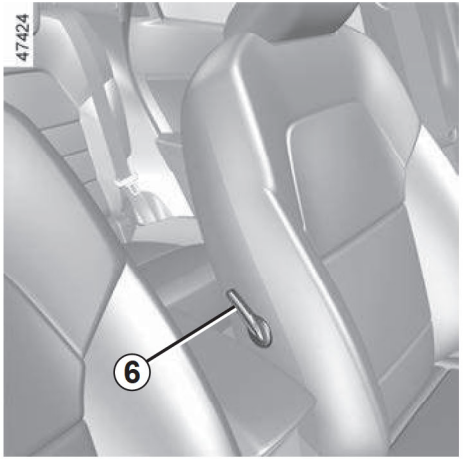



■ 센터 콘솔 암레스트

(차량 사양에 따라서)

센터 콘솔 암레스트 **7**의 위치를 조절하려면 앞뒤로 밉니다.

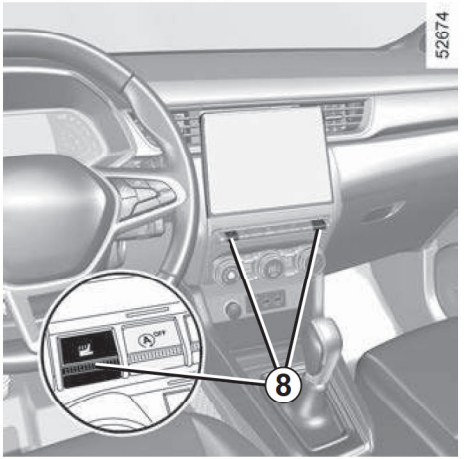

■ 열선 시트

엔진 시동 스위치를 ON으로 합니다.

- 필요한 시트의 버튼 **8**을 처음으로 누르면 열선 시스템이 높음으로 작동하면서 두 개의 버튼 표시등이 모두 점등합니다.
- 열선 시스템이 높음으로 켜진 상태에서 버튼 **8**을 한 번 더 누르면 열선 시스템이 낮음으로 변경되면서 버튼 표시등 하나만 점등합니다.
- 열선 시스템이 낮음으로 켜진 상태에서 버튼 **8**을 한 번 더 누르면 시스템이 꺼집니다.

▶ 작동 불량

작동 이상이 감지되면 해당 시트 버튼 표시등이 약 5초 후에 꺼집니다.

주의

- 물 등의 액체를 쏟았을 경우 통풍 기능을 끄고 마른 수건으로 액체를 닦아낸 다음 완전히 건조시킨 후 사용하십시오.
- 시트를 세척할 때 시너, 벤젠, 알코올, 가솔린 등의 유기용제를 사용하지 마십시오.
- 요철 형태의 무거운 물건이나 날카로운 물건을 시트에 올려놓지 마십시오.

앞좌석 기능 (3/3)

경고

앞좌석 사용 시 주의사항

–안전을 위해 정차했을 때만 시트 또는 열선 시트를 조절하십시오. 교통사고의 원인이 될 수 있습니다.

- 시트 등받이를 뒤로 심하게 기울이면 안전벨트의 효과가 감소됩니다. 시트 등받이를 적당한 각도로 조절하십시오.
- 운전석 및 운전석 근처 바닥에 고정되지 않은 물체를 두지 않도록 주의하십시오. 운행중에 운전석 페달 아래로 흘러 들어갈 경우 페달 조작의 장애물이 되어 심각한 위험을 야기시킬 수 있습니다. 특히 운전석 바닥에는 아무것도 놓지 마십시오.
- 시트 등받이의 각도를 조절할 때 등받이를 간섭하는 물건이 없는지 확인하십시오. 간섭이 되면 등받이가 고정되지 않아 사고 시 심각한 부상을 입을 수 있습니다.
- 방석을 사용할 경우 탑승자와 시트의 마찰력이 줄어들어 충돌이나 급정차 시 엉덩이가 안전벨트의 아랫부분으로 미끄러져 나올 수 있으며 이 경우 안전벨트기 정상적인 기능을 히지 못해 심각한 부상을 입을 위험이 있습니디. 시트에 방석이니 기티의 물건을 깔고 운전히지 마십시오. 시트를 개조하지 마십시오.
- 시트 혹은 헤드레스트를 조절하는 동안 시트 또는 헤드레스트의 움직이는 부분에 손이나 신체 일부를 넣지 마십시오. 생각지 못한 상처를 입을 수 있습니다. 또한 시트 밑에 떨어진 물건을 찾기 위해 손을 집어넣는 경우에도 주의하십시오.
- 유아, 어린이, 노약자, 술에 취한 사람, 수면제나 감기약을 복용한 사람들이 열선 시트를 사용하는 경우에는 저온 화상 또는 발열 등의 위험이 있습니다.

참고: 저온 화상이란 피부가 40~50℃ 정도의 온도에 장시간 노출되었을 때 열에 의하여 화상을 입는 것을 말합니다. 통증이나 열을 그다지 느끼지 못하는 사이에 화상을 입을 수 있으므로 주의하십시오.

- 시트의 겉 재질을 교체하지 마십시오. 열선 시트 손상으로 인해 화재가 발생할 수 있습니다.
- 방석 또는 담요와 함께 열선 시트를 장시간 사용하면 시스템이 과열될 수 있으니 주의하십시오.
- 차량 내부에 아무도 없을 때 열선 시트를 켜놓지 마십시오.
- 화기(라이터 등), 리튬 이온 배터리로 작동하는 전자 제품(전자담배 등)을 차량 안에 두지 마십시오. 여름철에는 차량 내부가 고온으로 상승하므로 화재의 위험이 있습니다. 또한 조작부가 노출되어 있는 라이터가 바닥에 있는 경우, 시트의 움직임에 의해 라이터 조작부에 힘이 가해져 가스 분출로 인한 화재의 위험이 있습니다.

뒷좌석 헤드레스트

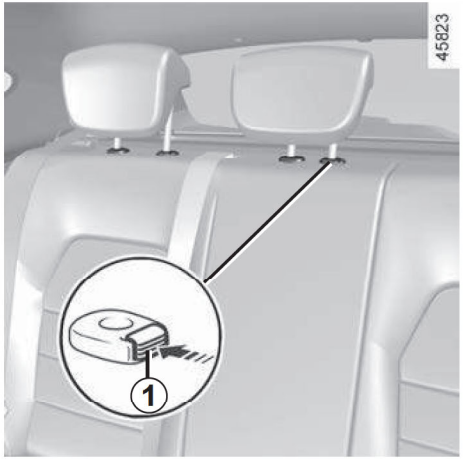

■ 헤드레스트 올리기

헤드레스트를 필요한 높이만큼 위쪽으로 당겨 올립니다. 안전을 위해 잘 고정되었는지 확인하십시오.

■ 헤드레스트 내리기

버튼 **1**을 누른 상태에서 헤드레스트를 필요한 높이만큼 내립니다.



■ 헤드레스트의 접은 위치 2

버튼 **1**를 누른 상태에서 헤드레스트를 눌러 완전히 내립니다.

■ 보관 위치

버튼 **1**을 누른 상태에서 헤드레스트를 눌러 완전히 내립니다. 탑승자가 있을 경우 헤드레스트를 적절한 높이로 조절하여 주십시오.

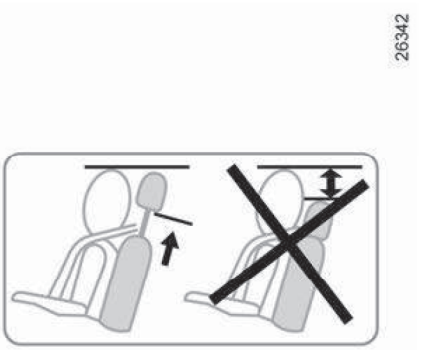

경고

헤드레스트는 중요한 안전 장치입니다. 헤드레스트를 제거한 상태로 주행을 하지 마십시오.

항상 올바른 위치에 있는지 확인하십시오. 머리와 헤드레스트 사이의 거리는 가능한 좁아야 합니다.

헤드레스트의 윗부분은 머리 윗부분과 동일 선 상에 있어야 합니다.

뒷좌석 기능 (1/2)

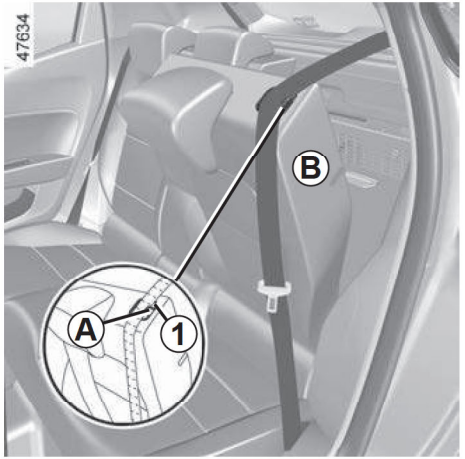

■ 시트 등받이를 접으려면

앞좌석을 앞으로 밀어 충분한 공간을 만듭니다.

뒷좌석 헤드레스트를 완전히 내립니다.

시트 벨트를 가이드 **A** 에 놓고 뒷죄석 시트의 안전벨트를 조입니다.

레버 **1** 을 당기고 좌석 등받이 **B** 를 내립니다.

시트 등받이를 다시 세우려면 접었던 역순으로 부착합니다.

등받이를 세운 뒤 움직이지 않는지 확인하십시오.

경고

등받이 위치를 조정했을 경우 잘 고정되어 있는지 확인하십시오.

시트 커버를 장착 또는 탈착 할 경우 시트 등받이가 고정되어 있는지 확인하십시오.

안전벨트가 올바른 위치에 있는지 확인하십시오.

헤드레스트를 다시 장착합니다.

등받이를 조절하기 전에 안전벨트를 가이드 **A** 에 잘 끼워서 손상되지 않도록 하십시오.

뒷좌석 기능 (2/2)



■ 시트 위치 조절

시트를 잠금 해제하려면

– 뒷좌석의 레버 **2**를 들어 올립니다.

– 트렁크의 핸들 **3**을 조작합니다.

시트를 원하는 만큼 앞뒤로 조절합니다.

레버 **2** 또는 핸들 **3**을 놓고 시트가 제 위치에 올바르게 잠겨있는지 확인하십시오.

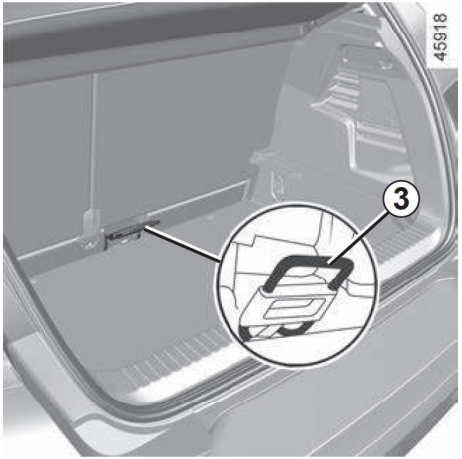

주의

뒷좌석을 조정할 때 어떠한 물체(신체 일부, 애완 농물, 놀, 옷, 장난감 등)도 조정 부위에 간섭되지 않도록 하십시오.

주의

안전한 사용을 위해 차량 정차 시에만 조정하십시오.

안전벨트 (1/5)

귀하의 안전을 위해 운전 중에는 항상 안전벨트를 착용하십시오. 또한 반드시 현행 법규를 준수하십시오.

엔진 시동을 걸기 전에 우선 운전 자세를조절하고, 모든 탑승자가 안전벨트를 바르게 착용하도록 하여 안전한 운행이 되도록 합니다.

경고

올바르지 않게 조절된 안전벨트는 사고 시 부상을 야기할 수 있습니다.

어른이든 아이든 하나의 안전벨트는 한명만 사용해야 합니다.

임신 중이나 병환이 있는 분도, 만일의경우를 위해 안전벨트를 착용하십시오. 다만 복부에 강한 압박을 받을 우려가 있기에 운전가능 여부 및 안전벨트 착용법 등에 대해 의사와 상담하십시오. 임신 중인 분은 허리 벨트가 복부를 피하고 가능한 허리에서 낮은 위치에 오도록 착용하십시오. 어깨벨트는 확실하게 어깨를 동과해서 복부를 피해 가슴에 걸치듯이 착용하십시오.

■ 운전 자세 조절

- **등이 시트에 밀착되도록 앉으십시오.** 자켓이나 코트를 벗고 반드시 등을 바른 자세로 해서 앉으십시오.
- **시트와 페달 사이 간격을 조절하십시오.** 페달을 끝까지 밟을 수 있는 상태에서 최대한 멀리 앉는 것이 좋습니다. 스티어링 휠을 잡은 팔이 살짝 굽혀질 정도로 시트의 등받이를 조절하십시오.
- **헤드레스트의 높이를 조절하십시오.** 안전을 위해 헤드레스트의 윗부분은 머리의 윗부분과 동일 선 상에 있어야 합니다.
- **시트 쿠션의 높이를 조절하십시오.** 이 조절은 운전자에게 운전을 위한 최상의 시야를 확보해 줄 수 있습니다.
- **스티어링 휠의 위치를 조절하십시오.**



■ 앞좌석 안전벨트의 높이 조절

버튼 ***1***을 누르고 안전벨트를 위/아래로 높이를 조절하여 어깨 쪽 벨트가 가능한 목에 가까이 갈 수 있도록 조절하십시오. 단, 목에는 닿지 않도록 하십시오.

반드시 안전벨트의 높이 조절 후 올바른 위치에 고정시켜 주십시오.

안전벨트 (2/5)

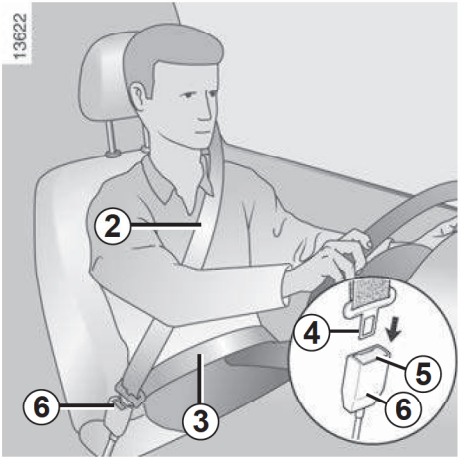

■ 안전벨트 조정

등이 시트에 정확히 밀착될 수 있도록 앉아주십시오.

어깨쪽 벨트 ***2***가 가능한 목에 가까이 갈 수 있도록 조절해 주십시오. 그러나 목에는 낳지 않도록 하십시오.

허리쪽 벨트 ***3***은 허벅지 위 골반에 위치해야 합니다.

안전벨트는 최대한 몸에 밀착시켜 착용하여야 합니다. 예를 들면, 두꺼운 옷을 입거나 부피가 큰 물건을 가지고 안전벨트를 착용하지 마십시오.

■ 착용 방법

벨트를 천천히 부드럽게 빼내고 플레이트 ***4***를 버클 ***6***에 확실히 밀어 넣습니다(플레이트 ***4***를 당겨 확실히 잠겼는지 확인하십시오).

만약 착용 전에 벨트가 걸려 내려오지 않는다면, 원위치 시켰다가 다시 시도해 주십시오.

벨트가 완전히 잠겼나면 띠를 천천히 잡아 당겨 약 3cm 정도 끌어냅니다.띠가 저절로 되감기도록 한 후 다시 당겨 줍니다.

문제가 해결되지 않을 경우 지정 정비업소에서 점검을 받으십시오.

■ 안전벨트 풀기

버튼 ***5***를 누르면 안전벨트가 감겨 들어갑니다. 안전벨트가 제대로 감기도록 하십시오.

앞좌석 안전벨트 미착용 경고등

엔진 시동 시 운전석 또는 동승석(탑승자가 있을 때) 안전벨트를 매지 않은 경우 중앙 디스플레이에 경고등이 점등합니다. 차량 속도가 20km/h 정도에 이르면 경고등이 점멸하고 경고음이 120초 동안 울립니다.

참고: 동승석에 물건이 있으면 경고등이 점등하는 경우도 있습니다.

▶ 뒷좌석 안전벨트 미착용 경고등

엔진 시동 시 중앙 디스플레이에 경고등이 점등합니다. 차량 사양에 따라서 각 뒷좌석 안전벨트의 고정 상태를 나타내는 디스플레이 **7**이 함께 표시될 수 있습니다.

- 엔진 시동 시
- 도어가 열렸을 때
- 뒷좌석 안전벨트 잠금 또는 해제 시

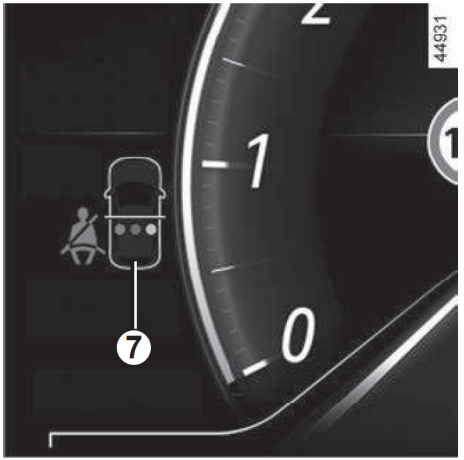

▶ 디스플레이 7

- 표시등 녹색: 안전벨트 착용 상태
- 표시등 빨간색: 안전벨트 미착용 상태
- 표시등 회색: 미착석 상태

차량이 약 20km/h의 속도로 움직이는 동안 뒷좌석 안전벨트가 잠금 해제되면 차량에 따라 경고등이 깜박이고 약 30초에서 120초 동안 경고음이 울립니다.

모든 경우에 뒷좌석 탑승자가 안전벨트를 바르게 착용하였는지, 잠긴 안전벨트 개수와 뒷좌석에 착석된 자리수가 일치하는지 확인하십시오.

참고: 앞좌석 중 하나에 물건이 놓이면 경고등이 작동하는 경우도 있습니다.



■ 뒷좌석 측면 안전벨트

벨트 ***8***을 빼낸 뒤 플레이트를 일맞는 버클에 끼워넣으십시오.

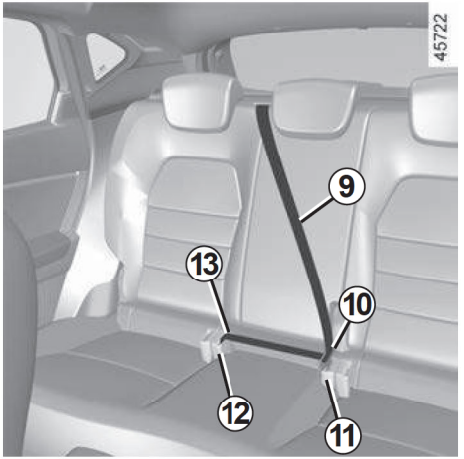

■ 뒷좌석 가운데 안전벨트

천천히 벨트 ***9*** 를 빼낸 뒤 플레이트 ***13*** 을 검정색 버클 ***12***에 끼웁니다.

플레이트 ***10***을 빨간색 버클 ***11***에 끼웁니다.

뒷좌석 안전벨트가 바르게 작동하도록 뒷좌석이 바르게 고정되었는지 확인합니다. ➥ 1.20.

경고

3점식 안전벨트의 어린이 사용에 관한 경고사항

유아 용도의 어린이용 보조시트를 사용할 수 없을 정도로 큰 어린이더라도 반드시 부스터 시트 및 차량에 장착된 안전벨트를 사용해야 합니다.

부스터 시트를 사용하지 않고 3점식 안전벨트의 어깨쪽 벨트가 어린이의 목이나 얼굴에 닿은 상태로 주행할 경우, 차량의 급정거 또는 충돌 시 어린이의 큰 상해로 이어질 수 있습니다.➥ 1.36

경고

뒷좌석 시트를 접었다 폈을 때 안전벨트가 제 위치에 올 수 있도록 벨트의 위치를 조절하십시오.

안전벨트 (5/5)

이 경고는 차량의 앞, 뒷좌석 안전벨트 모두에 해당됩니다.

경고

안전벨트, 시트 및 관련 장치등 순정 안전 장치 및 관련 부품들은 절대로 개조하지 마십시오. 어린이용 보조시트 장착 등 특수한 경우에는 지정 정비업소에 문의하십시오.

- 안전벨트를 느슨하게 하는 어떠한 용품도 사용하지 마십시오(예: 집게, 클립 스토퍼 등). 사고 발생 시 안전벨트의 정상적인 기능에 이상이 있을 수 있습니다.
- 안전벨트의 어깨쪽 벨트를 절대로 팔 아래나 등 뒤로 착용하지 마십시오.
- 하나의 안전벨트를 두 명 이상이 함께 착용하지 마십시오. 그리고 절대로 안전벨트를 착용하고 아기나 어린이를 무릎에 앉히지 마십시오.
- 안전벨트가 꼬이지 않도록 주의하십시오.
- 심각한 사고 후에는 안전벨트를 교환해야 합니다. 또한, 안전벨트에 마모된 흔적이 보일 경우에는 교환해야 합니다.
- 뒷좌석을 움직였다면, 안전벨트가 올바르게 사용 될 수 있도록 올바른 위치에 두십시오.
- 안전벨트 플레이트를 그에 맞는 버클에 끼워 주십시오. 또한 안전벨트의 미착용 경고음을 차단하게 하는 어떠한 용품도 사용하지 마십시오.
- 안전벨트가 목이나 얼굴에 닿는 등, 적절한 착용이 불가능한 작은 어린이는 어린이용 보조시트를 사용하십시오. 또한 혼자서 앉을 수 없는 작은 아기는 요람형 보조시트를 사용하십시오.
- 시트의 등받이를 젖힌 채로 주행하지 마십시오. 안전벨트가 효과를 충분히 발휘하지 못하여, 충돌 시에 신체가 안전벨트 밑으로 빠지거나 벨트에 의해 중대한 상해를 입을 우려가 있습니다.

앞좌석 안전장치 (1/3)

앞좌석 안전장치는 다음과 같이 구성되어 있습니다.

- **안전벨트 프리텐셔너**
- **랩 벨트 프리텐셔너**
- **로드 리미터**
- **운전석, 동승석 전방 에어백**

이 시스템들은 정면 충돌 등 차량 전방으로부터 강한 충격을 받았을 때, 한 시스템만 독립적으로 혹은 여러 시스템이 함께 작동하도록 되어 있습니다.

충격의 강도에 따라서 다음 시스템이 작동할 수 있습니다.

- 안전벨트 잠김
- 안전벨트 프리텐셔너(안전벨트를 순간적으로 되감음)
- 차량 탑승자를 시트에 고정시켜 주는 랩 벨트 프리텐셔너
- 전방 에어백

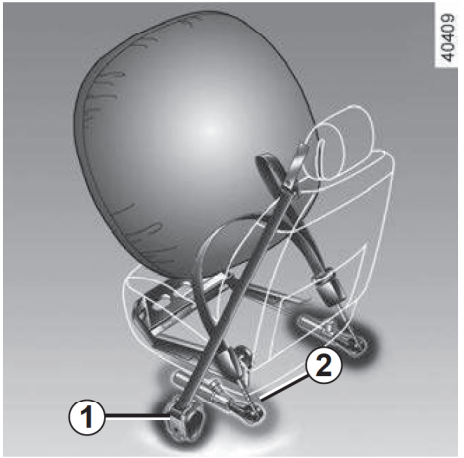

■ 프리텐셔너

프리텐셔너는 안전벨트를 순간적으로 되감아 승객이 좌석에 안전하게 고정될 수 있도록 도와 안전벨트의 효율을 높여주는 장치입니다.

강한 정면충돌 사고 시 엔진 시동 ON 혹은 시동이 걸려 있을 때, 충격의 강도에 따라서 시스템은 다음과 같이 작동시킵니다.

- 안전벨트 프리텐셔니 **1**이 순간적으로 안전벨트를 끌어 당깁니다.
- 랩 벨트 프리텐셔너 **2**가 작동합니다.

경고

- 사고 후에는 반드시 모든 안전 관련 장치를 점검하십시오.
- 시스템(프리텐셔너, 에어백, 전자 제어 장치, 배선)의 어떠한 부분에도 임의의 조작을 가해서는 안되며, 이 시스템 구성 부품들은 동일한 부품이더라도 다른 차량에 재사용해서는 안됩니다.
- 시스템이 비정상적으로 작동하면 부상을 일으킬 수 있으므로 프리텐셔너 및 에어백 시스템은 반드시 지정 정비업소에서 정비하십시오.
- 에어백 및 프리텐셔너의 작동 시스템의 테스트는 전문적인 교육을 받은 정비사가 특수 장비를 사용해서 실시해야 합니다.
- 폐차 시 프리텐셔너와 에어백 가스 발생기의 폐기를 위해서는 지정 정비업소에 상담하여 폐기하십시오.

앞좌석 안전장치 (2/3)

■ 로드리미터

차량 충돌 시 안전벨트에 의해 과도한 하중이 걸리게 되면 로드리미터가 작동하여, 승객의 가슴 부위에 가해지는 과도한 압박을 완화해 주는 기능을 합니다.

■ 운전석 및 동승석 에어백

운전석 에어백은 스티어링 휠에, 동승석 에어백은 전방 대시보드에 장착되어 있습니다.

스티어링 휠과 대시보드(에어백 장착 부문) 및 차량 사양에 따라서 앞유리 하부에" AIRBAG" 마크가 있어 에어백 장착되어 있는지 알 수 있습니다.

각각의 에어백 시스템은 다음과 같이 구성되어 있습니다.

- 스티어링 휠과 동승석 대시보드 내에 장착되어 있는 에어백과 가스 발생기
- 충격 센서와 가스 발생기를 컨트롤하는 지능형 전자 제어 장치
- 원격 센서
- 계기판의 에어백 경고등 



▶ 에어백의 작동

에이백은 엔진 시동 ON 또는 시동이 걸려 있을 때만 작동이 가능합니다.

전방의 큰 충격에서, 에어백은 빠르게 팽창됩니다. 이는 스티어링 휠과 운전자의 머리와 어깨의 충돌을 막아주고 동승석 탑승자의 머리와 대시보드의 충돌을 막아줍니다.

에어백이 터진 뒤에는 탑승자들의 탈출을 막지 않도록 곧비로 줄어들게 됩니다.

경고

에어백 시스템은 폭발의 원리를 이용합니다. 이 때문에 에어백이 터지면 열과 연기(이는 화재 발생을 의미하지 않습니다), 폭발 소음을 발생시킵니다. 에어백이 필요한 상황에서 에어백은 즉시 팽창되며 에어백의 팽창력에 의해 안면 및 기타 신체 부위에 찰과상과 같은 부상을 입을 수 있습니다.

앞좌석 안전장치 (3/3)

아래에 제공된 모든 경고는 에어백 팽창 시, 에어백이 어떠한 방해도 받지 않도록 하고, 또한 에어백 팽창 시 이동할 수 있는 물체에 의한 심각한 부상 위험을 방지하기 위한 것입니다.

경고

운전석 에어백 관련 경고

– 스티어링 휠 또는 에어백 장착부와 같은 스티어링 휠 가운데 부분을 개조하지 마십시오.

– 어떠한 상황에서도 스티어링 휠 가운데 부분을 덮지 마십시오.

– 스티어링 휠 가운데 부분에는 배지, 로고, 시계, 전화걸이 등의 어떠한 물체도 부착하지 마십시오.

– 스티어링 휠을 분리해서는 안됩니다(지정 정비업소 정비사에 의한 경우는 제외).

– 주행 시, 스티어링 휠에 너무 가까이 앉아서는 안됩니다. 팔을 약간 구부린 상태로 앉으십시오. 충분한 공간이 확보되어야 에어백이 바르게 작동하여 올바로 제 기능을 할 수 있습니다.

동승석 에어백 관련 경고

– 에어백 하우징에 인접한 대시보드에 배지, 로고, 시계, 전화걸이, 방향제 등의 어떠한 물건도 부착하지 마십시오.

– 대시보드와 동승석 사이에 애완동물, 우산, 지팡이, 소포 등의 어떠한 물건도 놓아두지 마십시오.

– 탑승자가 대시보드 또는 시트에 발을 올려놓아서는 안됩니다. 심각한 부상을 입을 수 있습니다. 일반적으로, 귀하의 모든 신체 부위(무릎, 손, 머리 등)와 대시보드 간에 충분한 간격을 유지하도록 하십시오.

– 동승석에 어린이용 보조시트를 장착하지 마십시오. 에어백이 팽창하면 심각한 상해를 입을 우려가 있습니다. 어린이용 보조시트는 반드시 뒷좌석에 장착하십시오.

– 어린이를 동승석에 태우거나 안고 타지 마십시오. 동승석 에어백이 작동할 때 강한 충격으로 중대한 상해를 입을 우려가 있습니다.

뒷좌석 안전장치

뒷좌석 안전장치는 다음과 같이 구성되어 있습니다.

- **안전벨트 프리텐셔너**
- **흉부 로드리미터**

본 시스템은 정면 충격이 발생한 경우 별개로 혹은 동시에 작동하도록 되어 있습니다.

충격의 강도에 따라서 시스템이 다음을 작동시킵니다.

– 안전벨트 잠김

– 안전벨트 프리텐셔너(안전벨트를 순간적으로 되감음)

■ 로드리미터

차량 충돌 시 안전벨트에 의해 과도한 하중이 걸리게 되면 로드리미터가 작동하여, 승객의 가슴 부위에 가해지는 과도한 압박을 완화해주는 기능을 합니다.

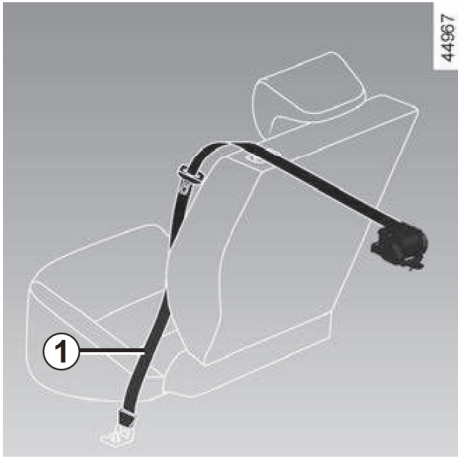

■ 안전벨트 프리텐셔너

프리텐셔너는 안전벨트를 신체에 밀착시키고 탑승자를 시트에 고정시켜 안전벨트의 효율을 향상시켜주는 장치입니다.

강한 정면충돌 사고 시 시동 스위치가 ON 또는 시동이 걸려 있을 때, 충격의 강도에 따라서 시스템이 안전벨트 프리텐셔너 **1**을 작동시켜 순간적으로 안전벨트를 끌어 당깁니다.

경고

– 사고 후에는 반드시 모든 안전 관련 장치를 점검하십시오.

– 시스템(프리텐셔너, 에어백, 전자 제어 장치, 배선)의 어떠한 부분에도 임의의 조작을 가해서는 안되며, 이 시스템 구성 부품들은 동일한 부품이더라도 다른 차량에 재사용해서는 안됩니다.

– 시스템이 비정상적으로 작동하면 부상을 일으킬 수 있으므로 프리텐셔너 및 에어백 시스템은 반드시 지정 정비업소에서 정비하십시오.

– 에어백 및 프리텐셔너의 작동 시스템의 테스트는 전문적인 교육을 받은 정비사가 특수 장비를 사용해서 실시해야 합니다.

– 폐차 시 프리텐셔너와 에어백 가스 발생기의 폐기를 위해서는 지정 정비업소에 상담하여 폐기하십시오.

측면 안전장치

■ 사이드 에어백

이 에어백은 앞좌석 시트에 장착되어 있으며, 심각한 측면 충돌 시 앞좌석 탑승자를 보호하기 위해 시트 등받이의 측면(도어측)에서 탑승자 측면을 향해 팽창하게 됩니다.

■ 커튼 에어백

차량의 천장 측면을 따라 장착되어 있는 에어백으로서, 심각한 측면 충돌 시 탑승자를 보호하기 위해 앞/뒤 사이드 윈도우를 따라 팽창하게 됩니다.

사이드 에어백과 커튼 에어백은 동시에 작동합니다. 또한 동승석 및 뒷좌석에 탑승자가 없어도 작동합니다.

경고

측면 안전장치에 관한 경고

- 시트 커버 장착: 에어백이 장착된 시트는 귀하의 차량에 맞게 특별히 설계된 커버가 장착되어 있습니다. 장착된 시트 커버 이외의 다른 커버를 사용하게 되면(다른 차량에 맞게 설계된 커버 포함), 에어백 성능에 영향을 미치고 안전성을 감소시킬 수 있습니다.

- 시트 등받이와 도어측(B-Pillar) 사이에 액세서리나 물건 또는 애완 동물을 두지 마십시오. 시트 등받이를 옷이나 액세서리와 같은 물건으로 덮지 마십시오. 그럴 경우 에어백 전개 시 에어백의 동작을 방해하거나 탑승자의 부상을 초래할 수 있습니다.
- 지정 정비업소를 제외하고는 누구라도 시트 또는 내부 부품에 대한 작업(수리, 부품 교환, 개조)을 해서는 안됩니다.
- 이 에어백들은 앞 시트 등받이(도어측)의 틈새를 통해 작동합니다. 이 틈새에 절대로 어떠한 물체도 넣어둬서는 안됩니다.
- 앞좌석 시트 등받이 측면(바깥쪽)의 사이드 에어백 및 커튼 에어백 시스템 장착부에 손, 발, 얼굴을 필요 이상으로 가까이 하지 마십시오. 앞좌석, 뒷좌석에 탈 때에는 창문으로 팔을 내놓거나 도어에 기대지 마십시오. 또한 뒷좌석에 탈 때는 앞좌석의 등받이를 끌어안지 마십시오. 사이드 에어백 및 커튼 에어백 시스템이 작동할 때 강한 충격을 받아 중대한 상해로 이어질 우려가 있습니다. 특히 어린이에게는 주의를 기울여 주십시오.
- 앞좌석 도어를 윈도우가 깨질 정도로 강하게 닫지 마십시오. 충격에 의해 사이드 에어백과 커튼 에어백이 작동할 수 있습니다.

안전장치에 관한 주의사항 (1/2)

에어백이 제대로 작동하고 에어백의 갑작스러운 팽창으로 중상을 입지 않기 위해서 다음 경고를 따르십시오.

경고

에어백은 안전벨트의 기능을 보완할 목적으로 설계되었습니다. 에어백과 안전벨트 모두 동일한 보호 시스템의 필수 부품입니다. 그러므로 항상 안전벨트를 착용하는 것은 필수요건입니다. 안전벨트를 착용하지 않으면, 탑승자는 사고 시에 심각한 부상을 당할 수 있는 위험에 노출되게 됩니다. 또한 에어백 전개 시에 발생하는 외상의 위험을 증가시킬 수도 있습니다. 에어백이 장착되어 있는 경우 에어백에 의한 외상은 언제든지 발생할 수 있습니다.

비록 심각한 충돌일지라도(차량이 전복되거나 후면 추돌했을 경우) 프리텐셔너와 에어백이 항상 작동되는 것은 아닙니다. 또한, 포장도로의 도로에 패인 구덩이, 돌 등에 의해 차량 하부에 가해지는 모든 충격들이 프리텐셔너와 에어백을 작동시킬 수 있습니다.

- 에어백이 팽창한 후에는 에어백의 관련 부품 및 주변 부품이 고온이 되기 때문에 30분 이내에는 만지지 마십시오. 화상을 입을 우려가 있습니다.
- 지정 정비업소를 제외하고는 어느 누구도 에어백 시스템(에어백, 프리텐셔너, 컨트롤 유니트, 와이어링 하네스 등)에 대해서 어떠한 종류의 수리 작업도 하지 마십시오.
- 시스템의 상태를 양호하게 유지하고 불필요한 작동으로 부상을 초래하지 않기 위해서는 반드시 지정 정비업소에서 에어백 시스템을 점검해야 합니다.
- 귀하의 차량이 사고 또는 도난 당했거나 손상되었을 경우, 안전을 위해 반드시 에어백 시스템을 점검하도록 하십시오.
- 차량을 판매하거나 빌려줄 경우, 사용자에게 이 점에 대해 잘 설명해 주고, 차량과 함께 본 사용설명서을 건네주십시오.
- 폐차 시, 에어백 및 프리텐셔너의 폐기에 대해서는 지정 정비업소에 문의하십시오.
- 에어백은 갑작스런 사고에서 탑승자의 생명을 지키기 위해 고온의 가스에 의해 빠르게 부풀어 오릅니다. 사고의 상태에 따라서는 찰과상, 타박상, 화상 등의 상해를 입을 수 있습니다.

안전장치에 관한 주의사항 (2/2)

■ 작동 불량

엔진 시동 ON일 때 계기판에 경고등  이 점등하고 약 3초 후 소등합니다.

시동 스위치 ON 이후에 점등하지 않거나 계속 점등되어 있으면 시스템에 이상이 발생한 것입니다.

신속하게 지정 정비업소에 문의하십시오.

만일의 경우 에어백이 정상적으로 작동하지 않아 중대한 상해로 이어질 우려가 있습니다.



경고

절대로 에어백의 고장을 방치한 채로 주행하지 마십시오. 만일의 경우 에어백이 정상적으로 작동하지 않아 중대한 상해로 이어질 우려가 있습니다.

에어백이 작동하는 경우, 하지 않는 경우 (1/2)

에어백의 갑작스러운 팽창으로 중상을 입지 않기 위해서 다음 정보를 참고하십시오.

■ 에어백이 작동하는 경우

정면 충돌이나 측면 충돌 시 탑승사가 안전벨트를 올바르게 착용하고 있어도 중대한 상해를 입을 우려가 있는 충격을 받으면 에어백이 작동합니다.

■ 에어백이 작동하지 않는 경우

차체의 충격 흡수 바디 구조에 의해, 충돌 시의 에너지는 차량에서 흡수, 분산되어 차량 손상에 비해 승객의 충격이 적을 수도 있습니다. 따라서 차량의 손상이 심한 경우에도 에어백은 작동하지 않을 수 있습니다.

51582



안전벨트의 작동만으로 탑승자를 보호할 수 없는 정면 충돌이 발생 했을 경우

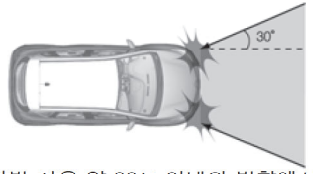

차량 전방 좌우 약 30노 이내의 방향에서 강한 충격을 받았을 경우

■ 운전석/동승석 정면 에어백의 작동

▶ 작동하는 경우

- 안전벨트의 작동만으로 탑승자를 보호할 수 없는 정면 충돌이 발생 했을 경우
- 차량 전방 좌우 약 30도 이내의 방향에서 강한 충격을 받았을 경우

경고

에어백은 갑작스런 사고에서 탑승자의 생명을 지키기 위해 고온의 기스에 의해 삐르게 부풀어 오릅니다. 사고의 상태에 따라서는 찰과상, 타박상, 화상 등의 상해를 입을 수 있습니다.

51583



고속으로 도로턱 등에 충돌했을 경우



깊은 구멍이나 도랑에 빠졌을 경우

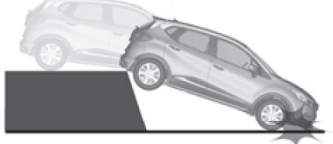

점프해서 지면에 부딪혔을 경우

▶ 작동할 수도 있는 경우

다음과 같이 주행 중 노면 등에서 차량 하부에 강한 충격을 받을 때도 작동하는 경우가 있습니다.

- 고속으로 도로턱 등에 충돌했을 경우
- 깊은 구멍이나 도랑에 빠졌을 경우
- 점프해서 지면에 부딪혔을 경우

위의 경우, 차량의 손상은 적어도 승객에게 가해지는 충격은 생각 이상으로 강한 경우가 있어, 이들을 감지하여 탑승자를 지키기 위해 에어백이 작동됩니다.

에어백이 작동하는 경우, 하지 않는 경우 (2/2)

51584



정차하고 있는 동급의 차량에 약 50km/h 이하의 속도로 충돌했을 경우



트럭 등의 짐칸 밑으로 들어갔을 경우



굽은 도로에서 가드레일 등에 충돌했을 경우

▶ 작동하기 어려운 경우

다음과 같이 충격이 악할 때는 작동하지 않는 경우가 있으며, 특히 충돌 대상이 변형되거나 밀려나 충격이 완화된 경우에는 에어백이 작동되기 어렵습니다.

- 안전벨트의 작동만으로 탑승자를 보호할 수 있는 사고의 경우
- 정차하고 있는 동급의 차량에 약 50km/h 이하의 속도로 충돌했을 경우
- 트럭 등의 짐칸 밑으로 들어갔을 경우
- 굽은 도로에서 가드레일 등에 충돌했을 경우

51585



옆방향이나 뒤에서부터 추돌 혹은 충돌당했을 경우



구르거나 전복했을 경우

▶ 작동하지 않는 경우

- 옆방향이나 뒤에서부터 추돌 혹은 충돌당했을 경우
- 구르거나 전복했을 경우
- 에어백이 작동한 후에 충돌했을 경우

경고

에어백은 갑작스런 사고에서 탑승자의 생명을 지키기 위해 고온의 기스에 의해 삐르게 부풀어 오릅니다. 사고의 상태에 따라서는 찰과상, 타박상, 화상 등의 상해를 입을 수 있습니다.

■ 사이드 에어백, 커튼 에어백의 작동

▶ 작동하는 경우

다음과 같이 충격이 강할 경우 작동합니다.

- 일반적인 승용차에 25km/h 이상의 속도로 측면(앞좌석 탑승자 부근)에 성확히 옆면에서 충돌되었을 경우

▶ 작동하기 어려운 경우

다음과 같이 충격이 약할 때는 작동하지 않는 경우가 있으며, 특히 충돌 대상이 변형되거나 밀려나 충격이 완화된 경우에는 에어백이 작동되기 어렵습니다.

- 앞좌석 부근에 비스듬하게 충돌뇌었을 경우
- 대각선 전방에서 충돌했을 경우(벽에 대각으로 충돌하는 경우)
- 엔진룸의 측면에 충돌되었을 경우
- 측면부가 전신주 등에 저속으로 충돌했을 경우
- 측면에서 오토바이가 정면으로 충돌했을 경우
- 구르거나 전복되었을 경우

▶ 작동하지 않는 경우

다음과 같은 경우는 작동하지 않습니다.

- 정차 중이거나 낮은 속도로 정면 충돌했을 경우
- 뒤쪽에서 추돌당했을 경우
- 사이드 에어백이 작동한 후에 충돌했을 경우

■ 어린이를 태울 때

운전 중에 어린이는 어른과 마찬가지로 자리에 바르게 앉아 안전벨트를 착용해야 합니다. 귀하는 귀하의 차량에 탑승한 어린이를 보호할 책임이 있습니다.

어린이는 어른만큼 튼튼하지 않습니다. 어린이는 근육과 뼈가 성장하고 있기 때문에 어린이 특유의 상해를 입을 수 있습니다. 안전벨트만으로는 어린이를 보호하기 적합하지 않으므로 적절한 어린이용 보조시트를 바르게 사용하십시오.

뒷좌석 도어가 안쪽에서 열리는 것을 방지하기 위해서는 어린이 보호 잠금 기능을 사용하십시오.➥ 1.10

▶ 어린이용 보조시트 사용

어린이용 보조시트의 설치 및 어린이의 시트 착용 방법에 따라 어린이의 보호 정도가 달라질 수 있습니다. 보호시트를 올바르게 설치하지 않으면 급정지나 충돌 시 어린이를 제대로 보호하지 못할 수 있습니다.

어린이용 보조시트를 구입하기 전에 국내 안전 규제 및 규격에 적합하게 제조되고 인증받은 제품인지, 귀하의 차량에 설치할 수 있는지 확인하십시오. 귀하의 차량에 권장되는 어린이용 보조시트가 있는지 지정 정비업소에 문의하십시오.

어린이용 보조시트를 설치하기 전에 동봉된 설명서를 읽고 지침을 준수하십시오. 만약 설치에 어려움이 있으면 보조시트의 제조사에 문의하여 도움을 받으십시오. 항상 시트와 함께 설명서를 지참하십시오. 해당 설명서에 제공되는 지시사항을 준수하지 않을 경우 예기치 않은 사고가 발생하거나 사고 시 더 큰 부상을 입을 수 있습니다.

탑승자는 항상 안전벨트를 착용하여 어린이에게 모범을 보이고 다음 사항을 어린이에게 가르치십시오.

- 안전벨트를 올바르게 착용하기
- 항상 차도가 아닌 인도에서 승/하차하고 교통량이 많은 곳은 피하기

중고 어린이용 보조시트나 사용 설명서가 없는 보조시트는 사용하지 마십시오.
어린이용 보조시트의 기능을 방해하는 장애물이 시트 주변에 있지 않은지 확인하여 주십시오.

경고

어린이에게 안전벨트를 착용시키지 않는 것은 어린이가 난간 없는 발코니에서 놀도록 방치하는 것과 같습니다.

어린이를 안고 있지 마십시오. 사고 발생 시 귀하가 안전벨트를 착용했다고 해도 어린이를 보호하지 못합니다.

귀하의 차량에 교통사고가 발생했다면, 어린이용 보조시트를 교환하고 안전벨트와 ISOFIX 고정장치를 점검 받으십시오.

경고

보호자 없이 어린이를 차량 안에 두지 마십시오.

항상 어린이가 벨트를 올바르게 착용하였는지, 보조시트는 확실히 고정되어 있는지 확인하십시오. 벨트의 효과를 감소시킬 수 있는 두꺼운 옷을 입히는 것은 피해주십시오.

절대로 어린이가 머리나 팔을 창 밖으로 내놓지 못하도록 하십시오.

주행 중, 특히 어린이가 자고 있는 동안 올바른 자세로 있는지 확인하십시오.

어린이 안전: 어린이용 보조시트 선택

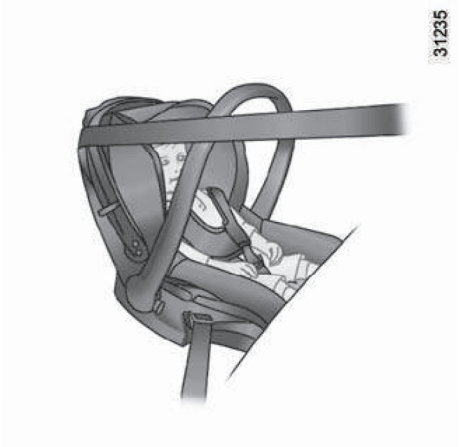

▶ 역방향 어린이용 보조시트

아기의 머리는 이른에 비해 신체 비율적으로 더 무거우며 목은 매우 약합니다. 가능하면 아기를 그림과 같이 뒷좌석에 시트를 바라보게 하는 보호 시트에 앉히는 것이 좋습니다(적어도 2살까지). 이 자세가 머리와 목을 지지해줍니다.

측면 충격으로부터 보호하기 위해 버킷 형태(측면 보호 쿠션이 장착되어 있는 형태)의 보조시트를 선택하고 어린이의 머리가 보조시트 위로 나올 경우 바로 교체하십시오.



▶ 정방향 어린이용 보조시트

어린이의 머리와 복부가 가장 우선적으로 보호되어야 합니다. 견고하게 장착된 정방향 어린이용 보조시트는 머리의 충격 위험을 줄여줍니다. 정방향 어린이용 보조시트는 반드시 어린이몸에 맞는 사이즈의 보조시트를 사용하십시오.

측면 충격으로부터 보호하기 위해 버킷 형태(측면 보호 쿠션이 장착되어 있는 형태)의 보조시트를 사용하십시오.



▶ 부스터 시트

15kg 또는 4살 이후부터는 안전벨트의 사이즈와 형태를 몸에 맞게 바꿔주는 부스터 시트를 사용할 수 있습니다. 부스터 시트는 반드시 안전벨트가 복부에 오지 않고 허벅지 부위에 오도록 조정해 주는 가이드 부분이 장착되어 있어야 합니다. 안전벨트가 어린이의 어깨 정중앙에 오도록 조정해 주는 부스터 시트 사용을 권장합니다. 안전벨트는 절대로 목이나 팔 위에 오면 안됩니다.

측면 충격으로부터 보호하기 위해 버킷 형태(측면 보호 쿠션이 장착되어 있는 형태)의 보조시트를 사용하십시오.

어린이 안전: 어린이용 보조시트의 장착 방법 선택 (1/3)

■ 장착방법의 선택

어린이용 보조시트를 장착하는 데는 두 가지 방법이 있습니다.

- 안전벨트 사용
- ISOFIX 시스템 사용

▶ 안전벨트를 이용한 장착

급브레이크 또는 충돌 시 어린이용 보조시트가 최대의 효과를 발휘할 수 있도록 안전벨트를 적절히 조절하여 보조시트를 장착합니다.

어린이용 보조시트의 제조사가 지시한 대로 안전벨트를 장착하십시오.

보조시트 장착 후 안전벨트를 위로 당겨 보고 시트를 누른 상태에서 벨트를 바깥쪽으로 최대한 당겨 보아 안전벨트가 올바르게 매어져 있는지 확인하십시오.

어린이용 보조시트를 앞/뒤, 좌/우로 움직여 보조시트가 올바르게 고정되어 있는지 확인하십시오. 보조시트가 확실히 고정되어야 합니다.

어린이용 보조시트기 비스듬히 혹은 창문에 기대어 장착되지 않았는지 확인하십시오.

일부 어린이용 보조시트는 장착이 되지 않을 수 있습니다. 특히 역방향 어린이용 보조시트의 경우 크기에 따라 장착이 불가능하거나 올바르게 상착되지 않을 수 있습니다.

반드시 어린이용 보조시트를 구매하기 전에 올바르게 장착되는지 확인하십시오.

경고

바닥면이 버클 위에 놓이는 어린이용 보조시트는 사용하지 마십시오.

어린이용 보조시트를 고정하고있는 안전벨트와 버클의 체결이 간섭 등으로 풀릴 수 있습니다.

경고

절대로 안전벨트가 꼬이지 않도록 해야하며 느슨하게 착용하지 말아야 합니다. 어깨끈을 팔 밑이나 등 뒤로 착용하거나 안전벨트가 뾰족한 물체에 의해 손상된 경우 안전벨트가 정상적으로 작동하지 않아 어린이를 보호할 수 없습니다.

지정 정비업소에 문의하십시오. 안전벨트가 손상된 시트는 정비를 받기 전까지 사용하지 마십시오.

어린이 안전: 어린이용 보조시트의 장착 방법 선택 (2/3)

▶ ISOFIX 시스템을 이용한 장착

승인된 ISOFIX 어린이용 보조시트는 세 가지 경우가 있습니다.

– 정방향 3점식 ISOFIX 시트

– 2점식 ISOFIX 시트

– 기타

위의 두가지의 경우, 호환 차량 목록을 참고하여 어린이용 보조시트를 설치할 수 있는지 확인하십시오.

경고

원래 장착되어 있던 차량의 안전 장치(안전벨트, ISOFIX, 시트, 시트 및 그 장착부 등)의 구성품이 개조되어서는 안됩니다.

주의

귀하가 다른 차량에서 사용하던 ISOFIX 어린이용 보조시트를 본 차량에 시용히고지 할 경우 설치가 가능한 제품인지 미리 확인하십시오.

만약 어린이용 보조시트에 ISOFIX 잠금장지가 상착되어 있다면 그것을 사용하십시오. ISOFIX 시스템은 쉽고 안전하여 빠르게 장착이 가능합니다.

어린이용 보조시트의 ISOFIX 시스템은 두 개의 링으로 구성되어 있습니다. 경우에 따라서 세 개의 링으로 되어 있을 수 있습니다.

주의

ISOFIX 고정 링은 오직 ISOFIX 어린이용 보조시트용으로 설계되었습니다. ISOFIX 규격 외 보조시트, 시트 벨트, 장비는 절대로 이곳에 장착하지 마십시오.

고정 링에 아무 간섭이 없는지 확인하십시오.

만약 차량에 사고가 있었다면 어린이 보조 시트를 교체하고 안전벨트와 ISOFIX 안전 장치를 점검 받으십시오.

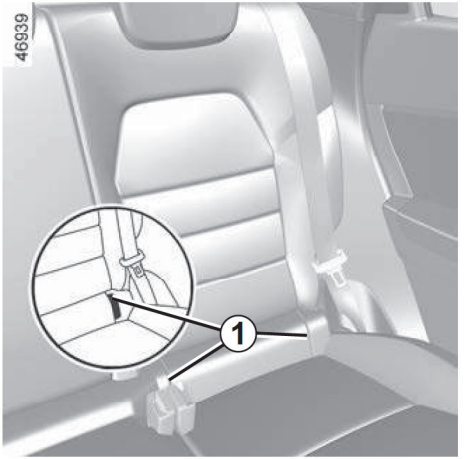

두 개의 링은 시트 등받이와 시트 쿠션 사이의 커버 **1** 뒤에 위치하며 표시로 위치를 찾을 수 있습니다.

어린이 안전: 어린이용 보조시트의 장착 방법 선택 (3/3)

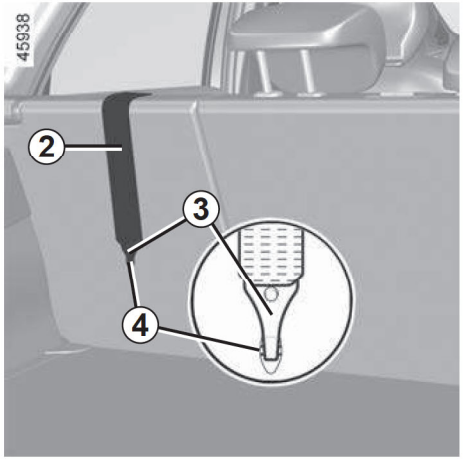

▶ ISOFIX 시스템을 이용한 장착 (계속)

세 번째 링 **4**는 일부 어린이용 보조 시트의 스트랩 **2**를 고정시키는데 사용합니다.

▶ 뒷좌석

어린이용 보조 시트의 위쪽 고정벨트 **2**는 뒷좌석 등받이와 러기지 스크린 사이에 위치해야 합니다. 고정벨트 **2**를 사용하려면 러기지 스크린을 제거합니다. ➥ 3.26

표시가 있는 링 **4** 중 하나에 후크 **3**을 고정시킵니다.

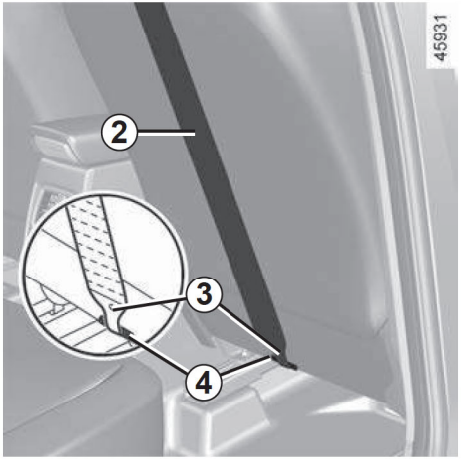

▶ 동승석

표시가 있는 링 **4**에 스트랩 **2**의 후크 **3**을 고정시킵니다.

▶ 모든 좌석

스트랩 **2**를 당겨 어린이용 보조시트의 시트 등받이가 차량의 시트 등받이와 밀착되도록 하십시오.

경고

정방향 어린이용 보조시트의 등받이와 차량의 시트 등받이가 밀착되어 있는지 확인하십시오.

또한 어린이용 보조시트가 차량의 시트 쿠션 위에 밀착되어있는지 확인하십시오.

어린이 안전: 어린이용 보조시트 설치 (1/8)

■ 어린이용 보조시트의 장착

차량 시트 중 어린이용 보조시트를 장착할 수 없는 시트가 있습니다. 어린이용 보조시트를 어디에 설치할 수 있는지 다음 페이지의 표를 참고하십시오.

경고

어린이용 보조시트는 장착 가능한 시트에 장착하십시오.

어린이용 보조시트를 차량에 설치할 때 장착이 느슨해질 위험이 있는지 확인하십시오.

어린이용 보조시트 장착 시 헤드레스트를 탈거해야 하는 경우, 급제동이나 충돌 시에 헤드레스트가 움직이지 않도록 올바르게 보관하십시오.

어린이용 보조시트는 사용하지 않더라도 올바르게 장착해 두십시오. 급제동 또는 충돌 시에 위험할 수 있습니다.

표에 기재되어 있는 종류의 어린이용 보조시트이더라도 장착이 안될 수 있습니다. 어린이용 보조시트 사용 전에 제조사에 장착할 수 있는지 확인하시기 바랍니다.

▶ 동승석

어린이를 동승석에 탑승시킬 수 있는지 여부는 각 국가에 따라 다릅니다. 현행 법규를 참고하여 다음 페이지 그림의 지시사항을 따르십시오.

설치가 허용된 경우 어린이용 보조시트를 설치하기 전에:

- 안전벨트를 최대한 내립니다.
- 시트를 최대한 뒤로 밉니다.
- 시트 등받이를 수직에서 가볍게 뒤로 기울입니다(약 25°).
- 장착된 차량의 경우 시트 쿠션을 최대한 위로 올립니다.

모든 경우에 시트의 헤드레스트를 최대로 올려 어린이용 보조시트의 설치를 방해하지 않도록 하십시오. ➥ 1.15

어린이용 보조시트를 장착한 후에 필요하다면 시트를 앞으로 당겨 뒷좌석 탑승자 또는 다른 어린이용 보조시트 장착을 위한 공간을 확보합니다. 역방향 어린이용 보조시트를 설치한 경우 대시보드와 닿지 않도록 시트를 너무 앞으로 당기지 마십시오.

어린이용 보조시트가 설치된 후에 다른 사항을 변경하지 마십시오.

어린이 안전: 어린이용 보조시트 설치 (2/8)

▶ 뒷좌석 좌/우측 시트에

어린이용 보조시트를 차량 가로 방향으로 설치합니다. 경우에 따라 최대 시트 두 자리를 차지할 수 있습니다. 이 경우 어린이의 다리가 도어쪽을 향하도록 하십시오.

차량 앞좌석을 최대한 앞으로 당겨 후방형 어린이용 보조시트를 설치하고 보조시트 앞에 위치한 시트를 최대한 뒤로 밀었을 때 어린이용 보조시트가 닿지 않을 정도로 합니다.

앞을 향하고 있는 아이의 안전을 위해 어린이 앞의 좌석을 앞으로 이동하고 좌석과 어린이 다리 사이가 접촉되지 않도록 시트백의 위치를 설정합니다.

항상 어린이용 보조시트를 배치할 뒷좌석의 헤드레스트를 탈거하십시오.➥ 1.19

반드시 어린이용 보조시트를 설치하기 전에 분리해야 합니다. 어린이용 보조시트가 뒷좌석의 등받이와 밀착되는지 확인합니다.

주의

어린이용 보조시트나 어린이의 다리가 앞좌석을 바르게 고정하는데 방해가 되지 않도록 합니다.➥ 1.16

어린이 안전: 어린이용 보조시트 설치 (3/8)



■ 안전벨트를 사용하여 어린이용 보조시트 장착

탑승자를 태우거나 어린이용 보조시트를 설치하기 전에 에어백 상태를 확인해야 합니다.

어린이용 보조시트 장착에 적합하지 않음을 뜻합니다.

U 안전벨트를 사용하여 보조시트의 장착이 가능함을 뜻합니다(보조시트에 대한 공인 기관의 승인 필요).

경고

동승석에 어린이용 보조시트를 장착하기 전에 동승석 에어백이 비활성화되었는지 반드시 확인하십시오. ➥ 1.49

사망에 이르거나 중상의 위험이 있습니다.

경고

차량에 적합하지 않은 어린이 안전 시스템을 사용하면 아기나 어린이를 제대로 보호할 수 없습니다. 아기나 어린이가 심각하거나 치명적인 상해를 입을 수 있습니다.

주의

높이 조정 기능이 있는 앞좌석에 어린이가 앉아 있는 경우, 안전을 위해 가장 높은 위치가 되어야 합니다.

어린이 안전: 어린이용 보조시트 설치 (4/8)

아래 표는 이전 페이지 내용을 정리하여 나타낸 것입니다.

어린이용 보조시트 유형	어린이 몸무게	동승석		뒷좌석 좌/우측 시트	뒷좌석 가운데 시트
		에어백 비활성화 상태	에어백 활성화 상태		
가로 방향 유아용 보조시트 그룹 0	< 10 kg	X	X	U (2)	X
역방향 유아용 보조시트 그룹 0 또는 0 +	< 10 kg 및 < 13 kg	U (1) (5)	X	U (3)	X
유아용 또는 역방향 보조시트 그룹 0+ 및 1	< 13 kg 미만 및 9 kg 에서 18 kg	U (1) (5)	X	U (3)	X
정방향 보조시트 그룹 1	9 ~ 18 kg	X	U (5)	U (4)	X
부스터 시트 그룹 2 및 3	15 ~ 25 kg과 22 ~ 36 kg	X	U (5)	U (4)	X

경고

(1) 사망에 이르거나 중상의 위험이 있습니다. 이 좌석에 어린이용 보조시트를 장착하기 전에 동승석 에어백이 비활성화되었는지 반드시 확인하십시오. ➥ 1.49

어린이 안전: 어린이용 보조시트 설치 (5/8)

X = 어린이용 보조시트 장착이 허용되지 않는 자리

U = 공인 기관의 "범용" 승인을 받은 어린이용 보조시트를 안전벨트를 사용해 장착할 수 있는 자리. 올바르게 장착되는지 확인하십시오.

(2) 영아용 휴대 침대를 차량 가로 방향으로 설치합니다. 최대 두 자리를 차지할 수 있습니다. 유아의 다리가 도어쪽을 향하도록 하십시오.

(3) 필요한 경우 차량 시트를 가능한 멀리 뒤로 배치하십시오. 차량 앞좌석을 최대한 앞으로 당겨 역방향 어린이용 보조시트를 설치하고, 보조 시트 앞에 위치한 시트를 최대한 뒤로 밀었을 때 어린이용 보조시트가 닿지 않을 정도로 합니다.

(4) 항상 뒷좌석 헤드레스트를 제거한 후 어린이용 보조시트를 설치하십시오. 반드시 어린이용 보조시트를 설치하기 전에 분리해야 합니다. ➥ 1.19. 어린이 앞의 좌석을 앞으로 이동하고 좌석과 어린이 다리 사이가 접촉되지 않도록 시트 등받이를 앞으로 이동합니다.

(5) 차량의 시트를 제일 뒤로 밀고 가장 높은 위치에 오도록 하며, 시트 등받이를 뒤로 가볍게 젖힙니다(약 25°).

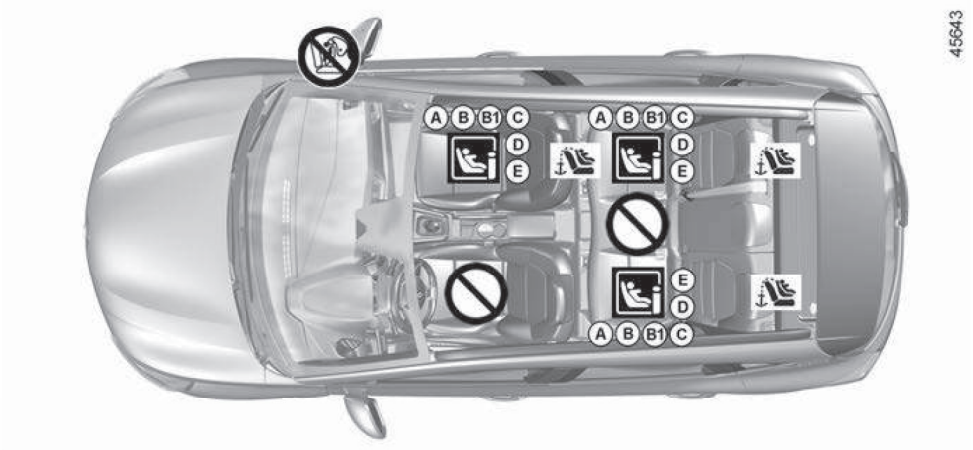

탑승자를 태우거나 어린이용 보조시트를 설치하기 전에 에어백 상태를 확인해야 합니다.

■ ISOFIX를 사용하여 어린이용 보조시트 장착

ISOFIX로 어린이용 보조시트의 장착이 허용된 자리

뒷좌석에는 정방향 ISOFIX 어린이용 보조시트를 장착할 수 있는 ISOFIX 고정 고리가 있습니다. 고정 고리는 앞좌석의 동승석과 뒷좌석의 벤치시트 등받이에 있습니다.

어린이용 보조시트의 장착이 허용되지 않는 자리

경고

어린이용 보조시트는 되도록 뒷좌석에 설치합니다.

ISOFIX 보조시트를 뒷좌석 좌측에 설치할 경우 뒷좌석 중앙은 사용할 수 없습니다. 이 경우 뒷좌석 중앙에 앉을 수 없고 사용할 수도 없습니다.

경고

동승석에 어린이용 보조시트를 장착하기 전에 동승석 에어백이 비활성화되었는지 반드시 확인하십시오. ➥ 1.49

사망에 이르거나 중상의 위험이 있습니다.

경고

본 차량에 사용하도록 승인받지 않은 어린이 보호 시스템을 사용하는 것은 아기 또는 어린이를 올바르게 보호할 수 없습니다. 심각한 부상이나 사망의 위험이 있습니다.

어린이 안전: 어린이용 보조시트 설치 (7/8)

아래 표는 다음 페이지 내용을 정리하여 나타낸 것입니다.

어린이용 보조시트 유형	어린이 몸무게	동승석		뒷좌석 좌/우측 시트	뒷좌석 가운데 시트
		에어백 비활성화 상태	에어백 활성화 상태		
가로 방향 유아용 보조시트 그룹 0	< 10 kg	X	X	X	X
역방향 유아용 보조시트 그룹 0 또는 0 +	< 10 kg 및 < 13 kg	IL (1) (4)	X	IL (2)	X
역방향 또는 유아용 보조시트 그룹 0+ 및 1	< 13 kg 미만 및 9 kg 에서 18 kg 미만	IL (1) (4)	X	IL (2)	X
정방향 어린이용 보조시트 그룹 1	9 ~ 18 kg	X	IUF – IL (1)	IUF – IL (2) (3)	X
부스터 시트 그룹 2 및 3	15 ~ 25 kg과 22 ~ 36 kg	X	IUF – IL (1)	IUF – IL (2) (3)	X

시트 i-Size		i–U (1) (4)	i–UF	i–U	X

어린이 안전: 어린이용 보조시트 설치 (8/8)

X = 어린이용 보조시트 장착이 허용되지 않는 자리

IUF/IL = 공인 기관의 "범용/반범용" 또는 "차량 전용" 승인을 받은 어린이용 보조시트를 ISOFIX를 사용해 장착할 수 있는 자리. 설치할 수 있는 보조시트인지 확인하십시오.

i-U = "범용" 정방향 및 역방향 i-Size 안전 장치에 적합한 자리.

i-UF = "범용" 정방향 및 역방향 i-Size안전 장치에만 해당.

(1) 차량의 시트를 제일 뒤로 밀고 가장 높은 위치에 오도록 하며, 시트 등받이를 뒤로 가볍게 젖힙니다(약 25°).

(2) 필요한 경우 차량 시트를 가능한 멀리 뒤로 배치하십시오. 차량 앞좌석을 최대한 앞으로 당겨 역방향 어린이용 보조시트를 설치하고, 보조 시트 앞에 위치한 시트를 최대한 뒤로 밀었을 때 어린이용 보조시트가 닿지 않을 정도로 합니다.

(3) 모든 경우 뒷좌석 헤드레스트를 제거한 후 어린이용 보조시트를 설치하십시오. 반드시 어린이용 보조시트를 설치하기 전에 분리해야 합니다. ➥ 1.19. 어린이 앞의 좌석을 앞으로 이동하고 좌석과 어린이 다리 사이가 접촉되지 않도록 시트 등받이를 앞으로 이동합니다.

ISOFIX 어린이용 보조시트의 사이즈는 알파벳으로 표시되어 있습니다.

- A, B 및 B1: 그룹 1의 정방향 보조시트(9~18kg)
- C 및 D: 그룹 0+(13 kg 미만) 또는 그룹 1(9~18 kg)의 유아용 조개형 역방향 보조시트
- E: 그룹 0(10 kg 이하) 또는 그룹 0+(13 kg 미만) 유아용 조개형 정방향 보조시트
- F 및 G: 그룹 0의 유아용 베이비시트(10kg 미만)

경고

(4) 사망에 이르거나 중상의 위험이 있습니다. 이 좌석에 어린이용 보조시트를 장착하기 전에 동승석 에어백이 비활성화되었는지 반드시 확인하십시오. ➥ 1.49

어린이 안전: 동승석 에어백 활성화 및 비활성화 (1/3)

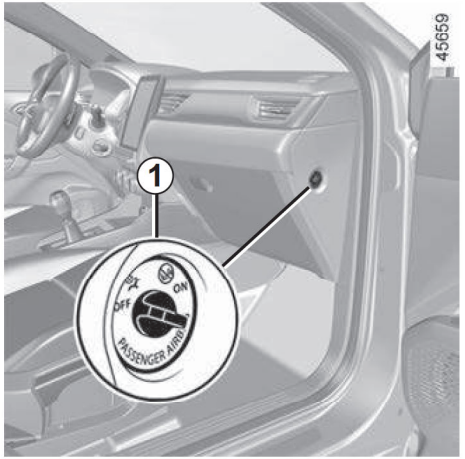

■ 동승석 에어백 비활성화

동승석에 어린이용 보조시트를 장착하기 전에 다음 사항을 확인하십시오.

- 어린이용 보조시트를 이 시트에 설치할 수 있는지 확인합니다.
- 역방향 어린이용 보조시트의 경우 **반드시 에어백을 비활성화**해야 합니다.



에어백을 비활성화하려면 **차량 정지 상태에서, 엔진 시동을 OFF 시키고,** 스위치 **1**을 누르고 OFF 위치로 돌립니다.

엔진 시동 ON일 때 디스플레이 **2**에  경고등이 점등되는지 **반드시** 확인해야 합니다.

이 표시등이 상시 점등하여 어린이용 보조시트를 설치할 수 있음을 알립니다.

경고

동승석 에어백의 활성화 또는 비활성화는 **차량이 정지하고 엔진 시동 OFF 상태에서** 해야 합니다.

주행 중에 조작하는 경우 ,  경고등이 점등합니다.

동승석 에어백을 활성화 또는 비활성화한 후에는 반드시 엔진 시동을 껐다 켜십시오.

경고

동승석에 어린이용 보조시트를 장착하기 전에 동승석 에어백이 활성화 되었는지 반드시 확인 하십시오. **사망에 이르거나 중상의 위험이 있습니다.**

어린이 안전: 동승석 에어백 활성화 및 비활성화 (2/3)

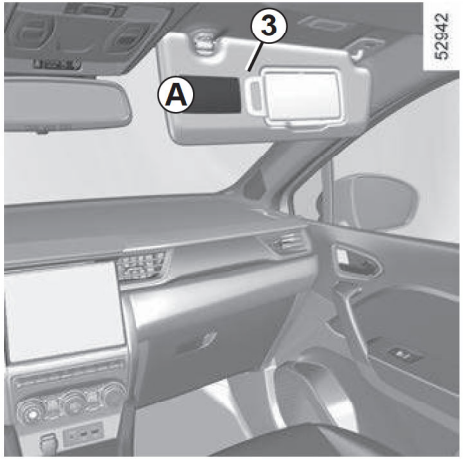

경고

동승석 에어백은 어린이용 보조시트와 함께 사용할 수 없으므로, **에어백**이 활성화 되었을 때는 동승석에 어린이용 보조시트를 **절대로** 장착하지 마십시오. **사망에 이르거나 중상의 위험이 있습니다.**

Ⓐ

35770



대시보드 위에 표시와 동승석 선바이저 **3**에 라벨 **A**로 이 경고 사항을 다시 확인할 수 있습니다.

경고

어린이(13세 미만)는 차량 뒷좌석이 안전합니다. 좌석 안전벨트와 어린이용 보조시트를 **반드시** 사용하시고, 어린이용 보조시트는 동승석에 **절대로** 장착하지 마십시오. **동승석 에어백은** 어린이에게 **에어백**의 팽창/충격으로 **사망에 이르거나 중상의 위험이 있습니다**. 어린이는 에어백에서 가능한 멀리 떨어져 착석해 주십시오.

어린이 안전: 동승석 에어백 활성화 및 비활성화 (3/3)

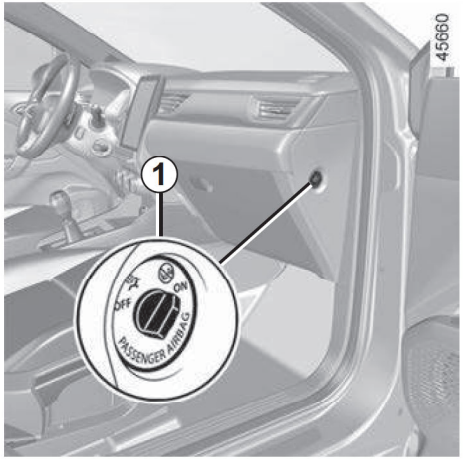

■ 동승석 에어백 활성화

동승석에서 어린이용 보조시트를 털거하면 바로 에어백을 활성화시켜 동승석 탑승자를 보호할 수 있도록 합니다.



에어백을 활성화하려면 **차량 정지 상태에서, 엔진 시동을 OFF 시키고,** 스위치 **1**을 누르고 ON 위치로 돌립니다.

엔진 시동 ON일 때 **반드시** 경고등이 소등되고 디스플레이 **2**에 시동 후 약 1 분 동안 경고등이 점등되는지 확인하십시오.

동승석 에어백이 활성화됩니다.

■ 작동 이상

동승석 에어백 활성화/비활성화 시스템에 이상이 있는 경우 어린이용 보조시트를 설치하지 마십시오.

다른 탑승자도 착석하지 않는 것이 좋습니다.

신속하게 지정 정비업소에 문의하십시오.

경고

동승석 에어백의 활성화 또는 비활성화는 **차량이 정지하고 엔진 시동 OFF 상태에서** 해야 합니다.

주행 중에 조작하는 경우 , 경고등이 점등합니다.

동승석 에어백을 활성화 또는 비활성화한 후에는 반드시 엔진 시동을 껐다 켜십시오.

대시 보드 (1/2)

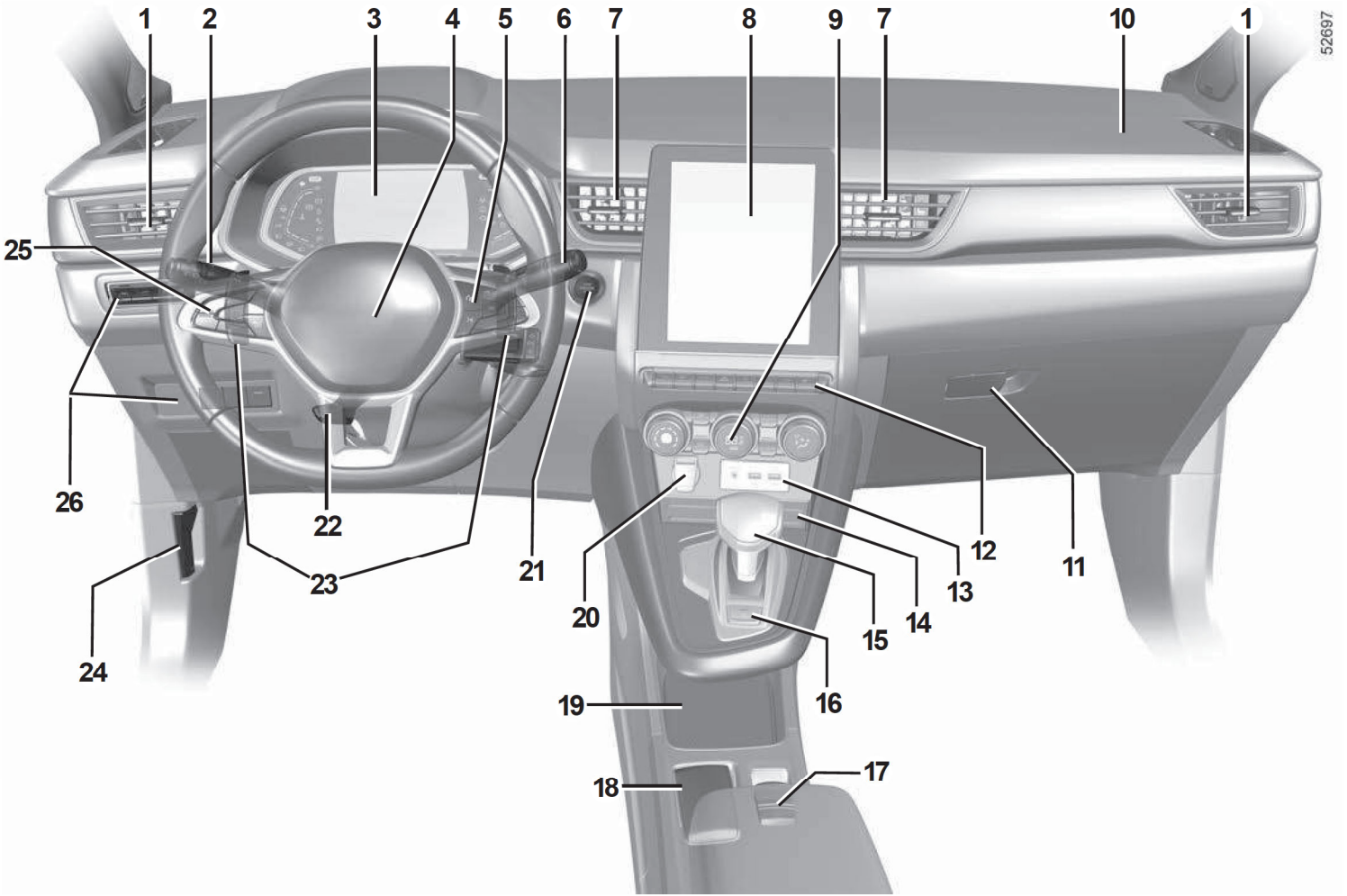
1
2
3
4
5
6
7
8
9
7
10
1
52697
25
26
22
23
21
20
12
13
14
15
11
24
19
16
18
17

대시 보드 (2/2)

아래와 같이 장치들이 장착되어 있습니다. 이는 차량 사양이나 옵션에 따라 달라질 수 있습니다. 각 장치의 설명은 해당 매뉴얼의 관련 페이지를 참고하십시오.

1 송풍구

2 스위치

– 방향 지시등

– 헤드램프

– 리어 안개등

3 계기판

4 운전석 에어백 및 경음기

5 버튼

– 트립 컴퓨터와 경고 시스템

– 오디오 및 내비게이션 컨트롤러

6 앞유리 및 뒷유리 와이퍼/워셔

7 중앙 송풍구

8 멀티미디어 스크린

9 에어컨 컨트롤러

10 동승석 에어백 장착부

11 글러브박스

12 버튼

– 앞좌석 열선 시트

– 오토 스탑/스타트 활성화 및 비활성화

– ECO 또는 MULTI-SENSE 모드 활성화 및 비활성화

– 비상 점멸 표시등

– 중앙 도어 잠금 장치

– 주차 경보장치 활성화/비활성화

– 어라운드뷰 모니터링 시스템 활성화 및 비활성화

13 액세서리 및 멀티미디어 소켓

14 휴대전화 무선 충전기

15 변속 레버

16 변속 레버 주차 버튼

17 스위치

– 전자식 주차 브레이크 활성화 및 비활성화

– 오토 홀드 기능 설정 및 해제

18 인텔리전트 스마트카드 보관함

19 휴대전화 무선 충전 또는 보관

20 파워 아웃렛

21 엔진 START/STOP 버튼

22 스티어링 휠 위치 조절 레버

23 패들 시프트

24 후드 잠금해제 레버

25 크루즈 컨트롤, 스피드 리미티, 어댑티브 크루즈 컨트롤(정차 및 재출발) 버튼

26 스위치 및 버튼

– 계기판 및 대시보드 밝기 조절

– 헤드램프 빔 높이 조절

– 스티어링 휠 열선 활성화 및 비활성화

– 차선 이탈방지 보조 또는 차선 이탈 경보 활성화 및 비활성화

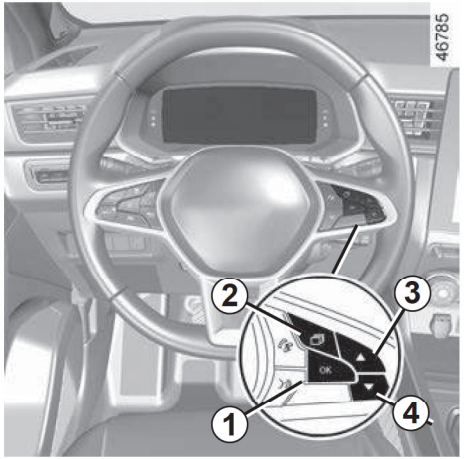

■ 엔진 오일 레벨 경고

엔진 시동이 걸리고 엔진 오일량이 최소가 되면 계기판에 엔진 오일 압력 경고등이 점등합니다. ➥ 4.15

최초 경고 시에는 버튼 ***1*** **OK**를 눌러 해제할 수 있습니다.

■ 계기판 단위

(킬로미터로 변경 가능)

▶ 멀티미디어 스크린이 장착되지 않은 차량의 경우

– 엔진 시동을 끈 상태에서 필요한 만큼 버튼 ***2***를 눌러 차량 탭 ***5***로 이동합니다.

– 버튼 ***3*** 또는 ***4***를 반복적으로 눌러 설정으로 이동한 다음 버튼 ***1*** **OK**를 누릅니다.

– 같은 동작을 반복하여 계기판으로 이동한 후 단위를 선택합니다.

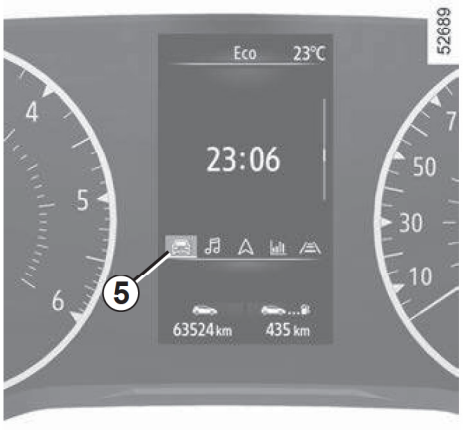

▶ 멀티미디어 스크린 장착 차량의 경우

오디오 시스템의 경우 해당 멀티미디어 설명서를 참조하십시오.

참고: 두 경우 모두 배터리가 꺼지면 트립 컴퓨터가 자동으로 원래 측정 단위로 돌아갑니다. 이전 단위로 돌아가려면 같은 동작을 반복하십시오.

자세한 내용은 멀티미디어 설명서를 참조하십시오.

계기판: 계기와 표시창 (2/7)



차량 사양에 따라서 계기판 ***A***, ***B*** 그리고 ***C***가 있습니다.

■ 계기판 *A*

엔진 시동을 켜면 계기판이 점등합니다. 몇 가지 경고등은 관련 메시지와 함께 점등합니다.

차량 사양에 따라서 사용자가 원하는 디자인과 색상으로 계기판을 설정할 수 있습니다.

멀티미디어 스크린이 장착된 차량의 경우 멀티미디어 설명서를 참조하십시오.

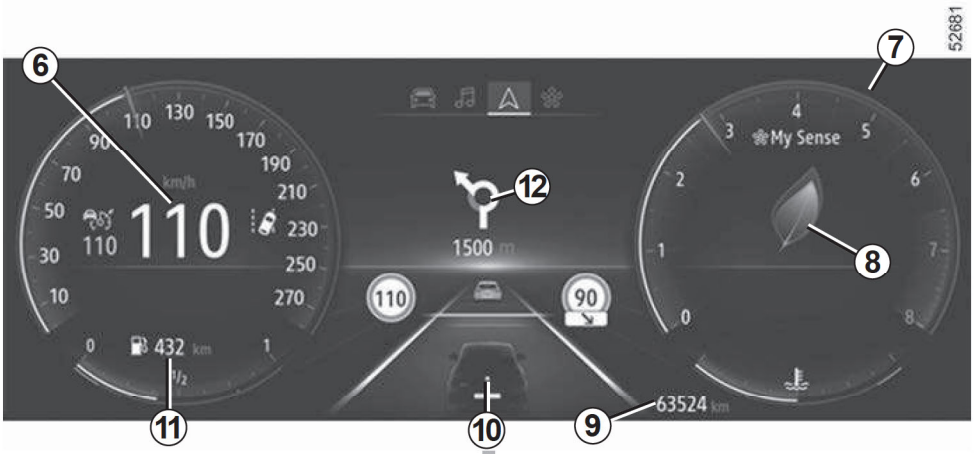

멀티미디어 스크린이 장착되지 않은 차량의 경우 ➥ 1.67

▶ **차량 속도계 *6***

▶ **엔진 회전 속도계 *7***
(속도계 바늘 x 1 000)

선택한 사용 설정에 따라 표시되지 않을 수 있습니다.

주의

엔진 회전 속도계의 바늘이 적색 눈금을 넘지 않도록 하십시오. 엔진에 손상을 줄 수 있습니다.

▶ **운전 스타일 인디케이터 *8* ➥ 2.17**

▶ **적산 거리계 *9* ➥ 1.73**

▶ **트립 컴퓨터 *12* ➥ 1.69**

계기판: 계기와 표시창 (3/7)



▶ 연료의 잔여량으로 주행 가능한 거리 *11*

이 값은 초기화 후 400m를 주행한 뒤에 표시됩니다. ➥ 1.73

▶ 멀티미디어 정보 *12*

차량 사양에 따라서 멀티미디어 스크린(나침반, 전화, 내비게이션 등)의 정보를 표시할 수 있습니다.

자세한 내용은 멀티미디어 설명서를 참조하십시오.

▶ 냉각수 온도계 *14*

정상적인 사용 시 표시 ***14***는 눈금 ***13*** 미만이어야 합니다. STOP 경고등이 켜지고 계기판에 메시지와 경고음이 동반되지 않는 한 이는 심각한 것이 아닙니다.

▶ 연료계 *15*

연료량이 최소 수준이라면 경고등과 함께 경고음이 울립니다. 즉시 연료를 주입하십시오.

주의

연료 주입 전에 반드시 엔진을정지시키십시오.

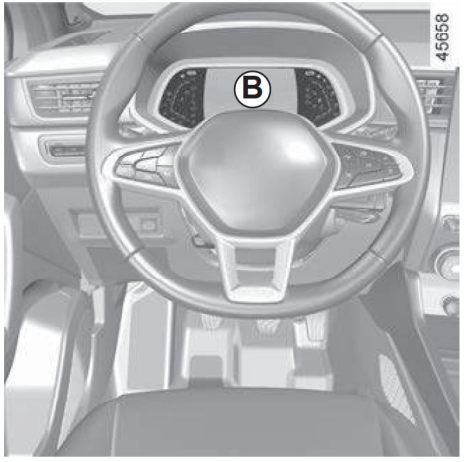

■ 계기판 *B*

엔진 시동을 켜면 계기판이 점등합니다. 몇 가지 경고등은 관련 메시지와 함께 점등합니다.

차량 사양에 따라서 사용자가 원하는 디자인과 색상으로 계기판을 설정할 수 있습니다.

멀티미디어 스크린이 장착된 차량의 경우 멀티미디어 설명서를 참조하십시오.

멀티미디어 스크린이 장착되지 않은 차량의 경우 ➥ 1.67

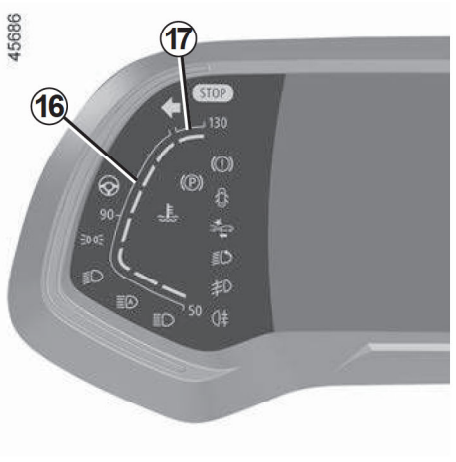

▶ 냉각수 온도계 *16*

정상적인 사용 시 표시기 ***16*** 는 영역 ***17*** 앞에 있어야 합니다. "집중적으로" 사용되는 경우에는 바늘이 해당 부분에 가까워질 수 있습니다. 경고등 **STOP** 이 켜지고 계기판에 메시지와 경고음이 동반되지 않는 한 이는 심각한 것이 아닙니다.

▶ 차량 속도계 *18*

선택한 스타일에 따라 표시되는 내용이 달라집니다.

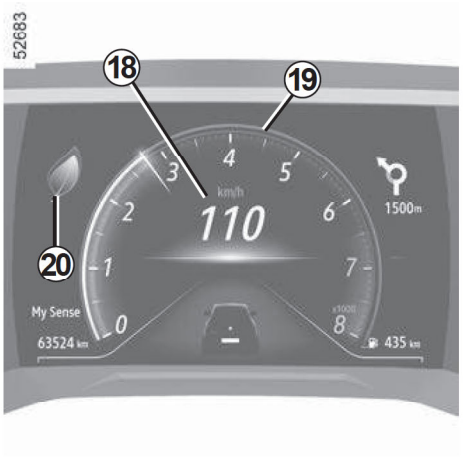

▶ 엔진 회전 속도계 *19* (속도계 바늘 x 1000)

이것은 계기판 사용자 정의 방법에 따라 다르게 표시됩니다. 선택한 스타일에 따라 표시되지 않을 수 있습니다.

▶ 주행 스타일 표시창 *20* ➥ 2.17

계기판: 계기와 표시창 (5/7)

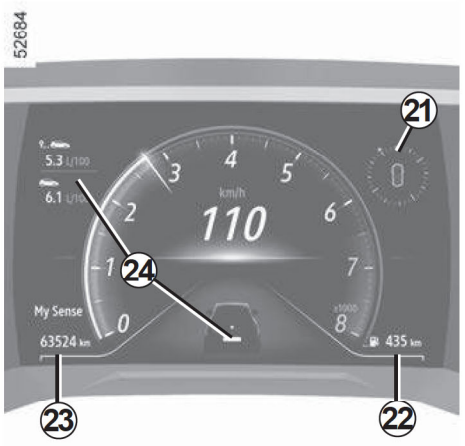

▶ 멀티미디어 정보 *21*
차량에 따라 멀티미디어 스크린(나침반, 전화, 내비게이션 등)의 정보를 표시할 수 있습니다.
자세한 내용은 멀티미디어 설명서를 참조하십시오.

▶ 연료의 잔여량으로 주행 가능한 거리 *22*
이 값은 초기화 이후 400m를 주행한 후 표시됩니다. ➥ 1.73.

▶ 적산 거리계 *23* ➥ 1.73

▶ 트립 컴퓨터 *24* ➥ 1.69



▶ 연료계 *25*

연료량이 최소 수준이라면 경고등과 함께 경고음이 울립니다. 즉시 연료를 주입하십시오.

주의
연료 주입 전에 반드시 엔진을정지시키십시오.



■ 계기판 *C*

엔진 시동을 켜면 계기판이 점등합니다. 몇 가지 경고등은 관련 메시지와 함께 점등합니다.

차량 사양에 따라서 사용자가 원하는 디자인과 색상으로 계기판을 설정할 수 있습니다.

멀티미디어 스크린이 장착된 차량의 경우 멀티미디어 설명서를 참조하십시오.

멀티미디어 스크린이 장착되지 않은 차량의 경우 ➥ 1.67

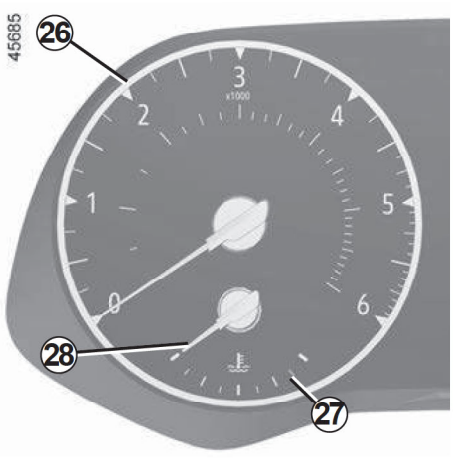

▶ 엔진 회전 속도계 *26*
(속도계 바늘 x 1000)

▶ 냉각수 온도계 *28*

정상 사용 시, 표시등 ***28*** 이 빨간색 영역 ***27*** 앞에 있어야 합니다. "집중적으로" 사용되는 경우에는 바늘이 해당 부분에 가까워질 수 있습니다. 경고등 STOP 이 켜지고 계기판에 메시지와 경고음이 동반되지 않는 한 이는 심각한 것이 아닙니다.

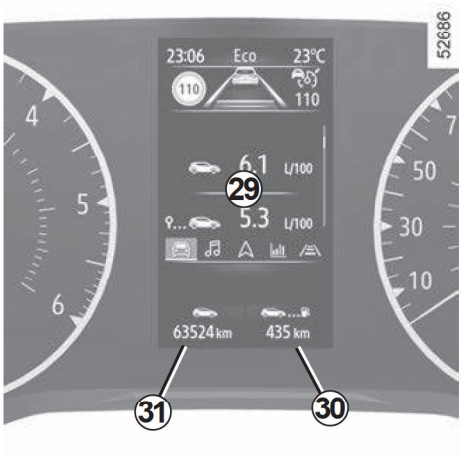

▶ 트립 컴퓨터 *29*
➥ 1.69

▶ 연료의 잔여량으로 주행 가능한 거리 *30*
이 값은 초기화 이후 400m를 주행한 후 표시됩니다.
➥ 1.73

▶ 적산 거리계 *31*
➥ 1.73

계기판: 계기와 표시창 (7/7)



▶ **주행 스타일 표시창** *32* ➥ 2.17

▶ **차량 속도계** *33*

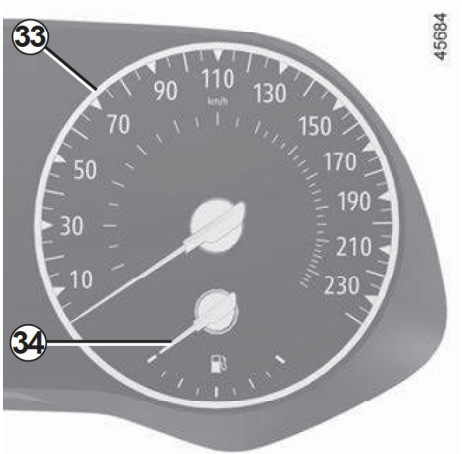

▶ **연료계** *34*

연료량이 최소 수준이라면 경고등과 함께 경고음이 울립니다. 즉시 연료를 주입하십시오.

주의

연료 주입 전에 반드시 엔진을정지시키십시오.

계기판: 경고등 및 표시등 (1/6)

경고등과 표시등의 모양과 의미는 아래와 같습니다
단, 차량의 사양과 옵션에 따라 달라질 수 있습니다. 다음 경고등은 계기판 A, B 또는 C에 점등합니다.

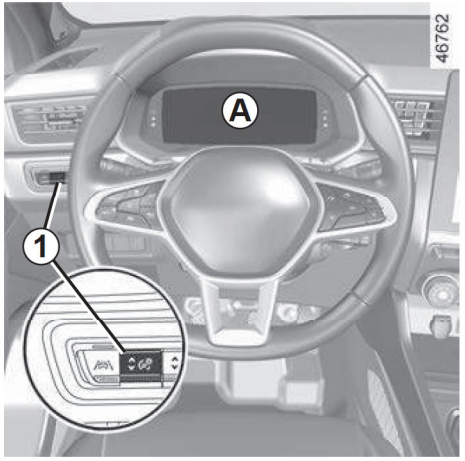

엔진 시동을 ON하면 계기판 조명이 점등합니다. 계기판 조명이 점등된 상태에서 스위치 ***1***을 내리거나 올려서 밝기를 조절힐 수 있습니다.

경우에 따라서 경고등 및 표시등은 메시지와 함께 점등합니다.

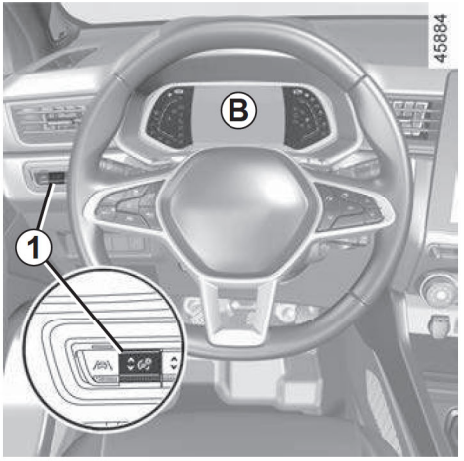

경고

만약 경고등이 점등한나면, 즉시 차량의 속도를 낮추고 신속히 지정 정비업소에 방문하십시오.

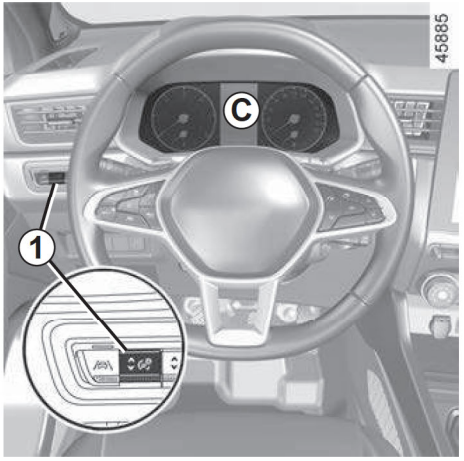

경고

만약 계기판에 어떠한 정보도 표시되지 않는다면, 이는 계기판의 고장을 의미합니다. 즉시 차량을 안전하게 주차시키고 지정 정비업소에 연락하십시오.

계기판: 경고등 및 표시등 (2/6)

경고등과 표시등의 모양과 의미는 아래와 같습니다
단, 차량의 사양과 옵션에 따라 달라질 수 있습니다. 다음 경고등은 계기판 A, B 또는 C에 점등합니다.



미등 표시등



상향 헤드램프 표시등



하향 헤드램프 표시등



리어 안개등 표시등



오토매틱 하이빔 표시등
➥ 1.98



좌측 방향 지시등



우측 방향 지시등



경고

만약 STOP 경고등이 점등될 경우, 즉시 차량을 안전하게 주차시키고 지정 정비업소에 연락하십시오.



에어백 경고등

엔진 시동 또는 시동 스위지 ON했을 때 점등되었다가 몇 초 후에 꺼집니다.

시동 스위치 ON에 점등하지 않거나 엔진 구동 중 점등하면 시스템에 이상이 발생한 것입니다.

신속하게 지정 정비업소에 문의하십시오.

정지 경고등

STOP

이 경고등은 엔진 시동 또는 시동 스위치 ON했을 때 점등되었다가 엔진에 시동이 걸리면 소등합니다.

이 경고등은 다른 경고등/메시지와 함께 점등하며 경고음이 울립니다. 점등하면 안전을 위해서 반드시 교통 조건에 따라 신속하게 차량을 멈추십시오. 엔진 시동을 끄고 시동을 다시 걸지 마십시오.

지정 정비업소에 도움을 요청하십시오.



브레이크 시스템 고장 경고등

엔진 시동 또는 시동 스위지 ON했을 때 점등되었다가 몇 초 후에 꺼집니다.

STOP 경고등이 경고음과 함께 점등되면 회로의 오일 수위가 저하되었거나 브레이크 시스템에 문제가 발생한 것입니다.

차량을 멈추고 지정 정비업소에 문의하십시오.



배터리 충전 경고등

엔진 시동 또는 시동 스위치 ON했을 때 점등되었다가 몇 초 후에 꺼집니다.

주행 중 이 경고등과 STOP 경고등이 경고음과 함께 점등되면 전기 회로가 과부하되거나 방전된 것입니다.

즉시 차량을 안전하게 주차시키고 지정 정비업소에 연락하십시오.

계기판: 경고등 및 표시등 (3/6)

경고등과 표시등의 모양과 의미는 아래와 같습니다
단, 차량의 사양과 옵션에 따라 달라질 수 있습니다. 다음 경고등은 계기판 A, B 또는 C에 점등합니다.

오일 압력 경고등

엔진 시동 또는 시동 스위지 ON했을 때 점등되었다가 몇 초 후에 꺼집니다.

주행 중 이 경고등과 STOP 경고등이 경고음과 함께 점등되면 즉시 차량을 안전하게 주차시키고 시동을 끄십시오.

엔진 오일 양을 확인하십시오. 오일양이 정상이면 이 경고등은 다른 고장과 관련이 있는 것이니 지정 정비업소로 문의하십시오.

파워 스티어링 시스템 고장 경고등

엔진 시동 또는 시동 스위치 ON했을 때 점등되었다가 몇 초 후에 꺼집니다.

주행 중 이 경고등과 STOP 경고등이 점등되면 시스템 오류가 발생했음을 의미합니다. 지정 정비업소로 문의하십시오.

오토 홀드 경고등 ➥ 2.16

서비스 경고등

이 경고등은 엔진 시동 또는 시동 스위치 ON일 때 점등하고 엔진 시동이 걸리면 소등됩니다. 계기판에 다른 표시등 또는 메시지와 함께 점등할 수 있습니다.

경고등이 점등하면, 즉시 차량의 **속도를 낮추고** 신속히 지정 정비업소에 방문하십시오. 이 경고를 무시하면 차량이 손상될 위험이 있습니다.

전자식 주차 브레이크 작동 표시등 ➥ 2.13

경고등

X 운전 중 이 경고등이 STOP 경고등과 함께 빨간색으로 점등하면 교통 상황에 따라 가능한 빨리 차량을 정차시키십시오. 엔진 시동을 끄고 시동을 다시 걸지 마십시오. 지정 정비업소에 문의하십시오.

운전 중 이 경고등이 STOP 경고등과 함께 노란색으로 점등되면 신속히 지정 정비업소를 방문하십시오. **그 때까지 조심히 운행해야 합니다.** 이 경고를 무시하면 차량이 손상될 위험이 있습니다.

차체 자세 제어 장치 (ESC) 시스템 작동 표시등

엔진 시동 또는 시동 스위지 ON했을 때 점등되었다가 몇 초 후에 꺼집니다.

경고등이 점등하는 몇 가지 경우가 있습니다. ➥ 2.29

차체 자세 제어 장치 (ESC) 시스템 해제 경고등

휠 잠김방지 시스템 (ABS) 경고등

엔진 시동 또는 시동 스위치 ON했을 때 점등되었다가 몇 초 후에 꺼집니다.

주행 중 이 경고등이 점등하면 이것은 ABS 시스템의 고장을 의미합니다.

이 경우 일반적인 브레이크 기능만 작동 합니다. 신속하게 지정 정비업소로 문의하십시오.

도어 열림 경고등

계기판: 경고등 및 표시등 (4/6)

경고등과 표시등의 모양과 의미는 아래와 같습니다
단, 차량의 사양과 옵션에 따라 달라질 수 있습니다. 다음 경고등은 계기판 A, B 또는 C에 점등합니다.



배기가스 저감 장치 경고등 ➥ 2.3



배기 가스 저감 장치 내 요소수 레벨 및 고장 경고등 ➥ 1.111



타이어 공기압 자동감지 시스템 ➥ 2.26



예열 표시등(디젤 차량)

시동 스위치 ON일 때 점등됩니다. 예열 플러그가 작동하고 있음을 나타냅니다.

예열이 끝나면 소등됩니다. 이제 엔진에 시동을 걸 수 있습니다.



엔진 · 배출가스 자가진단 경고등

이 경고등은 엔진 시동을 걸었을 때 또는 차량 사양에 따라서 오토 스탑 상태일 때 엔진 시동을 끄면 이 램프가 점등되며, ➥ 2.9 잠시 후 소등됩니다.

- 경고등이 계속해서 점등되어 있으면 가능한 빨리 지정 정비업소에 방문하십시오.
- 경고등이 점멸하면, 점멸이 멈출 때까지 차량의 속도를 낮추십시오. 신속하게 지정 정비업소에 문의하십시오. ➥ 2.24



연료 부족 경고등

엔진 시동 또는 시동 스위치 ON했을 때 오렌지색으로 점등되었다가 몇 초 후에 꺼집니다.

주행 중 주황색이 되고 경고음이 울리면 가능한 빨리 연료를 채우십시오. 주행 가능 거리가 약 50km 남았음을 의미합니다.



ECO 모드 표시등

이 표시등은 ECO 모드가 활성화되면 점등됩니다. ➥ 2.17



프리휠 표시등

사용자 설정에서 "ECO 모드에서 프리휠" 모드를 활성화하면, ECO 모드일때 이 표시등이 점등됩니다. ➥ 2.17

이 표시등은 기능이 활성화되있을 때 다음과 같이 표시됩니다.

- 차량이 프리휠 모드가 아닌 경우 회색으로 표시됩니다.
- 차량이 프리휠 모드(자동 중립)일 때 차량 사양에 따라서 녹색 또는 흰색으로 표시됩니다.

계기판: 경고등 및 표시등 (5/6)

경고등과 표시등의 모양과 의미는 아래와 같습니다
단, 차량의 사양과 옵션에 따라 달라질 수 있습니다. 다음 경고등은 계기판 A, B 또는 C에 점등합니다.



냉각수 온도 경고등

엔진 시동 또는 시동 스위치 ON했을 때 이 표시등이 파란색으로 점등됩니다.

경고등이 빨간색일 경우 차량을 정차시키고 1~2분 정도 엔진을 공회전시킵니다.

냉각수 온도가 떨어지고 경고등이 파란색으로 바뀌는지 확인하십시오. 바뀌지 않을 경우 엔진 시동을 정지합니다. 냉각수 점검 전 엔진이 식기를 기다립니다.

지정 정비업소로 문의하십시오.



스피드 리미터 표시등 ➥ 2.61



크루즈 컨트롤 표시등 ➥ 2.64



어댑티브 크루즈 컨트롤 (정차 및 재출발) 표시등 ➥ 2.67



오토 스탑 표시등 ➥ 2.9



오토 스탑 불가능 표시등 ➥ 2.9



브레이크 페달 경고등

이 경고등은 브레이크 페달을 밟아야 할 때 점등합니다. ➥ 2.111



주차 조향보조 시스템 경고등 ➥ 2.84



차선 이탈 경보 시스템 표시등 ➥ 2.33



차선 이탈방지 보조 시스템 표시등➥ 2.38



스티어링 휠 조작 감지 표시등

계기판: 경고등 및 표시등 (6/6)

경고등과 표시등의 모양과 의미는 아래와 같습니다
단, 차량의 사양과 옵션에 따라 달라질 수 있습니다. 다음 경고등은 계기판 A, B, C 또는 D에 점등합니다.



다음 경고등은 *D*에 점등합니다.

동승석 에어백 **ON**

동승석 에어백 **OFF**

앞좌석 및 뒷좌석 안전벨트 미착용 경고등

차량 환경 설정 메뉴 (1/2)



차량 사양에 따라서 차량의 일부 기능을 활성화, 비활성화 또는 설정을 조정할 수 있습니다.

■ 멀티 스크린이 장착된 차량의 경우

▶ 차량 환경 설정 메뉴 이동

설정 화면으로 이동하는 방법에 대한 자세한 내용은 해당 멀티미디어 매뉴얼을 참고하십시오.

▶ 설정 조정

[ON] 또는 [OFF]를 선택하여 활성화 또는 비활성화합니다. 자세한 내용은 해당 멀티미디어 매뉴얼의 사용자 설정 페이지를 참고하십시오.

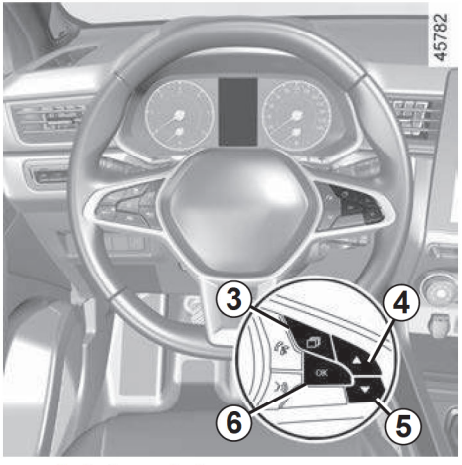

■ 멀티 스크린이 장착되지 않은 차량의 경우

▶ 차량 환경 설정 메뉴 이동

차량 정차 후 차량 탭에 도달하기 위해 필요한 만큼 버튼 ***3***을 누릅니다.

버튼 ***4*** 또는 ***5***를 반복해서 눌러 설정 메뉴로 이동한 다음 버튼 ***6*** **OK**를 누릅니다.

경고

안전을 위하여 차량 정차 시에만 설정을 조정하십시오.

▶ 설정 조정

버튼 ***4*** 또는 ***5***를 사용하여 설정을 변경할 기능을 선택하고 버튼 ***6*** **OK**를 누릅니다.

a) 게기판
- 언어
- 단위

  스타일 (계기판 스타일 선택)
- 색상

b) 차량
- 앞유리 자동 와이퍼
- 전면 드립 와이퍼 기능
- 외부 웰컴 기능

c) 주차 보조시스템
- 경고음 볼륨

d) 주행 보조시스템
- 차선 이탈 경고음 볼륨
- 차선 이탈 경고 감도
- 차선 이탈 경고 진동
- 자선 유지 보조 감도
- 사각지대 경보 시스템
- 과속 경고
- 차간 거리 경보 시스템

차량 환경 설정 메뉴 (2/2)

▶ 설정 조정(계속)

e) 램프

– 실내등 자동 모드

f) 접근

– 차속 감응 오토 도어록

– 인텔리전트 도어 잠금/잠금 해제 장치

– 자동 잠금

– 무음 잠금

– 차량 자동 잠금/잠금 해제

– 아웃사이드 미러 자동 접힘 기능

g) 환경 설정

☑: 기능 설정

☐: 기능 해제

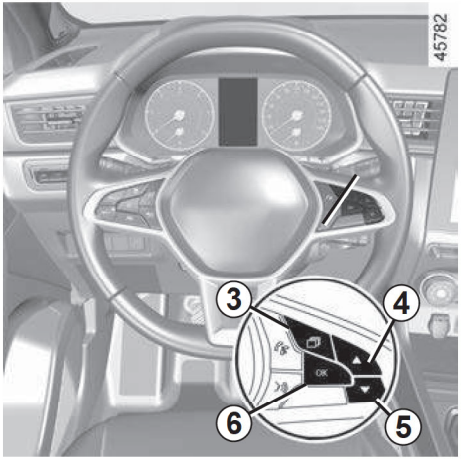

버튼 ***6*** **OK**를 눌러 기능을 선택합니다.

"주차 보조시스템"을 선택한 다음 "볼륨" 또는 "계기판"을 선택한 후 "언어"를 선택하면 새로운 선택 메뉴(후방 경보 장치 음량 조절 또는 계기판 언어)가 나타납니다.

이 경우 원하는대로 선택한 후 버튼 ***6*** **OK**를 누르면 선택된 값 앞에 ☑가 표시됩니다.

환경 설정에서 나가려면 버튼 ***4*** 또는 ***5***를 눌러 이전화면으로 이동하고 버튼 ***6*** **OK**를 누릅니다. 경우에 따라서 버튼을 여러번 눌러야 할 수 있습니다.

주행 중에는 차량 환경 설정 메뉴를 사용할 수 없으며, "환경설정은 정차 후 하십시오" 메시지가 표시됩니다.

트립 컴퓨터: 일반 정보(1/4)

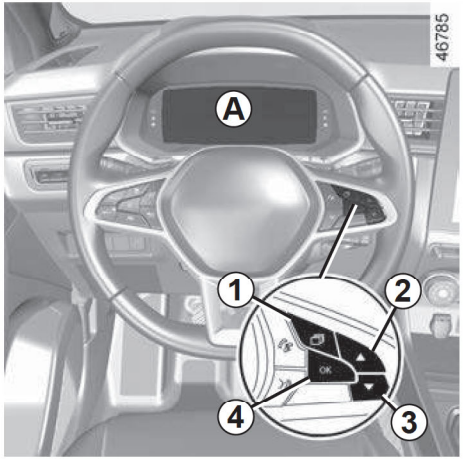

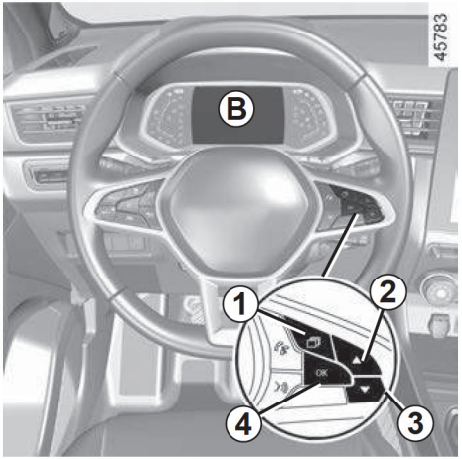

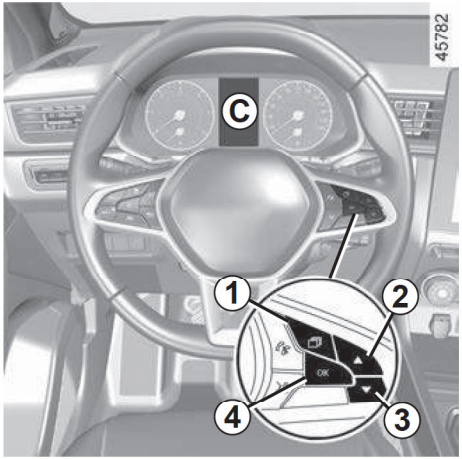

■ 트립 컴퓨터 A, B 또는 C

차량 사양에 따라서 다음과 같은 기능이 있습니다.

- 주행거리

  트립 컴퓨터 기록

- 정보 메시지
- 고장 메시지(경고등이 함께 점등)
- 경고 메시지(STOP 경고등이 함께 점등)
- 차량 환경 설정 메뉴

이와 관련된 기능들은 이어지는 페이지에 설명되어 있습니다.

트립 컴퓨터에 표시된 정보는 차량 사양에 따라 다를 수 있습니다. 트립 컴퓨터의 정보는 운전자의 운전습관, 배터리 탈거 후 재연결 또는 트립 컴퓨터의 초기화 등에 따라 실제와 다르게 표시될 수 있습니다.

트립 컴퓨터: 일반 정보(2/4)



■ 계기판 A가 장착된 차량

계기판은 영역 **5**, **6**, **7** 및 **8**이 해당됩니다. 각 영역의 위치는 선택한 계기판 스타일에 따라 다릅니다.

버튼 **1**을 눌러 메뉴 화면으로 이동한 뒤 버튼 **2** 또는 **3**을 반복적으로 눌러 메뉴를 탐색합니다. 기능을 선택하려면 버튼 **4 OK**를 누르십시오.

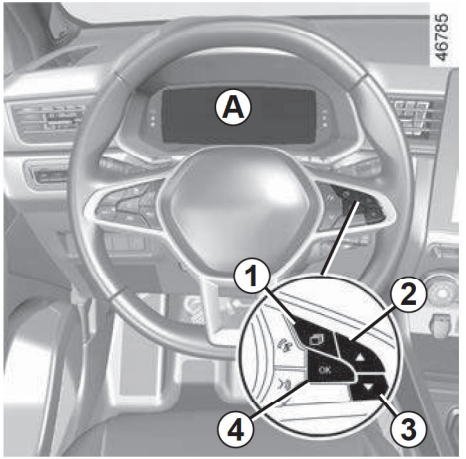

트립 컴퓨터: 일반 정보(3/4)

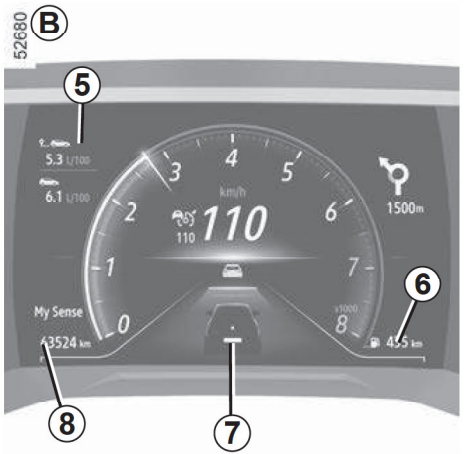

■ 계기판 B가 장착된 차량

계기판은 영역 **5**, **6**, **7** 및 **8**이 해당됩니다. 각 영역의 위치는 선택한 계기판 스타일에 따라 다릅니다.

버튼 **2** 또는 **3**을 반복적으로 눌러 메뉴를 탐색하고 기능을 선택하려면 버튼 **4 OK**를 누르십시오.

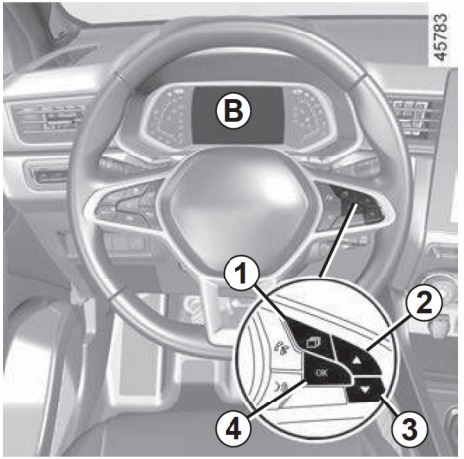

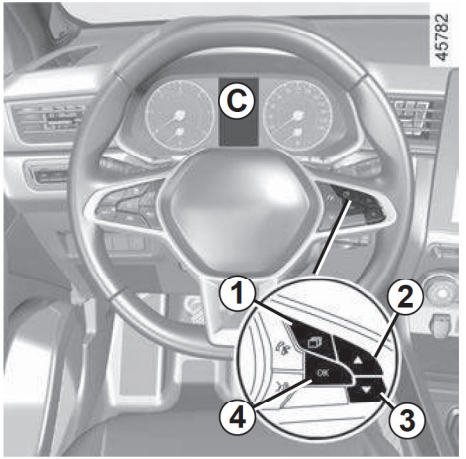

■ 계기판 C가 장착된 차량

필요한 경우 버튼 **1**을 차량 탭에 도달할 때까지 여러 번 누릅니다.

버튼 **2** 또는 **3**을 반복적으로 눌러 메뉴를 탐색하고 기능을 선택하려면 버튼 **4 OK**를 누르십시오.

트립 컴퓨터: 일반 정보(4/4)

■ 선택

a) 주행일지, 정보 메시지나 작동 이상 메시지

b) 현재 연료 소비량 및 평균 연료 소비량

c) 구간 거리계 및 평균 속도

d) 타이어 공기압 재설정

e) 엔진 오일 교환 시점

- 차량 정비 시점
- 엔진 오일 교환 시점

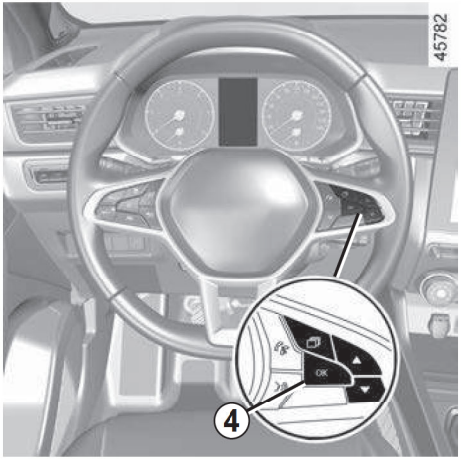

■ 구간 거리계 초기화

구간 거리계를 초기화하려면, 구간 거리계가 표시창에 선택된 상태에서 버튼 **4 OK**를 구간 거리계가 초기화될 때까지 길게 누르십시오.

■ 트립 컴퓨터 기록 초기화

표시창에서 트립 컴퓨터 기록 중 하나를 선택하고 버튼 **4 OK**를 표시된 기록이 초기화될 때까지 길게 누르십시오.

트립 컴퓨터 기록들 중 하나의 값이 한계(최고값)를 넘었을 때는 자동으로 초기화됩니다.

▶ 초기화 이후 표시되는 값들의 해석

평균 연비, 주행 가능 거리, 평균 속도 등의 수치는 초기화 이후 주행거리가 증가할수록 안정되며 정확한 값을 나타냅니다.

스타트 이후 몇 km 동안에는 주행 중 무급유 주행거리 수치가 상승합니다. 이는 최종 스타트 이후의 평균 연료 소비량으로 계산했기 때문입니다. 그러나 다음과 같은 경우에는 평균 연료 소비량이 감소합니다.

- 차량이 가속 단계에서 벗어날 때
- 엔진이 적정 온도에 도달했을 때(초기화 시 엔진이 예열되지 않았을 경우)
- 시내에서 고속도로로 접어들어 운전할 때

트립 컴퓨터: 트립 정보 및 설정 (1/3)

표시된 정보는 차량 사양에 따라 다를 수 있습니다. 트립 컴퓨터의 정보는 운전자의 운전습관, 배터리 탈거 후 재연결 또는 트립 컴퓨터의 초기화 등에 따라 실제와 상이하게 표시될 수 있습니다.

선택 예시	선택한 디스플레이 화면의 의미
시스템 점검결과 정상입니다	**a) 주행일지** 다음과 같은 내용이 차례로 디스플레이됩니다. – 정보 메시지(조수석 에어백이 해제되었습니다 등) – 작동 이상 메시지(엔진제어 장치를 점검해 주십시오 등).
 7.4 L/100	**b) 순간 연료 소비량** 차속이 30km/h 이상일 때 표시됩니다.
 5.8 L/100	**최종 초기화 이후 평균 연료 소비량** 최종 스타트 이후 최소 400m 주행한 후에 표시됩니다.
 112.4 km	**c) 거리계: 최종 초기화 이후 주행거리**.
 123.4 km/h	**최종 초기화 이후 평균 속도** 이 값은 초기화 이후 400m를 주행한 후 표시됩니다.

트립 컴퓨터: 트립 정보 및 설정 (2/3)

표시된 정보는 차량 사양에 따라 다를 수 있습니다. 트립 컴퓨터의 정보는 운전자의 운전습관, 배터리 탈거 후 재연결 또는 트립 컴퓨터의 초기화 등에 따라 실제와 상이하게 표시될 수 있습니다.

선택 예시	선택한 디스플레이 화면의 의미
타이어 압력 설정 [공기압 점검위해 길게 누르십시오]	**d) 타이어 공기압 재설정.** ➥ 2.26
16:30	**e) 시간 설정.** ➥ 1.92

트립 컴퓨터: 트립 정보 및 설정 (3/3)

표시된 정보는 차량 사양에 따라 다를 수 있습니다. 트립 컴퓨터의 정보는 운전자의 운전습관, 배터리 탈거 후 재연결 또는 트립 컴퓨터의 초기화 등에 따라 실제와 상이하게 표시될 수 있습니다.

선택 예시 다음 차량 정비 시점 알림 메시지가 있는 트립 컴퓨터(계속)	선택한 디스플레이 화면의 의미
오일 교환 30 000 km / 24개월	**f) 차량정비시점.** **엔진 오일 교환 시점** **점화가 켜지고 엔진이 작동하지 않는 상태에서**, 마일리지 정보에 액세스하여 다음 오일 교환 전 남은 주행거리 및 시간을 표시합니다.

차량에 따라 엔진 오일 교환 시점은 주행스타일(자주 저속으로 운전하는 경우, 단거리 운전, 장시간 공운전, 견인 등)에 따라 달라집니다 다음 번 엔진 오일 교환까지 남은 주행가능거리가 실제로 주행한 거리보다 빨리 감소하는 경우도 있습니다

재설정: 차량정비시점을 초기화하려면 버튼 OK를 엔진 오일 교환 시점 화면이 나타날 때까지 약 10초간 길게 누르십시오.
참고: 향후 차량 정비 시점은 반드시 엔진 오일교환과 4장의 "정기점검 및 교환주기표"에 기재되어 있는 정비를 받았을 경우에만 재설정 되어야 합니다. 엔진 오일 교환 시에는 엔진 오일 교환 시점을 초기화해야 합니다.

AdBlue 보충요망 2400 km 남음	⇒ **g) 요소수의 잔여량으로 주행 가능한 거리**

트립 컴퓨터: 정보 메시지

차량 시동 시 혹은 차량 사용 중 차량 작동안내 또는 상태 정보에 대한 메시지가 다음과 같이 표시됩니다.

메시지	디스플레이의 해석
주차브레이크가 작동 중입니다	주차 브레이크가 체결되어 있음을 알립니다. 만약 차량 주행 중에 이 메시지가 표시된다면 주차 브레이크를 해제해 주십시오.
핸들을 돌리면서 작동해 주십시오	스티어링 휠(핸들)이 잠겨 있습니다. 스티어링 휠(핸들)을 좌우로 돌리면서 시동을 거십시오.
차량 시스템을 점검 중입니다.	시동스위치 ON에서 차량이 자가점검 중입니다.

트립 컴퓨터: 고장 메시지

주의

다음의 메시지들이 표시될 경우 신속하게 지정 정비업소에 방문하여 점검 받으십시오.

다음의 메시지들이 경고등과 함께 계기판의 표시창에 표시될 경우 즉시 지정 정비업소에서 고장 수리를 받으셔야 합니다. 이 메시지들은 계기판 표시창 선택 버튼을 누르거나 혹은 누르지 않더라도 몇 초 후에 소등됩니다. 경고등은 계속 점등됩니다.

메시지 예시	선택한 디스플레이 화면의 의미
"연료필터 수분을 제거해 주십시오"	디젤 연료 필터에 수분(물)이 많습니다. 신속하게 지정 정비업소에 문의하십시오.
"차량을 점검해 주십시오"	페달 센서, 배터리 관리 시스템 또는 오일 레벨 센서에 이상이 발생했습니다.
"에어백을 점검해 주십시오"	안전벨트에 추가되는 보호 시스템에 이상이 발생했습니다. 사고 발생시 작동하지 않을 수 있습니다.
"배출가스 장치를 점검해 주십시오"	– 차량 오염방지시스템에 이상이 발생했습니다. – 경고등 점등과 함께 배기 저감 장치에 이상이 있음을 나타냅니다. ➥ 1.111.

트립 컴퓨터: 경고 메시지

경고

다음의 메시지들이 표시될 경우 귀하의 안전을 위해 즉시 차량을 안전하게 주차한 후 엔진 시동을 끄고 지정 정비업소에 도움을 요청하십시오. 다음의 메시지들은 STOP 경고등과 함께 계기판의 표시창에 표시되고 경고음이 울립니다. 경우에 따라서 경고등도 함께 점등됩니다. 메시지는 단독 또는 교대로(하나 이상의 메시지가 표시되어야 하는 경우) 표시됩니다.

메시지 예시	선택한 디스플레이 화면의 의미
"엔진제어 장치에 이상이 있습니다"	엔진 오일 분사 이상, 차량의 엔진이 과열되었거나, 엔진 체계에 중대한 결함이 발생했습니다.
"브레이크 장치에 이상이 있습니다"	브레이크 시스템에 이상이 있음을 나타냅니다.
"전기 시스템에 이상이 있습니다"	차량 배터리 충전 회로(알터네이터 등)에 문제가 발생했습니다.
"타이어 손상으로 매우 위험합니다"	하나 이상의 타이어가 파손되었거나 공기압이 매우 부족함을 나타냅니다.

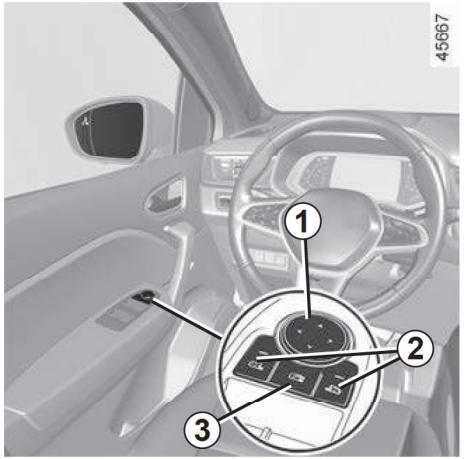

■ 아웃사이드 미러

▶ 조정

버튼 **2**의 왼쪽(운전석) 또는 오른쪽(동승석)을 눌러 조정 할 아웃사이드 미러를 선택하고, 버튼 ***1***을 눌러 미러를 원하는 위치에 오도록 조정합니다.

▶ 아웃사이드 미러 열선

엔진 시동이 걸려 있을 때 뒷유리 열선과 함께 작동합니다. ➥ 3.5

■ 전동 접이식 아웃사이드 미러

(차량 사양에 따라서)

언제라도 버튼 **3**을 눌러 미러를 접거나 펼칠 수 있습니다.

버튼 3을 눌러 오토 모드 (도어를 잠그거나 엔진 시동을 ON으로 하면 미러가 자동으로 접히거나 펴지는 모드)를 활성화 또는 비활성화시킬 수 있습니다.

주의

운전석 아웃사이드 미러는 두 개의 영역으로 구분되어 있습니다. **A** 영역은 일반 아웃사이드 미러와 동일한 시야를 제공하며 **B** 영역은 자량 후방의 시야를 넓혀줍니다.

실제 사물은 아웃사이드 미러에 보이는 것보다 가까이 있으므로 주의하십시오.

■ 웰컴 앤 굿바이 기능

(차량 사양에 따라서)

다음 중 선택된 상황에 따라서 미러가 자동으로 펼쳐집니다.

– 엔진 시동이 ON되었을 때

– 스마트카드가 감지되었거나 차량이 잠금해제되었을 때

전동 접이식 아웃사이드 미러의 특징

손으로 미러를 잡고 접거나 펼치면 고장이 발생할 수 있습니다. 또한 손으로 접거나 펼친 이후에는 전동으로 미러가 작동할 경우 소음이 발생할 수 있습니다.

주의

안전을 위하여, 차량 정차 시에만 미러를 조절하십시오. 교통사고의 원인이 될 수 있습니다.



룸미러는 미러 본체를 잡고 움직여서 위치를 조정할 수 있습니다.

■ 레버 *4*가 있는 룸미러

야간 주행 시 뒤에 오는 차량의 헤드램프가 비져 눈이 부시지 않도록 미러 뉘쪽에 있는 레버 ***4***를 누릅니다.

참고: 레버 ***4***를 누른 경우 빛 비춤의 정도가 감소되어 거울의 선명도가 떨어질 수 있습니다.

■ 레버 *4*가 없는 룸미러 (전자식 룸미러: ECM)

(차량 사양에 따라서)

룸미러가 빛의 밝기를 감지하여 너무 밝은 경우 자동으로 미러를 어둡게 하여 눈부심을 완화시킵니다.

야간 주행 시 헤드램프가 켜 있는 차량이 뒤에 있을 시 룸미러는 자동으로 어두워집니다.

전자식 룸미러의 특징

- 전자식 룸미러의 빛 밝기 감지 센서를 가릴 경우 자동 밝기 조절 기능이 작동하지 않습니다.
- 룸미러를 닦을 때 미러 안쪽에 물 또는 세제가 스며들지 않도록 주의하십시오.

주의

안전을 위하여, 차량 정차 시에만 미러를 조절하십시오. 교통사고의 원인이 될 수 있습니다.

주의

뒷좌석과 뒷유리 사이의 공간에 물건을 올려 두지 마십시오.

후방 시야를 가릴 수 있으며 급정거 시 앞쪽으로 날아올 수 있습니다.

하이패스 시스템 (1/11)



하이패스 시스템은 한국도로공사가 운영하는 고속도로 통행료 자동 지불 시스템입니다.

■ 작동 원리

시스템은 룸미러 내부의 전용 통신 모듈을 이용하여 하이패스 차로 통신 장비와의 통신을 통해 자동으로 통행료를 지불합니다.

■ 시스템 ON/OFF

전원이 꺼진 상태에서 버튼 **1**을 누르면 전원이 켜지고, 전원이 켜진 상태에서 버튼 **1**을 길게 누르면 전원이 꺼집니다.

■ LED 표시등

버튼 **1**에 표시등이 있어 시스템의 상태를 확인할 수 있습니다.

- 시스템 및 카드 정상 시: 녹색 점등

  시스템 또는 카드에 이상이 있는 경우: 주홍색 점등

■ 음량 조절

전원이 켜진 상태에서 버튼 **3**을 반복하여 눌러 음량 단계(0~5)를 조절할 수 있습니다.

초기 음량은 3단계입니다.

참고: 스피커는 룸미러 뒷면에 있습니다.

■ 음성안내 기능

- 통행료 결제 정보 음성안내
- 단말기 상태 음성안내
- 카드 상태 음성안내

참고: 음량이 0, 1, 2 단계로 설정되어 있는 경우 음성안내가 되지 않습니다.

■ 카드 잔액 확인

선불카드, 선불 할인카드, 선불 자동 충전카드, 선불 자동 충전 할인카드의 경우 버튼 **2**를 짧게 누르면 카드 잔액이 음성으로 안내됩니다. 시스템 또는 카드에 이상이 있는 경우 해당 정보를 추가로 확인할 수 있습니다.

■ 과금 이력

버튼 **2**를 길게 누르면 과금 이력이 음성으로 안내됩니다(자세한 사항은 이어지는 페이지를 참고하십시오). 과금 이력 확인을 종료하려면 버튼 **2**를 길게 누릅니다.

참고: 시스템 또는 카드에 이상이 있는 경우 과금 이력을 확인할 수 없습니다.

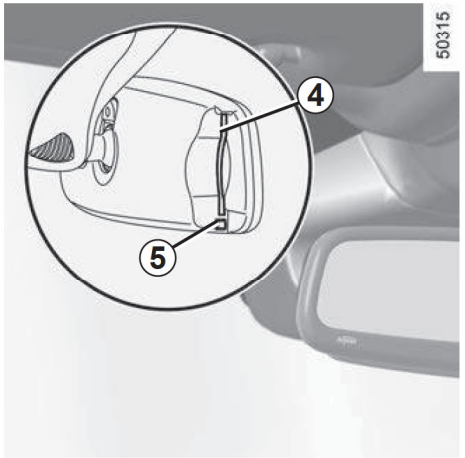

■ 하이패스 카드 삽입/탈거

▶ 삽입

룸미러 좌측의 카드 삽입구 **4**에 하이패스 카드를 삽입하십시오.

참고: 카드의 IC칩이 차량의 앞유리로 향하게 하여 삽입하십시오.

▶ 탈거

버튼 **5**를 눌러 카드를 탈거하십시오.

하이패스 시스템 이용 시 카드는 별도 구매하여 사용하십시오.

■ 하이패스 시스템 등록 방법

하이패스 시스템이 장착된 차량은 차량 정식 번호판 등록 후 해당 차량과 다음의 구비 서류를 준비하여 서비스 거점 또는 영업 지점에 방문하여 등록하십시오.

▶ 구비 서류

- 개인: 본인 신분증 또는 대리인 신분증
- 법인: 사업자 등록증, 방문자 신분증
- 외국인: 외국인 등록증 또는 국내 거소증
- 리스 차량 및 렌터카의 경우 해당 계약서 추가

■ 하이패스 카드 구입/충전 방법

하이패스 카드의 구입 및 충전은 카드 종류에 따라 다음과 같습니다.

- 선불카드: 도로공사 영업소에서 발급 및 충전
- 자동충전카드: 취급 은행에서 신청
- 후불카드: 신용 카드사에서 신청

자세한 사항은 다음 홈페이지를 참조하십시오.

- 선불카드 및 자동충전카드: www.hipluscard.co.kr
- 후불 카드: www.excard.co.kr

■ 하이패스 시스템 사용 시 주의 사항

- 하이패스 구간 이용 시 하이패스 시스템의 전원을 끄거나 하이패스 카드를 탈거하지 마십시오.
- 앞유리에 메탈 코팅을 할 경우 통신 장애가 발생할 수 있습니다.
- 기름 묻은 손이나 젖은 손으로 하이패스 카드를 만지지 마십시오.
- 온도에 따라 하이패스 카드가 변형되거나 인식이 불가할 수 있으니 운행하지 않을 때에는 카드를 룸미러에서 탈거하여 보관하는 것이 좋습니다.
- 룸미러의 카드 삽입구에 이물질이 들어가지 않도록 주의하십시오.
- 차량 내 다른 하이패스 단말기가 있을 시 정상적인 요금 결제 처리가 안될 수 있습니다.
- 하이패스 시스템이 장착된 차량을 타인에게 매각 또는 양도하는 경우, 차량의 명의와 하이패스 시스템의 명의를 함께 이전하십시오.
  명의 변경이 불가한 경우, 하이패스 시스템의 등록을 말소해야 합니다. 미이행 시 불편을 초래할 수 있습니다.
- 하이패스 시스템이 장착된 차량을 타인에게 매수 또는 양수 받은 경우, 하이패스 시스템의 등록 정보(소유자 명의, 차량 번호, 소유자 연락처 등)를 변경해야 정상적으로 하이패스 기능을 사용할 수 있습니다.
  시스템 등록 정보를 변경하려면 차량과 양수인 신분증을 준비하여 서비스 거점, 영업 지점 또는 한국도로공사 영업소에 방문하십시오.

■ 하이패스 규격

구분	사용전원	사용 주파수	전파형식	변조방식	통신방식
단말기	DC 12V	5800 MHz	A7W	ASK	단신방식

■ 하이패스 단말기 인증 사항

국토교통부 ETCS 인증	
인증 번호	국토교통부-2015-001-007 (SET-BR30MLMX) 국토교통부-2015-001-008 (SET-BR30MQMx)
인증 유효 기간	2020년 06월 15일 (SET-BR30MLMX) 2020년 06월 24일 (SET-BR30MQMx)
인증 기관	한국도로공사 도로교통연구원
인증 방법	통행료자동지불시스템 단말기 시험방법 IV A

적합성평가 인증표시	
인증 번호	MSIP-CRM-1MP-SET-BR30MLMx (SET-BR30MLMx) MSIP-CRM-1MP-SET-BR30MQMx (SET-BR30MQMx)
기기의 명칭(모델명)	SET-BR30MQMX SET-BR30MLMx
인증받은 자의 상호	엠피온 주식회사
인증기관	국립전파연구원
제조자/제조 국가	엠피온 주식회사/한국

■전자파 적합 등록기기 사용자 안내문

- 해당 무선설비는 전파 혼신 가능성이 있으므로 인명 안전과 관련된 서비스는 할 수 없습니다.
- 이 기기는 전자파 적합 등록을 한 기기입니다.

주의

-임의로 분해 또는 개조하지 마십시오. 또한 룸미러에 강한 충격을 주지 마십시오.

- 고장이 의심되는 경우, 고장이 이어지는 경우에는 지정 정비업소에 문의하십시오.
- 하이패스 시스템을 사용하려면 운행 전에 미리 시스템 전원 및 하이패스 카드 삽입 여부를 확인하십시오.

경고

-운전 중에는 하이패스 시스템을 조작하지 마십시오. 교통사고의 원인이 될 수 있습니다.

- 원활한 통신을 위하여 하이패스 차로에서는 제한속도 30km/h를 준수하십시오.
- 하이패스 차로 진입 시 앞 차량과의 안전거리를 준수하십시오.

하이패스 시스템 (4/11)

■ 하이패스 시스템의 전원을 ON 하거나 차량의 엔진 시동을 ON 했을 때 음성 안내 및 LED 표시등

카드 상태	음성 안내 (3단계 이상의 음량인 경우)	LED	해석
선불카드, 선불할인카드, 자동충전카드	"카드 잔액은 000원입니다." **참고:** 하이패스 시스템 전원 ON시에만 음성안내	녹색	선불카드, 선불할인카드, 자동충전카드가 삽입된 경우입니다. **참고:** 자동충전카드는 선불자동충전카드, 선불자동충전할인카드를 의미합니다.
잔액 부족(선불카드, 선불할인카드)	"카드 잔액은 000원입니다. 카드 잔액이 얼마 남아있지 않습니다. 충전이 필요합니다."	주홍색 →녹색	카드 잔액이 3,500원 이하인 경우에 안내됩니다.
잔액 없음(선불카드, 선불할인카드)	"카드 잔액이 없습니다. 카드 충전이 필요합니다"	주홍색	카드 잔액이 없는 경우에 안내됩니다.
면제카드, 후불카드, 후불할인카드	"면제카드입니다.", "후불카드입니다.", "후불할인카드입니다." **참고:** 하이패스 시스템 전원 ON시에만 음성안내	녹색	면제카드, 후불카드, 후불할인카드가 삽입된 경우입니다. 이 경우에는 음성 안내를 하지 않습니다.
비인가 카드	"사용할 수 없는 카드입니다."	주홍색	하이패스에 사용할 수 없는 카드이거나 카드가 사용이 불가한 상태입니다.
카드 오삽입	"카드가 잘못 삽입되었습니다. 카드를 확인하여 주십시오."	주홍색	카드가 올바르게 삽입되어 있는지 확인하십시오.
불량 카드	"카드에 오류가 있습니다. 카드를 확인하여 주십시오."	주홍색	시스템은 정상 작동하지만 카드에 오류가 발생한 경우에 안내됩니다.
카드 미삽입	"하이패스 카드가 삽입되어 있지 않습니다. 하이패스 차로를 이용하시려면 카드를 삽입하여 주십시오."	주홍색	카드가 삽입되지 않은 경우에 안내됩니다.

하이패스 시스템 (5/11)

■ 카드를 단말기에 삽입했을 때 음성 안내 및 LED 표시등

카드 상태	음성 안내 (3단계 이상 음량인 경우)	LED	해석
선불카드, 선불할인카드	"선불(할인)카드입니다. 카드 잔액은 00원입니다."	녹색	선불카드, 선불할인카드를 삽입한 경우에 안내됩니다.
잔액 부족(선불카드, 선불할인카드)	"선불(할인)카드입니다. 카드 잔액이 얼마 남아있지 않습니다. 카드 충전이 필요합니다."	주홍색 →녹색	카드 잔액이 3,500원 이하인 경우에 안내됩니다.
잔액 없음(선불카드, 선불할인카드)	"선불(할인)카드입니다. 카드 잔액이 없습니다. 카드 충전이 필요합니다."	주홍색	카드 잔액이 없는 경우에 안내됩니다.
선불자동충전카드, 선불자동충전할인카드	"선불자동충전(할인)카드입니다. 카드 잔액은 00원입니다."	녹색	선불자동충전카드, 선불자동충전할인카드를 삽입한 경우에 안내됩니다.
면제카드, 후불카드, 후불할인카드	"면제카드입니다.", "후불카드입니다.", "후불할인카드입니다." **참고:** 하이패스 시스템 전원 ON시에만 음성안내	녹색	면제카드, 후불카드, 후불할인카드를 삽입한 경우에 안내됩니다.
비인가 카드	"사용할 수 없는 카드입니다."	주홍색	하이패스에 사용할 수 없는 카드이거나 카드가 사용 불가 상태입니다.
카드 오삽입	"카드가 잘못 삽입되었습니다. 카드를 확인하여 주십시오."	주홍색	카드가 올바르게 삽입되어 있는지 확인하십시오.
불량 카드	"카드에 오류가 있습니다. 카드를 확인하여 주십시오."	주홍색	시스템은 정상 작동하지만 카드에 오류가 발생한 경우에 안내됩니다.

■ 카드를 단말기에서 탈거했을 때 음성 안내 및 LED 표시등

카드 상태	음성 안내 (3단계 이상 음량인 경우)	LED	해석
선불카드, 선불할인카드, 선불자동충전카드, 선불자동충전할인카드, 면제가드, 후불카드, 후불할인카드	"카드가 탈거되었습니다. 하이패스 차로를 이용하시려면 가드를 삽입하여 주십시오."	주홍색	카드가 삽입된 상태에서 카드를 탈거한 경우에 안내됩니다. 단말기에 이상이 발생하면 음성안내를 하시 않습니다.
비인가 카드, 카드 오삽입, 불량 카드	–	주홍색	비인가 카드, 오삽입된 카드, 불량 카드를 탈거한 경우 LED만 주홍색으로 표시됩니다.

■ 과금 이력

확인 버튼을 길게 누르면 음성 안내로 과금 이력을 안내합니다.

상태	음성 안내 (3단계 이상 음량인 경우)	LED	해석
과금 이력	"최근 하이패스 이용내역을 안내합니다." "최근 통행료 1:O년O월O일 오전(오후)O시O분에 통행ㄹ 00원이 지불되었습니다."	녹색	– 최근 과금 이력순으로 10건에 대해 조회가 가능합니다. – 면제된 통행료와 입구 통과에 대한 이력은 안내하지 않습니다. **참고:** 과금이력은 카드가 삽입되어 있을 경우에민 인내할 수 있습니다.

하이패스 시스템 (7/11)

■ 단말기 또는 카드 이상 정보

확인 버튼을 짧게 누르면 음성 안내, LED 표시등으로 단말기 또는 카드의 이상 정보를 안내합니다.

상태	음성 안내(3단계 이상 음량인 경우)	LED	해석
제조 번호 없음	"제조번호가 등록되지 않은 단말기입니다. 단말기 A/S를 받으십시오."	수홍색	시스템에 제조번호가 등록되지 않은 경우에 안내됩니다. 지정 정비업소에 문의하십시오.
발행징보 미등록	"발행정보가 등록되지 않은 단말기입니다. 등록 후 사용하십시오."		시스템이 등록되지 않은 경우에 안내됩니다. 지정 정비업소에 문의하십시오.
발행정보 오류	"발행정보에 오류가 있습니다. 단말기 A/S를 받으십시오."		시스템 정보에 오류가 발생하였습니다. 지정 정비업소에 문의하십시오.
단말기 오류	"단말기에 오류가 있습니다. 단말기 A/S를 받으십시오."		단말기의 초기화에 이상이 발생하였습니다. 지정 정비업소에 문의하십시오.
비인가 카드	"사용할 수 없는 카드입니다."		하이패스에 사용할 수 없는 카드이거나 카드가 사용이 불가한 상태입니다.
카드 오삽입	"카드가 잘못 삽입되었습니다. 카드를 확인하여 주십시오."		카드가 올바르게 삽입되어 있는지 확인하십시오.
불량 카드	"카드에 오류가 있습니다. 카드를 확인하여 주십시오."		시스텐은 정상 작동하지만 카드에 오류가 발생한 경우에 안내됩니다.
카드 미삽입	"카드가 삽입되어 있지 않습니다. 카드를 확인하여 주십시오."		카드가 삽입되지 않은 경우에 안내됩니다.

하이패스 시스템 (8/11)

■ 카드 잔액

확인 버튼을 짧게 누르면 음성 안내, LED 표시등으로 카드 잔액을 안내합니다.

카드 상태	음성 안내	LED	해석
선불카드, 선불할인카드, 선불자동충전카드, 선불자동충전할인카드	"카드 잔액은 00원 입니다."	기존 LED 유지	선불카드, 선불할인카드, 선불자동충전카드, 선불자동충전할인카드가 삽입된 경우입니다.
면제카ㄷ, 후불카ㄷ, 후불할인카드	"면제 카드입니다." "후불 카드입니다." "후불 할인 카드입니다." **참고:** 하이패스 시스템 전원 ON시에만 음성안내		면제카ㄷ, 후불카ㄷ, 후불할인카ㄷ가 삽입된 경우입니다.

하이패스 시스템 (9/11)

■ 하이패스 차로를 통과할 때 정상 처리된 경우의 음성 안내 및 LED 표시등

카드 상태		음성 안내 (3단계 이상 음량인 경우)	LED	해석
선불 카드, 선불 할인 카드, 선불 자동 충전 카드, 선불 자동 충전 할인 카드	입구	"하이패스 차로로 정상 진입하였습니다. 카드 잔액은 000원입니다."	녹색	폐쇄식 입구에서 선불카드, 선불할인카드, 선불사동충전카드, 선불자동충전할인카드가 정상적으로 처리된 경우에 안내됩니다.
	출구	"통행료 00원이 정상 지불되었습니다."		개방식/폐쇄식 출구에서 선불카드, 선불할인카드, 선불자동충전카드, 선불자동충전할인카드 사용 시에 정상적으로 통행료가 지불된 경우에 안내됩니다.
		"카드 잔액은 000원입니다."		
면제 카드	입구	"하이패스 차로로 정상 진입하였습니다."		폐쇄식 입구에서 면제카드가 정상적으로 처리된 경우에 안내됩니다.
	출구	"통행료가 면제되었습니다."		개방식/폐쇄식 출구에서 면제카드 사용 시에 정상적으로 처리된 경우에 안내됩니다.
후불(할인) 카드	입구	"하이패스 차로로 정상 진입하였습니다."		폐쇄식 입구에서 후불(할인)카드가 정상적으로 처리된 경우에 안내됩니다.
	출구	"통행료 00원이 정상 지불되었습니다."		개방식/폐쇄식 출구에서 후불(할인)카드 사용 시에 정상적으로 통행료가 지불된 경우에 안내됩니다.
자동충전(선불 자동충전카드, 선불자동충전 할인카드)	출구	"자동 충전했습니다."		개방식/폐쇄식 출구에서 선불자동충전(할인)카드에 자동 충전이 된 후, 정상적으로 통행료가 지불된 경우에 안내됩니다.
		"통행료 00원이 정상 지불되었습니다."		
		"카드 잔액은 00원입니다."		

하이패스 시스템 (10/11)

■ 하이패스 차로를 통과할 때 비정상 처리된 경우의 음성 안내 및 LED 표시등

카드 상태	음성 안내 (3단계 이상 음량인 경우)	LED	해석
잔액 부족(선불카드, 선불할인카드)	"카드 잔액은 000원입니다. 카드 잔액이 얼마 남아있지 않습니다. 충전이 필요합니다."	주홍색 →녹색	폐쇄식 입구에서 선불카드, 선불할인카드가 정상적으로 처리되었지만 카드 잔액이 3,500원 이하인 경우에 안내됩니다.
잔액 없음(선불카드, 선불할인카드)	"카드 잔액이 없습니다. 카드 충전이 필요합니다."	주홍색	폐쇄식 입구에서 선불카드, 선불할인카드가 정상적으로 처리되었지만 카드 잔액이 없는 경우에 안내됩니다.
처리 실패	"하이패스에 문제가 있습니다. 출구 톨게이트에서 일반 차로를 이용하여 주십시오."	주홍색 →녹색	폐쇄식 입구에서 통신, 카드 및 시스템 이상에 의해 처리가 실패한 경우에 안내됩니다.
비인가 카드	"사용할 수 없는 카드가 삽입되어 있습니다. 카드를 확인하여 주십시오."	주홍색	폐쇄식 입구에서 비인가 카드가 삽입되어 있어 처리가 실패한 경우에 안내됩니다.
불량 카드	"카드에 오류가 있습니다. 카드를 확인하여 주십시오."	주홍색	폐쇄식 입구에서 불량 카드가 삽입되어 있어 처리가 실패한 경우에 안내됩니다.
카드 오삽입	"카드가 잘못 삽입되어 있습니다. 카드를 확인하여 주십시오."	주홍색	폐쇄식 입구에서 카드가 오삽입 되어 있어 처리가 실패한 경우에 안내됩니다.
카드 미삽입	"카드가 삽입되어 있지 않습니다. 카드를 확인하여 주십시오."	주홍색	폐쇄식 입구에서 카드가 미삽입되어 있어 처리가 실패한 경우에 안내됩니다.

하이패스 시스템 (11/11)

■ 하이패스 차로를 통과할 때 요금 지불이 비정상 처리된 경우의 음성 안내 및 LED 표시등

카드 상태	음성 안내 (3단계 이상 음량인 경우)	LED	해석
잔액 부족(선불카드, 선불할인카드)	"카드 잔액은 000원입니다."	주홍색	개방식/폐쇄식 출구에서 선불카드, 선불할인카드의 잔액 부족으로 일부만 지불되어 통행료 처리가 실패한 경우에 안내됩니다.
	"카드 잔액이 얼마 남아있지 않습니다."		
	"충전이 필요합니다."		
잔액 없음(선불카드, 선불할인카드)	"카드 잔액이 없습니다. 통행료가 지불되지 않았습니다."	주홍색	개방식/폐쇄식 출구에서 선불카드, 선불할인카드의 잔액이 없어 통행료 처리가 실패한 경우에 안내됩니다.
지불 실패	"통행료 지불에 문제가 있습니다. 도로공사 영업소에 문의하여 주십시오."	주홍색 →녹색	개방식/폐쇄식 출구에서 통신, 카드 및 시스템 이상에 의해 통행료 처리가 실패한 경우에 안내됩니다.
비인가 카드	"사용할 수 없는 카드가 삽입되어 있습니다. 통행료가 지불되지 않았습니다."	주홍색	개방식/폐쇄식 출구에서 비인가 카드가 삽입되어 있어 통행료 처리가 실패한 경우에 안내됩니다.
불량 카드	"카드에 오류가 있습니다. 통행료가 지불되지 않았습니다."	주홍색	개방식/폐쇄식 출구에서 불량 카드가 삽입되어 있어 통행료 처리가 실패한 경우에 안내됩니다.
카드 오삽입	"카드가 잘못 삽입되어 있습니다. 통행료가 지불되지 않았습니다."	주홍색	개방식/폐쇄식 출구에서 카드가 오삽입되어 있어 통행료 처리가 실패한 경우에 안내됩니다.
카드 미삽입	"카드가 삽입되어 있지 않습니다. 통행료가 지불되지 않았습니다."	주홍색	개방식/폐쇄식 출구에서 카드가 미삽입되어 있어 통행료 처리가 실패한 경우에 안내됩니다.

시계와 외기 온도 (1/2)

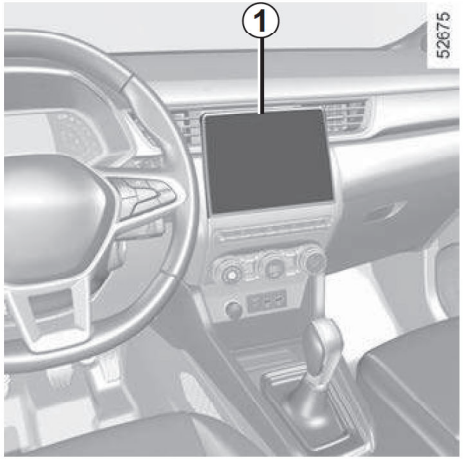

■ 멀티 스크린

멀티 스크린이 장착된 차량의 경우, 시계가 멀티 스크린 **1**에 표시됩니다.

자세한 내용은 해당 멀티미디어 사용설명서를 참조하십시오.

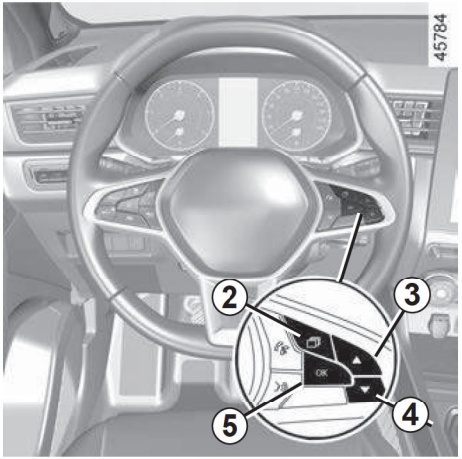

▶ 멀티 스크린이 장착되지 않은 차량의 경우

- 정차 상태에서 필요한 만큼 버튼 **2**를 눌러 "차량" 탭으로 이동합니다.
- 버튼 **3** 또는 **4**를 반복적으로 눌러 시계 **6**을 설정합니다.
- 시간 디스플레이가 점멸할 때까지 버튼 **5 OK**를 길게 누릅니다.
- 버튼 **3** 또는 **4**를 눌러 시간을 설정한 다음 버튼 **5 OK**를 눌러 확인합니다.
- 버튼 **3** 또는 **4**를 눌러 분을 설정한 다음 버튼 **5 OK**를 눌러 확인합니다.



시계와 외기 온도 (2/2)

만약 전기 공급이 되지 않는 상황(배터리 분리, 단선 등)이 있었다면, 시스템이 GPS 정보를 받은 뒤 몇 분 후 자동으로 제시간이 설정됩니다.

차량 운전 중에는 위험하므로 시간 설정은 차량 정차 시 하십시오.

■ 외기 온도 표시

주의: 차량 사양에 따라서 외기 온도가 −3℃에서 +3℃ 사이일 경우, ℃ 표시가 점멸합니다. 이는 노면이 결빙되어 있을 수 있음을 알려줍니다.

주의

외기 온도계

블랙 아이스(검은 결빙: 도로에 얇게 얼어서 검게 보이는 얼음. 구별이 어려움)의 형성조건은 일조량, 습도, 온도에 따라 달라질 수 있습니다.

외기 온도만으로 블랙 아이스를 충분히 알아낼 수는 없습니다.

스티어링 휠, 파워 스티어링 (1/3)

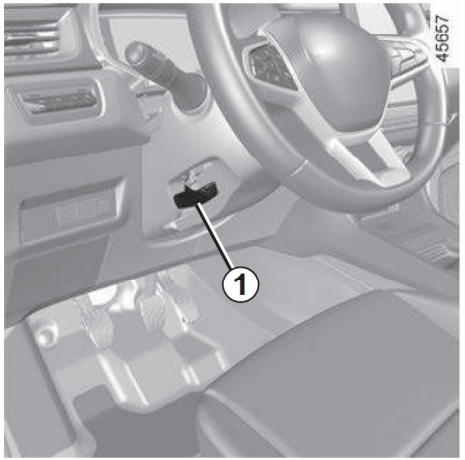

■ 스티어링 휠 높이 및 깊이 조정

레버 ***1***을 내리고 스티어링 휠의 높이와 깊이를 원하는 위치로 조절한 후 레버 ***1***을 **완전히 올려** 스티어링 휠을 고정합니다.

주의: 깊이 조절 시 강한 힘으로 스티어링 휠을 누르지 마십시오. 스티어링 휠 고정대가 파손될 수 있습니다.

경고

스티어링 휠의 위치를 조정한 경우, 스티어링 휠이 제대로 고정되었는지 주행 전 반드시 확인하십시오.

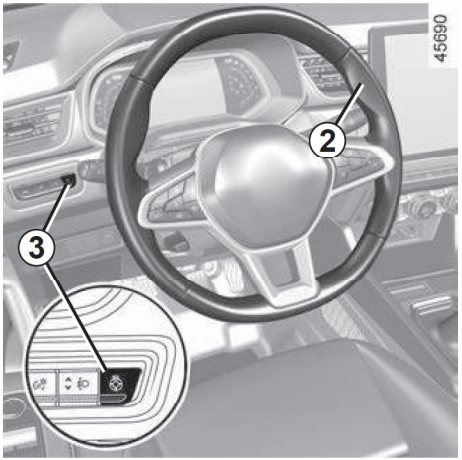

■ 스티어링 휠 열선

(차량 사양에 따라)

엔진 시동을 켠 상태에서 버튼 ***3***을 누르면 스티어링 휠 ***2***에 열선이 작동하고 버튼 ***3***의 표시등이 켜집니다.

경고

안전을 위해 주정차 시에만 스티어링 휠 위치 조절을 하십시오. 주행 중에 휠의 위치 조절을 할 경우 조향 능력을 상실하여 심각한 사고를 발생시킬 수 있습니다.

적당한 온도에 도달하면 약 30분동안 온도를 조절한 후 기능이 자동으로 꺼집니다. 기능이 꺼지더라도 버튼 ***3***의 표시등은 계속 점등되어 있습니다. 버튼 ***3***을 끄지 않는 경우 다음 엔진 시동이 켜지면 기능이 자동으로 재작동됩니다.

만약 기능이 자동으로 꺼진 상태에서 버튼 ***3***을 껐다 켜면 기능이 재작동됩니다.

30분 이내에 버튼 ***3***을 끄더라도 열선 기능을 끌 수 있습니다.

주의

레버 ***1***을 당길 때는 한 손으로스티어링 휠을 잡고 레버 ***1***을 당기십시오.

그렇지 않은 경우 레버와 스티어링 휠 사이에 손가락이 끼어 상해를 입을 수 있습니다.

■ 파워 스티어링

▶ 차속 감응 파워 스티어링(Speed Sensitive Power Steering)

차속 감응 파워 스티어링은 차량의 속도에 따라 파워 스티어링의 조향 응답성을 향상시키기 위한 자동 관리 시스템 입니다.

엔진 시동이 걸린 상태에서 작동하며 주차할 때는 휠 조작을 가볍게 하고(좀 더 편하게 조작하기 위함), 차속이 증가할수록 점차 휠이 무거워집니다(고속 운전 시 최대한 안전 확보).

▶ 오토 스탑 상태일 때

엔진이 오토 스탑 상태에 있으면 파워 스티어링이 더 이상 작동하지 않습니다. 이 경우 엔진 시동을 다시 걸거나 차속이 1km/h(언덕, 경사면 등)를 초과하면 원래 상태로 돌아갑니다.

참고: 파워 스티어링 조향감은 MULTI-SENSE 메뉴에서 선택한 주행 모드에 따라 달라집니다.

▶ 작동 불량

- 고장으로 인하여 시스템이 정상적으로 작동하지 않을 경우 스티어링 휠의 조작이 무거워지거나 차속에 따른 작동이 정상적이지 않게 되어 위험할 수 있습니다. 가능한 빨리 지정 정비업소에서 차량을 정비 받으십시오.
- 일부 고장(점화 라인의 고장 등)에서는 계기판에 경고 메시지 또는 경고등이 점등되지 않을 수 있습니다. 이 경우에도 스티어링 휠을 돌릴 수는 있지만 많은 힘이 필요하게 됩니다. 즉시 차량을 안전하게 주차 시키고 지정 정비업소로 연락하십시오.
- 심각한 고장일 경우에는 계기판에 "조향장치에 이상이 있습니다" 메시지가 표시됩니다(STOP 경고등과 경고음이 수반됨). 즉시 차량을 안전하게 주차시키고 지정 정비업소로 연락하십시오.

주의

주정차 시 스티어링 휠을 좌측이나 우측으로 끝까지 돌려놓지 마십시오.

엔진 시동이 꺼져있거나 시스템에 이상이 있더라도 스티어링 휠을 돌려 조향하는 것은 가능합니다. 다만 스티어링 휠을 돌리는 데 많은 힘이 필요하게 됩니다.

스티어링 휠, 파워 스티어링 (3/3)

▶ 파워 스티어링의 특징

- 엔진 시동이 걸린 상태에서 작동하며 주차할 때는 휠 조작을 가볍게 하고 (좀 더 편하게 조작하기 위함), 고속에서는 점차 휠이 무거워집니다(고속 운전 시 최대한 안전 확보).
- 배터리 충전이 완전하지 않은 상태에서 주행하지 마십시오. 스티어링 휠이 정상적으로 움직이지 않을 수 있습니다.
- 엔진 시동이 꺼져 있거나 시스템에 이상이 있더라도 스티어링 휠을 돌려 조향하는 것은 가능합니다. 다만 스티어링 휠을 돌리는데 많은 힘이 필요하게 됩니다.
- 스티어링 휠을 빠르게 조작할 경우, 차량 사양에 따라 모터 소음이 발생할 수 있으나, 이는 정상입니다.

경고

내리막길이나 일반도로 주행 시 절대로 시동을 끄지 마십시오. 시동을 끄면 파워 스티어링 및 브레이크가 정상 작동하지 않습니다.

- 엔진 시동이 걸린 상태에서 스티어링 휠을 좌/우측 끝까지 돌려 10초 이상 계속 유지하지 마십시오. 파워 스티어링 시스템에 손상을 줄 수 있습니다.
- 차량 사양에 따라서 만약 저속 운행 또는 주차 중에 스티어링 휠을 지속적으로 조작하면, 스티어링 휠의 조작이 무거워 질 수 있습니다. 이는 파워 스티어링 시스템의 과부하로 인한 고장을 막기 위해 시스템에서 기능을 제한하기 때문입니다. 파워 스티어링 시스템의 온도가 정상으로 낮아지면, 파워 스티이링의 작동도 정상으로 돌아옵니다. 파워 스티어링 시스템에 과부하를 줄 수 있는 장시간 저속에서 스티어링 휠 조작은 가능한 삼가십시오.

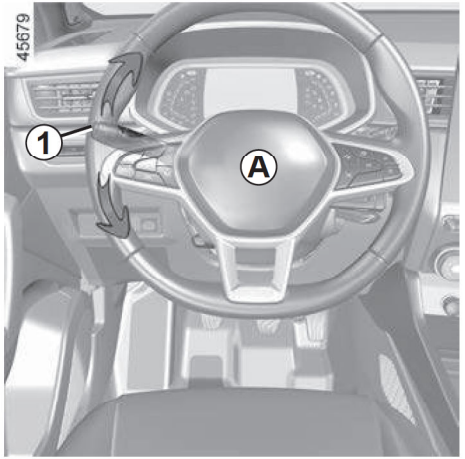

■ 경음기-혼

스티어링 휠 **A**의  부분을 가볍게 누르십시오.

경고

스티어링 휠 중앙 부위를 손바닥이나 주먹으로 타격하는 등 치량 에어백 장착부에 과도한 충격을 기하지 마십시오. 에어백 시스템이 손상될 수 있습니다.

■ 방향 지시등

엔진 시동이 걸려 있는 상태에서 레버 **1**을 스티어링 휠이 움직이는 방향과 동일한 방향으로 움직이십시오.

방향 지시등이 켜져 있을 경우 스티어링 휠을 방향 지시등과 반대로 돌리면 레버가 원위치로 돌아옵니다.

▶ 원터치 트리플 방향 지시등

주행 시 스티어링 휠 움직임이 레버를 제자리로 돌리기에 충분하지 않을 수 있습니다. 이 경우에는 레버 **1**을 살짝 올리거나 내렸다 놓으면 레버가 원위치로 돌아오고 방향 지시등이 세 번 점멸합니다.

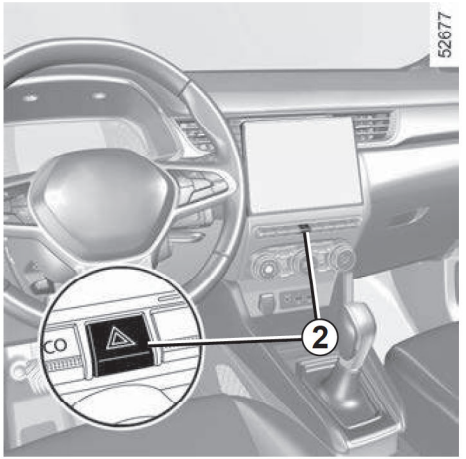

비상 점멸 표시등

버튼 **2**를 누르면 전면, 후면, 측면 방향 지시등이 동시에 점멸합니다.

비상 시 주차할 수 없거나 정차가 금지된 장소에 정차할 때, 위험한 주행 조건이나 교통 조건일 경우 다른 운전자에게 이를 알리기 위해서 사용합니다.

차량 사양에 따라서 급격히 감속하면, 경우에 따라서 비상 점멸 표시등이 자동으로 켜질 수 있습니다. 버튼 **2**를 다시 한 번 누르면 표시등이 소등합니다.

외부 램프와 지시등 (1/4)



참고: 각 램프의 사양 및 위치 ➥ 5.12 ➥ 5.13

미등 (차폭등 및 후미등)

미등 그림이 표시 **3**에 올 때까지 링 **2**를 돌립니다. 미등이 켜지고 계기판에 표시등이 점등합니다.

▶ 주간 주행등 점등 기능

주간 주행등은 엔진 시동 시 레버 **1**을 조작하지 않아도 자동으로 켜지고 엔진이 꺼지면 꺼집니다.

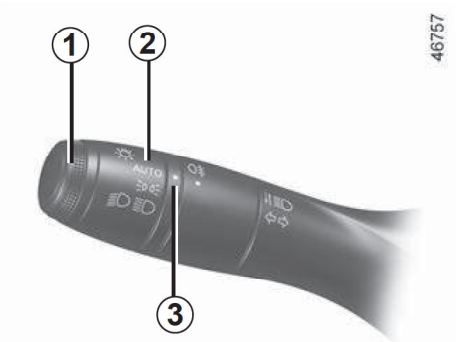

하향 헤드램프

▶ 수동 조작

하향 헤드램프 그림이 표시 **3**에 올 때까지 링 **2**를 돌립니다. 하향 헤드램프가 켜지고 계기판에 표시능이 점능합니다.

▶ 오토 라이팅 기능

(차량 사양에 따라)

AUTO 그림이 표시 **3**에 올 때까지 링 **2**를 돌립니다. 엔진 시동이 걸려 있을 때 차량 외부 밝기에 따라 레버 **1**의 조작 없이 하향 헤드램프가 자동으로 점등 또는 소등됩니다.

차량에 따라 앞유리 와이퍼 블레이드를 여러 번 작동하면 하향 헤드램프가 자동으로 켜집니다.

상향 헤드램프

엔진 시동이 걸려 있고 하향 헤드램프가 켜진 상태에서 레버 **1**을 밀면 상향 헤드램프가 켜지고 계기판에 표시등이 점등합니다.

하향 헤드램프로 전환하려면 레버 **1**을 다시 운전자쪽으로 당기십시오.

참고: 표시 3이 AUTO에 위치해 있을 때 레버 1을 밀었을 시 상향 헤드램프 대신 차량 사양에 따라 오토매틱 하이빔 기능이 작동 됩니다.

주의

야간 주행을 하기 전에 전기 장치가 올바르게 작동하는지 그리고 각종 전구들은 문제기 없는지 헤드램프에 이물질이 묻어있지 않은지 꼭 확인하십시오.



오토매틱 하이빔 (AHL: Automatic High/Low Beam)

(차량 사양에 따라서)

이 기능은 차량 내 룸미러의 뒤에 장착된 카메라가 반대 차선을 포함한 주변 차량을 감지하여 상향 헤드램프를 자동으로 켜고 끕니다.

오토매틱 하이빔이 활성화 되었을 때 다음 조건이 모두 해당하는 경우 상향 헤드램프가 자동으로 켜집니다.

- 밖이 어두울 때
- 다른 차량 또는 불빛이 감지되지 않을 때
- 차속이 약 40km/h 이상일 때

위 조건 중 하나라도 해당되지 않으면 하향 헤드램프로 전환됩니다.

오토 라이팅 및 오토매틱 하이빔의 특징

다음의 경우 기능이 정상적으로 작동하지 않을 수 있습니다.

- 안개가 끼거나 비, 눈이 오는 등 날씨 상황이 좋지 않은 경우
- 광차단 코팅 또는 루프 적재 화물 등 앞유리 및 카메라를 가리는 요소가 있는 경우
- 뒤따르거나 다가오는 차량의 램프가 약하거나 고장난 경우
- 헤드램프가 부적절하게 설정된 경우
- 반사 물체가 시스템을 방해하는 경우
- 야간이지만 주변이 밝은 경우
- 기타

오토 라이팅 및 오토매틱 하이빔은 기후, 계절, 주위 환경에 따라 점등 및 소등 시간이 달라질 수 있습니다.

오토 라이팅 기능에 의해 하향 헤드램프가 자동으로 켜진 후에 상향 헤드램프 또는 안개등을 점등시키면 외부가 밝아져도 헤드램프는 자동으로 꺼지지 않습니다.

▶ 오토매틱 하이빔 기능 ON

AUTO 그림이 표시 **3**에 올 때까지 링 **2**를 돌리고, 레버 **1**을 미십시오.

계기판에 오토매틱 하이빔 표시등이 켜지고 기능 ON 됩니다.

▶ 오토매틱 하이빔 기능 OFF

오토매틱 하이빔 ON 상태에서 레버 **1**을 당기거나, 링 **2**를 돌려 **AUTO** 이외의 위치가 되면 오토매틱 하이빔 표시등이 꺼지고 기능 OFF 됩니다.

참고: 레버 **1**을 밀면 오토매틱 하이빔 기능이 비활성화되고 계기판에서 표시등이 소등됩니다. 그리고 차량에서 상향 헤드램프를 활성화합니다.

▶ 작동 불량

계기판에 "오토라이팅을 점검해 주십시오" 메시지가 표시되면 시스템은 비활성화됩니다. 지정 정비업소에 문의하십시오.

주의

오토매틱 하이빔 기능은 추가적인 보조장치로 어떠한 경우에도 운전자의 주의 및 책임이 중요합니다. 운전자는 항상 교통 상황에 맞게 차량의 램프 상태를 확인해야 합니다.

외부 램프와 지시등 (3/4)



주의

야간에 앞유리 주변에 휴대용 내비게이션을 사용하면 오토매틱 하이빔 기능의 사용이 어려울 수 있습니다 (앞유리에 반사되어 시스템을 방해할 수 있습니다).

■ 주간 주행등

주간 주행등은 레버 **1**의 조작없이 시동이 켜지면 자동으로 켜지고 시동이 꺼지면 자동으로 꺼집니다.

■ 작동 불량

계기판에 "헤드램프를 점검해 주십시오" 메시지와 경고등이 표시되고 표시등이 점멸하면 시스템에 고장이 있음을 나타냅니다.

지정 정비업소에 문의하십시오.

■ 램프 끄기

다음 중 하나의 방법으로 램프를 끌 수 있습니다.

- 수동으로, 표시 **3**이 **0** 위치에 오도록 링 **2**를 돌립니다.
- 시동을 끄고 운전석 도어를 열거나 차량이 잠기면 램프는 자동으로 소등합니다. 이 경우 다음 엔진 시동 시 링 **2**의 위치에 따라 램프가 다시 점등합니다.

참고: 안개등이 점등한 경우에는 자동으로 소등되지 않습니다.

■ 램프 켜짐 알림 경고음

시동이 꺼졌으나 램프가 켜져 있는 경우 운전석 도어가 열리면 음성 경보가 울려 램프가 켜져 있음을 알립니다.

외부 램프와 지시등 (4/4)

■ 헤드램프 에스코트 기능

이 기능은 미등과 하향 헤드램프를 일시적으로 점등하는 기능입니다(문을 열기 위해 빛이 필요한 경우 등).

엔진 시동과 헤드램프가 꺼진 상태에서 링 **2**가 차량에 따라 **0** 또는 **AUTO** 위치에 있는 경우 레버 **1**을 운전자쪽으로 당깁니다.

미등과 하향 헤드램프가 계기판의 표시등과 함께 약 30초동안 켜집니다.

레버 **1**을 당겨 점등 시간을 늘릴 수 있으며 최대 4회까지 가능합니다(최대 점등 시간은 약 2분으로 제한됨).

계기판에 "라이팅" 메시지와 남은 시간이 확인을 위해 나타납니다. 그 후 차량을 잠가도 됩니다.

자동 소등 전에 헤드램프를 끄려면 링 **2**를 다른 위치로 돌렸다가 차량에 따라 **0** 또는 **AUTO** 위치로 되돌립니다.



■ 웰컴 기능

기능이 활성화되어 있는 경우 스마트카드를 가지고 차량에 접근하거나 차량이 잠금해제되면 주간 주행등 및 후방 차폭등이 자동으로 켜집니다.

다음의 경우 자동으로 기능이 해제됩니다.

- 점등 후 약 1분 후
- 레버 **1**의 위치에 따라서 엔진 시동 후
- 차량이 잠긴 후

▶ 웰컴 라이트 기능 활성화 및 비활성화

밀티미디어 사용실명서를 참조하십시오.

헤드램프 빔 높이 조절

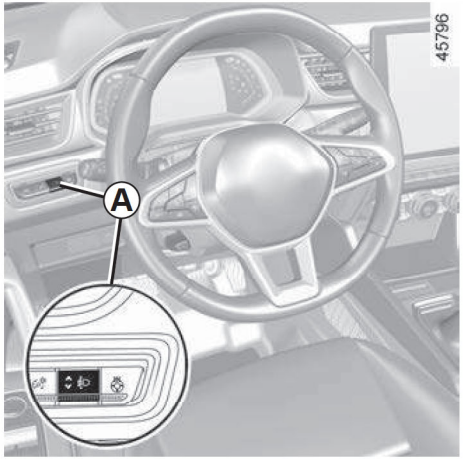

스위치 **A**는 적재량에 따라 헤드램프 높이를 조절하는 데 사용됩니다.

하향 헤드램프가 켜진 상태에서 계기판에서 필요한 위치를 선택하는데 필요한 만큼 스위치 **A**를 누르거나 올립니다.

참고: 차량에 따라 각 엔진 시동 시 스위치 **A**를 누를 때마다 약 30초 동안 계기판에 선택된 위치가 표시됩니다.

아래 표는 몇 가지 예입니다. 어떠한 경우라도 도로가 잘 보이고 다른 운전자의 눈이 부시지 않도록 자량 석재 상태에 따라 휠 **A**를 조성하십시오.

A 위치	적재 상황 예시
0	운전자 1인 또는 동승석에 탑승자가 있는 경우
1	모든 좌석에 탑승자가 있는 경우
2 또는 3	탑승자 포함 운전자와 적재 허용 중량에 이르는 수하물 (혹은 적재)
4	탑승자 제외 운전자와 적재 허용 중량에 이르는 수하물 (혹은 적재)

*차량 사양에 따라 다름

앞유리 와이퍼, 워셔 (1/5)

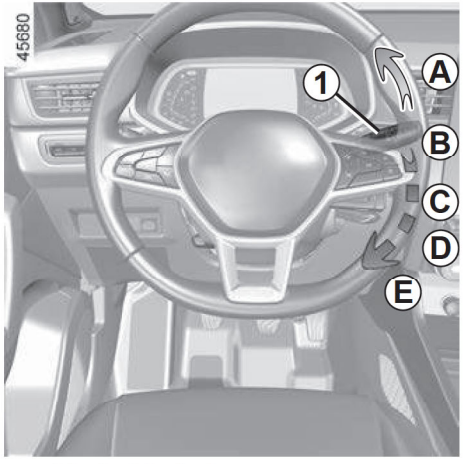

■ 일반 와이퍼

엔진 시동 ON일 때 레버 ***1***로 작동합니다.

- ***A* 와이퍼가 한 번 작동**

  짧게 밀면 와이퍼가 한 번 움직입니다.

- ***B* 정지**
- ***C* 간헐 작동**

  와이퍼가 수 초에 한 번씩만 움직입니다. 링 ***2***를 돌려서 그 속도를 조절할 수 있습니다.

- ***D* 보통 속도 작동**
- ***E* 빠른 속도 작동**



▶ 특징

주행 시, 차량이 정차하면 와이퍼의 속도는 느려집니다. 예를 들어 와이퍼의 속도가 빠른 속도일 경우 보통 속도로 느려집니다. 차량이 다시 움직이면, 와이퍼 속도는 원래 선택했던 속도로 되돌아 갑니다.

레버 ***1***로 작동시킨 동작이 우선 적용되고 이 경우 자동으로 와이퍼 속도가 변하는 기능은 취소됩니다.

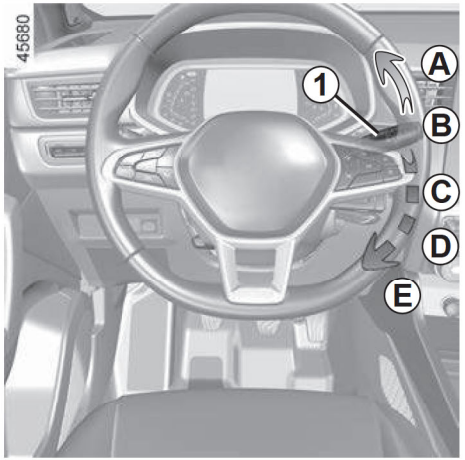

■ 레인센싱 와이퍼

엔진 시동 ON 상태에서 레버 ***1***로 작동합니다.

- ***A* 와이퍼가 한 번 작동**

  짧게 밀면 와이퍼가 한 번 움직입니다.

- ***B* 정지**



- ***C* 레인센싱 작동**

  엔진 시동 중에 이 위치가 선택되면 현재 앞유리의 물의 양을 감지하여 그 양에 알맞은 속도로 와이퍼가 움직입니다. 와이퍼의 민감도는 링 ***2***를 돌려서 조절할 수 있습니다.
  - ***F*** :민감도 낮음
  - ***G*** :민감도 높음

- ***D* 보통 속도 작동**
- ***E* 빠른 속도 작동**

▶ 레인센싱 와이퍼 사용 시 주의 사항

- 레인센싱 와이퍼 기능은 보조 장치입니다. 시야가 확보되지 않으면 운전자는 수동으로 와이퍼 기능을 사용해야 합니다. 안개가 끼거나 눈이 오는 경우 와이퍼는 자동으로 작동하지 않으며 운전자가 직접 기능을 사용해야 합니다.
- 기온이 0℃ 이하인 경우 시동을 켜도 레인센싱 와이퍼 기능이 작동하지 않습니다. 이 경우 차속이 약 8km/h 이상이 되면 자동으로 작동합니다.
- 비가 오지 않는 날씨일 때 레인센싱 와이퍼 기능을 사용하지 마십시오.
- 앞유리가 결빙된 경우 녹을 때까지 ***C***(레인센싱 작동) 위치에 두지 말고 반드시 ***B***(정지) 위치에 두십시오. 와이퍼가 작동 하면 블레이드가 손상될 수 있습니다.
- 반드시 앞유리에 얼음이 모두 녹은 다음 레인센싱 와이퍼 기능을 사용하십시오.

앞유리 와이퍼, 워셔 (3/5)

▶ 특징

주행 시, 차량이 정차하면 와이퍼의 속도는 느려집니다. 예를 들어 와이퍼의 속도가 빠른 속도일 경우 보통 속도로 느려집니다. 차량이 다시 움직이면, 와이퍼 속도는 원래 선택했던 속도로 되돌아 갑니다.

정차 후 레버 ***1***을 작동하면 레버 ***1***로 작동시킨 동작이 우선 적용되고 이 경우 자동으로 와이퍼 속도가 변하는 기능은 취소됩니다.

▶ 주의 사항

- 앞유리가 결빙된 경우 블레이드가 잘 움직일 수 있는지 미리 체크하십시오. 그렇지 않을 경우 블레이드 및 와이퍼 모터에 손상을 줄 수 있습니다.
- 앞유리가 건조한 경우 와이퍼 기능을 사용하지 마십시오. 이는 와이퍼 블레이드에 손상을 줄 수 있습니다.

▶ 작동 불량

레인센싱 와이퍼가 작동 불량인 경우 간헐 작동으로 변경됩니다. 지정 정비업소를 방문하십시오.

레인센서는 다음의 경우 둔감해지거나 작동하지 않을 수 있습니다.

- 와이퍼 블레이드가 손상된 경우
- 앞유리가 손상되었거나 먼지, 흙, 벌레, 눈 등으로 덮힌 경우
- 왁스 또는 방수 기능이 함유된 물질을 사용하여 앞유리를 청소한 경우

또 센서의 감지 부위에 와이퍼의 물자국이 남은 경우 기능의 응답속도가 빨라지거나 작동 횟수가 늘어날 수 있습니다.

주의

세차 시에 와이퍼가 작동되어 와이퍼 블레이드가 손상될 수 있으므로 세차하기 전에 와이퍼 레버의 위치를 ***B*** (정지)에 두십시오.

갑작스런 와이퍼 블레이드의 움직임에 의한 부상의 위험이 있습니다.

우천 시 출발 전에는 반드시 와이퍼의 작동여부를 확인하고, 와이퍼가 움직이지않는다면 운행을 하지 마십시오. 안전운행에 지장을 초래합니다.

앞유리 와이퍼, 워셔 (4/5)

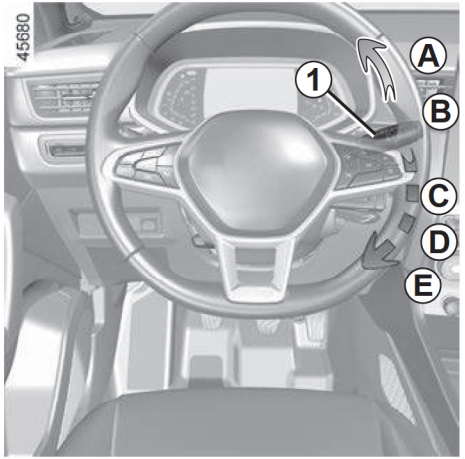

■ 와이퍼 특정 위치(서비스 위치)

이 위치는 블레이드를 들어 올려 앞유리에서 제거할 수 있게 합니다.

다음과 같은 경우 유용할 수 있습니다.

– 블레이드 청소

– 겨울에 앞유리에서 블레이드 들어내기

– 블레이드 교체

엔진 시동 ON 이거나 엔진을 시동한 상태에서 레버 ***1***을 두 번 들어 **A**에 위치시킵니다(한 번 스윕). 블레이드가 후드에서 약간 떨어진 위치에 멈춥니다.

점화가 켜진 상태에서 블레이드를 낮은 위치로 되돌리려면 와이퍼가 앞유리 위로 접혀있는지 확인한 다음 레버 ***1***을 위치 ***A***로 이동합니다(한 번 스윕).

점화를 켜기 전에 와이퍼를 앞유리 위에 올려 놓으십시오. 그렇지 않으면 전원을 켤 때 후드나 와이퍼가 손상될 위험이 있습니다.

앞유리 와이퍼, 워셔 (5/5)

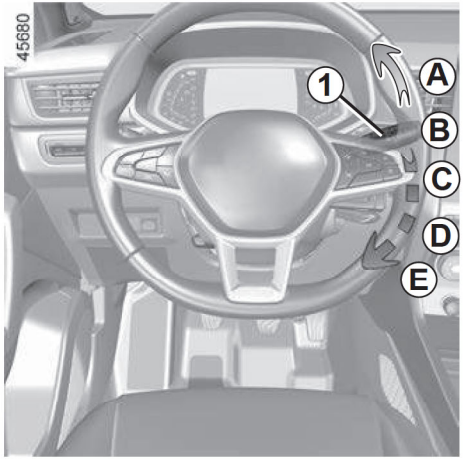

■ 앞유리 워셔

엔진 시동 ON일 때 레버 ***1***을 운전자 쪽으로 당겨 주십시오.

길게 당겼다가 놓으면 워셔액이 분사되고 와이퍼가 두 번 작동 후, 몇 초 뒤에 와이퍼가 한 번 더 작동하게 됩니다.

멀티 스크린이 장착된 차량의 경우 블레이드의 세 번째 작동을 활성화 또는 비활성화할 수 있습니다. ➥ 1.67

참고:

기온이 0℃ 이하일 때 워셔를 사용하여 앞유리가 얼게 되면 앞이 잘 안보일 수 있습니다. 앞유리를 청소하기 전에 에어컨 및 앞유리 디프로스터를 이용하여 앞유리의 서리를 제거하십시오.

와이퍼 사용 시 주의사항

- 추운 날씨 조건에서는 와이퍼 사용 전에 유리를 세척합니다(모터가 과열될 위험이 있음).
- 와이퍼 블레이드의 움직임을 방해하는 물체가 없는지 확인합니다.

주의

엔진룸에서 작업을 할 때, 와이퍼 레버가 ***B***(정지)위치에 있는지 항상 미리 확인하시기 바랍니다. 부상의 위험이 있습니다.

와이퍼 블레이드의 효율

와이퍼 블레이드의 상태를 주기적으로 점검하여 블레이드의 수명을 관리하십시오.

- 정기적으로 블레이드 및 앞유리를 청소하여, 항상 청결하게 유지하십시오. 단, 신나 등의 유기용제나 발수 코팅제를 사용해서 닦을 경우 블레이드가 손상되어 잘 닦이지 않을 수 있습니다.
- 앞유리가 건조할 때 와이퍼 기능을 사용하지 마십시오.
- 장기간 와이퍼를 사용하지 않는다면 와이퍼를 앞유리에서 띄어 놓으십시오.

어떠한 경우라도 블레이드의 성능이 떨어지기 시작하면 곧바로 교체하십시오(약 1년에 한 번). ➥ 5.26

뒷유리 와이퍼, 워셔

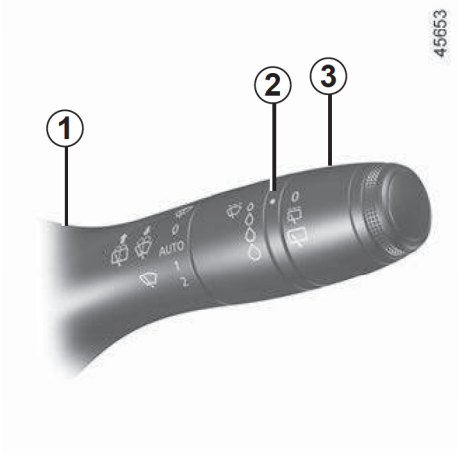

뒷유리 와이퍼

시동이 걸려 있는 상태이거나 스위치 ON 상태에서, 레버 ***1***의 바깥쪽 끝부분 ***3***을 표시 ***2***에 맞춰 돌려 주십시오.

- 정지
- 간헐적 작동: 와이퍼가 간헐적으로 작동하며 차속에 따라 속도가 변화합니다.
- 보통 속도 작동

작동을 멈추려면 링 ***3***을 다시 돌립니다.

참고:

자동 세차기를 이용하여 세차할 때, 레버 ***1***의 링 ***3***을 정지 위치로 돌려놓아 자동 와이퍼를 비활성화하십시오.

사용 권고 사항을 따르십시오.

■ 뒷유리 와이퍼/워셔

뒷유리 워셔를 작동시키려면, 레버 ***1***을 차량 앞쪽으로 밉니다. 동작을 유지하는 동안 워셔액과 와이퍼가 계속 작동하며 레버를 놓으면 2회 더 작동하고 그 후 3초 뒤에 와이퍼가 한 번 더 작동합니다.

주의

세차 등 뒷유리와 연관된 작업 시 와이퍼 레버의 위치를 정지에 두십시오. 부상 또는 차량 손상의 위험이 있습니다.

■ 특징

만약 앞유리 와이퍼가 작동중이고 후진 기어가 선택되어 있다면, 뒷유리 와이퍼는 간헐적으로 작동하게 됩니다.

추운 날에는 와이퍼가 얼어 붙지 않았는지 반드시 확인하십시오(모터 과열 방지).

와이퍼 블레이드의 상태를 자주 점검하여 주시기 바랍니다. 블레이드의 성능이 떨어지면 가능한 빨리 블레이드를 교체하여 주십시오.

항상 뒷유리를 깨끗하게 닦아 주십시오. 단, 신나 등의 유기용제나 발수 코팅제를 사용해서 닦을 경우 와이퍼 블레이드가 손상되어 잘 닦이지 않을 수 있습니다.

뒷유리 와이퍼를 사용하기 전에, 와이퍼의 움직임에 방해가 되는 물체는 없는지 확인하여 주십시오.

뒷유리 와이퍼가 차량 뒷쪽으로 강하게 딩거질 경우 파손될 수 있으므로 주의하십시오.

연료 탱크 (1/2)

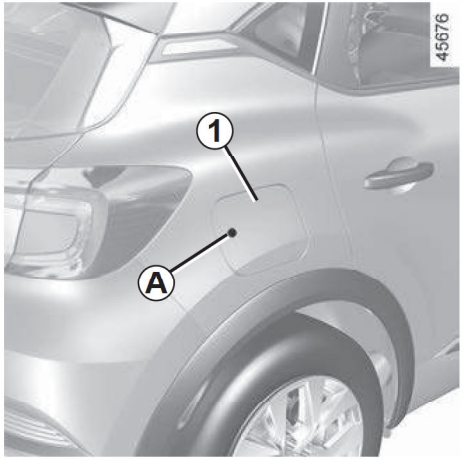

■ 연료 탱크

차량이 잠금 해제된 상태에서 **A**를 눌렀다 놓으면 커버 **1**이 열립니다.

연료를 주입하는 동안 커버 **1**에 있는 캡 홀더 **2**에 캡 **3**을 달아 놓으십시오.

자세한 내용은 다음 페이지의 연료 주입을 참고하십시오.

연료 탱크 가용용량:

– 가솔린 차량의 경우 약 **48 리터**

– 디젤 차량의 경우 약 **46 리터**

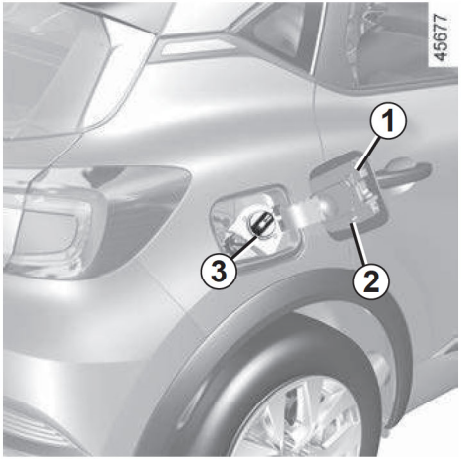

경고

연료 주입구 특수 캡

연료 주입구 캡을 교체할 경우 캡이 순정품과 동일한 것인지 확인하십시오. 지정 정비업소에서 점검을 받으십시오.

화기나 열이 있는 장소에서 연료 주입 관련 작업을 하지 마십시오.

고압력 세척기로 연료 주입구 주변을 청소하지 마십시오.

■ 연료 품질

반드시 현행 규정을 준수하여 커버 **1**에 부착된 라벨의 품질 등급에 적합한 연료를 사용하십시오.

주의

지정된 연료 외의 어떠한 연료(등유, 알콜, 항공유 등)도 넣지 마십시오. 또한 인가되지 않은 연료 및 첨가제를 넣지 마십시오. 연료 시스템 및 엔진에 손상을 줄 수 있습니다.

주의

오토 스탑/스타트 시스템이 장착된 차량의 경우

연료를 주입하려면 오토 스탑 상태가 아닌 엔진 정지 상태여야 합니다. 엔진을 정지시키려면 반드시 엔진 START/STOP 버튼을 누르거나 리모컨키를 이용하십시오. ➥ 2.6

연료 탱크 (2/2)

■ 연료 주입

인가되지 않은 연료 및 연료 첨가제의 사용은 공해 방지 장치에 손상을 줄 수 있으며 이는 보증 수리를 받을 수 없습니다.

- 연료 주입 전에 연료 주입 노즐을 **완전히** 주입구에 밀어 넣습니다(튕겨 나올 위험이 있습니다).
- 연료 주유가 완료될 때까지 연료 주입 노즐이 연료 주입구 깊숙이 있도록 하십시오.
- 어떠한 물도 주입구 안으로 들어가지 않도록 하십시오. 연료 주입구 주변은 먼지가 없도록 관리되어야 합니다.

약 3개월 동안 차량이 멈추어 있는 경우 연료 펌프의 손상을 방지하기 위해 연료를 추가해야 합니다.

이를 위해 점화 장치를 끄고 적어도 5 리터 이상 충전한 다음 펌프를 작동시키고 회로에서 연료를 갱신하기 위해 엔진을 시동하십시오.

주의

휘발유와 디젤 연료를 혼유하지 마십시오.

■ 가솔린 차량

반드시 현행 규정에 따르는 무연 휘발유를 사용하십시오.

■ 디젤 차량

반드시 현행 규정에 따르는 초 저유황 경유를 사용하십시오.

경고

연료 공급 시스템의 어떠한 부품도 변경 또는 수정해서는 안됩니다(전자 제어 장치, 배선, 연료 탱크, 연료 펌프, 연료 주입 파이프, 연료 라인, 인젝터, 보호커버, 연료 주입구 캡 등). 이는 위험을 초래할 수 있습니다. 이런 작업들은 반드시 지정 정비업소에서 실시하십시오.

■ 계속되는 연료 냄새

계속해서 연료 냄새가 날 경우 다음과 같이 하시기 바랍니다.

- 차량을 안전하게 주차시키고 엔진 시동을 끕니다.
- 비상 점멸 표시등을 켜고 탑승객들을 차량에서 내리게 한 다음 주변 차량들을 위해 안전삼각대를 설치하십시오.
- 지정 정비업소에 연락하십시오.

경고

연료캡은 반드시 "딸깍" 소리가 날 때까지 확실하게 잠그십시오. 캡이 완전히 잠기지 않으면 주행 중 연료가 새어 나와 화재로 이어질 위험이 있습니다.

또한 연료캡이 완전히 잠기지 않으면  엔진 · 배출가스 자가진단 경고등이 점등될 수 있으나, 이는 차량 및 부품의 고장이 아니므로 "딸깍" 소리가 나도록 다시 잠그십시오. 연료캡 재잠금 후에도 경고등 점등 상태가 지속되는 경우에는 지정 정비업소에 방문하십시오.

요소수 탱크 (1/4)

국내 법규를 준수하고 있는지 확인하십시오. 국내 법규를 준수하지 않을 경우, 차량 소유자에게 법적으로 제약을 가할 수 있음을 유의해야 합니다.

■ 작동 원리

요소수(AdBlue)는 SCR(SIective Catalytic Reduction, 선택적 촉매 환원) 시스템이 장착된 디젤 엔진용입니다. 요소수를 사용하면 배기 가스의 질소 산화물의 양이 감소합니다.

실제 요소수 소모량은 차량 사용 조건, 장착된 장치 및 사용자의 주행 스타일에 따라 달라집니다.

■ 요소수 품질

요소수 주입구 캡의 표시 내용에 따라서 **ISO 22241 표준을 준수하는 요소수만** 사용하십시오.

경고

"---KM 고장 AdBlue 보충요망" 메시지가 계기판에 나타나면 요소수 탱크를 보충하고 보충 지침을 참고하십시오.

차량의 운행이 불가능해질 위험이 있습니다.

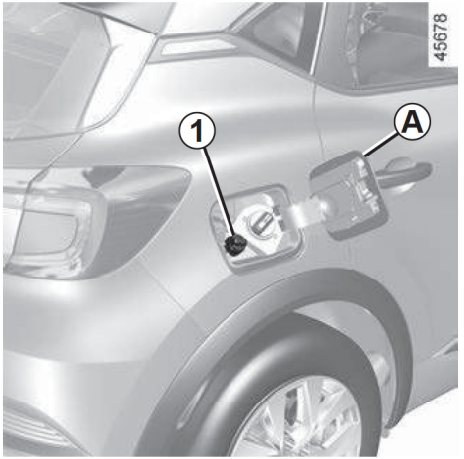

■ 보충

요소수 탱크 용량: 약 13 리터

엔진 시동을 끄고 요소수 주입구 커버 ***2*** 를 엽니다. 캡 ***1*** 을 엽니다.

참고: 탱크 온도가 높으면 수산화 암모니아 증기가 캡 입구에서 빠져 나올 수 있습니다.

경고

요소수 주입구 특수 캡

요소수 주입구 캡을 교체하고자 할 경우 캡이 순정품과 동일한 것인지 확인하십시오. 지정 정비업소에 문의십시오.

요소수 주입구 주변을 고압력 세척기로 청소하지 마십시오.

주의

오토 스탑/스타트 시스템이 장착된 차량의 경우

요소수를 주입하려면 오토 스탑 상태가 아닌 엔진 정지 상태여야 합니다. 엔진을 정지시키려면 반드시 엔진 START/STOP 버튼을 누르거나 리모컨키를 이용하십시오. ➥ 2.6

요소수 탱크 (2/4)

■ 사용 시 주의사항

펌프에서 탱크를 채울 수 있습니다. 다른 경우에는 반드시 요소수 용기(예: 캔 또는 병)에 표시된 정보를 확인해야 합니다.

주입할 때 **요소수를 조심히 다루십시오. 옷, 신발, 차체 부품 등을 손상시킬 수 있습니다.**

요소수가 흘러 넘치거나, 도장면을 오염시킨 경우, 해당 영역을 다량의 냉수와 부드러운 천으로 신속하게 세척하십시오.

참고: 요소수가 결정화되면 부드러운 스폰지를 사용하십시오.

경고

요소수가 눈이나 피부에 닿지 않아야 합니다. 황산이 눈이나 피부에 닿으면 물로 충분히 헹궈내십시오. 필요한 경우 지정 정비업소에 문의하십시오.

▶ 매우 추운 날씨의 경우

서리가 내리는 날씨의 경우,  경고등과 "AdBlue 즉시 보충 1200km 남음" 메시지가 계기판에 나타나면 요소수 탱크를 **반드시 보충해야 합니다.**

▶ 특수한 경우

요소수는 약 −10° C 이하에서 얼게 됩니다. 요소수가 얼어 있으면 보충하지 마십시오. 요소수( 경고등 점등)로 탱크를 보충하거나 가득 채우려는 경우 요소수가 다시 액체가 되도록 가능한 더 따뜻한 곳에 주자하십시오. 그렇지 않으면 전문 자격을 갖춘 전문가에게 요소수를 보충하거나 채우도록 하십시오.

요소수 탱크 보충 후, 캡과 커버가 닫혀 있는지 확인하고, 엔진 시동을 건 다음 **차량 정차 및 엔진 구동 중인 상태에서 10초간 기다렸다가** 출발하십시오.

이 절차를 거치지 않으면 수 십 초 동안 주행할 때까지 탱크 보충 사실이 자동으로 인식되지 않습니다.

시스템에 보충이 등록될 때까지 "−−− AdBlue 보충요망"이라는 메시지와 경고등이 계속 나타납니다.

주의

이 시스템에 대한 어떠한 작업도 허용되지 않습니다. 손상을 입으키지 않도록 서비스 네트워크에서 자격을 갖춘 기술진만이 작업을 수행해야 합니다.

요소수 탱크 (3/4)

■ 점검 및 교환, 주행 가능 거리

계기판에 아래 메시지 및 경고등 외에 경고음도 울릴 수 있습니다.

경고등	메시지	해야 할 조치
-	"AdBlue 레벨 정상"	-
-	"AdBlue 보충요망 2400km 남음"	엔진 시동을 켰을 때 이 메시지가 표시되는 경우 **2,400km 미만**의 주행 가능 거리를 의미합니다. 탱크에 요소수를 보충하거나 지정 정비업소에서 **요소수를 보충하십시오**.
점등	"AdBlue 즉시보충 1200km 남음"	엔진 시동을 켰을 때 이 메시지가 표시되는 경우 **1,200km와 800km 사이**의 주행 가능 거리를 의미합니다. 탱크에 요소수를 보충하거나 지정 정비업소에서 **요소수를 보충하십시오**.
점등	"--- KM 고장 AdBlue 보충요망"	엔진 시동을 켰을 때 이 메시지가 표시되고 다음과 같이 반복되는 경우, – 약 100km마다, **약 800km와 200km 사이**의 주행 가능 거리가 남은 경우 – 약 50km마다, **200km 미만의** 주행 가능 거리가 남은 경우 어떤 경우라도 가능한 신속하게 요소수 탱크를 보충하거나 지정 정비업소에서 **보충하십시오**.
점등	"0 KM 고장 AdBlue 보충요망"	**엔진 시동이 걸리지 않습니다.** 다시 시동하려면 요소수 탱크를 보충해야 합니다.

요소수 탱크 (4/4)

■ 시스템 고장

계기판에 아래 메시지 및 경고등 외에 경고음이 함께 울립니다.

경고등	메시지	해석
 및 점등	"배출가스 장치를 점검해 주십시오"	시스템에 이상이 있음을 나타냅니다. 신속하게 지정 정비업소에 방문하여 점검 받으십시오.
 및 점등	"––– KM 고장 공해 방지"	시스템에 이상이 있고 **800km 미만에서 엔진을 다시 시동하는 것이 불가능함을** 나타냅니다. 다음 경고가 반복됩니다. – 엔진을 다시 시동할 수 없기 **약 200km 미만이 남았을** 때부터 100km마다 – 엔진을 다시 시동할 수 없기 **약 200km 미만이 남았을** 때부터 50km마다 신속하게 지정 정비업소에 방문하여 점검 받으십시오.
 및 점등	"0 KM 고장 공해 방지"	엔진 시동이 OFF된 후에는 **차량 엔진이 다시 시동되지 않음을** 나타냅니다. 지정 정비업소로 문의하십시오.

2장: 주행

신차 길들이기 2.2
가솔린 차량의 특징 2.3
디젤 차량의 특징: 배기가스 저감장치(DPF) 2.4
엔진 시동, 정지 2.6
오토 스탑/스타트 시스템 2.9
브레이크 2.12
전자식 주차 브레이크 2.13
오토 홀드 2.16
ECO 드라이브 및 주행에 관한 조언 2.17
유지 보수 및 공해 방지에 관한 조언 2.24
환경 2.25
TPW: 타이어 공기압 자동감지 시스템 2.26
주행 보조 시스템 2.29
ABS, ESC, EBA, HSA 2.29
차선이탈 경보 2.33
차선 이탈방지 보조 2.38
사각지대 경보 2.43
차간거리 경보 2.50
긴급제동 보조 2.54
스피드 리미터 2.61
크루즈 컨트롤 2.64
어댑티브 크루즈 컨트롤 (정차 및 재출발) 2.67
주차 보조 시스템 2.80
주차 조향보조 시스템 2.84
어라운드뷰 모니터링 시스템 2.90
후방 카메라 2.99
후방 교차 충돌 경보 시스템 2.101
e-시프터, 자동 변속기 2.105
어시스트 콜 2.116

신차 길들이기

■ 가솔린 차량

초기 약 **1,000km** 주행 동안은 3,000~3,500rpm을 넘지 않도록 하십시오.

또한 차량을 130km/h 이상의 속도로 가속하지 마시고 급가속, 급출발, 급제동은 삼가주십시오.

1,000km 주행이 완료된 이후에는 정상적인 주행을 해도 좋습니다. 최상의 차량 성능은 **약 3,000km** 주행 이후에 나오게 됩니다.

서비스 주기 ➥ 4.7

■ 디젤 차량

초기 약 **1,500km** 주행 동안은 130km/h 또는 2,500rpm을 넘지 않도록 하십시오. 1,500km 주행 이후에는 더 고속으로 운전할 수 있으나 최상의 차량 성능은 약 6,000km 주행 이후에 나오게 됩니다.

길들이기 기간 동안에는 엔진이 완전히 예열되지 않은 상태에서 엔진에 과부하를 줄 수 있는 급가속, 급출발, 급제동은 삼가주십시오.

서비스 주기 ➥ 4.7

다음 조건에서의 운행은 피해야만 합니다.

- 연료량 부족 경고등이 점등된 상태로 장시간 주행
- 유연 휘발유 사용
- 승인받지 않은 연료 또는 연료 첨가제를 사용

또는 다음과 같은 고장일 경우,

- 연료 누유, 엔진 점화 불량 또는 운전 중 소음과 진동을 발생시키는 스파크 플러그 연결 불량
- 출력 감소

이는 촉매 변환 장치를 과열시키고 효율을 저하시킬 수 있으며 **심할 경우 장치가 파괴되어 과열로 차량에 손상을 입힐 수 있습니다.**

위의 어떤 고장이라도 인지되었다면 즉시 지정 정비업소에서 필요한 수리를 받으십시오.

이런 고장들은 정비 주기에 맞추어 지정 정비업소에서 점검 및 수리를 받음으로써 예방할 수 있습니다. ➥ 4.7

■ 시동 이상

촉매 변환 장치에 손상을 주지 않게 하기 위해서는, **시동 이상의 원인이 규명되면 수리를 받기 전에는 계속해서 무리하게 엔진 시동을 걸지 마십시오**(차량을 밀거나 끌면서 엔진 START/STOP 버튼을 사용하지 마십시오).

또한, 고장의 원인을 알지 못한다면 계속해서 엔진 시동을 걸지 마십시오. 지정 정비업소에 문의하여 주시기 바랍니다.

경고

낙엽, 종이, 목재, 기름 등 타기 쉬운 물건의 위나 근처에는 주/정차하지 마십시오. 배기관과 배기 가스는 고온이므로 화재가 발생할 수 있습니다. 또한 배기관 또는 배기 가스가 신체에 닿을 경우 화상의 위험이 있습니다.

디젤 차량의 특징: 배기가스 저감장치(DPF) (1/2)

■ 디젤 엔진 속도

디젤 엔진에는 기어에 상관없이 **엔진 회전 수가 초과하지 않도록 제한하는** 분사장비가 장착되어 있습니다.

"배출가스 장치를 점검해 주십시오" 메시지가 ,  표시등과 함께 점등되면 신속하게 지정 정비업소에 문의하십시오.

주행 중에 사용하는 연료의 품질에 따라 예외적으로 흰 연기가 발생할 수 있습니다.

이는 디젤 파티클 필터가 자동으로 청소되며 발생하는 것으로 차량의 주행 상태에는 어떠한 영향도 미치지 않습니다.

■ 연료 부족

연료가 완전히 소진되고 연료를 주입한 후 엔진 시동을 걸기 전에 연료 시스템을 ➥ 1.109 다시 작동시켜야 합니다.

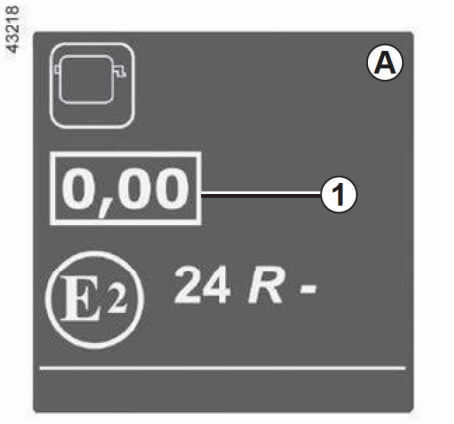

■ 엔진 배기가스 투명도 라벨

엔진룸 내부에 부착된 ***A*** 라벨에 ***1*** 정보가 있습니다.

1 디젤 배출 가스

■ 겨울철 주의사항

결빙기에 사고를 방지하기 위해 다음에 유의하십시오.

– 항상 배터리가 충분히 충전되어 있는지 확인하십시오.

– 연료 탱크 내부에 수증기가 발생하여 액화될 수 있으니 절대 디젤 레벨이 지나치게 낮은 상태로 방치하지 마십시오.



풀이나 낙엽과 같은 가연성 물질이나 자재가 고온의 배기장치와 접촉할 수 있는 장소에 주차하거나 그러한 장소에서 엔진에 시동을 걸지 마십시오.

디젤 차량의 특징: 배기가스 저감장치(DPF) (2/2)

■ 배기가스 저감장치(DPF)

배기가스 저감장치(DPF)는 디젤 엔진의 배기가스 처리 시 사용됩니다.
차량 사양에 따라, 계기판에 표시되는 경고등 은 필터가 막혀서 세적이 필요함을 나타냅니다.

이렇게 하려면  경고등이 표시될 때 교통 상황에 따라 운전을 계속하고 경고등이 사라질 때까지 속도 제한을 준수하십시오. 가능하면 엔진 속도가 2000rpm 미만으로 떨어지지 않도록 하십시오.

약 10 – 20분 후에 경고등이 소등됩니다.
입자 필터를 청소하기 위해 엔진 속도 증가와 냉각 시스템의 작동과 함께 계기판에 가 표시될 수 있습니다.

참고: 주행 조건이 필터 세척과 관련하여 완전히 충족되시 않으면 경고등이 다시 나타날 수 있습니다. 경고등이 꺼지기 전에 차량이 정지되거나 엔진 속도가 2,000 rpm 미만으로 떨어진 경우 작동을 빈복해야 할 수 있습니다.

파티클 필터 재생을 용이하게 하기 위해, 200km마다 대로에서 장시간 주행 단계(적어도 20분)를 수행합니다.

필터가젖어있는경우에는 경고등과, 차량사양에 따라"엔진제어장치를점검해주십시오"메시지와함께 경고등이계기판에나타납니다. 이경우, 지정정비업소에 문의하십시오.

STOP 경고등과, 차량 사양에 따라 "엔진제어 장치에 이상이 있습니다" 메시지와 함께  경고등이 나타난 경우, 차량을 정지시키고, 엔진의 시동을 끈 후 지정 정비업소에 문의하십시오.



이 경고등 STOP이 점등하면 안전을 위해서 반드시 교통 조건에 따라 신속하게 차량을 멈추십시오. 엔진 시동을 끄고 시동을 다시 걸지 마십시오. 지정 정비업소로 문의하십시오.

엔진 시동, 정지: 인텔리전트 스마트카드 (1/3)



■ 엔진 시동

– 스마트 카드가 반드시 카드 감지 지역 **1** 내에 있어야 합니다.

– 변속 레버를 **P**에 두십시오.

버튼 **2**를 눌러 시동을 겁니다.



■ 시동이 걸리지 않을 때 조치 방법

만약 시동 조건이 맞지 않는다면 메시지 또는 경고등이 계기판에 표시됩니다. 메시지 내용에 따라 다음과 같이 조치하십시오.

– "변속레버를 **P**에 위치해주십시오": 변속 레버를 **P**에 두고 시동을 거십시오.

– "브레이크를 밟고 작동해주십시오": 스마트카드의 경우 브레이크를 밟고 엔진 START/STOP 버튼을 눌러주십시오.

– "스마트카드전지를 교체해 주십시오"

경고

운전자의 책임

절대로 스마트카드를 차량 안에 두고 내리거나 어린이, 노호가 필요한 성인 또는 애완동물을 잠시라도 차량 안에 남겨두지 마십시오.

엔진 시동을 걸거나 변속 레버, 윈도우 등의 각종 장치를 조작하거나, 도어를 잠궈 본인(또는 애완동물) 또는 타인이 사고를 당할 위험이 있습니다.

인텔리전트 스마트카드가 적용된 차량의 경우, 스마트카드가 차량 외부에 있더라도 스마트카드 감지지역에 근접해 있는 상태에서 페달을 밟고 엔진 START 버튼을 누르면 시동이 걸릴 수 있으니 주의하십시오.

엔진 시동, 정지: 인텔리전트 스마트카드 (2/3)



■ 테일게이트가 열린 상태에서 핸즈프리 시동 걸기

이 경우 분실 위험을 방지하기 위해 트렁크에 카드를 두어서는 안됩니다.

■ 액세서리 기능

(엔진 시동 ON)

차량에 탑승 후 몇 몇 기능들(라디오, 내비게이션 등)을 작동시킬수 있습니다.

일부 기능은 엔진 시동을 걸어야만 사용이 가능합니다. 카드가 차 내부에 있거나 카드 리더에 있는 상태에서 페달을 밟지 말고 버튼 **2**를 누릅니다.

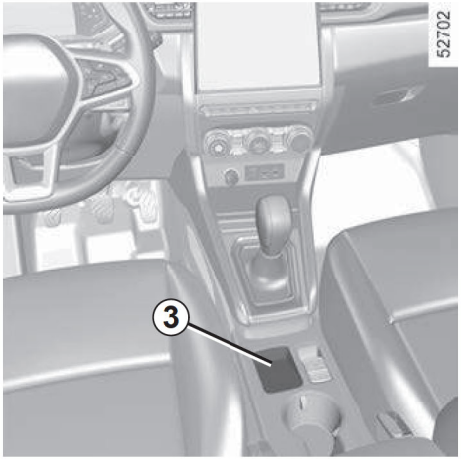

■ 작동 불량

특정 조건에서 스마트카드가 작동하지 않거나 작동 범위가 변할 수 있습니다.

- 스마트카드 배터리에 이상이 있거나 방전되었을 경우
- 스마트카드와 같은 주파수를 사용하는전기 장비(휴대전화, 무전기, 비디오 게임기, 타 차량의 스마트카드 등)를 사용하고 있을 경우
- 차량이 고주파의 전자기장 내에 있을 경우(경찰서, 관공서, 방송국, 군부대, 송신탑, 공항, 항구 근처 등)
- 날씨가 매우 추운 경우

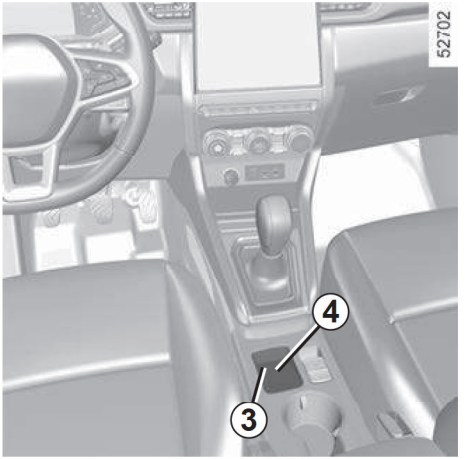

"카드존에 두고 START버튼누름" 메시지가 계기판에 표시되는 경우, 스마트카드 **4**를 카드리더 **3**에 놓습니다. 버튼 **2**를 눌러 차량 시동을 거십시오. 메시지가 사라집니다.

엔진 시동, 정지: 인텔리전트 스마트카드 (3/3)



■ 엔진 정지 조건

차량이 정지해 있고, 변속 레버가 **P** 위치에 있어야 합니다.

차량의 카드가 있는 상태에서 버튼 **2**를 누르면 엔진이 멈춥니다. 도어를 열거나 모든 도어를 잠그면 스티어링 휠도 잠깁니다.

■ 인텔리전트 스마트카드 엔진 정지

엔진을 멈출 때 스마트카드가 차량 안에 없으면 계기판에 "카드 없음: 길게 누르십시오"라는 메시지가 표시됩니다. 버튼 **2**를 2초 이상 누릅니다.

엔진이 멈춰도 사용하던 액세서리(라디오 등)는 약 10분간 계속 작동합니다.

운전석 도어를 열면 액세서리 작동이 중지됩니다.

경고

차량에서 내릴 때 스마트카드를 소지하고 있는지, 엔진 시동이 정지되었는지 반드시 확인하십시오.

경고

차량이 완전히 멈추기 전에 절대로 엔진 시동을 끄지 마십시오. 엔진이 멈추게 되면, 브레이크 보조 장치, 파워 스티어링, 그리고 에어백이나 프리텐셔너 같은 안전 장치들이 작동하지 않을 수 있습니다.

오토 스탑 / 스타트 시스템 (1/3)

이 시스템은 운전 중 교통 체증, 신호등 대기 등의 이유로 차량을 정지시키면 자동으로 엔진을 정지시켜 연료의 소비를 절감하고 온실 가스 배출을 줄일 수 있게 해줍니다.

주의

순정이 아닌 전장 부품(액세서리 내비게이션, 블랙박스 등)이 연결된 경우 배터리 방전으로 인해 오토 스탑/스타트 기능이 작동하지 않을 수 있습니다.

■ 오토 스탑 작동 조건

자동 변속기 장착 차량의 경우, 차량이 주차된 곳에서 출발한 뒤 변속 레버가 **D**, **M** 또는 **N**에 있을 때,

아래의 조건이 모두 충족하면 오토 스탑 기능이 작동합니다.

- 브레이크 페달을 충분히 깊게 밟을 경우

  만약 브레이크 페달을 깊게 밟지 않으면 계기판에 Ⓐ 경고등이 점멸하고 "브레이크 페달을 밟으세요" 메시지가 나타납니다.

- 가속 페달을 밟지 않은 경우
- 약 1초 동안 차속이 0인 경우

오토 스탑 작동 상태에서 변속 레버를 **P**로 이동 하거나(전자식 주차 브레이크 자동 체결) 또는 변속 레버를 **N**으로 이동 후 전자식 주차 브레이크를 체결 시에는 브레이크 페달에서 발을 떼어도 오토 스탑 상태를 유지합니다.

오토 스탑 기능이 실행되면, 계기판에 Ⓐ 경고등이 점등됩니다.

오토 스탑 상태에서도 차량의 기능은 정상 작동합니다.

하지만 엔진이 오토 스탑 상태에서 스티어링 휠을 움직일 경우 오토 스타트가 될 수 있습니다.

경고

오토 스탑 상태일 때 전자식 주차 브레이크는 자동으로 작동하지 않습니다.

주의

연료를 주입하려면 오토 스탑 상태가 아닌 엔진 정지 상태여야 합니다. 엔진을 정지시키려면 반드시 엔진 START/STOP 버튼을 누르십시오. ➥ 2.6

오토 스탑 / 스타트 시스템 (2/3)

■ 오토 스탑 상태를 해제하려면

다음 중 하나의 조건만 충족하면 오토 스탑 상태가 해제될 수 있습니다.

- 운전석 도어가 열렸을 경우
- 운전자 안전 벨트를 풀 때
- 브레이크 페달에서 발을 뗄 경우 (변속 레버가 **D** 또는 **M**에 있을 경우)
- 브레이크 페달에서 발을 뗄 경우 (변속 레버가 **N**이면서 전자식 주차 브레이크가 해제된 경우)
- 변속 레버가 **R**일 때
- 가속 페달을 밟은 경우
- 수동 변속 모드에서 기어 변속이 작동될 경우

■ 오토 스탑 상태가 되지 않는 조건

교차로와 같이 차량이 빠르게 주행할 필요가 있을 때, 오토 스탑 상태가 되지 않고 엔진을 계속 구동시킬 수 있습니다. 차량 정차 시 브레이크 페달을 깊지 않게 밟은 상태를 유지하면 차량이 오토 스탑 상태가 되지 않을 수 있습니다.

■ 오토 스탑 기능을 사용 할 수 없는 상황

다음과 같은 특정한 경우에는 오토 스탑 기능을 사용할 수 없습니다.

- 운전석 도어가 닫혀 있시 않은 경우
- 운전석 안전벨트를 풀 경우
- 변속 레버가 **R**에 있을 경우
- 엔진 후드가 닫혀 있지 않은 경우
- 외부 온도가 너무 낮거나 높을 경우
- 배터리가 충분히 충전되어 있지 않은 경우
- 차량 실내 온도와 오토 에어컨 설정 온도 차이가 클 경우
- 주차 보조 시스템이 작동 중인 경우
- 고도가 매우 높은 경우
- 경사가 매우 가파른 경우
- 클리어 뷰 기능이 활성화된 경우 ➥ 3.5
- 엔진 온도가 낮은 경우
- 배출가스 제어 장치가 재생 중인 경우
- 기타

계기판에  경고등이 표시되며 오토 스탑 진입이 제한됩니다.

계기판에  경고등과 함께 다음 중 하나의 메시지가 나타납니다.

- "배터리 충전 중" 배터리 충전 우선
- "실내 공조 최적화 중" 에어컨 우선
- "엔진작동중입니다" 엔진 작동 우선

경고

차량에서 내리기 전 반드시 엔진 START/STOP 버튼을 눌러 엔진 시동을 끄십시오.

➥ 2.13

오토 홀드 기능이 작동된 경우 ➥ 2.16 브레이크 페달에서 발을 떼어도 오토 스탑이 유지됩니다.

오토 스탑을 해세하려면 브레이크 페달에서 발을 뗀 상태에서 가속 페달을 밟습니다.

■ 엔진이 자동으로 오토 스타트되는 상황

오토 스탑 상태에서 다음과 같은 특정 상황시 엔진이 자동으로 오토 스타트됩니다.

- 외부 온도가 너무 낮거나 높은 경우
- 차량 내부 온도와 에어컨이 오토 모드일 때 설정된 온도 차이가 큰 경우
- 클리어 뷰 기능이 실행 중인 경우 ➥ 3.5
- 배터리가 충분히 충전되어 있지 않은 경우
- 차량 속도가 일정 속도(내리막길 등) 이상인 경우
- 브레이크 페달을 여러 번 밟는 경우 또는 브레이크 시스템 동작이 필요한 경우
- 기타

경고

엔진 룸 작업 시에는 오토 스탑/스타트 시스템을 비활성화하십시오.

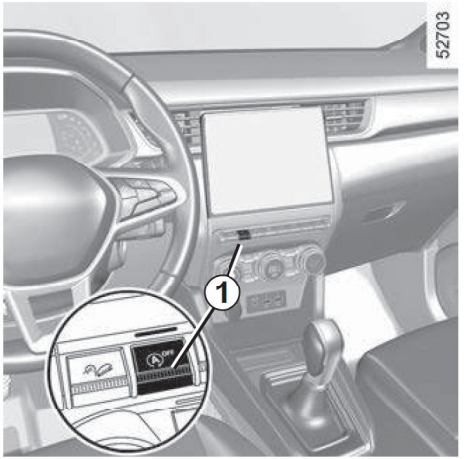

■ 오토 스탑/스타트 시스템 활성화 및 비활성화

버튼 ***1***을 눌러 시스템을 비활성화시키면 계기판에 "AUTO STOP/START 해제되었습니다" 메시지와 함께 버튼 ***1***의 표시등이 점등됩니다. 이 버튼을 다시 눌러 시스템을 재활성화시키면 계기판에 "AUTO STOP/START 작동되었습니다" 메시지가 나타나고 버튼 ***1***의 표시등이 소등됩니다.

초기 엔진 시동 시 마다 오토 스탑/스타트 시스템은 자동으로 활성화됩니다. ➥ 2.6

■ 작동 불량

계기판에 "AUTO STOP/START 점검해 주십시오" 메시지와 함께 버튼 ***1***의 표시등이 점등되고 시스템이 비활성화됩니다.

지정 정비업소에 문의하십시오.

주의

오토 스탑 상태일 때 버튼 ***1***을 누르면 엔진이 자동으로 재시동됩니다.

주의

차량 탑승 시 운전자는 안전벨트를 착용해야하며, 하차 시에는 안전벨트를 풀고 하차하십시오.

■ 브레이크 사용 시 주의사항

- 긴 내리막길에서 계속해서 브레이크 페달로 제동할 경우 브레이크 시스템이 과열되어 제동력이 저하될 수 있습니다. 이 경우 가능하면 변속기를 수동모드로 전환하고 저속 기어로 변속하여 엔진 브레이크가 작동하도록 하십시오.
- 세차를 하거나 폭우로 인해 휠 림 아랫부분 이상이 물에 잠기면 브레이크 시스템이 젖어 제동력이 감소할 수 있으니 교통 상황과 제한속도가 허용하는 한 브레이크 페달을 몇 회 가볍게 밟아 브레이크를 건조시켜 주십시오.

■ 브레이크 패드

▶ 전륜 및 후륜

브레이크 패드가 한계 이상으로 마모될 경우 디스크에서 금속성 이상음이 발생합니다.

이는 고장이 아니라 패드의 교환시기를 알려주는 것이니 즉시 지정 정비업소에서 브레이크 패드를 교환하십시오.

경고

운전석 근처 바닥에는 아무런 물체가 없어야 합니다. 물체가 브레이크 페달 아래로 들어가 제동을 방해할 수 있습니다.

특정한 주행 조건이나 날씨에 따라서 브레이크를 밟을 때 브레이크에 소음이 발생할 수 있습니다.

경고

브레이크 패드가 마모되었을 때 패드를 교체하지 않고 계속해서 주행하면 디스크기 손상되고 같은 제동거리에 대해서도 페달을 더 세게 밟아야만 합니다.

전자식 주차 브레이크 (1/3)



■ 자동 작동

차량이 정지된 상태에서 전자식 주차 브레이크를 사용하여 차량을 움직이지 않도록 고정시킬 수 있습니다.

시동이 켜진 상태에서 다음과 같은 경우 전자식 주차 브레이크가 자동으로 작동합니다.

- 엔진 START/STOP 버튼 **1**을 눌러 엔진을 끌 때
- 운전자 안전 벨트가 체결된 상태에서 풀 때
- 운전석 도어를 열 때
- 변속 레버 위치를 **R**, **N**, **D**에서 **P**로 이동할 때

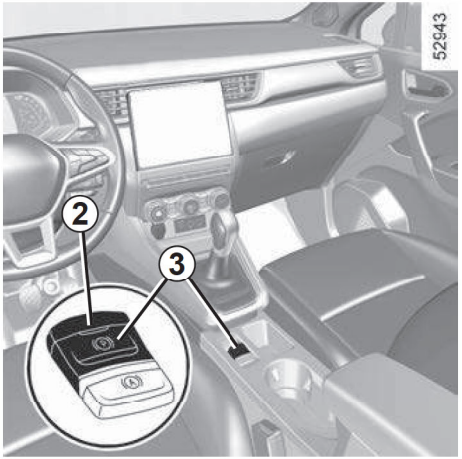

오토 스탑/스타트 시스템으로 인한 오토 스탑 상태 또는 엔진이 정지하는 모든 상황에서 전자식 주차 브레이크가 자동으로 작동하지는 않습니다. 경우에 따라서 수동으로 작동시키십시오.

전자식 주차 브레이크가 작동하면 레버 **3**의 표시등 **2**와 계기판의 Ⓟ 표시등이 점등하고 "주차브레이크가 작동 중입니다" 메시지가 계기판에 표시됩니다.

차량 도어가 잠금 상태가 되면 계기판의 Ⓟ 표시등이 소등되고 몇 분 후 표시등 **2**가 소등됩니다.

참고: 다음과 같은 경우 계기판에 "주차브레이크를 작동해 주십시오" 메시지가 경고음과 함께 표시되어 전자식 주차 브레이크가 체결되어 있지 않음을 알려줍니다.

- 엔진 작동 중 운전석 도어가 열렸을 경우
- 엔진 정지 후(엔진 시동이 꺼진 경우 등): 운전석 도어가 열렸을 경우

이 경우 레버 **3**을 위로 당겨 전자식 주차 브레이크를 체결하십시오.

■ 자동 해제

전자식 주차 브레이크는 차량 시동 후 차량이 주행하게 되면 자동으로 해제됩니다.

경고

차량에서 내리기 전에, 주차 브레이크가 걸려 있는지 확인하십시오. 주차 브레이크 레버의 표시등 **2**와 계기판의 Ⓟ 표시등이 점등하여 주차 브레이크가 체결되어 있다는 것을 보여줍니다. 그러나 도어가 잠기면 소등됩니다.

전자식 주차 브레이크 (2/3)

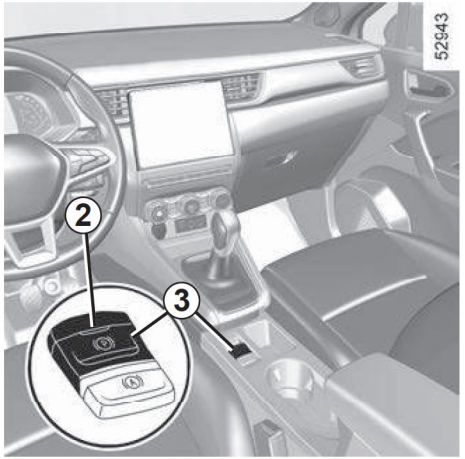

■ 수동 작동

▶ 전자식 주차 브레이크 작동

레버 **3**을 위로 당깁니다. 표시등 **2**와 계기판의 Ⓟ 표시등이 점등됩니다.

▶ 전자식 주차 브레이크 해제

엔진 시동 OFF일 때 브레이크 페달을 밟지 않은 상태에서 버튼 **1**을 누릅니다. 브레이크 페달을 밟고 레버 **3**을 누르면 표시등 **2**와 계기판의 Ⓟ 표시등이 소등되어 전자식 주차 브레이크가 해제되었음을 나타냅니다.



■ 수동으로 일시작동

모든 경우에 전자식 주차 브레이크를 작동할 수 있습니다(적색 신호 시 정차, 혹은 경사로에서 정차 시). 레버 **3**을 위로 당겼다가 놓아 주십시오.

이 경우 다시 주행을 하거나, 시동을 걸고 주행하게 되면 전자식 주차 브레이크는 자동으로 해제됩니다.

■ 특수한 경우

경사로에 주차해야 하는 경우 등에는 레버 **3**을 몇 초간 위로 당기면 전자식 주차 브레이크가 최대 제동력으로 작동합니다.

■ 전자식 주차 브레이크를 작동하지 않고 주차하는 방법 (주차 브레이크가 얼어붙을 위험이 있는 경우 등)

- 브레이크 페달을 밟은.상태에서 변속 레버를 **P**에 놓은 뒤 레버 **3**을 누릅니다.
- 전자식 주차 브레이크가 수동으로 해제됩니다.
- 레버 **3**을 누른 상태에서 엔진 START/STOP 버튼 **1**을 눌러 엔진을 끕니다.

전자식 주차 브레이크 (3/3)

■ 전자식 주차 브레이크가 자동해제 되지 않는 경우

엔진 시동이 걸린 상태에서 운전석 도어가 열려 있거나 제대로 닫혀 있지 않은 경우에는 전지식 주치 브레이크기 지동해제되지 않습니다. 안전을 위해 운전자 없이 차량이 움직이는 것을 방지하기 위함입니다.

이 경우 "주차브레이크를 해제해 주십시오" 메시지가 계기판에 표시됩니다.

▶ 전자식 주차 브레이크가 자동해제 되지 않을 때 해제하는 방법

- 운전석 도어를 닫은 상태에서 수동으로 레버 **4**를 눌렀다가 해제 시 수동으로 해제가 됩니다.
- 운전석 도어를 닫은 상태에서 변속 레버를 **D** (또는 **R**) 상태에서 다른 상태로 변경 (**P**/**R**/**N**/**D**) 후 다시 **D** (또는 **R**) 로 변경하면 차량 가속 시 자동해제가 됩니다.
- 운전석 도어를 닫은 상태에서 엔진을 재시동한 후 **D** (또는 **R**)에서 차량 가속 시 자동해제가 됩니다.

경고

만약 경사가 급하다면 변속 레버를 **P**에 두고 버팀목을 사용하여 차량을 고정시켜 주십시오.

■ 작동 불량

- 주차 브레이크 시스템이 고장일 경우, 계기판에 "주차브레이크를 점검해 주십시오" 메시지와 경고등이 점등되며, 경우에 따라서 Ⓟ 표시등이 함께 점등될 수 있습니다.

  이러한 경우 가능한 빨리 지정 정비업소에 방문하십시오.

경고

만약 계기판에 "전기 시스템에 이상이 있습니다" 메시지가 나타나면 엔진을 정지시키기 전에 레버 **4**를 당겨 전자식 주차 브레이크를 작동시키거나 변속 레버를 **P**에 놓으십시오.

차량이 예기치 않게 움직일 위험이 있습니다. 지정 정비업소를 방문하십시오.

- 전자식 주차 브레이크가 심각한 고장일 경우 계기판에 "브레이크 상지에 이상이 있습니다" 메시지와 STOP 경고등이 점등되며, 경우에 따라서 Ⓟ 표시등이 함께 계기판에 표시되고 경고음이 울립니다.

  이러한 경우 차량을 즉시 안전하게 주차시키고 지정 정비업소에 연락하십시오.

경고

표시등과 경고음이 정상으로 작동하지 않으면 계기판에 이상이 발생한 것입니다. 즉시 안전하게 주차시킨 후 차량이 제대로 고정되었는지 확인하고 지정 정비업소에 연락하십시오.

경고

변속 레버가 **P**가 아닌 상태로 정차하지 마십시오. 시동이 걸린 상태에서 기어가 들어가 있는 채로 정차해 있을 경우 차량을 실수로 가속시킬 우려가 있습니다.

사고의 위험이 있으므로 주의 하십시오.

오토 홀드

(차량 사양에 따라서)

교차로, 교통 정체 등의 상황에서 차량이 정지한 경우 오토 홀드 기능은 운전자가 브레이크 페달에서 발을 뗀 경우에도 제동력을 유지시킵니다.

제동력은 기어 체결 시 운전자가 충분히 가속하면 즉시 해제됩니다.

■ 기능 활성화

버튼 **3**을 누르면 표시등이 켜지고 기능이 활성화되었음을 나타냅니다.

■ 기능 비활성화

브레이크 페달을 밟고 버튼 **3**을 동시에 누릅니다.

버튼 **3**의 표시등이 꺼져 기능이 비활성화되었음을 나타냅니다.

오토 홀드가 제동력을 유지하고 있는 상태에서 다음과 같은 경우 전자식 주차 브레이크가 자동으로 작동합니다.

- 운전자 안전 벨트가 체결된 상태에서 풀 때
- 운전석 도어를 열 때
- 차량이 3분 이상 정차 상태를 유지할 때

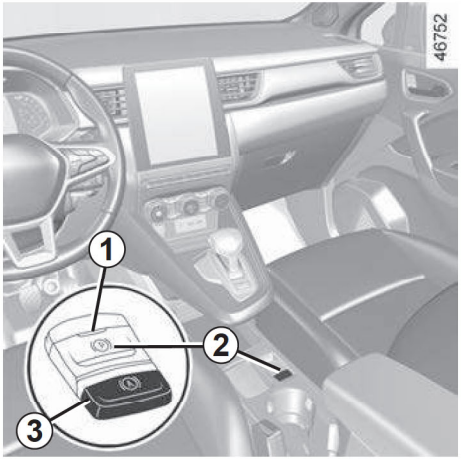

▶ 제동력을 유지하기 위한 조건

다음과 같은 조건에서 제동력이 유지됩니다.

- 운전자 안전 벨트가 잠겨 있는 경우
- 전자식 주차 브레이크가 해제된 경우
- 차량이 매우 가파른 경사면에 고정되어 있지 않은 경우

제동력이 유지되면 계기판의 (A) 경고등이 계속해서 점등되어 있습니다.

▶ 제동력을 중단하기 위한 조건

다음과 같은 조건에서 제동력이 해제됩니다.

- 운전자가 체결된 기어로 충분히 가속할 경우
- 운전자가 기능을 비활성화할 경우

계기판의 (A) 경고등이 소등됩니다.

매 시동 시, 오토 홀드는 엔진 시동이 꺼질 때 설정 상태를 계속 유지합니다.

경고

차량에서 내리기 전에, 주차 브레이크가 걸려 있는지 확인하십시오. 버튼 **2**의 표시등 **1** 및 계기판의 (P) 경고등이 점등되어 주차 브레이크가 적용되었음을 나타냅니다. 표시등 및 경고등은 도어가 잠기면 소등됩니다.

ECO 드라이브 및 주행에 관한 조언 (1/7)

실제 연비는 차량의 운전 조건, 장치, 운전 스타일에 따라 달라집니다. 언비를 최적화하기 위해 다음의 내용을 참고하십시오.

차량 사양에 따라서 다음과 같이 연비를 개선시킬 수 있는 다음의 기능들이 있으며 보다 환경 친화적인 주행을 할 수 있도록 해 줍니다.

- 트립 컴퓨터 기록
- 운전 스타일 인디케이터
- 멀티 스크린의 총 주행거리 및 연료 절감 주행 조언
- 가속 표시등 Eco
- ECO 모드
- Stop and Start 기능 ➥ 2.9

차량 사양에 따라서 내비게이션 시스템에 이 정보들이 표시됩니다.

ECO 드라이브 및 주행에 관한 조언 (2/7)

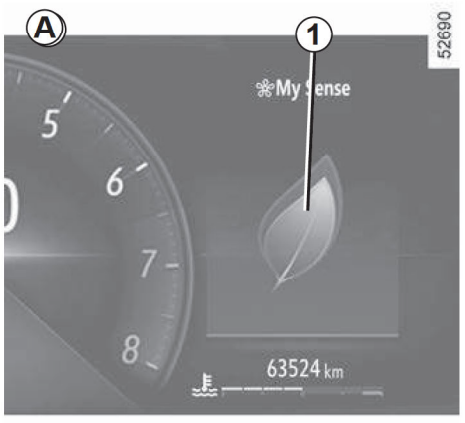

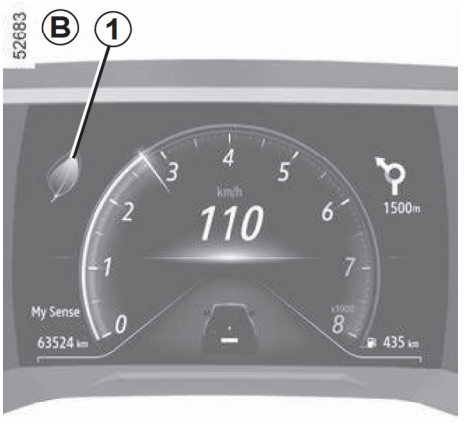

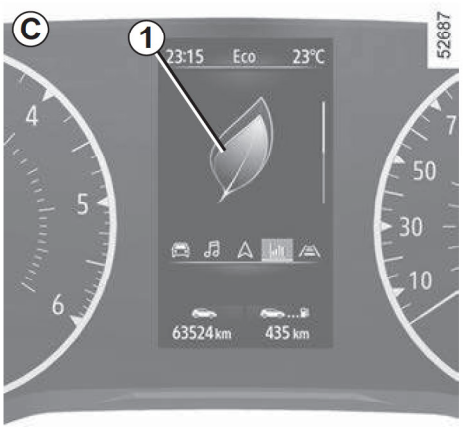

▶ 운전 스타일 인디케이터 *1*

표시등 ***1***는 실시간으로 현재 주행 스타일을 알려줍니다.

표시등 ***1***에 잎이 많을수록 더욱 부드럽고 더 효율적으로 운전하고 있다는 뜻입니다.

이 표시등을 자주 확인하며 주행을 하면 차량의 연비를 개선할 수 있습니다.

운전 스타일 인디케이터를 비활성화시키려면 해당 멀티미디어 매뉴얼을 참고하십시오.

ECO 드라이브 및 주행에 관한 조언 (3/7)

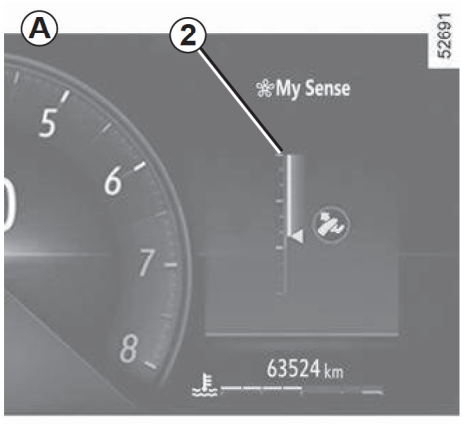

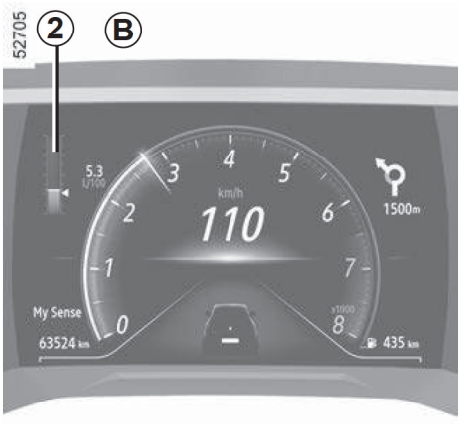

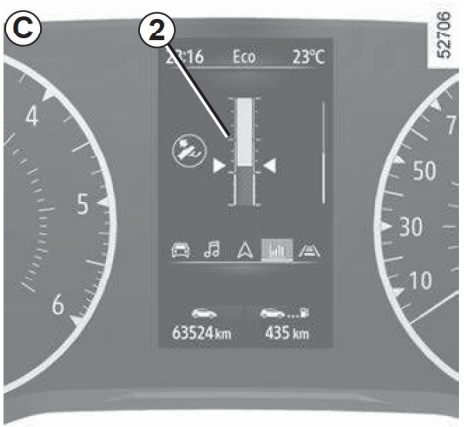

▶ 가속 표시등 Eco *2*

이 표시등은 운전자가 적당히 가속하고 있는지 강하게 가속하고 있는지를 실시간으로 알려줍니다.

경고등 ***2***은 다음과 같이 표시됩니다.

– 녹색: 가속이 보통이며 올바름

– 흰색: 가속이 너무 높음

– 회색: 가속이 높음

참고: 운전 스타일 인디케이터 ***1***와 Eco 가속 표시등 ***2***은 동시에 나타나지 않습니다.

ECO 드라이브 및 주행에 관한 조언 (4/7)

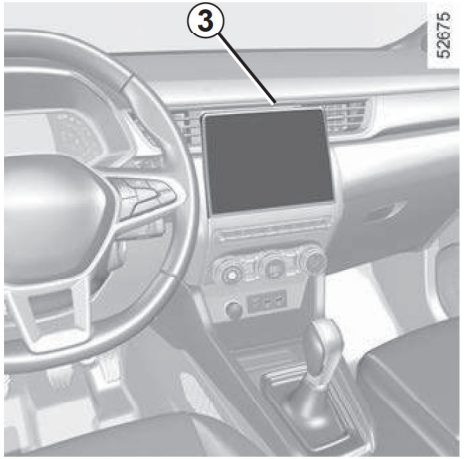

■ 멀티 스크린
(차량 사양에 따라서)

▶ 트립 컴퓨터 기록

엔진 시동이 꺼지면 멀티 스크린 ***3***에서 트립 컴퓨터 기록을 확인할 수 있으며 마지막 주행에 대한 정보가 나타납니다.

다음을 확인할 수 있습니다.

– 전체 점수

– 점수 내역

– 연료를 소비하지 않은 거리

ECO 드라이브를 평가하는 0 ~ 100 사이의 등급이 표시됩니다. 등급이 높을수록 연비가 효율적인 주행을 했다는 뜻입니다.

자세한 내용은 멀티미디어 매뉴얼을 참고하십시오.

▶ ECO 코칭

ECO 코칭은 운전 습관을 개선하는데 도움을 줍니다.

자주 이용하는 주행 경로를 저장하면 자신의 주행 기록 또는 다른 운전자의 기록과 비교할 수 있습니다.

자세한 내용은 멀티미디어 매뉴얼을 참고하십시오.

ECO 드라이브 및 주행에 관한 조언 (5/7)

■ ECO 모드

ECO 모드는 연비 소비를 최적화합니다. 이 모드를 선택하면 기어 변경, 에어컨 등 동력을 사용하는 모든 기능에 영향을 미칩니다.

가속을 제한하면 시내 등의 주행 시 연료 소비를 최소화시켜주며 에어컨 사용 시 기능이 저하되지 않는 범위에서 연료를 적게 소비합니다.

▶ ECO 모드에서 프리휠

차량 사양에 따라서 감속 단계(가속 페달에서 발을 완전히 뗀 상태)에서 프리휠링(자동 중립)으로 전환하면 엔진 제동이 감소하며 가속하지 않고 멀리 주행할 수 있어 연료를 절약할 수 있습니다.

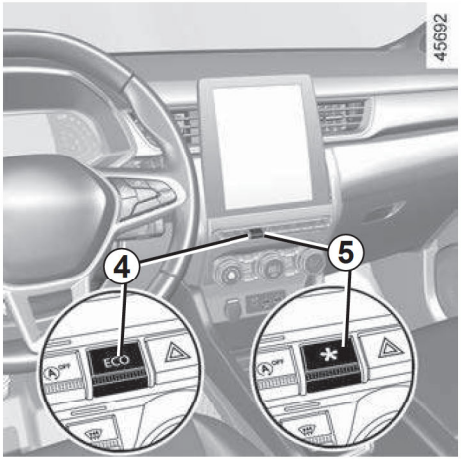

▶ ECO 모드 켜기

차량 사양에 따라서 다음 중 하나의 방법으로 기능을 활성화할 수 있습니다.

– 버튼 ***4***를 누릅니다. ➥ 3.2

– 버튼 ***5***을 누릅니다.

– 멀티미디어 스크린에서 기능을 선택합니다(해당 멀티미디어 매뉴얼 참고).

기능이 활성화되면 계기판에 **ECO** 표시등이 점등합니다.

▶ ECO 모드 일시정지

주행 중 엔진 성능을 높이기 위해 가속 페달을 신속하고 깊게 밟으면 일시적으로 ECO 모드를 비활성화 시킬 수 있습니다.

가속 페달을 다시 약하게 밟으면 ECO 모드가 다시 활성화 됩니다.

▶ ECO 모드 끄기

차량 사양에 따라서 다음 중 하나의 방법으로 기능을 비활성화할 수 있습니다

– 버튼 ***4***를 누릅니다. ➥ 3.2

– 버튼 ***5***을 누릅니다.

기능이 비활성화되면 계기판의 **ECO** 표시등이 소등합니다.

ECO 드라이브 및 주행에 관한 조언 (6/7)

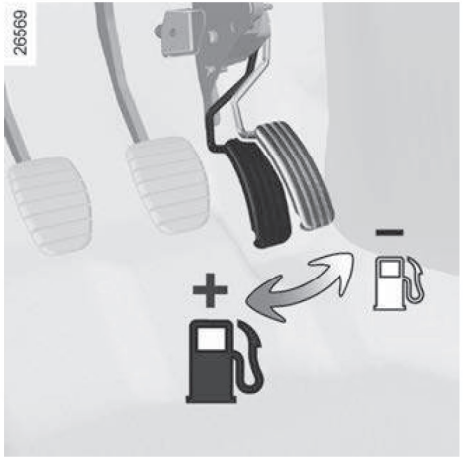

■ 주행에 관한 조언

– 정차 상태에서 엔진을 공회전 시키면서 예열하는 것보다는 엔진이 정상 작동온도에 도달할 때까지 초기 몇 킬로미터는 부드럽게 운전하는 것이 좋습니다.

– 고속주행은 고비용을 의미합니다.

– 급가속 및 급제동은 많은 양의 연료를 소비합니다. 오른발로 가볍게 운전하고 가급적 급가속, 급제동을 삼가십시오.

– 경제적인 연료 소비를 위해 불필요한 짐은 적재하지 마십시오.

– 장애물이나 커브길을 미리 예측하고, 가속 페달에서 발을 떼어 감속하여 가능한 한 브레이크를 적게 사용하십시오.

– 중립 기어에서 엔진 회전 속도를 과도하게 올리지 마십시오.

– 엔진에 과부하를 주지 않기 위해서는 변속 레버를 항상 최적의 기어 위치에 두고 운전하십시오.

– DCT 변속기 차량에서는 변속 레버를 **D**에 두는 것이 좋습니다. 또한 경사길을 내려갈 때 변속 레버를 **N**에 두는 것은 감작스러운 위험에 대처하기 어려우니 변속 레버를 **N**에 두지 마십시오.

경고

운전 방해

운전석 바닥 매트는 차량 구매시 제공된 순정 매트를 사용해야 하며, 정기적으로 매트가 바닥에 잘 고정되어 있는지 확인하십시오. 또한 여러 상의 매트를 겹쳐서 사용하지 마십시오.

페달 작동 시 방해가 되거나 매트에 페달이 끼어 심각한 사고를 유발할 수 있습니다.

– 언덕길을 오를 때 동일한 속도를 유지하려고 시도하지 마십시오. 평지에서보다 더 지나치게 가속하지 마십시오. 언덕을 오르는 동안 가속페달을 같은 힘으로 밟도록 하십시오.

– 시동을 끄기 전에 변속레버를 **P** 또는 **N**에 두고 가속페달을 밟아 높은 RPM으로 올리는 것은 귀하의 차량에 불필요한 동작입니다.

– 나쁜 날씨, 젖은 도로에서 휠 림의 아래



가장자리가 물에 잠길 경우에는 물을 통과하여 운전하지 마십시오.

ECO 드라이브 및 주행에 관한 조언 (7/7)

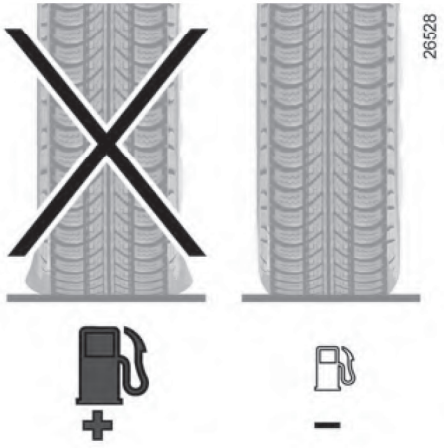

■ 타이어에 관한 조언

– 타이어 공기압이 부족하면 연료 소비가 증가합니다.

– 규정 이외의 타이어 사용은 연료 소모량을 증가시킬 수 있습니다.



■ 연료 소비 감소 및 환경 보호를 위한 권장 사항

– ECO 모드를 활용하십시오.

– 전기는 연료입니다. 실제로 필요치 않은 전기 장치들은 모두 꺼 주십시오. 그러나, 가시거리가 짧을 경우 안전을 위해 헤드램프를 켜고 운전하십시오.

– 윈도우가 열려있는 상태에서 100 km/h 로 주행할 경우, 연료 소비량은 약 4% 증가합니다.

– **에어컨을 사용할 경우,** 연료소비량이 증가되는 것은 정상적인 현상입니다(특히 시내에서). 냉방이 필요하지 않은 경우에는 에어컨을 끄고 주행하십시오.

– 외기도입으로 두고 창문을 닫은 상태로주행하십시오.

– 햇볕 아래에 주차했을 경우에는 엔진 시동을 걸기 전에 더워진 실내 공기가 빠져 나가도록 도어를 잠시 동안 열어 놓으십시오.

– 연료가 넘치는 것을 방지하기 위해 연료 탱크에 연료를 가득 채우지 않도록 하십시오.

– 사용하지 않는 루프 캐리어를 장착한 채로 주행하지 않도록 하십시오.

– 단거리 주행만 가끔씩 하는 것은 좋지 않습니다. 엔진이 결코 정상 작동 온도에 도달할 수 없기 때문입니다.

– 주행 시 목적지까지의 길을 미리 숙지하거나 내비게이션 시스템을 사용하여 효율적으로 주행하도록 하십시오.

유지 보수 및 공해 방지에 관한 조언

귀하의 차량은 유해 배기가스의 배출을 감소시키고 에너지를 절약하도록 설계되었습니다. 차량 디자인, 적절한 연료 소비 등 귀하의 차량은 현재의 공해방지 기준을 준수하고 있습니다.

그러나 적절한 차량 설계만으로 모든 것을 다 성취할 수 있는 것은 아닙니다. 자동차의 연료 소비와 유해 가스 배출 수준은 귀하의 관리 정도에 달려 있습니다. 귀하의 차량을 위해 정기적으로 유지보수를 실시하고 올바르게 사용하십시오.

■ 유지 보수

공해 방지 기준을 준수하지 않을 경우, 차량 소유자에게 합법적으로 제약을 가할 수 있음에 유의해야 합니다. 이외에도 엔진과 연료 공급 시스템, 배기장치 구성부품을 비순정 부품으로 교환할 경우, 차량의 성능이 변하여 공해 방지 기준에 더 이상 맞지 않을 수 있습니다.

본 사용설명서의 지침에 따라 지정 정비업소에서 귀하의 차량을 점검, 교환 필요 시 조정을 하도록 하십시오.

지정 정비업소는 귀하의 차량이 최적의 상태가 될 수 있도록 필요한 모든 장비를 갖고 있습니다.

■ 엔진 조정

– **점화:** 어떠한 조정도 필요치 않습니다.

– **스파크 플러그:** 최적의 연료 소비, 효율과 성능을 위해서 폐사가 규정한 제원을 엄격하게 준수하여 주십시오.

  스파크 플러그를 교환해야 할 경우, 반드시 지정 정비업소에 문의하십시오.

– **공회전 속도:** 어떠한 조정도 필요로 하지않습니다.

– **에어 클리너 필터, 연료 필터:** 막힌 필터는 출력을 감소시키므로 반드시 교환해야 합니다.

■ ECO 드라이브

운전자의 운전 방법에 따라 계기판에 표시등이 점등합니다. ➥ 2.17

■ 배출가스 감지 시스템(엔진 · 배출가스 자가진단 경고등)

배출가스 감지 시스템은 차량의 배출가스 관련 부품의 고장을 감지합니다.

관련 부품에 고장이 발생하면, 유독성 물질이 대기 중에 방출될 수 있고 기계적인 손상이 발생할 수 있습니다.


계기판의 이 경고등은 배출가스관련 부품에 고장이 있는지의 여부를 나타냅니다.

이 경고등은 엔진 시동 ON일 때 점등하고 엔진 시동 시 소등됩니다.

–  경고등과 함께 "배출가스 장치를 점검해 주십시오" 메시지가 계기판에 표시되면 가능한 빨리 지정 정비업소에서 점검을 받으십시오.

– 경고등이 점멸하면, 점멸이 멈출 때까지 주행 속도를 낮추십시오. 가능한 빨리 지정 정비업소에서 점검을 받으십시오.



경고

연료캡은 반드시 "딸깍" 소리가 날 때까지 잠그십시오. 연료캡이 완전히 잠기지 않으면 주행 중 연료가 새어 나와 화재로 이어질 위험이 있습니다.

또한 연료캡이 완전히 잠기지 않으면  엔진 · 배출가스 자가진단 경고등이 점등될 수 있으나, 이는 차량 및 부품의 고장이 아니므로 "딸깍" 소리가 나도록 다시 잠그십시오. 연료캡 재잠금 후에도 경고등 점등 상태가 지속되는 경우에는 지정 정비업소에 방문하십시오.

환경

귀하의 차량은 **환경보호**를 목표로 하여 설계되었습니다. 제조 과정이나 사용하는 동안, 수명이 다했을 때까지 그렇습니다.

■ 제조

차량은 공장 주변 주민과 생태에 환경적 영향을 최소화하면서 제조되고 있습니다. 수자원이나 에너지의 소비를 줄이고 소음과 시각적 공해요소, 대기오염과 폐수 배출을 최소화하면서 폐기물 분리, 재활용에 힘쓰고 있습니다.

■ 배기가스

차량 사용 시 온실가스(CO2) 배출 및 연료 소비를 최소화하도록 제작되었습니다(예를 들어, 디젤 차량의 경우 킬로미터 당 140g은 100킬로미터 당 5.3ℓ와 같습니다).

또한 차량에는 촉매변환장치, 배기가스 산소 센서와 활성탄 필터와 같은 오염방지 시스템이 장착되어 있습니다(활성탄 필터는 휘발유 증기가 연료 탱크에서 대기 중으로 배출되는 것을 방지합니다).

디젤 차량에는 배기가스 지감장치가 장착되어 있어 미세먼지의 방출을 줄여줍니다.

■ 환경보호에 기여하여 주십시오.

- 일상적인 자동차 유지보수 과정에서 교환된 부품(배터리, 오일 필터, 에어 클리너 필터 등)과 오일 및 오일을 담는 용기(비어 있는 또는 오일이 남아있는)는 전문업체를 통해 폐기시켜야 합니다.
- 차량의 수명이 다하게 되면, 재활용할 수 있도록, 이를 승인된 업체로 보내야 합니다.
- 항상 법규를 준수하십시오.

■ 재활용

차량의 85%가 재활용 가능하고 95%가 회수 가능합니다.

따라서 차량의 많은 부품들이 재활용 가능하도록 제작되었습니다. 설계나 소재는 구성품의 해체와 재처리 과정이 용이하도록 특별히 고안되었습니다.

자원 보전을 위해 본 차량은 수많은 재활용 플라스틱 소재 부품 혹은 재활용 가능한 소재(면이나 모와 같은 식물성, 동물성 소재)를 사용하였습니다.

TPW: 타이어 공기압 자동감지 시스템 (1/3)

타이어 공기압 자동감지 시스템(TPW: Tire Pressure Warning)은 주행 중 하나 이상의 타이어의 공기압 부족을 감지하여 보여주는 시스템입니다.

■ 작동 원리

이 시스템은 주행 중 휠 속도를 측정하여 타이어의 공기압 손실을 감지합니다.

타이어 공기압이 부족할 경우(공기압 부족, 타이어 파손 등) (!) 경고등 **1**이 점등됩니다.

경고

이 기능은 주행을 도와주는 기능입니다.

이 기능이 운전자를 대신하는 것은 아닙니다. 따라서 어떠한 경우에도 운전자의 주의 및 책임이 매우 중요합니다.

한 달에 한 번 타이어 공기압을 점검하십시오.



■ 작동 조건

이 시스템은 타이어 공기입 라벨에 표시된 값과 동일한 타이어 압력으로 초기화해야 합니다. 초기화하지 않으면 타이어 압력에 상당한 손실이 발생한 상황에서 경고 시스템이 제대로 작동하지 않을 수 있습니다. ➥ 4.22

다음과 같은 상황에서는 시스템이 늦게 작동하거나 오작동할 위험이 있습니다.

- 공기 재주입 또는 휠 작업 이후 시스템이 초기화되지 않는 경우
- 권장된 공기압 수치와 다른 값으로 시스템이 초기화 되었을 경우(시스템의 살못된 초기화)
- 적재 하중이 갑자기 변하거나 차량 한 쪽에 하중 분포가 큰 경우
- 강력한 가속을 내는 스포티한 주행을 하는 경우
- 눈길이나 미끄러운 도로에서 운전하는 경우
- 스노우 체인을 장착하고 주행하는 경우
- 하나의 타이어만 새로 장착했을 경우
- 정비업소에 의해 승인되지 않은 타이어 사용했을 경우
- 기타

참고: 이 시스템을 정상적으로 작동시키려면 평균 80km/h의 속도로 최소 20분 이상 주행하십시오.

타이어 공기압이 부족한 경우 최대 60분 이내로 경고등이 점등할 수 있습니다.

TPW: 타이어 공기압 자동감지 시스템 (2/3)

■ 타이어 공기압 표준값 초기화

다음의 경우에 필요합니다.

- 하나 이상의 타이어에 재주입 또는 재조정 이후
- 타이어 공기압 표준값을 주행 상황에 맞게 변경하여야 하는 경우(짐 적재 또는 비적재 시, 고속도로 주행 시 등)
- 휠 교체 후
- 타이어 리페어 키트 사용 후
- 휠 위치 교환 후(교환하려면 반드시 지정 정비 업소를 방문하십시오)

반드시 타이어 네 개 모두가 주행 후 열이 충분히 식어 냉각되어 있을 때 초기화를 해야 합니다.

공기압은 반드시 차량 운행 상황에 적합해야 합니다(짐 적재 또는 비적재 시, 고속도로 주행 시 등).

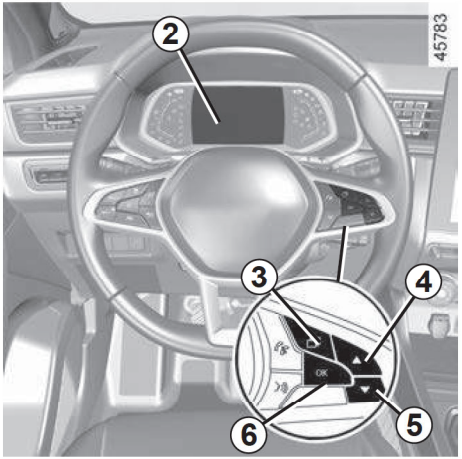

▶ **초기화 순서**

차량 시동을 건 상태에서,

- 버튼 **3**을 반복적으로 눌러 계기판 표시창 **2**에서 차량 또는 정보 페이지로 이동합니다.
- 버튼 **4** 또는 **5**를 짧게 눌러 타이어 공기압 재설정 메뉴로 이동합니다.
- 버튼 **6 OK**를 길게 눌러 초기화를 시작합니다.

"공기압 정상 기다려주십시오" 메시지가 5초간 화면에 표시되어 마지막 주행시의 타이어 공기압이 정상임을 나타냅니다.

이후 계속해서 버튼 **6**을 누를 경우 초기화가 완료되고 "타이어 공기압 초기화 완료" 메시지가 나타나 타이어 공기압이 재설정되었음을 알려줍니다.

주의

타이어 파열 등 타이어 공기압의 갑작스러운 저하시에는 시스템에 감지되지 않을 수 있습니다.

TPW: 타이어 공기압 자동감지 시스템 (3/3)

■ 디스플레이 메시지 및 경고등

계기판 표시창 **2**를 통해 공기압 이상 여부(공기압 부족, 타이어 파손 등)를 알 수 있습니다.

▶ 공기압 보충 후 SET TPW 실행 요망

"공기압 점검 및 초기화 하십시오" 메시지와 함께  경고등이 계속 점등됩니다. 이 메시지는 하나 이상의 타이어의 공기압이 부족하거나 파손되었음을 나타냅니다.

공기압이 낮은 타이어의 경우 해당 타이어에 공기를 주입하십시오.

타이어가 파열된 경우 타이어를 교체하거나 지정 정비업소에 문의하십시오.

타이어 냉각 상태에서 모든 타이어의 공기압 재조정 및 타이어 공기압 기준값 초기화를 시작하십시오. 타이어 공기압 기준값이 초기화 되면  경고등이 소등됩니다.

▶ TPW가 작동하지 않습니다

 경고등이 몇 초간 깜빡이다가 "TPW가 작동하지않습니다" 메시지와 함께 계속 점등합니다.

이 메시지는 차량에 장착된 기존의 타이어보다 작은 스페어 타이어가 장착되어 있음을 나타냅니다.

▶ TPW를 점검해 주십시오

 경고등이 몇 초간 깜빡이다가 "TPW를 점검해 주십시오" 메시지와 함께 계속 점등합니다.

이 메시지는  경고등과 함께 표시됩니다.

이 메시지는 시스템에 이상이 있음을 의미합니다. 지정 정비업소에 문의하십시오.

■ 타이어 공기압 재조정

타이어 공기압은 타이어가 냉각된 상태에서 조정해야 합니다(권장 공기압은 운전석 도어 측면에 있는 라벨을 참조하십시오).

타이어의 온도가 올라간 상태에서는, 권장된 공기압 보다 약 0.2~0.3 bar(3 PSI)성도 더 높게 공기를 주입 하십시오.

뜨거운(주행 후 타이어의 온도가 높은 상태) 타이어에서 공기를 빼내지 마십시오.

타이어 공기압 재주입 또는 재조정 이후에는 타이어 공기압 기준값 초기화를 실행하십시오.

■ 휠/타이어 교환

휠/타이어를 교환하려면 반드시 지정 정비업소를 방문하십시오. 다른 액세서리의 부착은 시스템의 정확한 작동에 영향을 미칠 수 있습니다. ➥ 5.7

휠/타이어 교환 후에는 타이어 공기압을 조정하고 타이어 공기압 기준값 초기화를 실행하십시오.

■ 타이어 수리 장비 및 타이어 리페어 키트

반드시 지정 정비업소를 방문하십시오. 다른 액세서리의 부착은 시스템의 정확한 작동에 영향을 미칠 수 있습니다.

타이어 리페어 키트 사용 후 타이어 공기압을 재조정하고 타이어 공기압 기준값 초기화를 실행하십시오.➥ 5.3

주행 보조 시스템: ABS, ESC, EBA, HSA(1/4)

차량 사양에 따라 주행 보조 시스템은 다음과 같이 구성되어 있습니다.

- **휠 잠김방지 시스템 (ABS: Anti-lock Brake System)**
- **차체자세 제어장치 (ESC: Electronic Stability Control)**
  : 언더 스티어 제어(Under Steer Control) 및 TCS(Traction Control System) 포함
- **급제동 시 브레이크 지원 시스템 (Emergency Brake Assist)**
- **경사로 밀림방지 장치 (HSA: Hill Start Assist)**

주의

ABS는 제동 시의 차량 안전성, 소향성을 확보하고자 하는 장치로 제동거리가 짧아지는 것은 아닙니다. 울퉁불퉁한 길, 자갈길, 눈쌓인 길 등에서는 ABS가 없는 차보다 제동거리가 길게 되는 경우가 있습니다. 이런 길을 주행할 때는, 특히 속도를 줄이고 차간 거리를 충분히 두며 운전하십시오.

■ 휠 잠김방지 시스템 (ABS: Anti-lock Brake System)

ABS는 급제동 시 또는 미끄러운 도로에서 제동 시, 휠이 잠기는 것을 방지하여 도로위에서 미끄리지지 않도록 히고 차량의 조향성능을 유지해주는 장치입니다.

이러한 경우 차량은 조향이 가능하게 되고 제동 중 차량이 장애물을 쉽게 피할 수 있도록 도와줍니다. 이 시스템은 젖은 도로 등 특히 마찰력이 적은 도로에서는 제동 거리가 늘어날 수 있습니다.

ABS 시스템이 작동되면 운전자는 브레이크 페달에서 진동과 함께 작동음을 들을 수 있습니다. ABS는 어떠한 방식으로도 도로 표면과 접지력에 관련된 차량의 물리적 능력을 향상시켜 주지는 않습니다. 안전 주행을 위한 규칙(예를 들어 앞차량과의 안전 거리 확보)을 **반드시** 준수해야 합니다.

주의

ABS 장치에 이상이 있을 시에는 일반적인 브레이크 기능만 작동합니다. 그러나 **급제동을 하는 것은 위험하며** 가능한 빨리 지정 정비업소에 방문 하십시오.

▶ 작동 불량

- 계기판에 와  경고등이 점등하고 "ABS 장치를 점검해 주십시오", "브레이크 장치를 점검해 주십시오" 및 "ESC 장치를 점검해 주십시오" 메시지가 함께 표시됩니다. 이러한 경우 ABS, ESC 그리고 급제동 대비 시스템이 작동하지 않습니다. **하지만 브레이크는 작동합니다.**
- 계기판에 , , , 경고등과 함께 "브레이크 장치에 이상이 있습니다" 메시지가 표시됩니다. **이는 브레이크 시스템에 심각한 고장이 있음을 나타냅니다.**

이 두 가지의 경우 차량을 안전하게 주차하고 지정 정비업소로 연락하십시오.

비상 시 브레이크 페달을 **힘껏 지속적으로** 밟고 계십시오. 브레이크 페달을 반복해서 밟았다 뗄 필요가 없습니다. 브레이크 페달에서 발을 떼지 않는 한 ABS 시스템이 제동력을 자동으로 조절할 것입니다.

■ 차체자세 제어장치 (ESC: Electronic Stability Control)

극한의 주행 상황(장애물을 피하거나 코너링 시 접지력 손실 등)에서 운전자의 차량 제어에 도움을 주는 장치입니다.

▶ 작동 원리

스티어링 휠의 센서가 운전자가 원하는 주행 경로를 감지합니다.

차량 전반에 위치한 다른 여러 센서가 실제 경로를 측정합니다.

시스템은 운전자가 선택한 경로와 차량의 실제 경로를 비교하여 필요에 따라 일부 휠의 브레이크를 선택적으로 적용 또는 엔진 출력을 조절하면서 차량 주행 상태를 제어합니다. 시스템이 작동하면 계기판에  표시등이 점멸합니다. 작동하고 있는 동안에 약간의 진동이 느껴질 수 있으며 이는 정상입니다.

차량 시동 후 출발 시 ABS 또는 ESC의 초기 기능 점검에 따른 노이즈가 발생할 수 있으며 이는 정상입니다.

▶ 언더 스티어 제어 기능 (Under Steer Control)

시스템은 언더 스티어(차량이 코너를 돌 때 스티어링 휠을 돌린 각도보다 차량의 회전 각도가 커지는 현상)가 발생한 경우 ESC 작동을 최적화합니다(프런트 /리어 액슬 접지력 손실 등).

▶ 트랙션 컨트롤 (TCS: Traction Control System)

구동 휠의 미끄러짐을 방지하고 차량 출발 또는 주행 중에 차량의 구동력을 최적화하여 차량의 조종성과 안정성에 도움을 주는 시스템입니다.

▶ 작동 원리

시스템은 휠 센서를 사용하여 구동 휠의 속도를 측정 및 비교하여 과도하게 회전하는 휠(미끄러지고 있는 휠)을 제어합니다. 휠이 미끄러지기 시작하면 시스템은 구동 휠이 적절한 수준의 접지력을 가질 때까지 자동으로 제동시킵니다.

또한 이 시스템은 가속 페달에 가하는 압력과 상관없이 엔진 속도를 조정하여 휠에 접지력이 발생하도록 합니다.

▶ 작동 불량

시스템이 고장을 감지하면 계기판에 "ESC 장치를 점검해 주십시오" 메시지와 함께  경고등,  표시등이 표시됩니다. 이 경우, ESC와 TCS는 작동하지 않습니다.

지정 정비업소에 문의하십시오.

엔진 시동이 걸려 있는 상태에서 주차장의 입구 등에 있는 회전 테이블이나 움직이는 것 위에 차량이 있을 경우, ESC 표시등이 점등할 수 있습니다.

차량이 회진 테이블 등의 움직이는 것에서 내려온 후에 엔진 시동을 다시 거십시오.

■ 급제동 시 브레이크 지원 시스템 (Emergency Brake Assist)

차량의 제동거리를 줄여 줄 수있는 ABS 보조 시스템입니다.

▶ 작동 원리

시스템이 급제동 상황을 감지하면 시스템의 기능을 최대로 작동시켜 ABS 시스템이 최적으로 작동하도록 유도합니다.

브레이크 페달에서 발을 떼지 않는 한 ABS 시스템이 제동력을 자동으로 조절할 것입니다.

차량 사양에 따라서 급제동시 **비상 점멸 표시등이 점등**할 수 있습니다.

▶ 급제동 대비 시스템

차량 사양에 따라서 가속 페달에서 급하게 발을 뗄 경우 시스템이 제동을 예상하고 제동거리를 줄입니다.

크루즈 컨트롤이 작동할 때,

- 가속 페달을 사용하다가 발을 뗄 경우 시스템이 작동할 수 있습니다.
- 가속 페딜을 사용하지 않으면 시스템이 작동하지 않습니다.

▶ 작동 불량

시스템이 고장을 감지하면 계기판에 "브레이크 장치를 점검해 주십시오" 메시지와 함께  경고등이 표시됩니다.

이러한 경우 지정 정비업소에 문의하십시오.

경고

이 기능들은 극한의 주행 상황에서 주행 조건에 맞게 차량 동작을 제어할 수 있는 추가적인 보조 장치입니다.

그러나 이 기능은 운전자를 대신할 수 없습니다. **또한 차량의 성능 한계를 높일 수 없으며 운전자가 신속하게 조작하게 해줄 수 없습니다.** 따라서 어떠한 경우에도 차량 조작 시 운전자의 주의 또는 책임이 매우 중요합니다. 운전자는 항상 주행 시 발생할 수 있는 갑작스러운 상황에 대비해야 합니다.

■ 경사로 밀림방지 장치(HSA: Hill Start Assist)

경사로에서 운전자가 브레이크 페달에서 가속 페달로 발을 옮기는 동안 시스템이 자동으로 브레이크를 잡이 차량이 주행방향의 역방향으로 밀리는 것을 막아줍니다.

▶ 작동

HSA는 다음 조건이 모두 만족하는 경우 자동으로 작동합니다.

– 오르막 길에서 전진기어 혹은 내리막 길에서 후진기어가 들어가 있는 경우

  주의: 변속 레버를 **N** 또는 **P**에 놓으면 HSA의 작동이 즉시 중단됩니다.

– 경사로에서 브레이크 페달을 밟아 차량이 완전히 정차하였을 경우

최대 지속시간은 **약 2초** 입니다. 2초 뒤에는 차량이 주행방향의 역방향으로 밀리게 되고 HSA 시스템은 작동을 멈추게 됩니다.

경고

경사로에서 HSA 시스템을 과신하지 마십시오.항상 신중하고 조심스럽게 운전하십시오. 급경사로에 정차하였을 때에는 브레이크 페달을 밟아 주십시오. 특히 결빙, 진흙 또는 급경사의 길에서 주의하십시오. 그렇지 않으면 심각한 사고나 상해의 위험이 있습니다.

HSA 시스템은 경사로에서 최대 지속시간 내에서만 작동하도록 설계되었습니다. 차량이 급경사로에 정차하여 있을 때에는 브레이크 페달을 밟아 주십시오. 그렇지 않으면 심각한 사고나 상해의 위험이 있습니다.

HSA 시스템은 모든 급경사와 도로 상황에서 차량이 뒤로 밀리는 것을 막을 수는 없습니다. 언제든지 브레이크 페달을 밟아 차량이 뒤로 밀리는 것을 막을 수 있도록 준비하여야 합니다. 그렇지 않으면 심각한 사고나 상해의 위험이 있습니다.

주행 보조 시스템: 차선이탈 경보 (1/5)

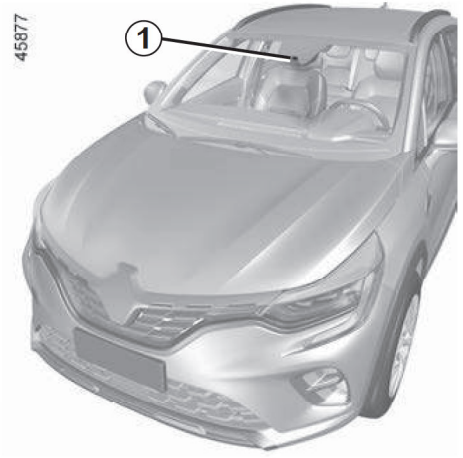

■ 차선이탈 경보 시스템 (LDW: Lane Departure Warning)

(차량 사양에 따라서)

이 시스템은 룸미러의 뒷편에 위치한 카메라 ***1***을 사용하여 방향 표시등을 켜지 않고 차선을 벗어나거나 길가로 접근할 때 (칸막이, 장벽, 포장도로, 제방 등) 운전자에게 경고해 줍니다.

참고: 앞유리가 먼지, 진흙, 눈 등에 의해 가려지지 않았는지 확인하십시오.

경고

차선이탈 경보 시스템

이 시스템은 추가적인 주행 보조 장치입니다. 이 시스템은 운전자를 대신할 수 없으며 운전자는 항상 차량의 조작에 주의를 기울여야 합니다.

차선이탈 경보 시스템은 스티어링 휠을 보조하여 조작하지 않으며 차선을 유지시켜주지 않습니다. 차선이탈 시 경보만 해주는 시스템입니다.

주행 보조 시스템: 차선이탈 경보 (2/5)

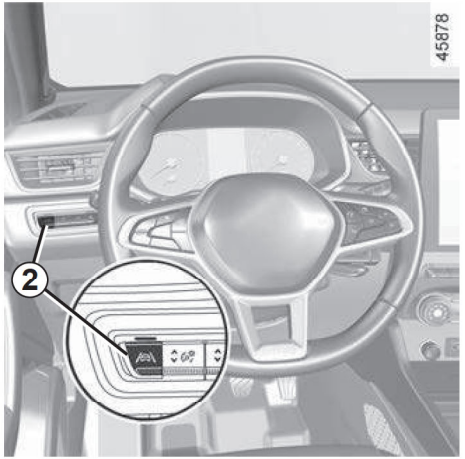

■ 시스템 활성화 및 비활성화

버튼 ***2***를 필요한만큼 눌러 계기판에서 "차선 이탈 경고"를 선택하십시오. 시스템이 활성화되면 계기판에 "차선이탈 경보가 작동되었습니다"메시지와  경고등이 표시됩니다.

시스템을 비활성화하려면 필요한만큼 버튼 ***2***를 눌러 계기판에서 "차선 이탈 경고 시스템 해제" 또는 "차선유지 보조가 해제되었습니다"를 선택하십시오.

계기판의  경고등이 소등됩니다.

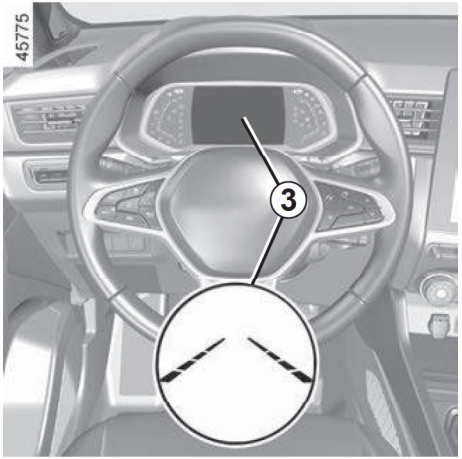

■ 시스템의 활성화 조건 및 작동

시스템이 활성화되면  경고등 및 차선 표시등 ***3***이 계기판에 회색으로 표시됩니다.

다음 조건을 모두 만족하는 경우 기능이 작동합니다.

- 차속이 약 60km/h에서 180km/h사이인 경우
-  경고등 및 차선 표시등 ***3***이 흰색으로 표시되는 경우

방향 지시등이 켜지지 않은 상태에서 차량이 차선을 위반하거나 차량이 길가로 접근하는 경우(칸막이, 장벽, 포장도로, 제방 등) 스티어링 휠에 진동이 발생하고, 벗어난 차선의  경고등과 차선 표시등 ***3***이 적색으로 변합니다.

차량 시동을 걸 때마다, 시스템은 마지막으로 엔진을 정지할 때 저장한 모드를 유지합니다.

주행 보조 시스템: 차선이탈 경보 (3/5)

■ 기능 일시 정지

다음의 경우 시스템이 일시정시하고 계기판의  경고등과 차선 표시등 ***3***이 회색으로 변합니다.

- 차선을 매우 빠르게 이탈한 경우
- 한 차선에서 계속 주행하는 경우
- 차선 변경 약 4초 후
- 급커브 길을 지나갈 경우
- 시야 부족
- 방향 표시등 중 하나가 점등된 경우
- 급가속하는 경우

■ 시스템 작동해제 조건

다음과 같은 경우 시스템을 작동시킬 수 없습니다

- 후진 기어가 들어가 있는 경우
- 카메라의 시야가 방해되는 경우
- STOP 경고등이 표시되는 경우

계기판의  경고등과 차선 표시등 ***3***이 회색으로 변합니다.

■ 시스템 조정

▶ 멀티 스크린이 장착된 차량의 경우

멀티 스크린 ***4***의 홈 화면에서 [메뉴]–[설정]–[차량]–[주행 보조 시스템]–[차선]을 차례로 선택한 뒤 다음을 설정합니다.

- [진동 세기]: 스티어링 휠의 진동 레벨을 소정합니다.

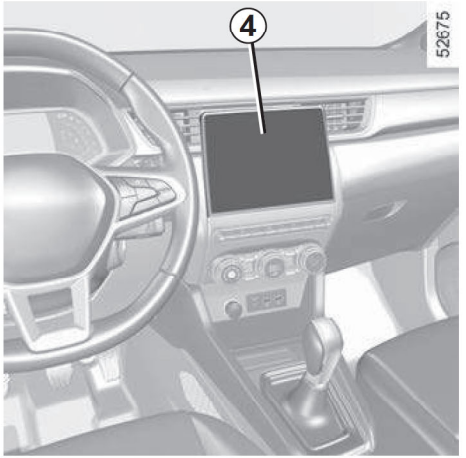

- [경고]: 차선 감지 민감도 레벨을 조정할 수 있습니다.
  - [빠름]: 차선을 넘기 전 경보
  - [보통]: 차선을 넘을때 경보
  - [느림]: 차선을 넘은 후 경보

자세한 내용은 멀티미디어 설명서를 참고하십시오.

주행 보조 시스템: 차선이탈 경보 (4/5)

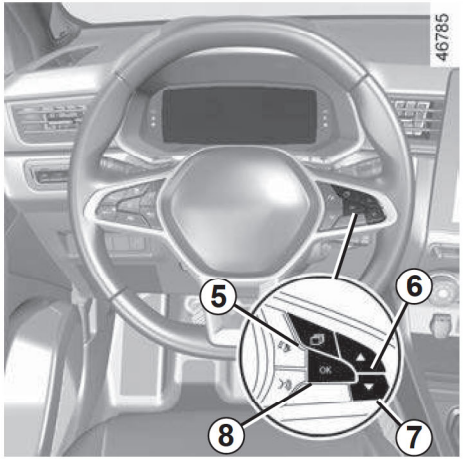

▶ 멀티 스크린이 장착되지 않은 차량의 경우

– 차량이 정지한 상태에서 필요한 만큼 버튼 ***5***를 눌러 "차량" 메뉴로 이동합니다.

– 버튼 ***6*** 또는 ***7***을 반복적으로 눌러 "설정" 메뉴로 이동합니다. 버튼 ***8*** **OK**를 누릅니다.

– 버튼 ***6*** 또는 ***7***을 반복적으로 눌러 "주행 보조시스템" 메뉴로 이동합니다. 버튼 ***8*** **OK**를 누릅니다.

– 다시 한 번 버튼 ***6*** 또는 ***7***을 눌러 "차선이탈 경보 민감도" 메뉴로 이동합니다. 버튼 ***8*** **OK** 를 누릅니다.

– 버튼 ***6*** 또는 ***7***을 반복적으로 눌러 설정을 조정합니다. 버튼 ***8*** **OK**를 누릅니다.

■ 작동 불량

시스템이 고장을 감지하면 차선표시등(및 디스플레이 스타일에 따라서 경고등)이 사라지거나 계기판에서 회색으로 유지됩니다.

경우에 따라 계기판에 "전방 카메라 점검해 주십시오" 또는 경고등이 함께 표시됩니다.

지정 정비업소에서 점검을 받으십시오.

주행 보조 시스템: 차선이탈 경보 (5/5)

경고

이 시스템은 추가적인 주행 보조 장치입니다. 이 시스템은 운전자의 주의 또는 책임을 대체할 수 없으며 운전자는 어떠한 경우에도 항상 차량의 조작에 주의를 기울여야 합니다.

시스템 점검/수리

– 충격이 발생하는 경우, 카메라 정렬이 바뀔 수 있으며 그 결과, 작동이 영향을 받을 수 있습니다. 기능을 비활성화한 다음 지정 정비업소에 문의하십시오.

– 카메라가 위치해 있는 부위의 모든 작업(수리, 교환, 앞유리 개조 등)은 자격을 갖춘 전문가가 수행해야 합니다.

지정 정비업소만 시스템을 정비할 자격이 있습니다.

시스템이 방해를 받는 경우

다음과 같은 일부 조건은 시스템 작동을 방해하거나 손상시킬 수 있습니다.

– 앞유리가 (먼지, 얼음, 눈, 물방울 등으로) 가려진 경우

– 복잡한 환경(터널 등)

– 나쁜 기상 조건(비, 눈, 우박, 빙판 등)

– 시야 불량(야간, 안개 등)

– 차로 표시가 불규칙하거나 구분하기 어려운 경우(예: 일부가 지워지거나, 간격이 너무 크거나, 노면이 비뚤어진 경우)

– 눈이 부신 경우(눈부신 태양, 반대 방향으로 주행하는 차량의 조명 등)

– 도로가 좁거나, 구불구불하거나, 울퉁불퉁한 경우(급커브 길 등)

– 같은 차선에서 이동 중인 차량을 가까이에서 따라 가는 경우

잘못된 경보가 울리거나 경고가 표시되지 않을 위험이 있습니다.

주행 보조 시스템: 차선 이탈방지 보조 (1/5)

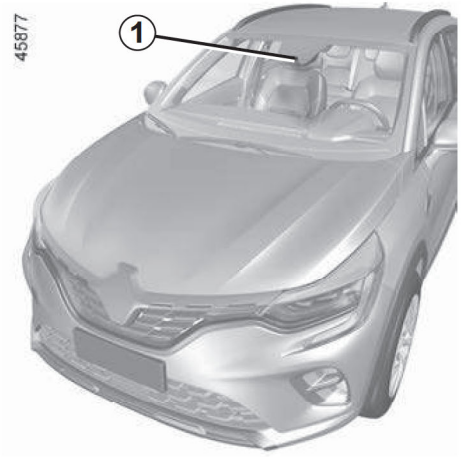

■ 차선 이탈방지 보조 시스템 (LKA: Lane Keeping Assist)

(차량 사양에 따라서)

룸미러의 뒷편에 위치한 카메라 ***1***을 사용하여 방향 표시등을 켜지 않고 차선을 벗어나거나 길가로 접근할 때(칸막이, 장벽, 포장 도로, 제방 등) 스티어링 시스템을 제어하여 운전자가 차선을 유지할 수 있도록 보조 해줍니다.

참고: 앞유리가 먼지, 진흙, 물방울, 눈, 물방울 등에 의해 가려지지 않았는지 확인하십시오.

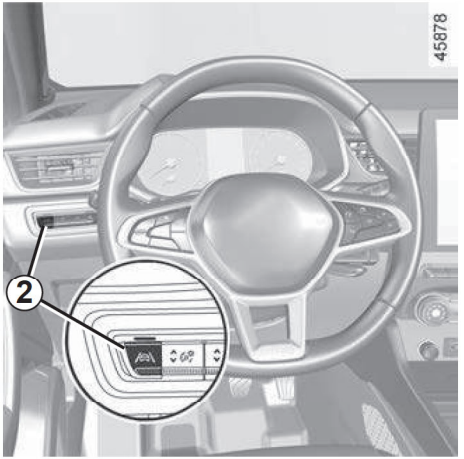

■ 시스템 활성화 및 비활성화

버튼 ***2***를 필요한만큼 눌러 계기판에서 "차선유지보조장치"를 선택하십시오. 시스템이 활성화 되면 계기판에 "차선유지 보조가 작동되었습니다"메시지와  경고등이 표시됩니다.

차선유지보조장치가 활성화되면 차선이탈 경고 시스템이 자동으로 활성화됩니다. ➥ 2.33

스티어링 휠을 조작하여 언제든지 **차량 제어를 다시 시작**할 수 있습니다.

시스템을 비활성화하려면 필요한만큼 버튼 ***2***를 눌러 계기판에서 "차선유지 보조가 해제되었습니다"를 선택하십시오.

계기판의 경고등이 소등됩니다.

참고: 차선유지 보조 시스템을 비활성화하면 차선 이탈 경고 시스템이 비활성화됩니다.

차량 시동을 걸 때마다, 시스템은 마지막으로 엔진을 정지할 때 저장한 설성을 유지합니다.

경고

이 기능은 추가적인 주행 보조 장치로 스티어링 휠 조작의 책임은 운전자에게 있습니다.

이 시스템은 운전자를 대신할 수 없으며, 주행 중에는 반드시 스티어링 휠에서 손을 떼지 않도록 하십시오.

도로조건 및 주위 환경에 따라 시스템이 예기치 않게 해제 또는 작동을 하지 않거나 불필요하게 작동할 수 있으므로 운전 시 힝싱 조심하십시오.

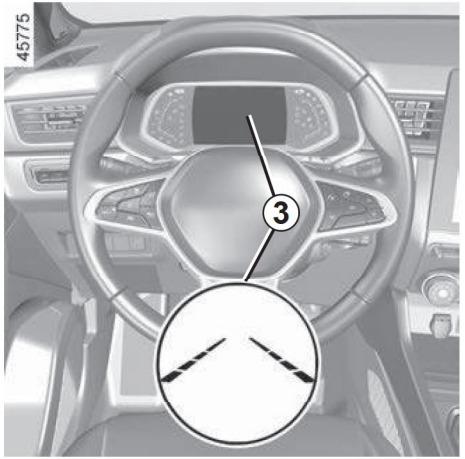

■ 시스템의 활성화 조건 및 작동

시스템이 활성화되면 계기판에  경고등과 차선 표시등 ***3***이 회색으로 표시됩니다.

다음 조건을 모두 만족하는 경우 기능이 작동합니다.

– 차속이 약 60km/h에서 180km/h 사이인 경우

–  경고등과 차선 표시등 ***3***이 흰색인 경우

이 경우

– 스티어링 시스템이 차량 궤도를 수정합니다.

– 차선 표시등 ***3***에서 벗어난 쪽에 해당하는 차선이 노란색으로 바뀝니다.

참고: 굽은 도로에서 이 기능을 사용하면 굴곡부가 약간 잘릴 수 있습니다.

스티어링 시스템의 제어가 충분하지 않은 경우 스티어링 휠의 진동과 함께 계기판에  경고등과 침범된 방향의 차선 표시등 ***3***이 빨간색으로 바뀝니다.

스티어링 휠을 움직여 언제든지 기능을 중지할 수 있습니다.

■ 스티어링 휠에서 손을 놓았을 경우

차선 이탈방지 보조 시스템 작동 중 스티어링 휠에서 운전자의 조작이 감지되지 않는 경우, 계기판에 주황색  경고등과 "핸들을 잡으십시오" 메시지가 나타나며 경고음이 울립니다.

운전자가 제어할 때까지 경고음이 울리고 경고등이 점등됩니다.

주의

스티어링 휠에서 손을 놓았을 때 경우에 따라서 시스템의 경고가 늦게 작동할 수 있으니 유의하십시오. 항상 스티어링 휠을 잡고 주행해야 합니다.

과도한 스티어링 조작 시 또는 스티어링 휠을 약하게 잡은 경우 시스템이 스티어링 휠을 잡고 있지 않음으로 판단하여 경고할 수 있습니다.

주행 보조 시스템: 차선 이탈방지 보조 (3/5)

■ 시스템 일시정지

다음과 같은 경우  경고등과 차선 표시등 ***3***이 계기판에 회색으로 나타납니다.

– 매우 빠르게 차선을 이탈한 경우
– 한 차선으로 계속 주행하는 경우
– 차선 변경 약 4초 후
– 급커브 길
– 시야 부족
– 방향 표시등 중 하나가 작동하는 경우
– 급가속
– 긴급 제동 시스템이 작동하는 경우
– 기타

■ 시스템 작동해제 조건

다음의 경우 시스템을 작동시킬 수 없습니다.

– 후진 기어가 들어가 있는 경우
– 카메라의 시야가 방해되는 경우
–  경고등이 표시되는 경우

 경고등과 차선 표시등 ***3***이 계기판에 회색으로 표시됩니다.

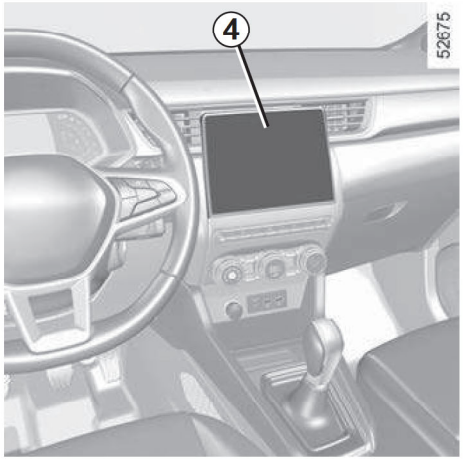

■ 시스템 조정

▶ 멀티 스크린이 장착된 차량의 경우

멀티 스크린 ***4***의 홈 화면에서 [설정]–[차량]–[주행 보조 시스템]–[차선]을 차례로 선택합니다.

– [진동 세기]: 차선 이탈방지 보조 시스템의 스티어링 휠 진동을 조정합니다.

– [경고]: 차선 감지 민감도 레벨을 조정할 수 있습니다.

  – [빠름]: 차선을 넘기 전 경보

  – [보통]: 차선을 넘을때 경보

  – [느림]: 차선을 넘은 후 경보

자세한 내용은 해당 멀티미디어 매뉴얼을 참고하십시오.

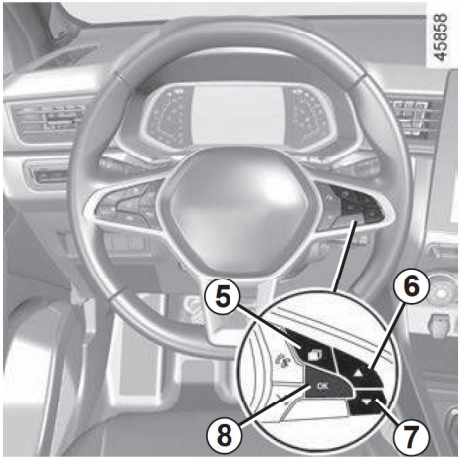

▶ 멀티스크린이 장착되지 않은 차량의 경우

– 정차 상태에서 필요한 만큼 버튼 ***5***를 눌러 차량 탭으로 이동합니다.

– 버튼 ***6*** 또는 ***7***을 반복적으로 눌러 "실징" 메뉴로 이동합니다. 버튼 ***8*** **OK**를 누릅니다.

– 버튼 ***6*** 또는 ***7***을 반복적으로 눌러 "주행 보조시스템" 메뉴로 이동합니다. 버튼 ***8*** **OK**를 누릅니다.

– 버튼 ***6*** 또는 ***7***을 눌러 "차선유지 보조 민감도" 메뉴를 스크롤합니다. 버튼 ***8*** **OK**를 누릅니다.

– 버튼 ***6*** 또는 ***7***을 반복적으로 눌러 설정을 조정하고 버튼 ***8*** **OK**를 누릅니다.

■ 작동 불량

시스템이 작동 오류를 감지하면 "전방 카메라 점검해 주십시오" 메시지와 함께 계기판에  경고등이 점등합니다.

지정 정비업소에서 점검을 받으십시오.

주행 보조 시스템: 차선 이탈방지 보조 (5/5)

경고

이 기능은 추가적인 주행 보조 장치입니다. 이 시스템은 운전자를 대신할 수 없으며 운전자는 항상 차량의 조작에 주의를 기울여야 합니다.

시스템 점검/수리

– 충격이 발생하는 경우, 카메라 정렬이 바뀔 수 있으며 그 결과, 작동이 영향을 받을 수 있습니다. 기능을 비활성화한 다음 지정 정비업소에 문의하십시오.
– 카메라가 위치해 있는 부위의 모든 작업(수리, 교환, 앞유리 개조 등)은 자격을 갖춘 전문가가 수행해야 합니다. 지정 정비업소만 시스템을 정비할 자격이 있습니다.

시스템이 방해를 받는 경우

다음과 같은 일부 조건은 시스템 작동을 방해하거나 손상시킬 수 있습니다.
– 앞유리가 (먼지, 얼음, 눈, 물방울 등으로) 가려진 경우
– 복잡한 환경(티널 등)
– 나쁜 기상 조건(비, 눈, 우박, 빙판 등)
– 시야 불량(야간, 안개 등)
– 차로 표시가 불규칙하거나 구분하기 어려운 경우(예: 일부가 지워지거나, 간격이 너무 크거나, 노면이 비뚤어진 경우)
– 눈이 부신 경우(눈부신 태양, 반대 방향으로 주행하는 차량의 조명 등)
– 도로가 좁거나, 구불구불하거나, 울퉁불퉁한 경우(급커브 길 등)
– 같은 차선에서 이동 중인 차량을 가까이에서 따라 가는 경우
이 경우, "차선유지보조장치"가 잘못 반응하거나 전혀 반응하지 않을 수 있습니다.

원하지 않는 위험, 부정확한 보정 또는 궤도 수정이 없는 경우

기능 작동 해제

다음과 같은 경우 기능을 비활성화해야 합니다.
– 카메라의 영역이 손상된 경우(앞유리 측면 또는 실내 룸미러 측면)
– 도로가 미끄러운 경우(눈, 빙판, 수막 현상, 자갈 등)
– 시야 불량(야간, 안개 등)
– 앞유리에 금이 가거나 왜곡된 경우(이 지역에서는 앞유리를 수리하지 말고 지정 정비업소에서 변경)
– 차량이 트레일러 또는 캐러밴을 견인하고 있는 경우
– 차량이 여러 개의 표면 표시가 있는 영역에 진입하고 있는 경우(도로 작업이 있는 영역 등)

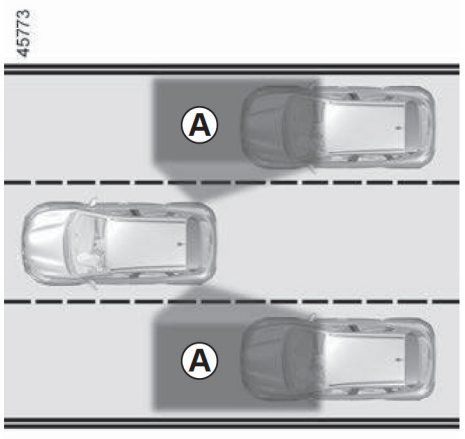

■ 사각지대 경보 시스템 (BSW: Blind Spot Warning)

▶ 작동

뒤 범퍼의 측면에 장착된 사각지대 경보 시스템 센서 ***C***가 사각지대에 있는 다른 차량을 감지하여 시스템이 작동합니다.

- 감지 지역 ***A***에 다른 차량이 있음을 경고해 줍니다.
- 또는 영역 ***B***에 있는 속도가 더 빠른 차량과의 충돌 위험이 있을 때

차량이 약 15km/h 이상의 속도로 주행 중인 경우에 시스템이 작동합니다.

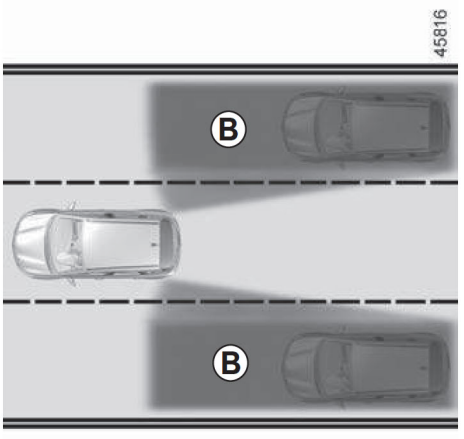

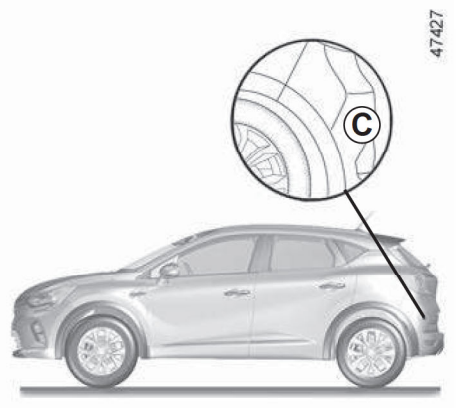

▶ 특징

센서 ***C***가 먼지, 진흙, 눈 등에 의해 가려지지 않았는지 확인하십시오.

센서가 가려지면 계기판에 "측면 레이더 시야확보 불가" 메시지가 계기판에 표시됩니다. 센서를 청소하십시오.

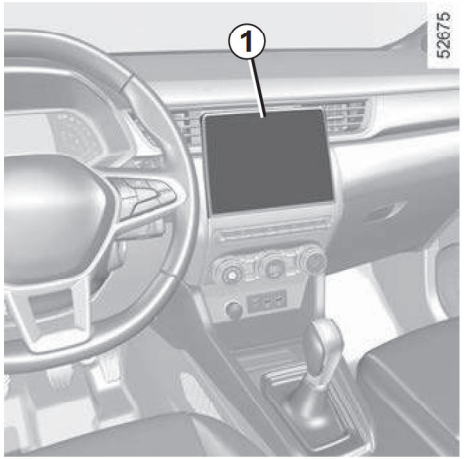

■ 시스템 활성화 및 비활성화

▶ 멀티 스크린 장착 차량의 경우

멀티 스크린 ***1***의 홈 화면에서 [메뉴]–[설정]–[차량]–[주행 보조 시스템]–[사각지대 경보 시스템]을 차례로 선택한 뒤 [ON] 또는 [OFF]를 선택합니다.

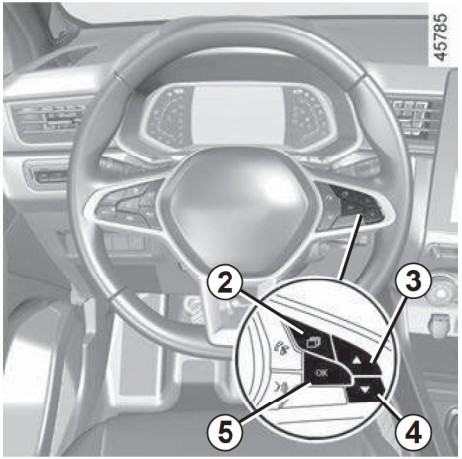

▶ 멀티 스크린이 장착되지 않은 차량의 경우

– 차량 정차 후 스티어링 휠의 버튼 ***2***를 반복하여 눌러 계기판의 "차량"탭으로 이동합니다.

– 버튼 ***3*** 또는 ***4***를 반복적으로 눌러 "설정" 메뉴를 찾습니다. 버튼 ***5*** **OK**를 누릅니다.

– 버튼 ***3*** 또는 ***4***를 반복적으로 눌러 "주행 보조 시스템"을 찾은 뒤 버튼 ***5*** **OK**를 누릅니다.

– 버튼 ***3*** 또는 ***4***를 반복적으로 눌러 "사각지대 경보" 메뉴를 찾은 뒤 버튼 ***5*** **OK**를 누릅니다.

– 시스템을 활성화 또는 비활성화 하려면 버튼 ***5*** **OK**를 다시 누릅니다.

☑ 기능 설정

☐ 기능 해세

사각지대 경보 시스템은 엔진 시동이 켜지면 마지막 시동이 꺼지기 전 상태(작동 또는 정지)가 됩니다.

예를 들어 시동을 끄기 전 시스템이 정지되어 있었다면 다음 시동 시 시스템은 정지 상태가 됩니다.

시스템의 감지 범위는 표준 차선 폭에 따라 작동하도록 되어 있습니다. 만약 표준 차선보다 좁은 차선에서 주행할 경우에는 시스템이 가장 인접한 차선보다 멀리 있는 차량을 감지하여 경고할 수도 있습니다.

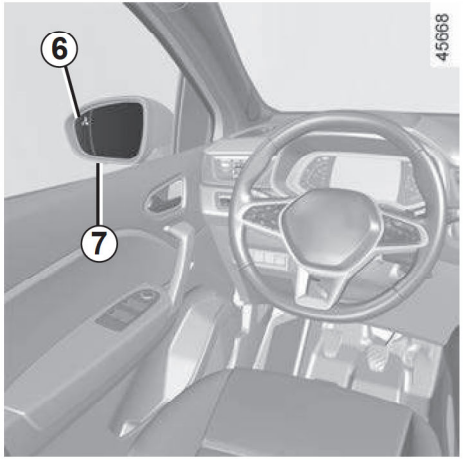

■ 표시등 *6*

표시등 ***6***은 운전석 및 동승석 아웃사이드 미러 ***7***에서 나타납니다.

참고: 표시등 ***6***이 잘 보여지도록 아웃사이드 미러 ***7***을 정기적으로 청소하십시오.

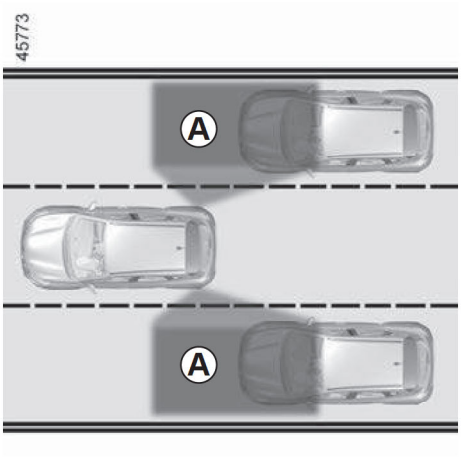

■ 작동 조건

이 기능은 차량이 약 15km/h 이상의 속도로 주행 중인 경우에 작동합니다.

- 다른 차량이 사각 지대 ***A***에 있고 그 차량과 같은 방향으로 주행하는 경우
- 차량이 감지 영역 ***B***의 범위 내에서 인접 차선의 후방에서 빠르게 접근할 때

다른 차량을 추월하는 경우 표시등 ***6***은 다른 차량이 사각 지대 ***A***에 충분히 오랫동안 남아 있는 경우에 점등합니다.

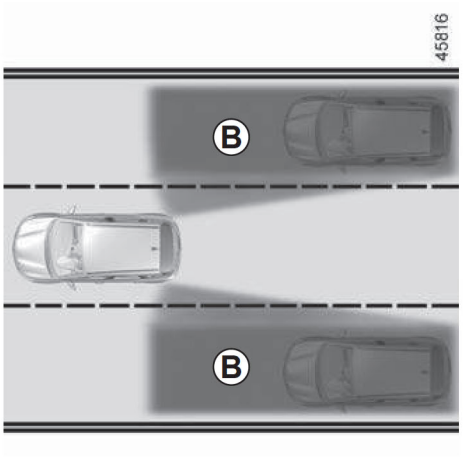

이 시스템은 일반적인 차선의 너비를 기준으로 감지하므로, 주행차선이 이보다 좁은 경우 다른 차선에 있는 차량을 감지할 수도 있습니다.

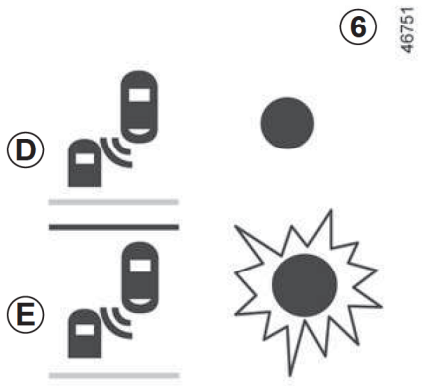

■ 1차 경고 *D*

방향 지시등이 작동하지 않을 때, 표시등 ***6***은 사각 지대에서 차량이 감지되거나 차량이 인접한 차선의 후방에서 빠르게 접근하고 있음을 알려줍니다.

엔진 시동이 걸리면 시스템은 시동 스위치가 꺼지기 전에 저장된 마지막 상태를 유지합니다(이전 페이지 참조).

■ 2차 경고 *E*

방향 지시등이 켜지고, 이동하려는 방향의 사각지대에 차량이 감지되거나 회전하려는 방향의 후방에서 차량이 빠르게 접근할 경우 표시등 ***6***이 점멸합니다. 방향 지시등을 끄면 시스템은 1차 경고 ***D***의 상태로 되돌아갑니다.

■ 작동하지 않는 경우

다음의 경우 시스템이 작동하지 않습니다.

– 급커브가 있는 도로에서 주행 중일 때

– 후진 시

차량에 시스템이 감지하는 견인장치가 장착되어 있는 경우 계기판에 표시된 "트레일러: 사각지대경보 정지" 메시지는 기능이 작동하지 않는다는 것을 알려줍니다. 귀하의 차량에 적합한 장비를 선택하려면 지정 정비업소에 문의하십시오.

주의

– 범퍼 교체나 센서 주변의 페인트 작업 및 수리 시, 시스템 에 이상이 있을 수 있습니다. 반드시 지정 정비 업소에 문의하십시오.

– 시스템의 감지영역은 일반 도로의 표준도로 폭에 따라 결정되기 때문에 차선이 좁은 도로에서는 양쪽 차선을 넘어 주행 중인 차량을 감지할 수 있습니다.

– 폭이 넓은 도로의 경우 양쪽 차선에서 주행중인 차량을 감지하지 못할 수 있습니다.

– 매설된 고압 전선 등 강한 전자파, 폭우, 폭설 등 악천후 및 경사로 조건에서는 시스템이 정상적으로 작동하지 않을 수 있습니다.

주행 보조 시스템: 사각지대 경보 (5/7)

■ 작동 불량

시스템이 고장을 감지하면 계기판에 "측면 레이더 점검해주십시오" 메시지가 표시됩니다. 지정 정비업소에 문의하십시오.

경고

– 시스템의 감지 범위는 표준 차선 폭에 따라 작동합니다. 넓은 주행 차선에서 주행할 경우 시스템이 사각 지대에서 차량을 감시하시 못할 수 있습니다.

– 고압 전선 아래 강한 전자기파 또는 폭우, 눈 등의 매우 열악한 기상 조건에 노출되면 시스템이 일시적으로 중단될 수 있습니다. 주행 조건을 알고 있어야 합니다.

사고의 위험이 있습니다.

경고

이 시스템은 차선 변경 시 표시등 점등을 통해 사각지대에 차량이 있음을 알려주는 추가적인 운전 보조 장치입니다.

따라서 어떠한 경우에도 운전자의 주의 및 책임이 가장 중요하므로, 사각지대 경보 시스템에만 의존한 채 운전하지 않도록 하십시오.

운전자는 사각지대 경보 시스템이 장착되어 있는 차량이라 하더라도 항상 측면의 다른 차량을 직접 확인하고 주행 시 갑작스러운 상황에 대처하기 위해 항상 주의를 기울여야 합니다. 운전 시 차량의 이동 방향에 어린이, 동물, 유모차 또는 자전거 등과 같은 움직이는 장애물 또는 돌, 기둥과 같은 작고 좁은 고정된 장애물이 없는지 항상 주의를 기울여야 합니다.

주행 보조 시스템: 사각지대 경보 (6/7)

경고

본 기능은 주행 보조 기능입니다. 이 기능은 운전자의 주의 또는 책임을 대체할 수 없으며 운전자는 어떠한 경우에도 항상 차량을 통제하고 있어야 합니다.

운전자는 시스템 표시에 관계없이 교통 상황에 따라 항상 속도를 조정해야 합니다.

시스템은 어떠한 경우에도 장애물 탐지기 또는 충돌 방지 시스템이 되어서는 안됩니다.

시스템 점검/수리

– 충격이 발생하는 경우, 레이더 정렬이 바뀔 수 있으며 그 결과, 작동이 영향을 받을 수 있습니다. 기능을 비활성화한 다음 지정 정비업소에 문의하십시오.

– 레이더가 위치해 있는 영역에서의 수리, 교환 등 모든 작업은 자격을 갖춘 전문가가 수행해야 합니다.

지정 정비업소에 문의하십시오.

시스템 방해

다음과 같은 일부 조건은 시스템 작동을 방해하거나 손상시킬 수 있습니다.

– 복잡한 주변 환경(철교, 터널, 가장자리에 장벽이 있는 도로 등)

– 나쁜 기상 조건(비, 우박, 빙판 등)

잘못된 경보가 울리거나 경고가 표시되지 않을 위험이 있습니다.

시스템이 이상 작동되는 경우 시스템을 작동해제하고 지정 정비업소에 문의하십시오.

주행 보조 시스템: 사각지대 경보 (7/7)

경고

시스템 작동 제한

– 적절한 시스템 작동을 보장하기 위해서는 레이더 영역을 깨끗하게 유지하고 변경하지 않아야 합니다.

– 치량 기끼이에서 움직이는 작은 물체(오토비이, 지전거, 보행지 등)는 시스템에 인식되지 않을 수 있습니디.

– 굽은 도로에 진입할 때 레이더가 일시적으로 인접 차선의 차량 감지를 중단할 수 있습니다.

– 이 기능은 두 대의 다른 차량이 뒤에서 인접한 차선(3차선 도로에서 주행)에서 나란히 접근하고 자신의 차량보다 훨씬 빠른 속도로 접근할 때 늦게 경고할 수 있습니다.

– 다른 차량이 현저하게 다른 속도로 주행할 때 시스템에서 경고를 하지 못할 수 있습니다.

– 차량이 긴 차량(예: 많은 짐을 실은 차량이 유사한 속도로 추월)에 의해 추월되는 경우, 시스템 기동이 끝나기 전에 경고를 중단시킬 수 있습니다.

– 차량이 바람이 부는 도로를 주행 중일 때

기능 작동 해제

다음과 같은 경우 기능을 비활성화해야 합니다.

– 레이더 영역이 손상되었을 때(리어 범퍼)

– 차량에 시스템이 인식하지 못하는 견인장치가 장착되어 있을 때

주행 보조 시스템: 차간거리 경보 (1/4)

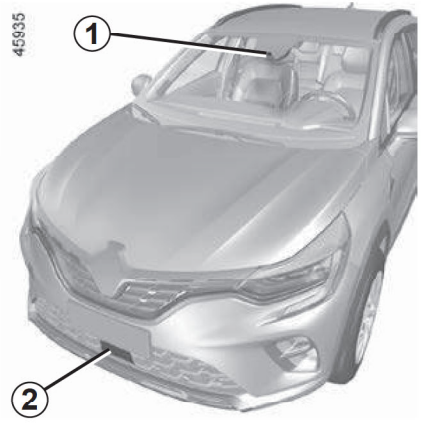

■ 차간거리 경보 시스템 (DW: Distance Warning)

레이더 ***2*** 및 카메라 ***1***을 이용하여 앞 차량과의 시간 간격을 알려주어 차량 간 안전 거리를 지킬 수 있게 해 줍니다.

이 시스템은 차속이 약 30km/h에서 200 km/h 사이일 때 작동합니다.

차간거리 경보 시스템은 엔진 시동이 켜지면 마지막 시동이 꺼지기 전 상태(작동 또는 정지)가 됩니다. 예를 들어 시동을 끄기 전 시스템이 정지되어 있었다면 다음 시동 시 시스템은 정지 상태가 됩니다.

참고: 센서 ***1***에 먼지, 진흙, 눈 등 이물질이 묻지 않도록 하십시오.

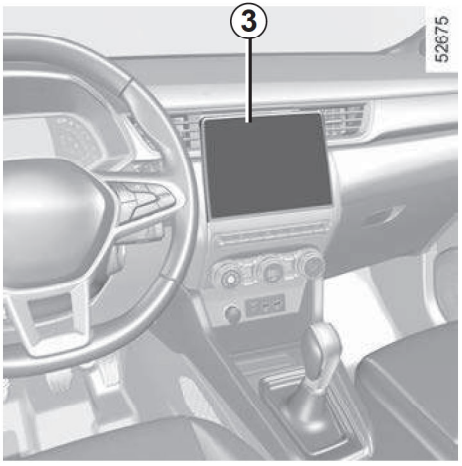

■ 시스템 활성화 및 비활성화

▶ 멀티 스크린이 장착된 차량의 경우

멀티 스크린 ***3***의 홈 화면에서 [메뉴]–[차량]–[주행 보조 시스템]–[차간거리]를 차례로 선택한 뒤 [ON] 또는 [OFF]를 선택하십시오.

차량 시동을 걸 때마다, 시스템은 마지막으로 엔진을 정지했을 때 저장한 모드를 유지합니다.

경고

이 시스템은 추가적인 주행 보조 장치입니다. 이 시스템은 운전자를 대신할 수 없으며 운전자는 항상 차량의 조작에 주의를 기울여야 합니다.

주행 보조 시스템: 차간거리 경보 (2/4)

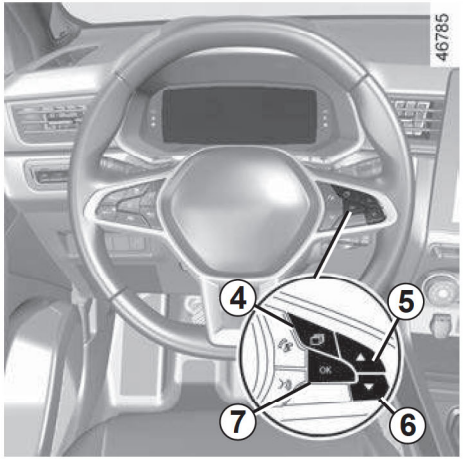

▶ 멀티 스크린이 장착되지 않은 차량의 경우

– 차량이 정차한 상태에서 필요한 만큼 버튼 ***4***를 눌러 "차량" 탭으로 이동합니다.

– 버튼 ***5*** 또는 ***6***을 반복적으로 눌러 "설정" 메뉴로 이동합니다. 버튼 ***7*** **OK**를 누릅니다.

– 버튼 ***5*** 또는 ***6***을 반복적으로 눌러 "주행 보조 시스템" 메뉴로 이동한 후 버튼 ***7*** **OK**를 누릅니다.

– 버튼 ***5*** 또는 ***6***을 반복적으로 눌러 "차간거리경보장치" 메뉴로 이동합니다. 버튼 ***7*** **OK**를 누릅니다.

– 기능을 활성화 또는 비활성화하려면 버튼 ***7*** **OK**를 다시 누릅니다.

☑ 기능 설정

☐ 기능 해제

주행 보조 시스템: 차간거리 경보 (3/4)

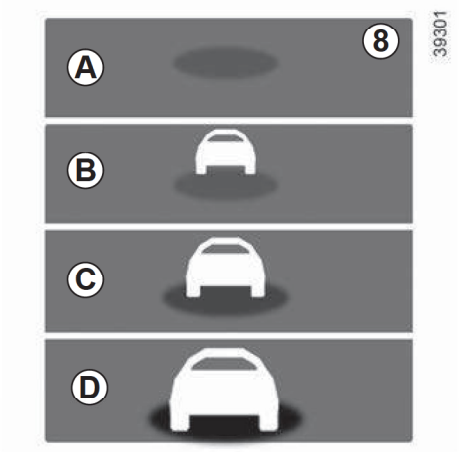

■ 작동

시스템이 활성화되면 표시등 ***8***이 계기판에 나타나 앞 차량과의 시간 간격을 알려줍니다.

- ***A***(회색): 시스템이 작동 중이 아님을 나타냅니다.
- ***A***(녹색): 감지된 차량이 없음을 나타냅니다.
- ***B***(녹색): 앞 차량을 같은 속도로 적용했을 때 시간 간격이 표시되며 이는 약 2초 이상인 경우입니다(예: 3.0s).
- ***C***(주황색): 시간 간격이 표시되며 이는 약 1초에서 2초 사이로 떨어진 경우입니다(예: 1.5s). 이는 차량 간 거리가 불충분함을 나타냅니다.
- ***D***(적색): 시간 간격이 표시되며 이는 약 1초 또는 그 이하인 경우입니다(예: 0.6s). 이는 차량 간 거리가 매우 부족함을 나타냅니다.

차량 간 거리가 약 0.5초 이하가 되면 계기판에 표시등 ***8***이 점멸합니다. 다음과 같은 특정 상황에서는 시간 간격이 표시되지 않습니다.

- 코너링 시
- 차선 변경 시
- 앞 차량이 충분히 멀리 있거나 센서 감지 범위 밖에 있을 때

경고

측정치와 표시 내용은 단순히 참고용입니다. 이 시스템은 차량에 어떤 기능도 작동시키지 않습니다.

이 시스템은 도심지 주행이나 역동적인 주행 스타일 (급작스러운 코너링, 가속, 제동 등)보다는 안정적인 주행 상황을 위해 설계되었습니다.

이 시스템은 브레이크 기능과 무관합니다.

센서 주변부는 항상 청결해야 하며 주변부를 조작해서는 안됩니다.

차량 앞 중앙의 로고 주변은 지정 정비 업소에서만 교체, 수리 또는 페인트 리터칭을 할 수 있습니다.

주행 보조 시스템: 차간거리 경보 (4/4)

경고

본 기능은 주행 보조 기능입니다. 이 기능은 운전자의 주의 또는 책임을 대체할 수 없으며 운전자는 어떠한 경우에도 항상 차량을 통제하고 있어야 합니다.

시스템 점검/수리

- 충격이 발생하는 경우, 레이더 및/또는 카메라 정렬이 바뀔 수 있으며 그 결과, 작동이 영향을 받을 수 있습니다. 기능을 비활성화한 다음 지정 정비업소에 문의하십시오.
- 레이더 및/또는 카메라가 위치해 있는 영역에서 수행한 모든 작업(교체, 수리, 앞유리 및/또는 범퍼 개조 등)은 자격을 갖춘 전문가가 수행해야 합니다.

지정 정비업소에 문의하십시오.

시스템이 방해를 받는 경우

- 앞유리 또는 범퍼의 막힘(먼지, 얼음, 눈, 응축 등)
- 복잡한 환경(철교, 터널 등)
- 나쁜 기상 조건(비, 우박, 빙판 등)
- 시야 불량(야간, 안개 등)
- 앞선 차량과 주변 지역(예: 설원 지역의 하얀 차량 등) 간의 불량한 대조
- 눈이 부신 경우(눈부신 태양, 반대 방향으로 주행하는 차량의 조명 등)
- 도로가 좁거나, 구불구불하거나, 울퉁불퉁한 경우(급커브 길 등)

잘못된 경보의 위험이 있습니다.

주행 보조 시스템: 긴급제동 보조 (1/7)

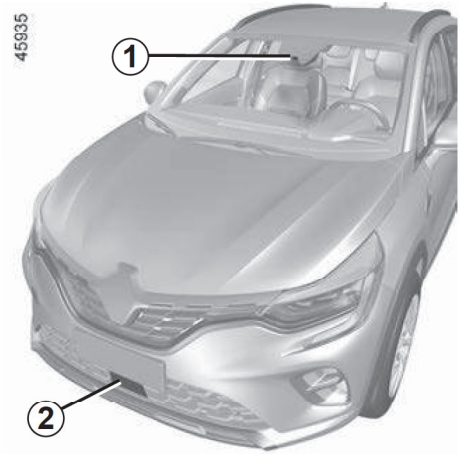

■ 긴급제동 보조 시스템 (AEBS: Active Emergency Braking System)

전방 카메라 **1**과 전방 레이더 센서 **2**를 이용하여 정지된 차량, 운전자와 같은 방향으로 주행중인 앞 차량, 전방의 보행자 또는 자전거 탑승자와의 거리를 계산합니다.

만약 충돌의 위험이 있는 경우 시스템이 운전자에게 알려 적절한 위급 대처(브레이크 페달을 밟거나 스티어링 휠을 조작하는 등)를 할 수 있게 해줍니다.

전방 차량과 충돌을 피하거나 충돌로 인한 피해를 경감시키기 위해, 운전자의 반응의 정도에 따라 시스템이 브레이크를 단계적으로 능동 제어합니다.

참고: 카메라 **1**과 센서 **2**에 먼지, 진흙, 눈, 비 등 이물질이 묻지 않도록 하십시오. 이물질이 묻으면 시스템 기능이 정지되거나 정상 작동하지 않을 수 있습니다. 시스템이 정지되면 재시동을 해야만 다시 활성화됩니다.

주의

긴급제동 보조 시스템은 운전자의 안전운전을 보조해주는 역할을 하는 것으로 모든 상황에서 충돌을 100% 완벽하게 방지하는 것은 아닙니다. 따라서 교통 상황이나 도로 조건, 주변의 밝기, 날씨 등 다양한 외부 영향으로 시스템이 차량, 보행자, 자전거 탑승자를 감지하지 못하는 경우가 있을 수 있습니다.

긴급제동 보조 시스템에 의해 브레이크가 작동하는 경우에도 전방 차량의 움직임, 노면상태, 도로상황, 주변환경 등에 따라 완전 제동에 이르지 못할 수 있습니다.

긴급제동을 위하여 필요한 경우 시스템에 의해 브레이크에 최대 제동력이 가해질 수 있습니다. 차량의 급제동에 대비하여 주행 시에는 항상 안전벨트를 착용하고, 차량 내의 물건들이 탑승자에게 날아오지 않도록 주의하십시오.

경고

이 기능은 추가적인 주행 보조 장치이며 운전자를 대체할 수 없습니다.

운전자는 제한 속도를 준수하여야 하고 운전에 주의를 기울여야 할 책임이 있습니다. 따라서 어떠한 경우에도 이 기능에 의존한 채 운전하지 않도록 하십시오. 운전자는 항상 브레이크를 밟을 준비가 되어 있어야 합니다.

제동이 필요하다고 판단되는 경우 긴급제동 보조 시스템의 경고나 개입을 기다리지 말고 브레이크 페달을 밟아 제동하십시오.

경고

절대로 사람, 동물 또는 차량 및 물건을 향하여 긴급제동 보조 시스템의 작동 여부를 시험하지 마십시오. 심각한 재산상의 피해나 생명에 위험을 초래할 수 있습니다.

전방 충돌, 충격 등으로 인해 센서가 정상 위치를 벗어나면 계기판에 경고등 또는 경고 메시지가 나타나지 않더라도 시스템이 정상적으로 작동하지 않을 수 있습니다. 지정 정비업소를 방문하여 점검을 받으십시오.

주행 보조 시스템: 긴급제동 보조 (2/7)

■ 작동

▶ 전방에 같은 방향으로 주행 중인 차량을 감지하는 경우

운전자가 약 7km/h에서 170km/h 사이로 운행 중 앞 차량과 충돌의 위험이 감지될 경우,

▶ 전방에 정차 중인 차량을 감지하는 경우

운전자가 약 7km/h에서 80km/h 사이로 운행 중 앞 차량과 충돌의 위험이 감지될 경우,

- 충돌 위험을 경고해 줍니다.

"브레이크페달을 즉시밟으십시오" 메시지가 계기판 **3**에 붉은 색으로 표시되고 경고음이 울립니다. 만약 운전자가 브레이크 페달을 밟았는데 충돌의 위험이 계속 있다면 제동력이 증가합니다.

- 브레이크를 작동시킵니다.

운전자가 위의 경고에 반응하지 못하여 충돌이 임박한 경우 브레이크가 작동합니다.

긴급제동 보조 시스템은 운전자의 안전 운전을 보조해 주는 역할을 하는 것으로 모든 상황에서 충돌을 100% 완벽하게 방지하는 것은 아닙니다.

전방 차량 상태, 위치 및 주변 환경 등에 따라 이 시스템이 작동 가능한 운행 속도가 줄어들 수 있습니다.

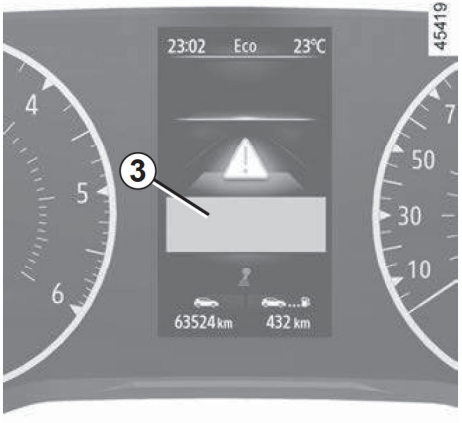

긴급제동 보조 시스템에 의해 차량이 정지한 경우, 차량을 계속 정지 상태로 유지하기 위해서는 운전자는 브레이크 페달을 밟고 있어야 합니다.

주의: 운전자가 차량의 조정 장치(스티어링 휠, 페달 등)를 사용하는 경우 시스템 작동이 지연되거나 작동하지 않을 수 있습니다.

주의

긴급히 회피 조작을 하는 경우와 같이 가속 페달을 힘수어 밟거나 스티어링 휠을 돌리면 브레이크 제어가 중지됩니다.

▶ 경고의 특징

차속에 따라서 경고와 브레이크 제어가 동시에 수행될 수 있습니다.

경고

운전자의 차속이 약 80km/h를 초과하는 경우에는 정지된 전방 차량에 대해 시스템이 작동하지 않거나 경고를 표시하지 않습니다.

경고

전방 차량 또는 보행자의 이동 방향과 속도 등 전방 상황 및 운전자가 제어하는 차량의 상태에 따라 시스템이 작동하지 않거나 경고만 작동할 수도 있습니다.

주행 보조 시스템: 긴급제동 보조 (3/7)

▶ 보행자 또는 자전거 탑승자를 감지하는 경우

운전자가 약 7km/h에서 80km/h 사이로 주행 중 자전거 탑승자 또는 보행자와의 충돌 위험이 있을 때 시스템은,

- 충돌 위험을 경고해 줍니다.

"브레이크페달을 즉시밟으십시오" 메시지가 계기판 **3**에 붉은 색으로 표시되고 경고음이 울립니다. 만약 운전자가 브레이크 페달을 밟았는데 충돌의 위험이 계속 있다면 제동력이 증가합니다.

- 브레이크를 작동시킵니다.

운전자가 위의 경고에 반응하지 못하여 충돌이 임박한 경우 브레이크가 작동합니다.

긴급제동 보조 시스템은 운전자의 안전 운전을 보조해 주는 역할을 하는 것으로 모든 상황에서 충돌을 100% 완벽하게 방지하는 것은 아닙니다.

전방 보행자의 상태, 위치 및 주변 환경 등에 따라 이 시스템이 작동 가능한 운행 속도가 줄어들 수 있습니다.

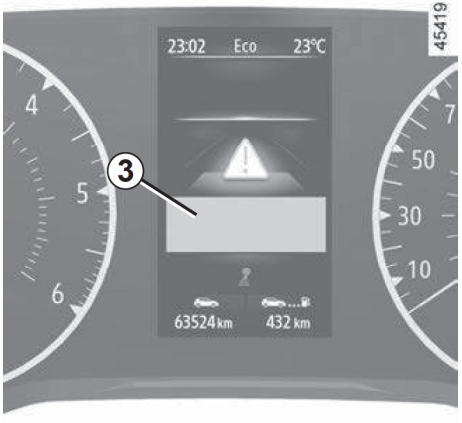

긴급제동 보조 시스템에 의해 차량이 정지한 경우, 차량을 계속 정지 상태로 유지하기 위해서는 운전자는 브레이크 페달을 밟고 있어야 합니다.

주의: 운전자가 차량의 조정 장치(스티어링 휠, 페달 등)를 사용하는 경우 시스템 작동이 지연되거나 작동하지 않을 수 있습니다.

주의

긴급히 회피 조작을 하는 경우와 같이 가속 페달을 힘수어 밟거나 스티어링 휠을 돌리면 브레이크 제어가 중지됩니다.

▶ 경고의 특징

차속에 따라서 경고와 브레이크 제어가 동시에 수행될 수 있습니다.

경고

전방 차량 또는 보행자의 이동 방향과 속도 등 전방 상황 및 운전자가 제어하는 차량의 상태에 따라 시스템이 작동하지 않거나 경고만 작동할 수도 있습니다.

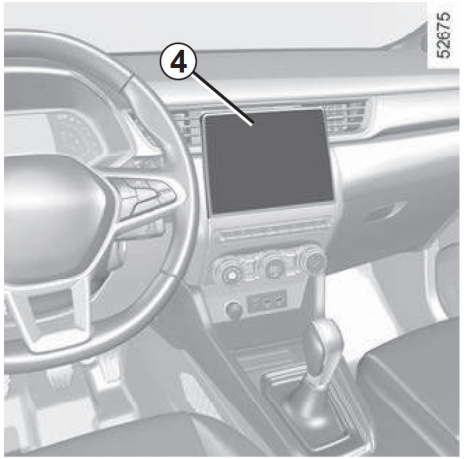

■ 시스템 활성화 및 비활성화

▶ 멀티 스크린이 장착된 차량의 경우

차량이 정지한 상태에서 멀티 스크린 **4**의 홈 화면에서 [메뉴]–[차량]–[주행 보조 시스템]–[긴급제동 보조]를 차례로 선택한 뒤 [ON] 또는 [OFF]를 선택하십시오.

자세한 내용은 해당 멀티미디어 매뉴얼을 참고하십시오.

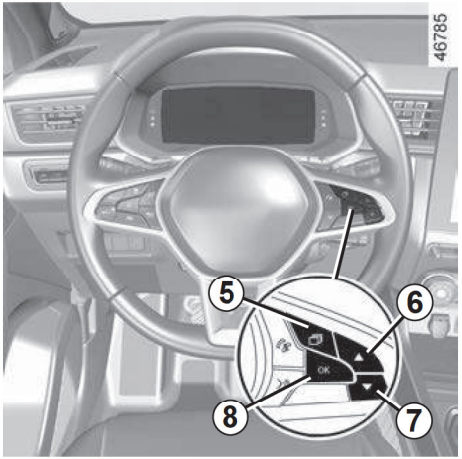

▶ 멀티 스크린이 장착되지 않은 차량의 경우

– 차량이 정지한 상태에서 버튼 **5**를 반복하여 눌러 "차량" 탭으로 이동합니다.

– 버튼 **6** 또는 **7**을 반복하여 눌러 "설정" 메뉴를 찾은 뒤 버튼 **8 OK**를 누릅니다.

– 버튼 **6** 또는 **7**을 반복하여 눌러 "주행 보조 시스템"을 찾은 뒤 버튼 **8 OK**를 누릅니다.

– 버튼 **6** 또는 **7**을 반복하여 눌러 "긴급제동 보조"를 찾은 뒤 버튼 **8 OK**를 누릅니다.

버튼 **8 OK**를 눌러 시스템을 활성화 또는 비활성화시킵니다.

☑ : 시스템 활성화

☐ : 시스템 비활성화

시스템이 비활성화되면 

경고등이 계기판에 표시됩니다. 이 시스템은 엔진 시동이 ON될 때마다 다시 활성화됩니다.

주행 보조 시스템: 긴급제동 보조 (5/7)

■ 시스템 일시정지

시스템이 일시적인 오류를 감지하는 경우  경고등이 계기판에 점등됩니다.
다음과 같은 경우 시스템이 일시정지 됩니다.

- 태양광이 반사되거나, 날씨가 좋지 않은 경우: 이 경우 시야가 확보되면 시스템이 다시 작동합니다.
- 앞유리 또는 앞 범퍼가 먼지, 진흙, 눈 등으로 가려진 경우: 이 경우 즉시 차량을 멈추고 엔진 시동을 끈 뒤 앞유리 또는 앞 범퍼를 청소하십시오. 다시 엔진 시동을 걸면 계기판의 경고등 및 메시지가 소등됩니다.

위의 경우에 해당하지 않으면 다른 원인에 의해 시스템이 일시정지되었을 수 있습니다. 지정 정비업소에 문의하십시오.

■ 작동 불량

차량 사양에 따라서 시스템이 고장을 감지하면  및  경고등이 계기판에 점등되거나  및  경고등이 계기판에 점등됩니다. 지정 정비업소에 문의하십시오.

경고

긴급제동 보조시스템

이 시스템은 추가적인 주행 보조 장치입니다. 이 시스템은 운전자를 대신할 수 없으며 운전자는 항상 차량의 조작에 주의를 기울여야 합니다.

다음과 같은 경우 시스템을 작동시킬 수 없습니다.

- 변속 레버가 **N**에 있는 경우
- 주차 브레이크가 작동된 경우
- ESC가 작동된 경우

시스템 점검 및 수리

- 시스템이 충격을 받은 경우 센서 설정이 변경되었거나 작동에 영향을 받았을 수 있습니다. 시스템을 비활성화시키고 지정 정비업소에 연락하십시오.
- 레이더 또는 카메라가 장착된 영역 주변은 지정 정비 업소에서만 교체, 수리 또는 페인트 리터칭할 수 있습니다.

주행 보조 시스템: 긴급제동 보조 (6/7)

경고

시스템 방해

다음과 같은 조건 등에서는 시스템의 작동이 방해되거나 시스템이 적절히 반응하지 않을 수 있습니다. 필요 시 운전자가 브레이크 페달을 밟아 속도를 줄이십시오.

예시:

- 복잡한 환경 (철교, 터널 등), 전방 카메라 및 레이더 센서가 전방 물체를 정확히 감지하기 어려운 도로 (언덕 등 경사가 있는 길, 커브길 등), 전방 차량 후방에 외부로 돌출된 적재물 등
- 옆 차로의 차량이 운전자 앞으로 갑자기 끼어드는 경우, 운전자 앞 차량이 옆 차로로 이동한 뒤 다른 차량이 운전자 차량 앞에 갑자기 나타나는 경우, 운전자의 옆 차로에 있는 차량이 커브길에서 운전자의 전방 카메라 및 레이더 센서에 의해 감지되는 경우
- 날씨가 좋지 않은 경우 (비, 우박, 빙판 등)
- 시야가 좋지 않은 경우 (야간, 안개 등)
- 물체(차량, 보행자 등)와 주변 지역의 구별이 명확하지 않은 경우 (예: 눈덮인 지역에서 흰색 옷을 입은 보행자)
- 눈이 부신 경우 (햇빛, 반대 방향으로 주행 중인 차량의 조명 등)
- 앞유리가 먼지, 얼음, 눈 등으로 가려진 경우

기타 운전자 주의 사항

- 경고가 표시되지 않거나, 경고음이 울리지 않더라도 운전자는 위험 상황에 대비하여 항상 주의를 기울여야 합니다.
- 스피커 음향 및 주변의 소음 등으로 인해 운전자가 시스템의 경고음을 듣지 못할 수 있습니다. 항상 주의를 기울이십시오.
- 긴급제동 보조 시스템은 전방 차량 또는 보행자와의 거리, 상대 속도 및 운전자의 반응 여부에 따라 위험 정도를 판단하여 작동합니다. 시스템 작동을 위하여 위험한 운진을 시도하지 마십시오.
- 밤에 차량이 감지되려면 해당 차량의 전조등과 후미등이 밝게 켜져 있어야 합니다.
- 카메라 및 레이더 유닛 전방이나 주변의 앞유리 내 외부에 물건을 놓거나 붙이거나 장착하지 않아야 합니다.
- 카메라 센서 부위의 물체, 눈, 얼음 또는 이물질로 인하여 기능이 감소하거나 꺼지거나 올바르게 반응하지 않을 수 있습니다.

주행 보조 시스템: 긴급제동 보조 (7/7)

경고

시스템 작동 제한

–차량이 시동될 때 마다 시스템은 차량 주변 환경에 따라 조정되며 약 2분에서 5분 동안 작동하지 않을 수 있습니다.

- 반대 방향으로 주행 중인 차량은 시스템에 엉향을 주지 않습니다.
- 시스템의 적절한 작동을 유지하기 위해서는 레이더 및 카메라 영역을 깨끗하게 유지하고 주변부를 조작하지 않아야 합니다.
- 오토바이나 자전거와 같은 작은 이동 수단에는 다른 일반 차량과 같이 작동하지 않습니다.
- 도로면이 미끄러울 경우 작동하지 않습니다. (비, 눈, 블랙아이스 등)
- 시스템이 올바르게 작동되려면 보행자 또는 자전거 탑승자의 전체 윤곽이 구별되어야 합니다. 다음과 같은 경우 시스템이 감지할 수 없습니다.
  - 어둠 속 또는 어두운 조명에서의 보행지 또는 지전거 탑승지
  - 부분적으로 보이는 보행자 또는 자전거 탑승자
  - 키가 약 80cm 미만인 보행자
  - 큰 물건을 나르고 있는 보행자 또는 또는 자전거 탑승자
  - 기타

시스템 비활성화

아래의 경우 시스템을 비활성화 시키십시오.

- 정지등이 작동하지 않는 경우
- 앞유리 측면 또는 실내 룸미러 측면의 카메라 영역이 손상된 경우
- 차량 앞 레이더 영역에 충격이 가해졌거나 손상된 경우
- 차량이 견인되는 경우
- 앞유리에 금이 가거나 왜곡된 경우
- 포장되지 않은 도로에서 주행 중인 경우

시스템 중지

전방 차량과의 충돌을 회피하기 위해 운전자가 가속 페달을 밟거나 스티어링 휠을 돌리는 경우 시스템이 중지됩니다. 만약 시스템이 오작동되면 지정 정비업소에 문의하십시오.

주행 보조 시스템: 스피드 리미터 (1/3)

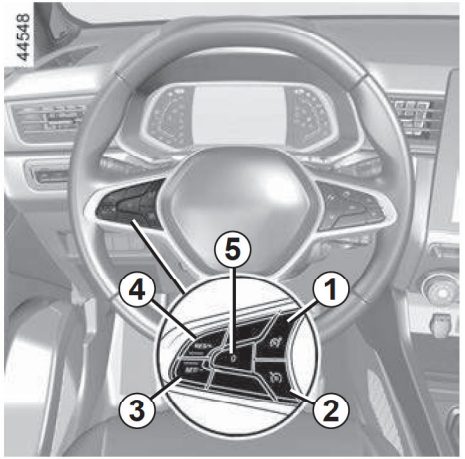

스피드 리미터 기능은 운전자가 설정한 주행 속도를 초과하지 않도록 제어하는 기능입니다.

■ 컨트롤

1 스피드 리미터 기능 활성화/비활성화 버튼

2 크루즈 컨트롤 기능 활성화/비활성화 버튼

3 제한 속도 감속 스위치 (SET/−)

4 제한 속도 가속 및 저장된 제한 속도로 재작동 버튼 (RES/+)

5 기능 일시 정지(저장된 제한 속도 포함) 버튼 (O)



■ 스피드 리미터 활성화

버튼 ***1***을 누르십시오. 표시등 ***6***이 회색으로 점등하고 계기판에 "스피드 리미터 ON" 메시지가 나타납니다. 이는 스피드 리미터가 활성화되었으며 제한 속도가 입력되기를 기다린다는 것을 의미합니다.

■ 스피드 리미터 작동

버튼 ***4*** (RES/+) 또는 ***3*** (SET/−)을 누르면 현재 주행 속도가 제한 속도로 저장되고 기능이 작동합니다.

차량 사양에 따라서 표시등 ***6***이 흰색으로 나타납니다.

저장될 수 있는 최저 속도는 30km/h입니다.

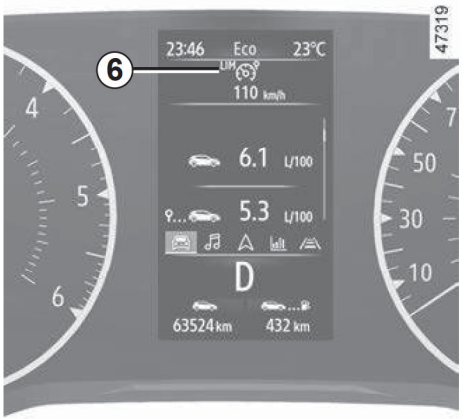

참고

제한 속도가 저장된 후 이 속도 이내에서 주행 방법은 스피드 리미터가 장착되지 않은 차량으로 주행하는 것과 동일합니다.

저장된 제한 속도에 도달하면 가속 페달을 아무리 밟아도 비상 상황을 제외하고는 설정된 속도를 초과하지 않습니다("비상 시 제한 속도 초과" 부분 참조).

주행 보조 시스템: 스피드 리미터 (2/3)

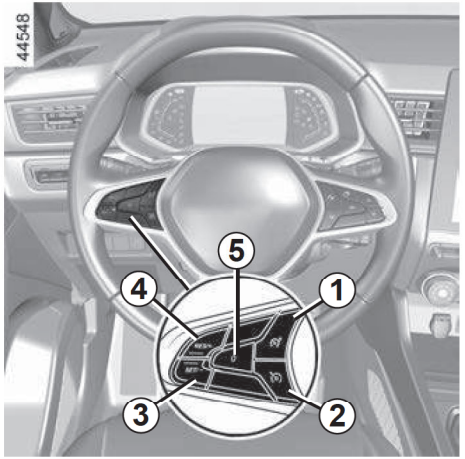

■ 제한 속도 조정

버튼 ***3*** 또는 ***4***를 반복하여 누르거나 길게 눌러 제한 속도를 변경할 수 있습니다.

– 제한 속도 증가: 버튼 ***4***(RES/+)

– 제한 속도 감소: 버튼 ***3***(SET/–)

주의

스피드 리미터는 브레이크 기능과 무관합니다.

■ 비상 시 제한 속도 초과

어떠한 상황에서도 제한 속도를 초과할 수 있으며 이를 위해서는 가속 페달을 **끝까지 힘껏** 밟습니다(킥다운 지점까지).

제한 속도를 초과하면 설정된 속도가 신호음과 함께 계기판에 점멸합니다.

비상 상황이 종료되면 가속 페달에서 발을 뗍니다. 이 경우 차량 속도가 설정된 속도 이하로 떨어지면 스피드 리미터 기능이 다시 작동합니다.

▶ 제한 속도를 유지할 수 없는 경우

경사진 언덕길을 오르거나 내려갈 때와 같은 일부 주행 조건에서는 시스템이 제한 속도를 유지할 수 없습니다. 이 경우 저장된 속도가 계기판에서 점멸하고 신호음이 규칙적인 간격으로 울립니다.

■ 기능 일시정지

버튼 ***5*** (O)를 누르면 스피드 리미터 기능이 일시 정지됩니다. 이 경우 제한 속도는 저장되고 계기판에 제한 속도가 회색으로 표시됩니다.

■ 저장된 제한 속도로 재작동

제한 속도가 저장되어 있을 경우, 버튼 ***4*** (RES/+)를 한 번 누르면 저장된 속도를 불러올 수 있습니다.

스피드 리미터가 일시 정지 되었을 때,버튼 ***3*** (SET/–)을 누르면 이전에 저장되었던 제한 속도는 지워지며 현재 차량의 주행 속도가 새로운 제한 속도로 사용됩니다.

주행 보조 시스템: 스피드 리미터 (3/3)

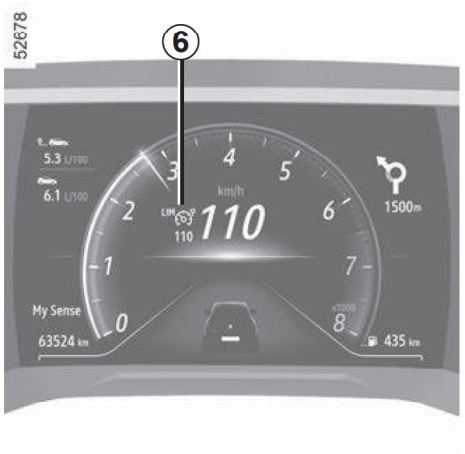

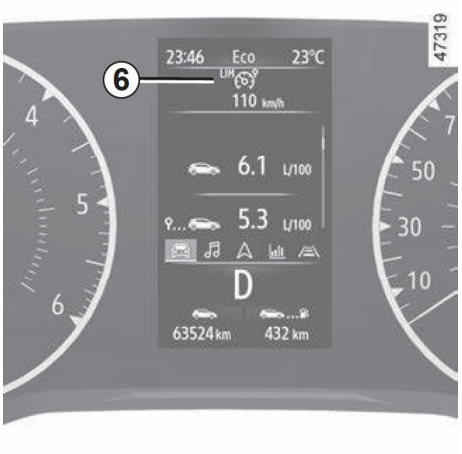

■ 스피드 리미터 비활성화

다음의 경우 스피드 리미터가 비활성화 됩니다.

- 버튼 ***1***을 다시 누를 경우: 이 경우 속도가 더이상 저장되지 않습니다.
- 버튼 ***2***를 누를 경우: 이 경우 크루즈 컨트롤이 선택되고 저장된 속도가 삭제됩니다.

계기핀에 표시등 이 소등하여 기능이 비활성화되었음을 나타냅니다.

주행 보조 시스템: 크루즈 컨트롤 (1/3)

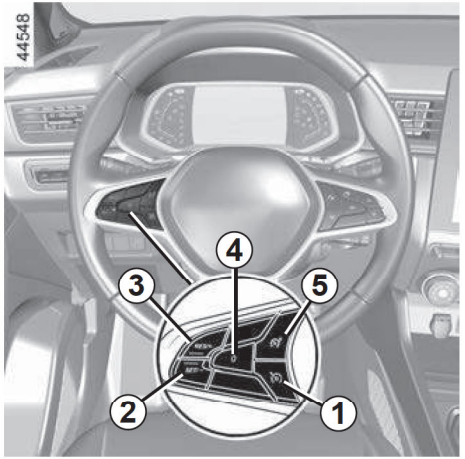

크루즈 컨트롤은 운전자가 선택한 속도로 주행 속도를 유지시켜주는 기능입니다.

속도는 30km/h 이상으로만 설정할 수 있습니다.

■ 컨트롤

1 크루즈 컨트롤 활성화/비활성화 버튼

2 크루즈 컨트롤 ON, 감속 버튼(SET/−)

3 크루즈 컨트롤 ON, 가속 및 저장된 크루즈 컨트롤 속도로 재작동 버튼 (RES/+)

4 기능 일시 정지(저장된 크루즈 컨트롤 속도 포함)버튼 (O)

5 스피드 리미터 활성화/비활성화 버튼

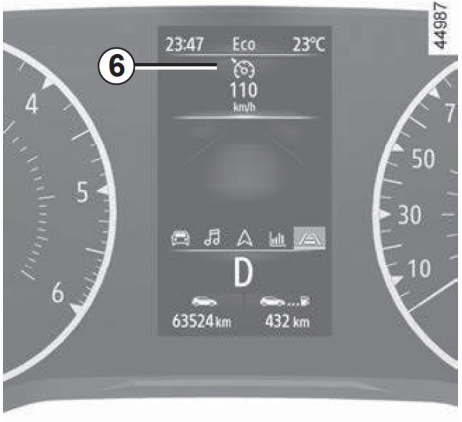

■ 크루즈 컨트롤 활성화

버튼 **1**을 누릅니다. 계기판에 표시등 **6**이 회색으로 표시되고 "크루즈 컨트롤 ON" 메시지와 함께 대시 표시(− − −)가 나타납니다.

이는 크루즈 컨트롤이 활성화 되었으며 크루즈 컨트롤 속도가 입력되기를 기다린다는 것을 의미합니다.

주의

크루즈 컨트롤은 브레이크 기능과 무관합니다.

경고

이 기능은 추가적인 주행 보조 장치이며 운전자를 대체할 수 없습니다.

운전자는 제한 속도를 준수하여야 하고 운전에 주의를 기울여야 할 책임이 있습니다. 따라서 어떠한 경우에도 이 기능에 의존한 채 운전하지 않도록 하십시오. 운전자는 항상 브레이크를 밟을 준비가 되어 있어야 합니다.

크루즈 컨트롤은 교통 체증 지역, 울퉁불퉁하거나 미끄러운 도로(살얼음, 비포장 도로, 자갈 노면) 및 악천후 조건(안개, 비, 측면 바람 등)에서는 사용하지 마십시오.

사고의 위험이 있습니다.

주의

비상시를 대비하여 발을 페달 근처에 두는 것이 좋습니다.

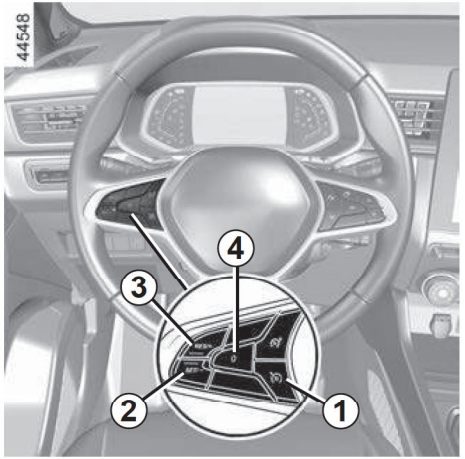

■ 크루즈 컨트롤 작동

시속 약 30km/h 이상 일정한 속도에서 버튼 **2** (SET/−) 또는 **3** (RES/+)을 누르면 기능이 활성화되고 현재 속도가 저장됩니다.

크루즈 컨트롤 속도가 나타나면서 대시(−)가 사라지고 녹색 표시등 **6**이 점등하면서 기능이 작동함을 확인시켜 줍니다.

크루즈 컨트롤 속도가 저장되고 크루즈 컨트롤 기능이 작동하면 가속 페달을 밟지 않아도 설정된 속도를 유지합니다.

시속 30km/h 미만일 때 기능을 활성화하려고 하면 "기준 속도 미달" 메시지가 표시되고 기능은 비활성 상태로 유지됩니다.



■ 크루즈 컨트롤 속도 조정

크루즈 킨트롤 속도는 버튼 **2** 또는 **3**을 반복적으로 눌러 변경할 수 있습니다.

– 설정 속도 증가: 버튼 **3** (RES/+)

설정 속도 감소: 버튼 **2** (SET/)

■ 비상 시 크루즈 컨트롤 속도 초과

언제든지 가속 페달을 밟아 크루즈 컨트롤 속도를 초과할 수 있습니다. 속도가 초과되면 계기판에 표시된 크루즈 컨트롤 속도가 점멸합니다.

비상 상황이 종료되면 가속 페달에서 발을 뗍니다. 몇 초 후에 설정된 크루즈 컨트롤 속도로 자동으로 돌아옵니다.

▶ 크루즈 컨트롤 속도를 유지 할 수 없음

경사진 언덕길을 내려갈 때와 같은 일부 주행 조건에서는 시스템이 크루즈 컨트롤 속도를 유지할 수 없으며 이 경우 계기판에 표시된 크루즈 컨트롤 속도가 점멸합니다.

■ 기능 일시정지

다음의 경우 기능이 일시 정지됩니다.

– 버튼 **4** (O)를 누르는 경우

– 브레이크 페달을 밟는 경우

– 변속레비를 **N**에 두는 경우

세 가지 경우 모두, 크루즈 컨트롤 속도가 저장되고 계기판에 회색으로 표시됩니다.

■ 저장된 크루즈 컨트롤 속도로 재작동

크루즈 컨트롤 속도가 저장되어 있고 주행 속도가 시속 30km/h 이상일 때, 주행 조건(교통 상태, 노면 상태, 기상 상태 등)이 적절한 경우 버튼 **4** (O)를 눌러 크루즈 컨트롤 기능을 재작동 시킬 수 있습니다.

저장된 속도를 불러오면 계기판에 표시등 ⓘ이 점등하면서 크루즈 컨트롤 기능이 재작동 되었음을 알려줍니다.

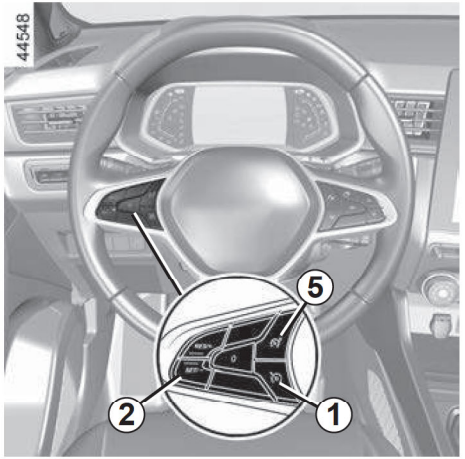

참고: 만약 이전에 저장되었던 크루즈 컨트롤 속도가 현재 속도보다 현격히 높게 설정되었다면, 차량은 크루즈 컨트롤 속도에 도달하기 위해 더 빨리 가속합니다.

크루즈 컨트롤이 일시정지 상태일 때, 버튼 **2** (SET/−)를 누르면 저장된 속도에 관계 없이 크루즈 컨트롤 기능이 다시 활성화되고 저장된 크루즈 컨트롤 속도로 움직입니다.

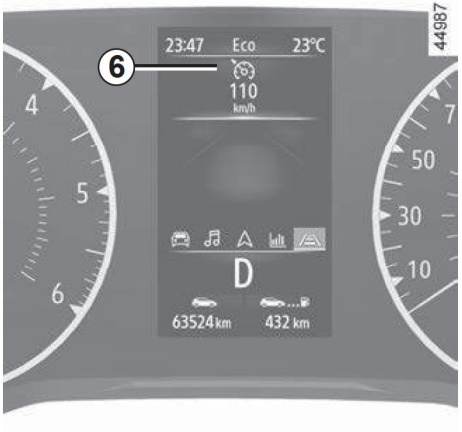

■ 크루즈 컨트롤 비활성화

다음의 경우 크루즈 킨트롤 기능이 비활성화됩니다.

- 버튼 **1**을 누를 때: 이 경우 크루즈 컨트롤 속도가 더 이상 저장되지 않습니다.
- 버튼 **5**를 누를 때: 이 경우 스피드 리미터가 선택되고 저장된 크루즈 컨트롤 속도가 삭제됩니다.

계기판에서 표시등 **6**이 사라지고 "크루즈 컨트롤 비활성화됨" 메시지가 나타나 기능이 비활성화 되었음을 알려줍니다.

크루즈 컨트롤이 일시 정지 되었을 때, 버튼 **2** (SET/−)를 누르면 이전에 저장되었던 크루즈 컨트롤 속도는 지워지며 현재 차량의 주행 속도가 새로운 크루즈 컨트롤 속도로 설정됩니다.

주의

크루즈 컨트롤이 비활성화 되거나 일시 정지 되더라도 차량 속도기 급격히게 감속되지 않습니다. 제동하려면 브레이크 페달을 밟아야 합니다.

주행 보조 시스템: 어댑티브 크루즈 컨트롤(정차 및 재출발) (1/13)

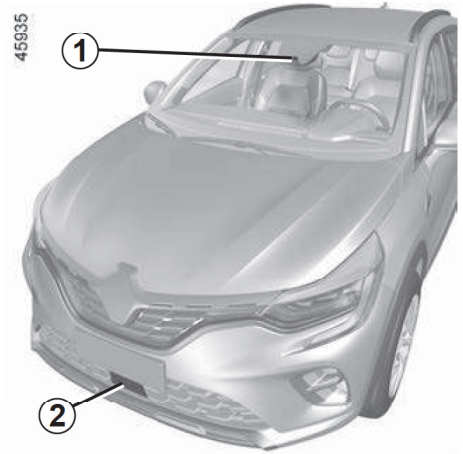

■ 어댑티브 크루즈 컨트롤(정차 및 재출발)

(차량 사양에 따라서)

카메라 **1** 또는 레이더 **2**의 정보를 기반으로 사용자가 선택한 속도를 유지하면서 동일한 차선 전방의 차량과의 안전한 거리를 유지시켜주는 기능입니다.

전방의 차량이 정차하면 시스템이 차량을 완전히 정차시킨 후 다시 출발시킬 수 있습니다. 시스템은 엔진과 브레이크 시스템을 사용하여 차량의 가속 및 감속을 제어합니다.

시스템의 최대 범위는 약 150m입니다. 범위는 지면 상태 및 날씨 조건 등에 따라 다를 수 있습니다.

어댑티브 크루즈 컨트롤 시스템은 표시등으로 표시되며 도로 상태, 교통 및 날씨 등에 따라 0~170km/h 까지 활성화할 수 있습니다.

참고: 운전자는 반드시 운전 지역의 최대 허용 속도와 안전 거리를 준수해야 합니다.

어댑티브 크루즈 컨트롤의 제동력은 차량의 최대 제동력의 1/3까지 제동할 수 있습니다. 제동력이 더 필요한 경우에는 운전자가 직접 브레이크를 밟아야 할 수 있습니다.

■ 카메라 1

앞유리가 먼지, 진흙, 물방울, 눈 등에 의해 가려지지 않았는지 확인하십시오.

■ 레이더 2

레이더 커버가 (먼지, 진흙, 눈 등으로) 가려져 있거나, 영향을 받거나, 개조(도장 작업 포함)되어 있지 않은지 확인하십시오.

어댑티브 크루즈 컨트롤은 긴급 제동 보조와는 별개의 기능이며 브레이크 기능이 제한적으로 작동됩니다. 따라서 운전자는 항상 브레이크를 밟을 준비가 되어 있어야 합니다.

경고

이 시스템은 추가적인 주행 보조 장치이며 운전자를 대체할 수 없습니다.

운전자는 제한 속도를 준수하여야 하고 운전에 주의를 기울여야 할 책임이 있습니다. 따라서 어떠한 경우에도 이 기능에 의존한 채 운전하지 않도록 하십시오. 운전자는 항상 브레이크를 밟을 준비가 되어 있어야 합니다.

운전자는 주변 환경과 교통 상황에 따라 항상 속도를 조정해야 합니다. 이 시스템은 고속도로 또는 양쪽 차선이 분리된 다중 차선 도로에서만 사용해야합니다. 크루즈 컨트롤은 교통 체증 지역, 울퉁불퉁하거나 미끄러운 도로(살얼음, 비포장 도로, 자갈 노면 등) 및 악천후 조건(안개, 비, 측면 바람 등)에서는 사용하지 마십시오.

사고의 위험이 있습니다.

주의

시스템의 적절한 작동을 보장하기 위해서는 레이더 및 카메라 영역을 깨끗하게 유지하고 개조하지 않아야 합니다.

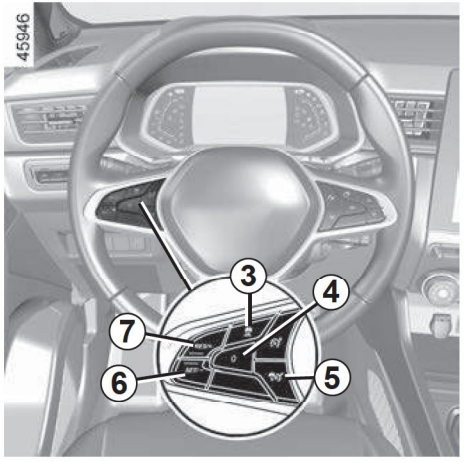

■ 컨트롤

3 안전 거리 설정

4 기능 일시 정지(저장된 크루즈 컨트롤 속도 포함) 버튼 (O)

5 어댑티브 크루즈 컨트롤 메인 활성회/비활성화 버튼

6 크루즈 컨트롤 ON, 저장 및 감속 버튼 (SET/−)

7 크루즈 컨트롤 ON, 가속 또는 저장된 크루즈 컨트롤 속도로 재작동 버튼 (RES/+)

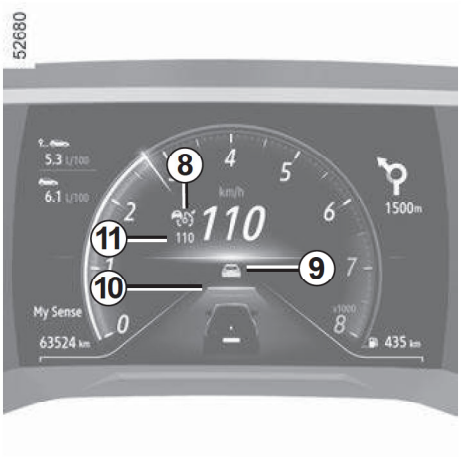

■ 디스플레이

8 어댑티브 크루즈 킨트롤 표시등

9 전방 차량 표시등

10 차간 거리 표시등

11 설정된 크루즈 컨트롤 속도

■ 어댑티브 크루즈 컨트롤 활성화

버튼 **5**를 누릅니다.

경고등이 회색으로 나타나고 계기판에 "어댑티브 크루즈 컨트롤 작동" 메시지와 함께 대시표시(−)가 나타납니다. 이는 크루즈 컨트롤이 활성화 되었으며 속도가 입력되기를 기다린다는 것을 의미합니다.

다음과 같은 경우 기능을 활성화할 수 없습니다.

- 주차 브레이크가 적용된 경우
- 주차 보조장치 기능이 이미 활성화된 경우 ➥ 2.80
- ESC가 비활성화된 경우

"어댑티브 크루즈 컨트롤 작동불가" 메시지가 계기판에 표시됩니다.

주의

비상 시를 대비하여 발을 페달 근처에 두는 것이 좋습니다.

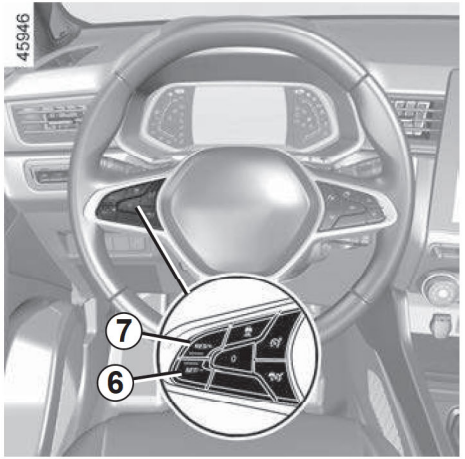

■ 어댑티브 크루즈 컨트롤 작동

차량이 정지해 있거나 일정한 속도로 움직이는 경우 버튼 **6** (SET/−) 또는 **7** (RES/+)을 눌러 기능을 작동시키고 설정한 속도를 저장합니다.

크루즈 컨트롤 속도 **11**이 나타나면서 대시(−)가 사라지고 녹색 크루즈 컨트롤 속도와 경고등이 나타나 기능이 작동함을 나타냅니다.

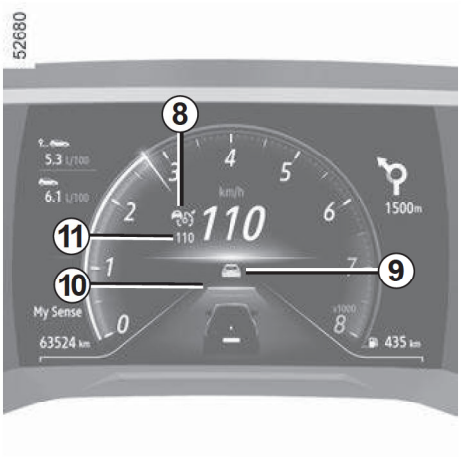

170km/h 이상의 속도로 기능을 작동시키려고 하면 "기준 속도 미달" 메시지가 나타나고 기능은 작동하지 않습니다.

크루즈 컨트롤 속도가 저장되고 크루즈 컨트롤 기능이 작동하면 가속 페달을 밟지 않아도 설정된 속도를 유지합니다.

참고: 차속이 약 30km/h 이하인 경우 30km/h의 기본 크루즈 컨트롤 속도를 사용합니다. 차량은 저장된 크루즈 컨트롤 속도에 도달할 때까지 가속합니다.

■ 차간 거리 활성화

시스템이 활성화 되면 기본 차간 거리 표시등 **10**이 계기판에 녹색으로 표시됩니다. 기본 차간 거리는 약 2초에 해당합니다. 시스템이 차량을 감지하면 전방 차량 표시등 **9**가 차간 거리 표시등 **10** 위에 나타납니다.

차량은 속도를 전방 차량의 속도에 맞추고 설정된 안전 거리를 유지하기 위해 필요한 경우 브레이크를 작동시키고 브레이크등이 점등합니다.

참고: 전방 차량 표시등 **9**의 크기는 앞 차량과의 거리에 따라 달라집니다. 표시등의 크기가 클수록 앞 차량이 가까이 있음을 의미합니다.

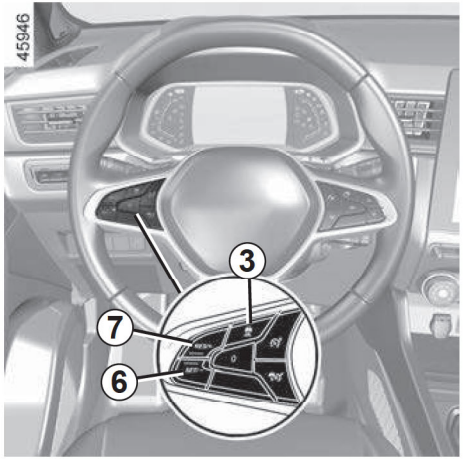

■ 어댑티브 크루즈 컨트롤 속도 조정

버튼 **6** 또는 **7**을 반복적으로 누르거나 길게 눌러 속도를 변경할 수 있습니다.

– 설정 속도 감소: 스위치 **6** (SET/–) 사용

설정 속도 증가: 스위치 **7** (RES/+) 사용

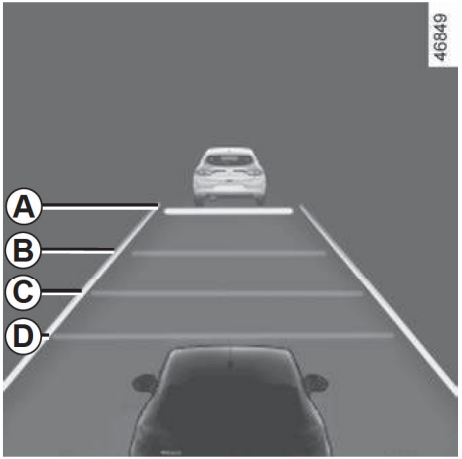

■ 차간 거리 조정

버튼 **3**을 반복하여 눌러 앞 차량과의 차간 거리를 변경할 수 있습니다.

계기판에 나타나는 수평바는 다음을 의미합니다.

– **A**: 먼 차간 거리(약 2.4초)

– **B**: 중간 거리 2(약 2초)

– **C**: 중간 거리 1(약 1.6초)

– **D**: 짧은 차간 거리(약 1.2초)

선택한 수평바가 계기판에 녹색으로 나타납니다.

참고: 차간 거리는 교통량, 해당 지역의 교통 법규 및 날씨 상황에 맞게 설정해야 합니다.

차간 거리는 기본적으로 수평바 **B**로 설정되어 있습니다.

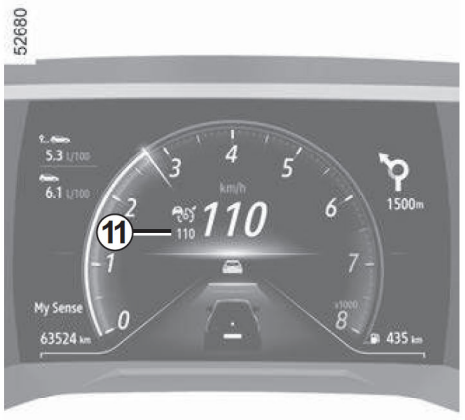

■ 어댑티브 크루즈 컨트롤 속도 초과

언제라도 가속 페달을 밟아 어댑티브 크루즈 컨트롤 속도를 초과할 수 있습니다.

속도가 초과되면 계기판에 어댑티브 크루즈 컨트롤 속도 **11**이 빨간색으로 표시됩니다.

차량과 전방 차량 사이의 거리가 선택한 안전 거리보다 짧으면 차간 거리 표시등이 점멸하고 차간 거리 유지 기능이 작동하지 않습니다.

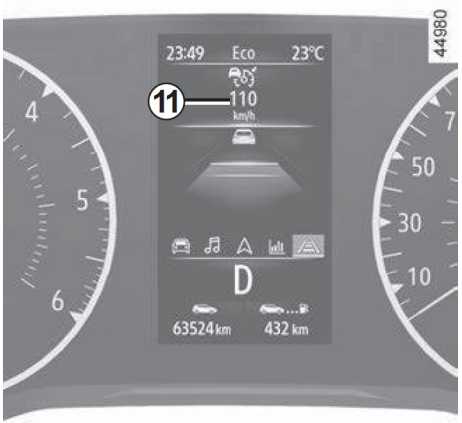

어댑티브 크루즈 컨트롤 기능을 끄지 않고 가속 페달에서 발을 떼면, 설정된 크루즈 컨트롤 속도가 자동으로 돌아오고 차간 거리 유지 기능도 다시 작동됩니다.

▶ 추월

현재 속도가 어댑티브 크루즈 컨트롤 속도보다 낮은 상태에서 추월이 필요한 경우 가속페달을 밟으면 일시적으로 차간 거리 유지기능이 중지되고 가속이 가능하여 추월할 수 있습니다.

■ 차량 정지 및 출발

전방의 차량 속도가 느려지면 시스템이 속도를 조정하여 필요한 경우 앞 차량으로부터 몇 미터 떨어진 곳에서 완전히 멈춥니다. 이 경우 오토 스탑/스타트 기능에 의해 엔진이 일시정지될 수 있습니다. ➥ 2.9.

앞 차량이 다시 출발하면

- 정차 시간이 약 3초를 초과하지 않는 경우 차량은 자동으로 출발합니다.
- 정차 시간이 약 3초를 초과하는 경우, 계기판에 "RES/+누름 또는 가속요망" 메시지가 표시되어 시스템이 일시정지되었음을 알려줍니다. 이 경우 다시 출발하려면 가속 페달을 밟거나 버튼 **7** (RES/+)을 눌러야 합니다.

정차 시간이 약 3분을 초과하는 경우 전자식 주차 브레이크가 자동으로 작동되고 어댑티브 크루즈 컨트롤이 비활성화됩니다. 표시등이 소등되어 시스템이 비활성화되었음을 나타냅니다.

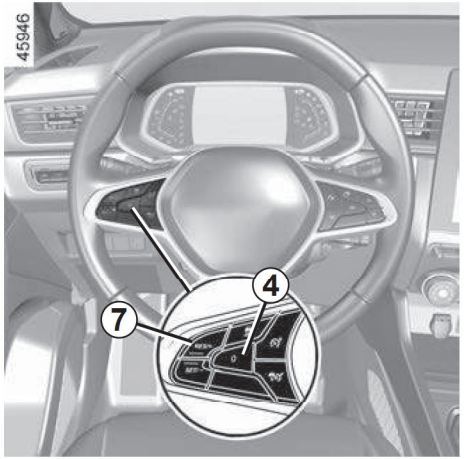

■ 시스템 일시정지 및 비활성화 조건

다음과 같은 경우 시스템이 일시정지 됩니다.

- 버튼 **4** (O)를 누른 경우

  브레이크 페달을 밟은 경우

다음과 같은 경우 시스템이 비활성화됩니다.

- 변속 레버가 **P**, **R** 또는 **N**에 있는 경우
- 운전석 안전벨트를 푼 경우
- 차량 도어 중 하나를 연 경우
- 엔진 START/STOP 버튼을 누른 경우
- 경사가 너무 가파른 경우
- 차속이 180km/h 이상인 경우
- 주행 보조 장치가 작동된 경우(긴급 제동 시스템, ABS, ESC 등)
- 엔진 회전수(RPM)가 위험 영역에 진입하는 경우

모든 상황에서 계기판에 경고등이 회색으로 나타나고 "어댑티브 크루즈 컨트롤 작동정지" 메시지가 나타나면 시스템이 일시정지되었음을 알 수 있습니다.

주의

계기판에 경고 메시지가 표시되지 않거나 경고음이 울리지 않더리도 긴급 상황을 대비해 항상 전방을 주시하십시오.

경고

다음과 같은 상황에서는 설정 거리를 충분히 유지하지 못해도 어댑티브 크루즈 컨트롤 시스템이 경고를 하지 않을 수 있습니다.

- 전방 차량이 정차 중이거나 속도가 현저히 느릴 경우
- 어댑티브 크루즈 컨트롤 속도를 설정하고 바로 가속 페달을 밟을 경우
- 전방 차량의 속도가 차량과 비슷하거나 더 빠를 경우

주의

어댑티브 크루즈 컨트롤 기능이 일시정지되거나 비활성화되더라도 차량 속도가 급격하게 감속되지 않습니다. 제동하려면 브레이크 페달을 밟아야 합니다.

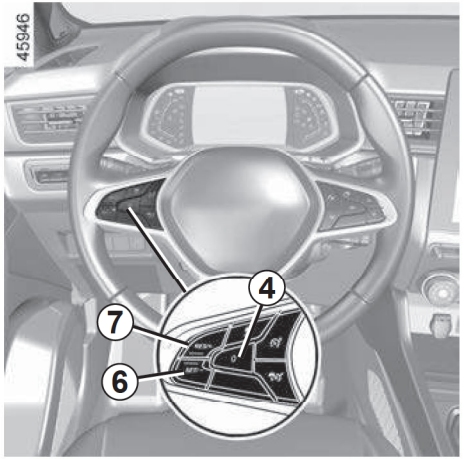

■ 어댑티브 크루즈 컨트롤 재작동

▶ 저장된 어댑티브 크루즈 컨트롤 속도를 사용할 경우

어댑티브 크루즈 컨트롤 속도가 저장되어 있고, 주행 조건 (교통량, 노면 상태, 기상 상태 등)이 적합한 경우 버튼 **7** (RES/+)을 누르면 저장된 속도에서 어댑티브 크루즈 컨트롤을 작동시킬 수 있습니다. 어댑티브 크루즈 컨트롤 속도가 녹색으로 점등하여 시스템이 작동함을 알려줍니다.

▶ 현재 속도를 사용할 경우

크루즈 컨트롤이 일시정지 상태일 때, 버튼 **6** (SET/−)을 누르면 저장된 속도에 관계없이 어댑티브 크루즈 컨트롤 기능이 다시 활성화됩니다. 현재 주행 속도가 새로운 어댑티브 크루즈 컨트롤 속도로 사용됩니다.

참고: 만약 이전에 저장되었던 속도가 현재 속도보다 높게 설정되었다면, 차량은 해당 속도에 도달하기 위해 더 빨리 가속할 수 있습니다.

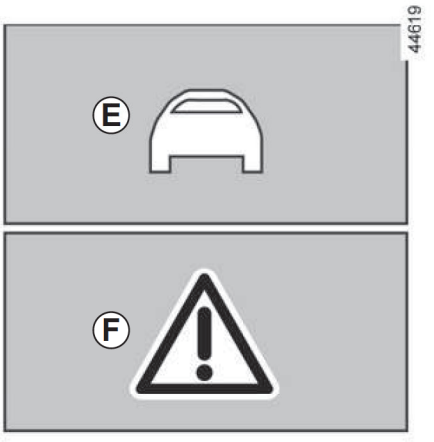

■ 비상 상황

더 천천히 주행중인 차량의 뒤를 따르거나 앞 차량이 갑자기 차선을 변경하는 등의 비상 상황에서는 시스템이 작동하지 않을 수 있으며 경고음과 함께 경고등 **E** 또는 **F**가 계기판에 나타납니다.

- 경고등 **E:** 운전자의 주의를 필요로 하는 경우
- 경고등 **F:** 운전자의 즉각적인 주의가 필요한 경우 "브레이크페달을 즉시밟으십시오" 메시지와 함께 경고등 **F**가 빨간색으로 점등합니다.

상황에 맞게 대처하십시오.

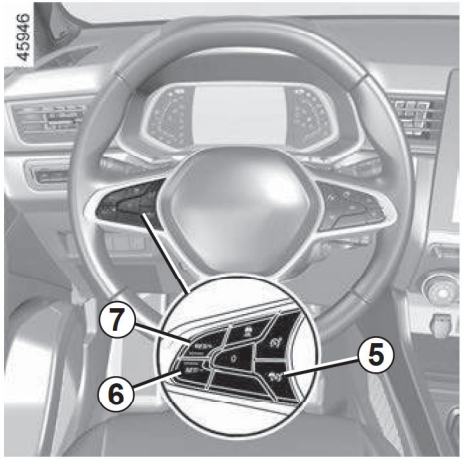

■ 어댑티브 크루즈 컨트롤 비활성화

어댑티브 크루즈 컨트롤 기능은 버튼 **5**을 누르면 비활성화됩니다.

계기판에서 경고등이 사라집니다.

■ 시스템 일시정지

레이더는 차량 전방의 차량을 감지할 수 있습니다. 레이더 영역이 가려지거나 신호가 방해를 받는 경우 시스템이 올바르게 작동하지 않을 수 있습니다.

이 경우 "전방 레이더 시야확보 불가" 메시지가 계기판에 표시되고 어냅티브 크루즈 컨트롤이 중단됩니다. 표시등이 사라져 기능이 비활성화되었음을 확인할 수 있습니다.

레이더 주변을 청결하게 유지하고 눈, 진흙, 잘못 장착된 번호판 또는 차량 전면에 장착된 액세서리로 인해 방해받지 않도록 하십시오.

다음과 같은 지역에서는 시스템의 작동이 방해받을 수 있습니다.

- 건조한 지대, 터널, 긴 교량 또는 차선이 없는 도로, 표지판이나 나무가 없는 경우
- 군사 또는 공항 구역

시스템이 작동하면 이러한 영역을 벗어나야 합니다.

모든 상황에서 엔진을 재시동한 후에도 메시지가 사라지지 않는 경우 지정 정비업소에 문의하십시오.

■ 작동 불량

시스템의 작동 오류가 감지되면 계기판에 "크루즈컨트롤을 점검해 주십시오" 메시지가 나타나고 시스템이 비활성화됩니다.

시스템 구성 요소 중 하나라도 작동 오류가 감지되면 어댑티브 크루즈 컨트롤 시스템이 중단됩니다.

이 경우 계기판에 경고등과 함께 다음 메시지 중 하나가 나타납니다.

- "전방 카메라 점검해 주십시오"
- "전방 레이더 점검해 주십시오"
- "카메라/레이더 점검해 주십시오"
- "차량을 점검해 주십시오"

지정 정비업소에서 점검을 받으십시오.

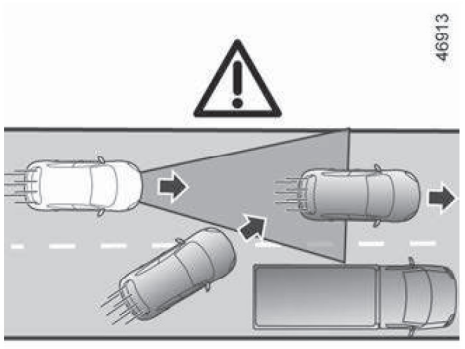

Ⓖ

■ 시스템 작동 제한

▶ 차량 감지

시스템은 차량과 같은 방향으로 움직이는 차량(자동차, 트럭, 오토바이)만 감지합니다. 동일한 차선으로 향하는 차량의 경우 (경우 **G**) 카메라 또는 레이더 감지 영역에 있을 때만 시스템에 감지됩니다.

이 경우 시스템이 갑자기 또는 늦게 작동될 수 있습니다.

매우 가까운 거리에서 인접 차선의 대형 차량이 동일한 차선으로 향하는 경우, 충돌 위험이 있을 수 있습니다. 운전자는 반드시 전방을 주시하고 차량을 제어할 준비를 하십시오.

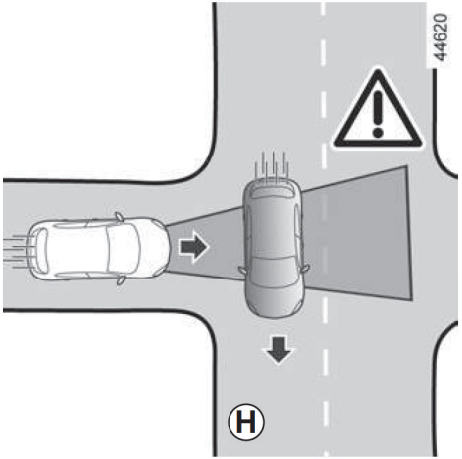

Ⓗ

다음과 같은 차량은 감지할 수 없습니다.

- 로터리에 도착했거나 교차로를 횡단하는 차량 (경우 **H**)
- 도로 반대편에서 주행 중이거나 운전자를 향해 후진하는 차량

어댑티브 크루즈 컨트롤은 고속도로 또는 양쪽 차선이 분리된 다중 차선 도로에서만 사용해야합니다.

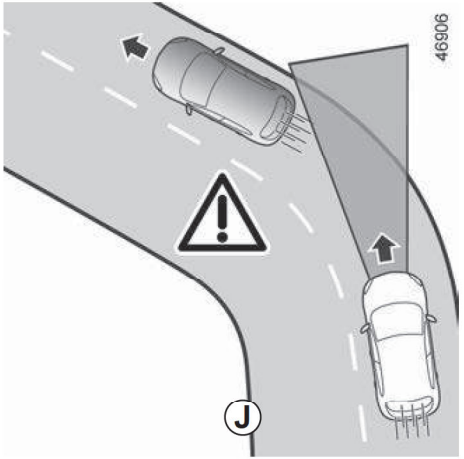

Ⓙ

▶ 코너링 중 차량 감지

- 코너 또는 굽은 도로에 진입할 때 레이더 또는 카메라가 일시적으로 앞 차량을 감지하지 못할 수 있습니다. (경우 **J**) **이 경우 시스템이 차량을 가속시킬 수 있습니다.**
- 굽은 도로에서 빠져 나올 때, 앞 차량 감지가 중단되거나 늦어질 수 있습니다. **이 경우 시스템이 갑자기 또는 늦게 작동될 수 있습니다.**

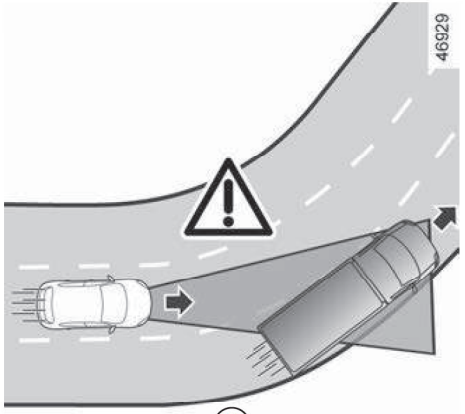

Ⓚ

▶ 인접 차선의 차량 감지

다음과 같은 경우 인접 차선에서 주행하는 차량을 감지할 수 있습니다.

- 굽은 도로로 들어갈 때(경우 **K**)
- 좁은 도로에서 주행 중일 때
- 인접 차선의 차속이 더 느리고 차선에 매우 가까이 위치해 있는 차량의 경우

시스템이 잘못 작동하여 차량을 감속하거나 제동시킬 수 있습니다.

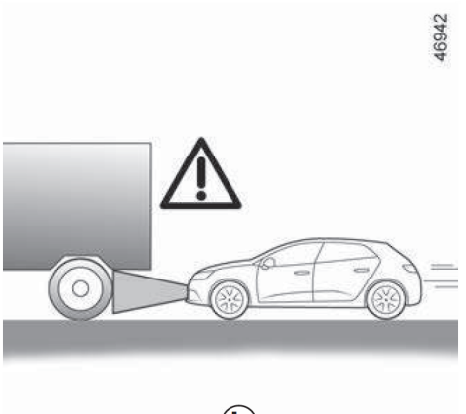

Ⓛ

▶ 노면 변화로 인해 보이지 않는 차량

오르막이나 내리막 길을 주행할 때 노면의 변화로 인해 차량이 보이지 않거나 카메라 및 레이더 감지 영역을 벗어난 경우 차량을 감지하지 못합니다.

▶ 카메라 및 레이더 감지 영역을 벗어난 곳에 있는 차량

감지된 차량이 카메라 및 레이더 감지 영역 밖에 있을 경우, 특히 다음과 같은 경우 시스템이 늦게 작동하거나 작동하지 않습니다.

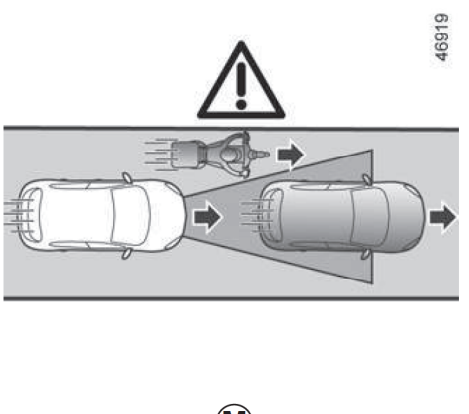

Ⓜ

- 차선을 초과하는 긴 물체를 운송하는 차량
- 차량의 실제 길이가 레이더 감지 영역을 벗어나는 대형 차량(건설 기계, 농기구 견인 차량 등) (경우 **L**)
- 차선 중앙에 위치하지 않은 차량
- 매우 가까이에 있는 폭이 좁은 차량 (경우 **M**).

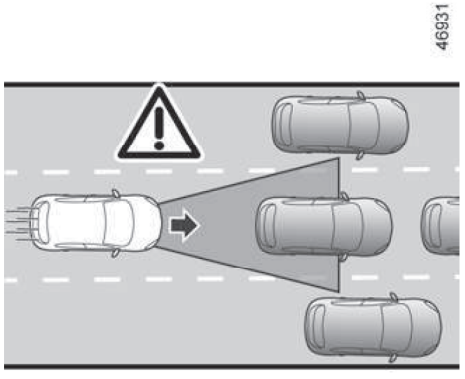

Ⓝ

▶ 정차해 있거나 느리게 이동하는 차량

차속이 약 50km/h 를 초과하고 다음과 같은 경우 시스템이 감지할 수 없습니다.

- 정차해 있는 차량(경우 **N**)
- 매우 느리게 이동하는 차량

차속이 약 50km/h 미만이고 다음과 같은 경우 **시스템이 작동하지 않거나 매우 늦게 작동할 수 있습니다.**

- 정차해 있는 차량(경우 **N**)
- 매우 느리게 이동하는 차량

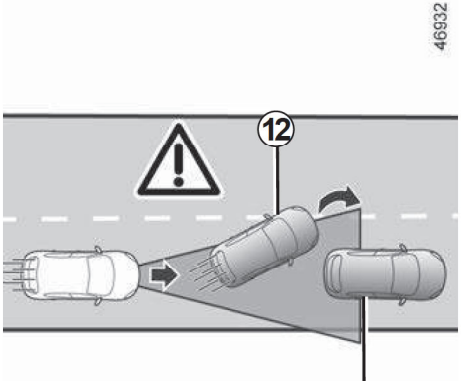

Ⓟ

- 앞 차량 **12**가 차선을 변경한 이후 나타나는 정차한 차량 **13** (경우 **P**)

정지해 있거나 매우 느리게 움직이는 차량에 접근할 때는 항상 차량을 제어할 준비를 하십시오 (경우 **N**).

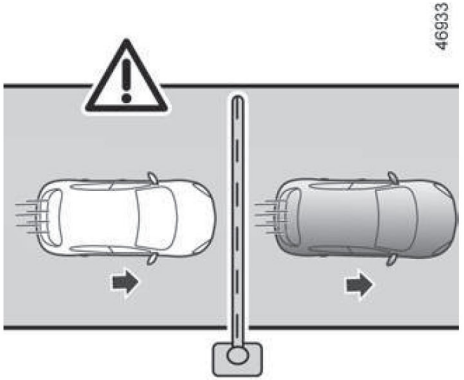

Ⓠ

▶ 고정된 장애물 및 작은 크기의 물체

다음과 같은 경우 시스템이 감지할 수 없으므로 **시스템이 작동하지 않습니다.**

- 보행자, 자전거, 스쿠터 등
- 동물
- 통행료 차단봉과 같이 고정된 장애물 (경우 **Q**)

주행 보조 시스템: 어댑티브 크루즈 컨트롤(정차 및 재출발) (12/13)

경고

이 시스템은 추가적인 주행 보조 기능입니다. 이 시스템은 운전자를 대신할 수 없으며 운전자는 항상 차량의 조작에 주의를 기울여야 합니다. 따라서, 운전자는 제한 속도와 차간 거리를 준수하여야 하고 항상 브레이크를 밟을 준비가 되어 있어야 합니다.

시스템은 어떠한 경우에도 장애물 탐지기 또는 충돌 방지 시스템이 되어서는 안됩니다.

어댑티브 크루즈 컨트롤은 고속도로 또는 양쪽 차선이 분리된 다중 차선 도로에서만 사용해야합니다.

시스템 점검/수리

- 차량이 충격을 받은 경우 레이더 및 카메라 설정이 변경되어 시스템에 영향을 주었을 수 있습니다. 점검 메시지가 계기판에 나타나거나 센서 고장이 의심되는 경우, 시스템을 비활성화시키고 지정 정비업소에 문의하십시오.
- 레이더 및 카메라 주변은 지정 정비 업소에서만 교체, 수리 또는 페인트 리터칭 할 수 있습니다.

기능 작동 해제

다음과 같은 경우 시스템을 비활성화해야 합니다.

- 바람이 부는 도로를 주행 중인 경우
- 차량이 견인 중인 경우(고장)
- 트레일러 등을 견인하고 있는 경우
- 터널 속 또는 금속 구조물 가까이를 주행 중인 경우
- 톨 게이트, 도로 공사 지역 또는 좁은 차선에 도착할 경우
- 매우 가파른 경사를 위아래로 주행중인 경우
- 시야가 좋지 않을 때(강렬한 태양, 안개 등)
- 미끄러운 노면(비, 눈, 자갈 등)을 주행 중인 경우
- 기상 조건이 좋지 않을 때(비, 눈, 옆바람 등)
- 충돌 등에 의해 레이더 영역이 손상되었을 경우
- 카메라 영역(내부 또는 앞유리 영역)이 손상되었을 경우 및 앞유리에 금이 가거나 왜곡되었을 경우

시스템이 오작동되는 경우 시스템을 비활성화시키고 지정 정비업소에 문의하십시오.

주행 보조 시스템: 어댑티브 크루즈 컨트롤(정차 및 재출발) (13/13)

경고

시스템 방해

다음과 같은 경우 시스템의 작동이 방해되거나 손상될 수 있습니다.

- 앞유리 또는 범퍼의 레이더 엉억이 가려져 있을 때(먼지, 얼음, 눈, 결로, 번호판 등)
- 복잡한 환경(터널 등)
- 날씨가 좋지 않은 경우(눈, 폭우, 우박, 빙판 등)
- 시야가 좋지 않은 경우(야간, 안개 등)
- 눈이 부신 경우(눈부신 태양, 반대 방향으로 주행하는 차량의 조명 등)
- 도로가 좁거나, 구불구불하거나, 울퉁불퉁한 경우(급커브 길 등)
- 속도에 상당한 차이가 있는 저속 차량
- 차량에 적합하지 않은 매트 사용하는 경우: 운전석에는 차량에 잘 밀착되는 매트만을 사용하고 정기적으로 고정 상태를 확인하십시오. 여러 매트를 겹쳐 사용하지 마십시오. 페달이 움직이지 못할 위험이 있습니다.

시스템 오작동

카메라 또는 레이더 감지 영역에 나타날 수 있는 특정 물체나 차량이 잘못 감지되어 시스템이 오작동될 수 있습니다.

주차 보조 시스템 (1/4)

■ 작동 원리

앞 또는 뒤 범퍼에 장착된 주차 보조 센서가 차량과 장애물 사이의 거리를 측정합니다.

이 측정 거리가 짧을수록 경보음이 빨라지고 자량이 전방, 후방 또는 측방의 상애물과 약 20cm에서 30cm 이내로 접근할 경우 경보음이 계속해서 울리게 됩니다.

차량이 약 10km/h 이하의 속도로 주행 중인 경우에만 주차 보조 시스템이 작동하게 됩니다.

주의

이 시스템은 주차를 위한 보조적인 시스템이므로 그 고장에 따른 차량의 사고, 손상 등은 보증하지 않습니다. 아울러 본 설명서의 가이드라인들에 부합하지 않은 방법으로 시스템을 작동함으로 인하여 발생한 사고 및 손상 등을 보증하지 않습니다.



참고: 센서 **1**에 먼지, 진흙, 눈, 기타 이물질 등에 의해 가려지지 않았는지 확인하십시오.

경고

이 기능은 주차 시 경보음 신호를 통해 차량과 장애물 사이의 거리를 알려주는 추가적인 보조 장치입니다.

어떠한 경우에도 운전자의 주의 및 책임이 매우 중요합니다.

운전자는 주차 보조 시스템이 장착되어 있는 차량이라 하더라도 항상 전/후방의 장애물을 직접 확인하고 주행 시 갑작스러운 상황에 대처하기 위해 항상 주의를 기울여야 합니다. 운전 시 차량의 이동 방향에 어린이, 동물, 유모차 또는 자전거 등과 같은 움직이는 장애물 또는 돌, 기둥과 같은 작고 좁은 고정된 장애물이 없는지 항상 주의를 기울여야 합니다.

센서와 센서 사이의 중앙 부분, 낮거나 얇은 장애물 등은 감지할 수 없으므로 반드시 직접 확인하십시오.

센서가 감지 가능한 범위 및 물체는 한정되어 있으므로 장애물을 감지할 수 없는 경우가 많습니다.

주차 보조 시스템은 주위 환경 또는 여러 조건에 의해 기능이 작동되지 않을 수 있으므로 이 시스템만 믿고 운전하면 사고가 발생할 수 있습니다.

주차 보조 시스템 (2/4)

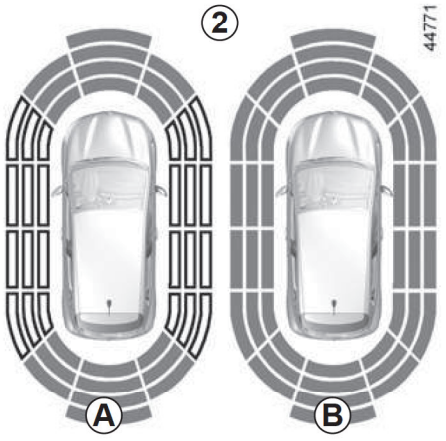

디스플레이 **2**로 차량의 주변이 표시되고 경보음이 울립니다.

측방에 물체가 감지되려면 몇 미터 가량 차량이 움직여야 합니다.

디스플레이 **2**에서 차량의 모든 주변이 회색으로 나타나면 전 지역이 감지되고 있는 것입니다.

- **A**: 차량 주변을 확인 중임을 나타냅니다
- **B**: 차량 주변의 확인이 완료되었습니다.



■ 작동

차량의 전방, 후방 또는 측방 주변의 대부분의 물체가 감지됩니다.

장애물과의 거리가 가까워질수록 경보음이 빨라지고 차량이 측방의 장애물과 약 30cm, 전방, 후방의 장애물과 약 30cm 이내로 접근할 경우 경고음이 계속해서 울리게 됩니다. 디스플레이 **C**에서 거리에 따라 녹색, 주황색 그리고 적색으로 표시됩니다.

차량이 약 10km/h 이하로 주행 중일 경우 오토바이, 화물차, 공사 소음 등의 주변 잡음으로 인해 주차 경보음이 작동할 수 있습니다.

경고

차량 후진 시 차량 하부와 장애물과의 충돌(인도와 차도 사이의 연석 등)은 차량에 손상을 입힐 수 있습니다(리어 서스펜션의 변형 등).

만약 충돌이 있었다면, 주행 중 사고 예방을 위해 지정 정비업소에서 차량점검을 받으십시오.

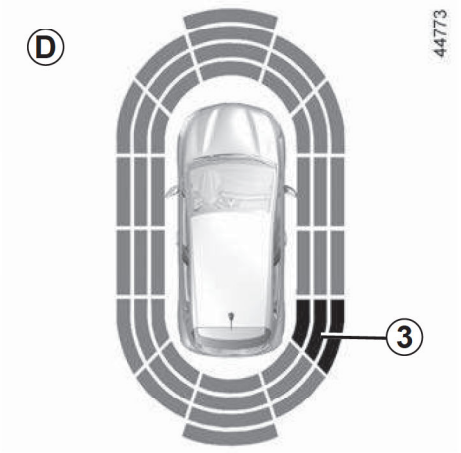

■ 측방의 장애물 감지

시스템은 차량의 주행 방향에 따라 이동 경로를 예상하고 운전자에게 차량의 측방에 장애물 **3**이 있어 부딪힐 위험이 있음을 알려줍니다.

측방에 장애물이 감지된 경우,

- 장애물이 가까워질수록 경보음이 빨라지고 매우 근접하면 경보음이 지속해서 울립니다. 디스플레이 **D**에 녹색, 주황색과 적색으로 변경되며 나타납니다.
- 충돌의 위험이 없다면 장애물과의 거리가 가까워져도 경보음이 울리지 않습니다. 디스플레이 **D**에 녹색, 주황색과 적색으로 변경되며 나타납니다.



■ 주의

시스템이 작동 중 이동 경로가 변경되면 장애물과의 충돌 위험에 대한 경보가 늦어질 수 있습니다.

■ 시스템 활성화 및 비활성화

▶ 멀티 스크린이 장착된 차량의 경우

멀티 스크린 **4**의 홈 화면에서 [메뉴]–[설정]–[주차 보조 시스템]을 차례로 누르십시오. 전방, 측방 주차 보조 시스템은 활성화 및 비활성화할 수 있으나 후방 주차 보조 시스템은 비활성화되지 않습니다.

장애물 근접 경보음 볼륨

+ 또는 –를 눌러 장애물 근접 경보음의 볼륨을 조정할 수 있으나 경보음을 완전히 끌 수는 없습니다.

▶ 멀티 스크린이 장착되지 않은 차량의 경우

주차 보조 시스템은 비활성화할 수 없습니다.

주차 보조 시스템 (4/4)

■ 주차 보조 시스템의 자동 작동 정지

다음의 경우 시스템이 자동으로 정지됩니다.

- 차속이 약 10km/h 이상일 때
- 차량 사양에 따라서 약 5초 이상 차량이 정차중이고 장애물이 감지될 때 (예를 들어 교통 체증 시 등)
- 변속 레버의 위치가 **N** 또는 **P**일 경우

■ 작동 불량

시스템이 작동 불량을 감지하면 변속 레버가 **R**일때 약 3초 동안 경보음이 울리며 "주차 센서 점검 요망" 메시지가 계기판에 표시됩니다. 지정 정비업소에 문의하십시오.

다음의 경우 주차 보조 시스템이 정상 작동 하지 않을 수 있습니다.

- 센서가 먼지, 진흙, 눈, 기타 이물질 등에 의해 가려질 경우
  부드러운 천 등으로 닦아 주십시오.
- 센서가 결빙됐을 경우

다음의 경우 주차 보조 시스템이 오작동할 수 있습니다.

- 요철길, 자갈길, 언덕길, 풀숲에서 주행할 경우
- 폭우나 물보라가 치는 경우
- 다른 차량의 주차 보조 시스템에 영향을 받을 경우
- 센서 표면 위로 물이 흐를 경우
- 번호판 가드를 지정된 위치 외 다른 곳에 설치한 경우

다음과 같은 물체의 경우 주차 보조 시스템이 감지하지 못할 수 있습니다.

- 뾰족한 물체나 로프와 같이 가는 물체
- 면이나 스폰지, 눈 등과 같이 음파를 흡수하기 쉬운 물체

특정 장애물(오토바이, 자전거, 화물차, 눈, 무선 송신기, 경음기 등)에 의해 경보음이 울리거나 오작동할 수 있습니다.

주차 조향보조 시스템 (1/6)

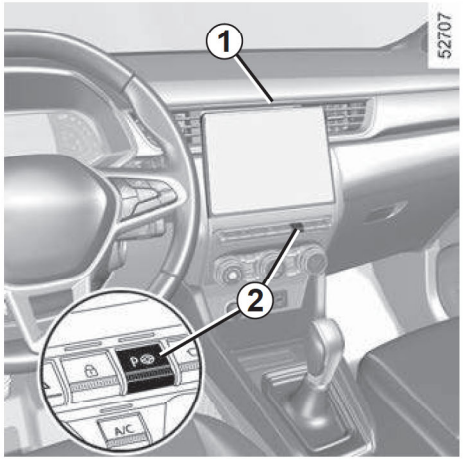

■ 주차 조향보조 시스템 (EPA: Easy Park Assist)

(차량 사양에 따라서)

이 기능은 주차를 보조해 줍니다.

스티어링 휠에서 손을 떼고 가속 및 브레이크 페달과 변속 레버만 조작하면 됩니다.

언제든지 스티어링 휠을 잡고 다시 조작할 수 있습니다.

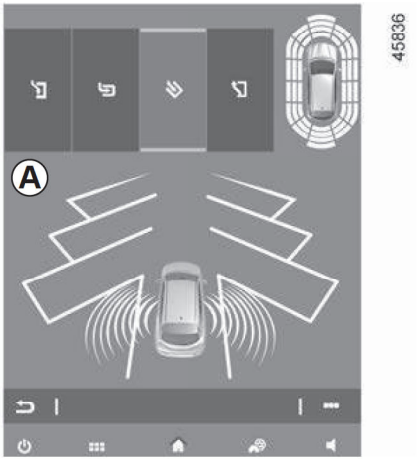

■ 기능 활성화

차량이 정차 또는 30km/h 이하로 주행 중일 때,

– 버튼 ***2***를 누릅니다. 버튼 ***2***의 표시등이 점등하고 멀티 스크린 ***1***에 화면 ***A***가 나타납니다.

– 원하는 주차 방향의 방향 지시등을 켭니다.

주의

주차 조향보조 시스템은 주위 환경 또는 여러 조건에 의해 기능이 제대로 작동되지 않을 수 있으므로 항상 운전자가 장애물을 확인해야 합니다.

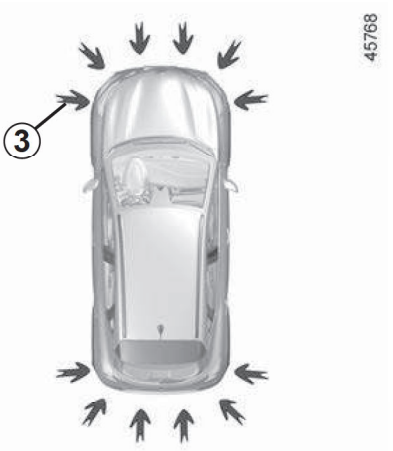

■ 주의

화살표 ***3***에 위치한 센서에 먼지, 진흙, 눈 등 이물질이 묻지 않도록 하십시오.

주의

이 시스템은 주차를 위한 보조적인 시스템이므로 그 고장에 따른 차량의 사고, 손상 등은 보증하지 않습니다. 아울러 본 설명서의 내용에 부합하지 않은 방법으로 시스템을 작동함으로 인하여 발생한 사고 및 손상 등을 보증하지 않습니다.

주차 조향보조 시스템 (2/6)

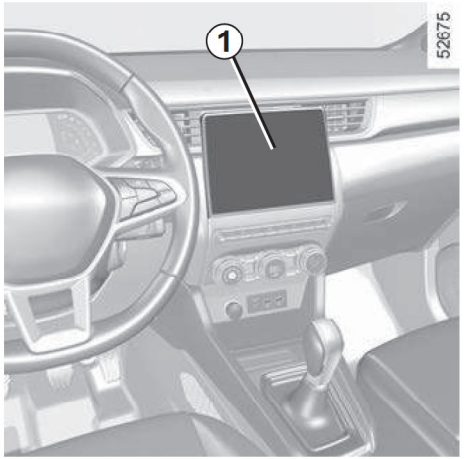

■ 주차 방법 선택

시스템은 세 가지 방법의 주차 및 한 가지 방법의 출차를 할 수 있습니다.

– 평행 주차

– 직각 주차

– 사선 주차

– 평행 주차 공간에서 출차

멀티 스크린 *1*에서 한 가지를 선택하십시오.

참고: 만약 시스템을 사용하여 평행 주차를 마친 뒤 이후에 주행을 시작하면 시스템이 평행 주차 공간에서 출차를 기본으로 선택합니다. 다른 방법은 멀티 스크린에서 선택할 수 있습니다.

■ 작동

▶ 주차

원하는 주차 방향의 방향 지시등을 켜십시오. 차속이 약 30 km/h 이상인 경우 공간을 탐색할 수 없습니다. 저속으로 직진하면 시스템이 차량이 주차 가능한 공간을 찾습니다. 차속이 빠른 경우 공간 탐색이 어려울 수 있으므로 속도를 낮추십시오.

시스템이 활성화 되어있는 상태에서 주차 공간이 탐색되면 **P** 표시와 함께 멀티 스크린에 공간이 표시됩니다. **P** 표시가 계속 나타나도록 천천히 주행하면 "정지해 주십시오" 메시지가 경보음과 함께 나타납니다.

이후에 멀티 스크린에 **P** 표시와 함께 주차 공간이 나타납니다.

– 차량을 멈추십시오.

– 변속레버를 **R**로 놓으십시오.



경고등이 계기판에 켜지고 경보음이 울립니다.

– 스티어링 휠을 놓으십시오.

– 멀티 스크린에 나타나는 시시 사항을 따라 변속 레버와 페달을 조작하십시오.

차속은 7 km/h를 넘지 말아야 합니다.

계기판에서 

경고등이 꺼지고 경보음이 울리면 주차가 완료된 것입니다.

– 지시 사항 또는 주차 경보 장치의 알람이 항상 올바르지는 않습니다. 지시 시항 및 알람에만 의존해서는 안되며 장애물 및 연석 등을 직접 확인후 판단한 뒤 상황에 따라 전진, 후진을 변경하거나 브레이크를 밟으십시오.

– 주차 공간이 멀티 스크린에 나타나더라도 운전자가 의도한 주차 공간과 시스템이 나타낸 주차 공간이 디를 수 있으므로 운전지의 지속적인 확인이 필요합니다.

주차 조향보조 시스템 (3/6)

- 힝싱 브레이크를 사용하면서 서행하십시오.
- 주차공간 탐색 시 주차된 차량이 주변에 없거나 탐색 후 생긴 빈자리 또는 아직 탐색되지 않은 앞쪽의 빈 공간 등은 탐색이 불가능합니다.
- 주차공간 탐색 시 주차된 차량과 50~150cm 정도의 거리를 유지하면서 주행하십시오. 50cm 이하로 근접하거나 150cm 이상 떨어져서 주행 하면 주차 공간 탐색을 못할 수 있습니다.
- 센서 주위가 얼거나 오물이 묻은 경우, 주변 물체가 높거나 낮은 경우, 기둥이 주변에 있는 경우 또는 주차된 차량의 모양에 따라 주차 공간이 있음에도 탐색을 못할 수 있으며 주차하기에 알맞지 않은 공간을 주차 공간으로 탐색할 수도 있습니다.
- 탐색된 주차 공간은 반드시 공간 내 장애물 등 주차 가능 여부에 대해 운전자가 직접 확인해야 합니다.
- 타이어나 휠을 순정과 다른 사이즈로 변경하면 주차 성능이 달라질 수 있습니다. 변경 시에는 동일 규격의 제품을 사용하십시오.
- 휠 얼라인먼트 조정이 필요한 차량 등 차량 쏠림이 발생한 차량은 이 시스템이 정상 작동하지 않습니다. 지정 정비업소를 방문하십시오.

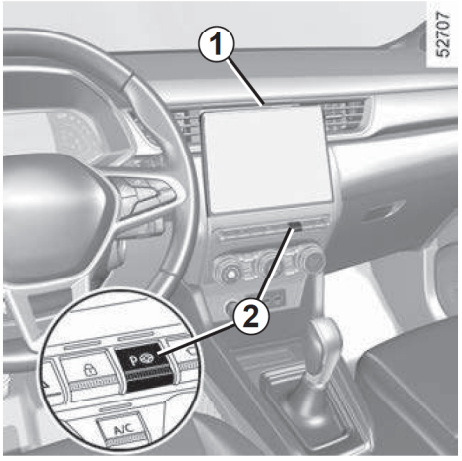

▶ 평행 주차 공간에서 출차

- "평행 주차 공간에서 출차"를 선택합니다
- 원하는 출차 방향의 방향 지시등을 켜십시오.
- 약 2초간 버튼 **2**를 누르십시오.
- 평행 주차 공간에서 빠져 나옵니다.

P 경고등이 계기판에 켜지고 경보음이 울립니다.

- 스티어링 휠을 놓으십시오.
- 주차 경보 장치의 알람을 이용하여 전진 또는 후진합니다.

차속은 7 km/h를 넘지 말아야 합니다.

차량이 공간을 빠져나오면 시스템이 작동이 완료되었음을 알려줍니다.

계기판에서 P 경고등이 꺼지고 경보음이 울리면 작동이 완료된 것입니다.

주차 조향보조 시스템 (4/6)

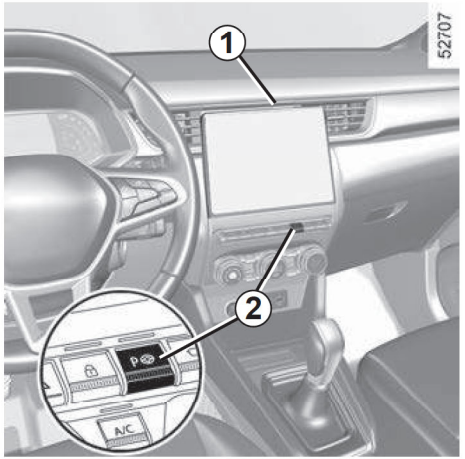

■ 주차 일시 정지

아래의 상황에서는 주차 기능이 일시 정지됩니다.

- 스티어링 휠을 조작하는 경우
- 도어 또는 트렁크 리드가 열려 있는 경우
- 차량이 너무 오래 정차되어 있는 경우
- 주차하려는 방향에 장애물이 있는 경우
- 엔진 정지 시

계기판에 P 경고등이 소등되고 경보음이 울리면 작동이 일시 정지된 것입니다. 기능을 재개하려면 버튼 ***2***를 다시 길게 누르십시오.

이 경우 기능이 일시 정지된 이유가 멀티 스크린 ***1***에 표시됩니다.

다음을 확인하십시오.

- 스티어링 휠에서 손을 놓았는지
- 모든 도어와 테일게이트가 닫혔는지
- 주차하려는 방향에 장애물이 없는지
- 엔진 시동이 걸려 있는지

- 출차 공긴 탐색 시 앞뒤 차량(또는 물체)과 너무 가까우면 공간 탐색이 불가능합니다.
- 센서 주위가 얼었거나 오물이 묻어있는 경우, 높거나 낮은 물체가 있는 경우, 기둥이 주변에 있을 경우 또는 주차된 차량의 모양에 따라 출차 공간이 있음에도 탐색을 못할 수 있습니다.
- 출차 또는 주차 시 스티어링 휠이 완전히 돌아간 후 브레이크를 밟고 천천히 전진 또는 후진하십시오.
- 출차 또는 주차 진행 중 주차 조향보조 시스템의 연속 경보음이 울리면 물체가 차량과 근접해 있다는 의미입니다. 직접 주변 장애물을 확인하십시오.
- 벽이나 도로 턱에 근접한 경우 등 협소한 공간에 주차된 경우 시스템 작동 중 안전을 위하여 시스템이 해제될 수 있습니다. 직접 주변 장애물을 확인한 뒤 출차하십시오.

주차 조향보조 시스템 (5/6)



■ 주차 취소

다음과 같은 경우에 시스템이 취소됩니다.

- 버튼 **2**를 누른 경우
- 차속이 7 km/h 이상인 경우
- 주차 작동 시 열 번 이상 전진 또는 후진을 한 경우
- 주차 경보 장치의 센서가 오염된 경우
- 차량이 미끄러진 경우
- 조작이 오랫동안 중단된 경우

계기판에 P 경고등이 소등되고 경보음이 울리면 작동이 중지된 것입니다. 작동이 중지된 이유가 멀티 스크린 ***1***에 표시됩니다.

- 출차 공간 탐색 중 출차 방향에 추돌 위험이 있는 장애물이 있는 경우 안전을 위하여 출차 기능이 해제됩니다.
- 출차 기능 작동 중 공간이 협소하다고 판단되면 시스템이 해제될 수 있습니다.
- 탐색된 공간은 탐색 완료 후라도 반드시 주차공간 내 장애물 등을 운전자가 직접 확인 후 사용해야 합니다.
- 차속이 빠를 경우 주변 차량과 충돌할 수 있으므로 주의하십시오.
- 주변 물체와 근접하여 연속 경보음이 지속됨에도 불구하고 해당 장애물에 가까이 접근하면 시스템은 더이상 장애물과의 간격을 측정할 수 없습니다.

다음의 경우 시스템의 성능이 저하 또는 해제될 수 있으며 충돌의 위험이 있으므로 필요에 따라 수동으로 주차하십시오.

- 원형 또는 작은 기둥 주변 또는 기둥 주변에 구조물(소화전 등)이 있는 경우
- 주차 공간에 장애물(자전거, 카트, 쓰레기통, 작은 기둥 등)이 있는 경우
- 주차 공간이 굽어있는 곡선인 경우
- 둔덕이나 턱이 있는 경우
- 노면이 고르지 않거나 미끄러운 경우
- 스노우 체인이나 스페어 타이어 또는 규격이 다른 휠을 장착한 경우
- 타이어 공기압이 기준 공기압보다 낮거나 높은 경우
- 트럭 등 적재함의 높이가 높거나 큰 차량 또는 차량의 길이나 폭보다 길거나 넓은 짐을 적재하거나 트레일러를 연결한 경우
- 차량 사고에 의한 범퍼 파손시 센서 장착이 불량하거나 위치가 변경된 경우
- 폭우, 폭설, 강풍의 경우

센서 신호의 반사율이 낮은 거친 아스팔트 노면이나 자연석 포장도로 또는 다른 차량의 소음과 같은 원인으로 인해 전, 후방 주차보조 시스템에 오류가 발생할 수 있습니다. 또한 타 차량에 장착된 시스템의 간섭으로 오경보 또는 미경보가 발생할 수 있습니다.

주차 조향보조 시스템 (6/6)

경고

이 시스템은 추가적인 주차 보조 장치입니다.

어떠한 경우에도 운전자의 주의 및 책임이 매우 중요합니다.

이 시스템은 운전지를 대신할 수 없으며 운전지는 항상 차량의 조작에 주의를 기울여야 합니다.

시스템 사용 시 교통 법규를 지키십시오.

- 운전자는 운전 중 항상 갑작스러운 비상 상황에 대해 대비해야 합니다.
- 운전 시 차량의 이동 방향에 어린이, 동물, 유모차 또는 자전거 등과 같은 움직이는 장애물 또는 돌, 기둥과 같은 작고 좁은 고정된 장애물이 없는지 항상 주의를 기울여야 합니다.
- 경사로, 적설 지역, 좁은 공간(주택가 양방향 주차 환경 등), 평평하지 않은 곳, 트럭 뒤, 원형 및 작은 기둥 주변, 벽이나 도로 연석 주변 등에서 주차 시 시스템이 제대로 작동하지 않을 수 있으므로 주차하지 마십시오.
- 기능 작동 중 지시 사항을 따르지 않을 경우, 시스템이 정상 작동하지 않을 수 있습니다.
- 기능 작동 중 스티어링 휠이 갑자기 돌려질 수 있습니다. 휠을 잡지 말고 근처에 아무것도 없도록 하십시오.
- 기능 작동 중 인도와 차도 사이의 연석 등 차량 하부와 장애물과의 충돌을 감지하지 못할 수 있으므로 항상 주변에 장애물이 없는지 직접 확인하십시오(리어 서스펜션의 변형 등).
- 항상 주차하려는 공간이 계속 사용 가능한지 또는 장애물은 없는지 직접 확인 하십시오.
- 트레일러를 견인할 때에는 시스템의 기능을 꺼야 합니다.
- 이 시스템은 센서가 장착되어 있는 부위 이외는 감지할 수 없습니다. 또한 센서와 센서의 중앙부분, 낮은 장애물, 가는 장애물, 사각기둥 등은 감지가 어려울 수 있으므로 반드시 직접 확인하십시오.
- 이 시스템은 주차 공간 차선을 감지하지 않습니다.
- 본 시스템의 고장에 따른 차량 사고 및 손상등은 보증하지 않습니다.

어라운드뷰 모니터링 시스템 (1/9)



(차량 사양에 따라서)

이 기능은 차량 범퍼에 있는 초음파 감지기 ***4*** 및 앞 범퍼, 아웃사이드 미러, 테일게이트에 있는 카메라 ***1***, ***2*** 및 ***3***의 정보를 사용하여 차량 주변을 표시함으로서 어려운 주차 등의 운전 조작을 지원합니다.



■ 작동

카메라가 네 개의 분리된 화면을 멀티미디어 화면 ***5***로 전송하여 차량 주변을 볼 수 있습니다.

- 차량 전방: 카메라 ***1*** 사용
- 차량 후방: 카메라 ***3*** 사용
- 버드 뷰: 카메라 ***1***, ***2*** 및 ***3*** 사용

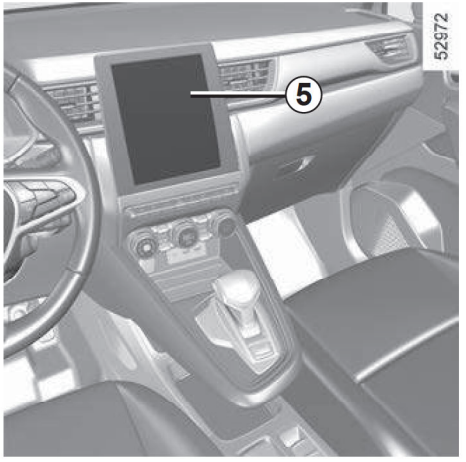

- 차량 전방 동승석 측면(차량 사양에 따라서): 카메라 ***2*** 사용

초음파 감지기는 차량의 전방, 후방 및 측면(차량 사양에 따라서)의 장애물을 감지합니다.

참고: 카메라가 먼지, 진흙, 물빙울, 눈 등에 의해 가려지지 않도록 하십시오.

경고

이 기능은 주차를 도와주는 보조 장치입니다. 따라서 어떠한 경우에도 운전자의 주의 또는 책임이 매우 중요합니다. 운전자는 주행 시 항상 갑작스러운 사고에 대처해야 합니다. 주차 시 사각 지대에 어린이, 동물, 유모차 또는 자전거, 돌, 표지 등과 같은 작고 좁은 움직이는 장애물이 없는지 항상 확인해야 합니다.

어라운드뷰 모니터링 시스템 (2/9)

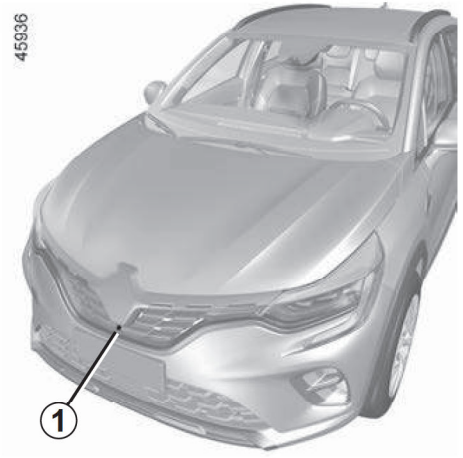

■ 차량 전방 *1*

카메라를 통해 차량 전빙이 멀티미디어 화면 ***5*** 에 표시됩니다.

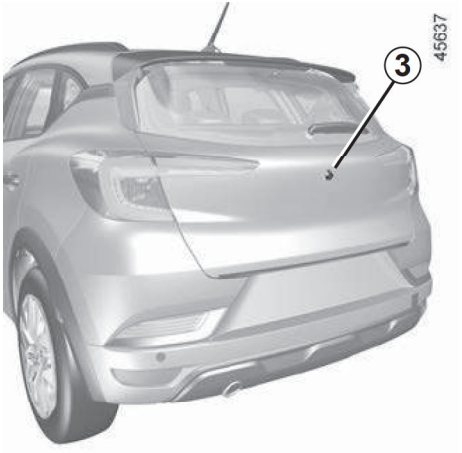

■ 차량 후방 *3*

카메라를 통해 차량 후빙이 멀티미디어 화면 ***5*** 에 표시됩니다.

멀티미디어 화면 ***5***에 나타난 이미지는 아웃사이드 미러와 마찬가지로 차량 후방 ***3*** 이 반전되어 나타납니다.

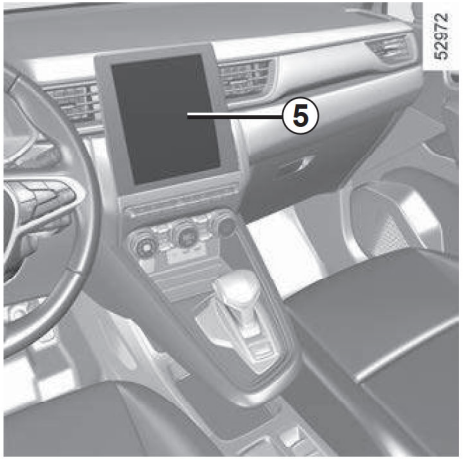

주의

차량 전방 또는 후방: 경사로에서는 멀티미디어 화면에 표시된 물체가 보이는 것보다 더 가깝거나 멀리 떨어져 있을 수 있습니다.

차량을 조작하기 전 거리를 정확히 확인하십시오.



■ 차량 후방 *3* (계속)

▶ 고정 안내선 *6*

멀티미디어 화면 ***5***로 전송된 전방 또는 후방은 하나 또는 두 개의 안내선 ***6*** 및 ***7***로 표시됩니다.

화면에 나타나는 주차 안내선(다이내믹 안내선은 차량의 이동 경로, 고정된 안내선은 장애물과의 거리)을 참고하여 주차할 수 있습니다.

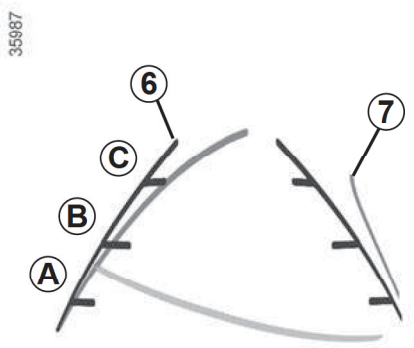

고정된 주차 안내선은 ***A***, ***B***, ***C***의 세 가지 색깔이 있으며 이는 각각 차량 후방의 거리를 나타냅니다.

- ***A*** (빨간색) 차량에서 약 30cm 지점
- ***B*** (노란색) 차량에서 약 70cm 지점
- ***C*** (녹색) 차량에서 약 150cm 지점

▶ 다이내믹 안내선 *7*

(차량 사양에 따라서)

이 기능은 멀티미디어 스크린 ***5***에서 파란색으로 표시됩니다. 전방 및 후방에서 스티어링 휠 위치에 따라 차량의 움직임을 보여줍니다.

전방, 후방 및 측면 안내선은 평평한 지면의 모습을 보여주므로 지면에 사물이 있는 경우 주의해야 합니다.

멀티미디어 화면의 가장자리에 표시된 물체가 왜곡되어 보일 수 있습니다.

주위가 지나치게 밝은 경우(눈, 차량에 반사된 햇빛 등) 카메라 화질이 좋지 않을 수 있습니다.

주의

- 포장 도로, 차량 등은 버드뷰에서 왜곡되어 나타날 수 있습니다.
- 차량 위에 있는 물체는 표시되지 않을 수 있습니다.

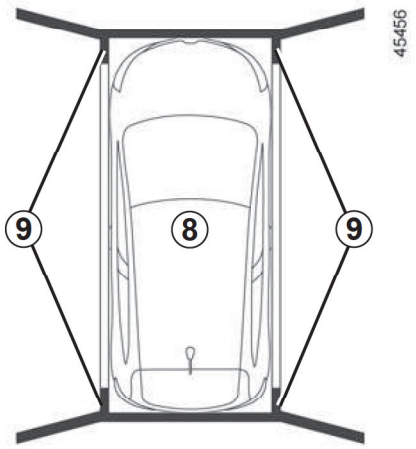

■ 버드 뷰 (Bird view)

버드 뷰는 카메라 ***1***, ***2*** 및 ***3***의 정보를 결합하여 나타내며 차량의 상단과 그 주변 모습을 보여줍니다.

이는 주변 환경(전방, 후방 및 측면)과 관련하여 자량 위지를 확인하는데 사용할 수 있습니다.

영역 ***8*** 은 차량 위치를 나타냅니다. 카메라가 닿지 않는 영역 ***9*** 는 검은색으로 표시됩니다.

"버드 뷰" 모드에서는 멀티미디어 화면에 표시되는 물체가 보이는 것보다 실제로 멀리 떨어져 있습니다.

차량을 조작하기 전 거리를 정확히 확인하십시오.



■ 차량 전방 동승석 측면 *2*

(차량 사양에 따라)

아웃사이드 미러에 장착된 카메라가 차량의 전방 측면을 멀티미디어 화면 ***5*** 로 전송합니다.

자량 사양에 따라서 멀티미디어 화면에서 버드뷰를 차량 전방 동승석 측면으로 변경할 수 있습니다. 자세한 내용은 멀티미디어 설명서를 참조하십시오.

어라운드뷰 모니터링 시스템 (5/9)

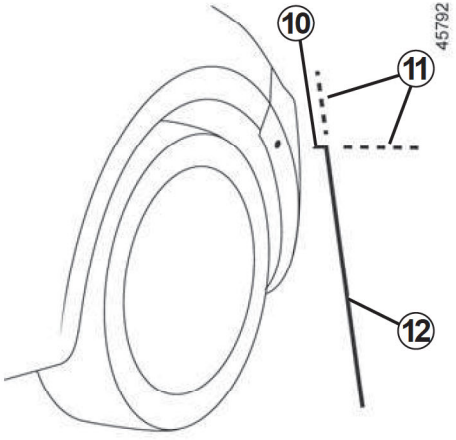

차량 전방 동승석 측면은 거리 측정을 위한 안내선과 함께 멀티미디어 화면으로 전송됩니다.

▶ 고정 안내선 *10*, *11* 및 *12*

고정 안내선 ***10*** 은 차량의 전방을 보여줍니다.

고정 안내선 ***12*** 는 아웃사이드 미러를 포함한 차량의 폭을 보여줍니다.

고정 안내선 ***11*** 은 녹색과 점으로 표시됩니다. 이것은 고정 안내선 ***10*** 및 ***12*** 의 확장입니다.

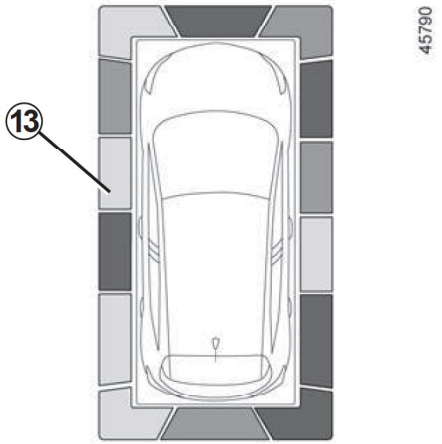

차량 사양에 따라서 멀티미디어 화면에서 버드뷰를 전방 동승석 측면으로 변경할 수 있습니다. 자세한 내용은 멀티미디어 설명서를 참조하십시오.

■ 장애물 감지

시스템이 작동하는 동안 주차 보조 기능이 차량 주위에 하나 이상의 장애물을 감지하면 다음 위치에 디스플레이 ***13*** 이 표시됩니다.

– 버드 뷰에서

– 전방 동승석 측면에서(차량 사양에 따라)

경고음 외에도 근접한 장애물을 서로 다른 색상으로 표시합니다.

– 녹색: 장애물이 50~70cm 사이에 있음

– 노란색: 장애물이 30~50cm 사이에 있음

– 빨간색: 장애물이 30cm 내에 있음

이 디스플레이는 장애물이 감지된 위치를 차량 이미지 주변으로 표시합니다.
➥ 2.80

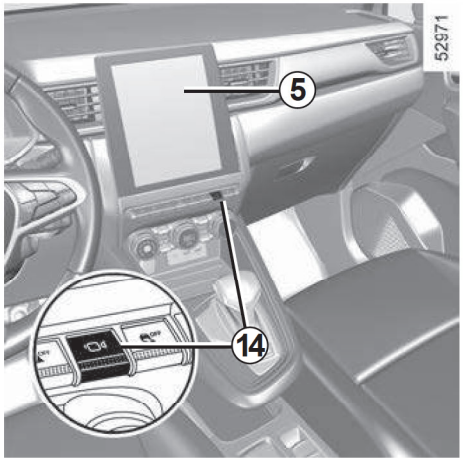

■ 활성화/비활성화

▶ 자동 모드

차량이 정지하고 엔진이 작동하는 상태에서 후진 기어가 체결되면 자동 모드가 활성화됩니다. 차량 후방 및 버드 뷰가 멀티미디어 화면 ***5*** 에 나타납니다.

후진 기어를 빠르게 전진 기어로 변속하면 차량 후방과 버드 뷰는 멀티미디어 화면 ***5***에서 차량 전방과 버드 뷰로 바뀝니다.

자동 모드는 다음과 같은 경우 비활성화됩니다.

- 기어 레버가 **N** 또는 **P** 에 약 3초간 있을 때
- 전진 차량 속도가 10km/h 를 초과할 때

▶ 수동 모드

수동 모드를 활성화하려면 차량이 정지하고 엔진이 작동 중인 상태에서 버튼 ***14*** 를 누릅니다. 차량 전방과 버드 뷰가 멀티미디어 화면에 나타납니다.

수동 모드는 다음과 같은 경우 비활성화됩니다.

- 전진 차량 속도가 10km/h에 도달할 때
- 기어 레버를 3분 동안 사용하지 않았을 때
- 버튼 ***14*** 를 누를 때

주의

- 아웃사이드 미러가 접힌 상태에서 이 기능을 사용하지 마십시오.
- 이 기능을 사용하기 전에 도어 및 테일게이트가 올바르게 닫혔는지 확인하십시오.
- 카메라 위나 앞에 물건을 놓지 마십시오.

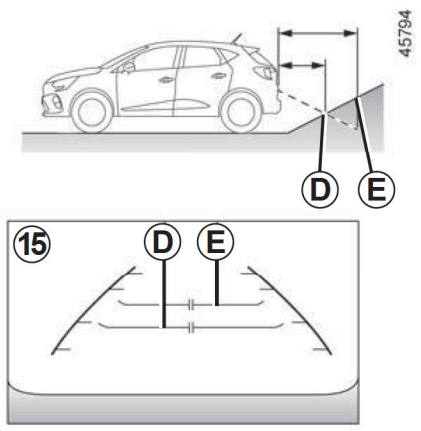

■ 추정 거리와 실제 거리의 차이

▶ 가파른 오르막 경사 방향으로 전진 또는 후진

고정 안내선 ***15*** 는 거리가 실제보다 더 가깝다는 것을 보여줍니다.

화면에 표시된 물체는 실제로 경사면에서 더 멀리 떨어져 있습니다.

예를 들어, 화면에서 ***D*** 에 물체가 표시되면 물체의 실제 거리는 ***E*** 입니다.

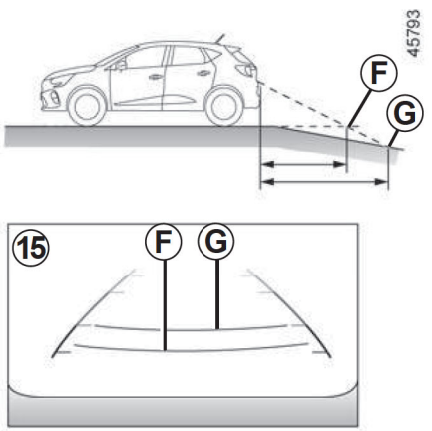

▶ 가파른 내리막 경사 방향으로 전진 또는 후진

고정 안내선 ***15*** 는 거리가 실제보다 더 멀다는 것을 보여줍니다.

따라서 화면에 표시된 물체는 실제로 경사면에서 더 가까이 있습니다.

예를 들어, 화면에서 ***G*** 에 물체가 표시되면 물체의 실제 거리는 ***F*** 입니다.

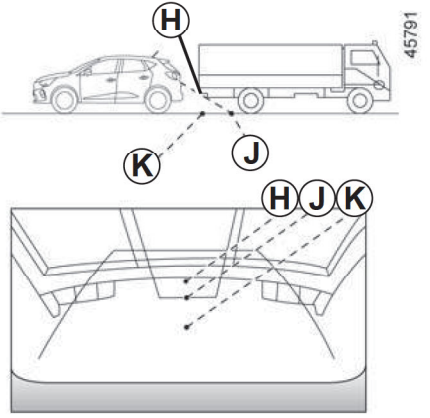

▶ 돌출된 물체 방향으로 전진 또는 후진

위치 ***H*** 는 화면의 위치 ***J*** 보다 더 멀어 보입니다. 그러나 위치 ***H*** 는 위치 ***K*** 와 같은 거리에 있습니다.

고징 및 이동 안내선에 표시된 궤적은 물체의 높이를 고려하지 않습니다. 따라서 위치 ***K*** 로 후진할 때 차량과 물체가 충돌할 위험이 있습니다.

어라운드뷰 모니터링 시스템 (8/9)

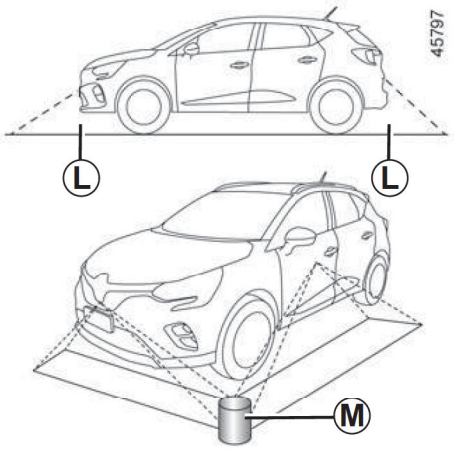

▶ 기능 제한

시스템은 특정 영역에 있는 물체를 표시할 수 없습니다.

전방 또는 후방 보기 모드에서는 시스템을 사용하여 영역 ***L*** 의 물체를 볼 수 없습니다.

버드 뷰 모드에서 시스템은 영역 ***M*** (표시된 영역의 가장자리 근처)에 있는 대형 물체를 보는 데 사용할 수 없습니다.

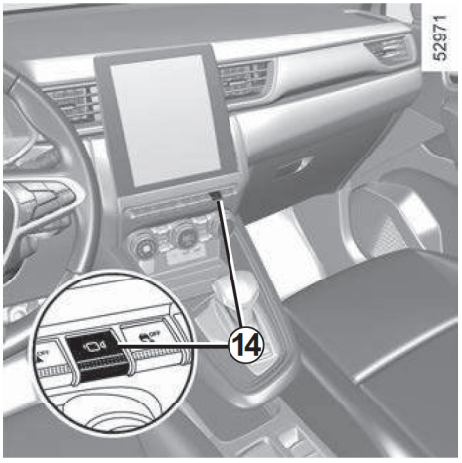

■ 디스플레이 조정

엔진 시동이 켜진 상태에서 기능을 사용하려면 버튼 ***14*** 를 누르거나 변속 레버를 위치 **R** 로 이동합니다.

이 기능은 기어 레버 위치에 따라 화면에 다른 보기를 표시합니다.

차량 사양에 따라서 버드 뷰 또는 차량 전방 동승석 측면을 선택할 수 있습니다.

주의

안전한 사용을 위해 차량이 정지된 상태에서 조절하십시오.

어라운드뷰 모니터링 시스템 (9/9)

변속 레버가 **R** 위치에 있으면 다음과 같은 보기를 사용할 수 있습니다.

– 차량 후방/버드 뷰 사이의 화면 분할

– 차량 후방/전방 측면 사이의 화면 분할(차량 사양에 따라서).

변속 레버를 **R** 에서 **P** 또는 **N** 으로 이동할 때 다음 보기를 사용할 수 있습니다.

– 차량 후방/버드 뷰 사이의 화면 분할

– 차량 후방/전방 측면 사이의 화면 분할(차량 사양에 따라서)

변속 레버를 **R** 에서 **D** 로 이동할 때 다음 보기를 사용할 수 있습니다.

– 차량 전방/버드 뷰 사이의 화면 분할

– 차량 전방/후방 사이의 화면 분할(차량 사양에 따라서)

■ 카메라 설정 조정

다음과 같은 설정을 수정할 수 있습니다.

– 밝기

– 색상

– 명암

자세한 내용은 멀티미디어 설명서를 참조하십시오.

참고: 안전상의 이유로 차량이 움직이는 동안에는 설정 메뉴에 보기가 표시되지 않습니다.

후방 카메라 (1/2)

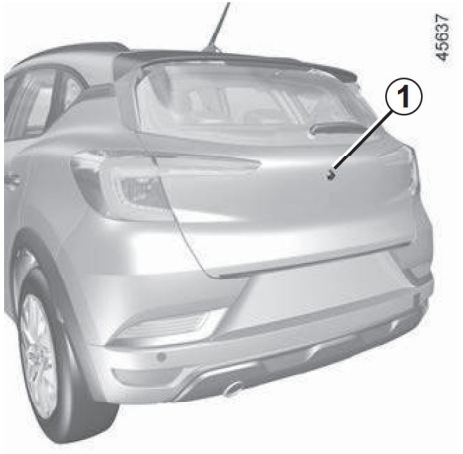

■ 후방 카메라 1

(차량 사양에 따라서)

변속 레버를 **R**에 놓고 후진을 할 경우 카메라 **1**을 통해 차량 후방이 주차 안내선과 함께 멀티 스크린 **2**에 보여집니다.

화면에 나타나는 주차 안내선을 참고하여 주차할 수 있습니다. 빨간색 구역으로 들어갔을 경우 차량 후방을 확인하면서 즉시 멈추십시오.

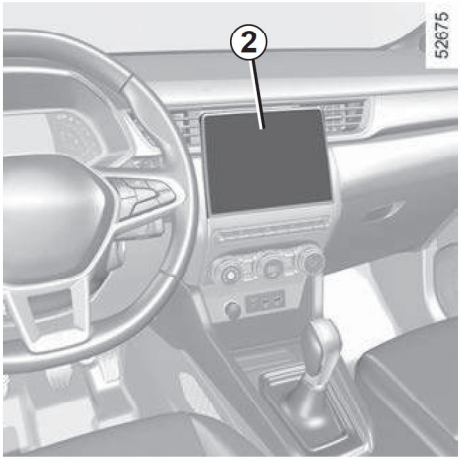

▶ 고정 안내선 3

고정된 주차 안내선은 **A**, **B**, **C**의 세 가지 색깔이 있으며 이는 각각 차량 후방의 거리를 나타냅니다.

- **A** (빨간색) 차량에서 약 30cm 지점
- **B** (노란색) 차량에서 약 70cm 지점
- **C** (녹색) 차량에서 약 150cm 지점

차량의 바퀴가 일렬로 되어 있을 경우 이 주차 안내선은 고정되어 있으며 차량의 이동 경로를 보여줍니다.

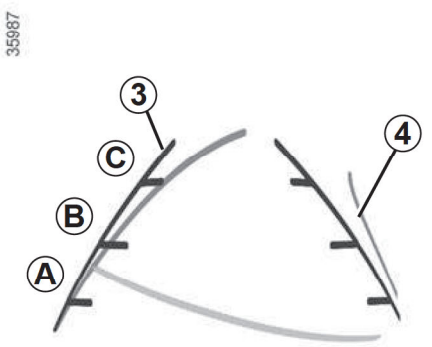

▶ 다이내믹 안내선 4

이 기능은 멀티미디어 스크린 **2**에서 파란색으로 표시됩니다. 스티어링 휠 위치에 따라 차량의 움직임을 보여 줍니다.

참고: 후방 카메라가 먼지, 진흙, 눈 등에 의해 가려지지 않았는지 확인하십시오.

후방 카메라 (2/2)

주의

후방 카메라는 주차 시 차량의 후방 상태를 화면으로 보여주는 추가적인 보조 장치입니다.

어떠한 경우에도 운전자의 주의 및 책임이 매우 중요합니다.

카메라에 나타나지 않는 사각 지역이나 갑작스럽게 출현하는 장애물이 있을 수 있으니 항상 후방의 장애물을 직접 확인하십시오.

경고

차량 후진 시 차량 하부와 장애물과의 충돌(인도와 차도 사이의 연석 등)은 차량에 손상을 입힐 수 있습니다(리어 서스펜션의 변형 등).

만약 충돌이 있었다면, 사전 사고 방지를 위해 지정 정비업소에서 차량점검을 받으십시오.

화면에 보이는 모습은 반전된 영상입니다.

주차 안내선은 평평한 지면의 모습을 보여주므로 지면에 사물이 있는 경우 주의해야 합니다.

사물은 화면에 변형된 모습으로 나타날 수 있습니다.

주위가 지나치게 밝은 경우(눈, 차량에 반사된 햇빛 등) 카메라 화질이 좋지 않을 수 있습니다.

- 후진 시에는 다른 화면(내비게이션 등)으로 전환할 수 없습니다.
- 변속 레버를 **R**에 놓았을 때 영상이 나타나는데 다소 시간이 걸릴 수 있습니다.
- 기온이 아주 높거나 낮을 때는 화질이 좋지 않을 수 있습니다.
- 매우 밝은 빛 (눈, 햇빛 등)이 있으면 카메라 시아가 빙해빋을 수 있습니다.
- 후방 카메라 렌즈 표면에 이물질이 묻지 않도록 주의하십시오.
- 카메라 렌즈 세척 시에는 중성 세제를 희석한 물을 적신 수건으로 닦은 후 마른 수건으로 다시 닦아 주십시오.
- 카메라 렌즈 세척 시 알코올, 벤젠, 신나 등을 사용하지 마십시오.
- 카메라 렌즈에 강한 충격이 가해지지 않도록 주의하십시오.
- 세차 시 카메라 주변에 물이 닿지 않도록 주의하십시오.
- 스크린 화면의 가장자리에 나타나는 영상은 변형되어 보일 수 있습니다.

후방 교차 충돌 경보 시스템 (1/4)

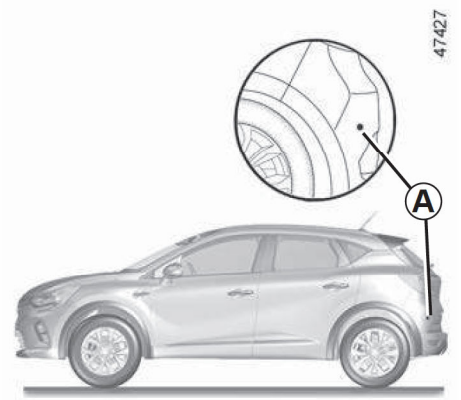

치량 사양에 따라서, 뒷 범퍼의 측면에 장착된 레이더 ***A***의 정보를 이용하여 감지 영역 ***B***에 다른 차량이 나타나면 시스템이 운전자에게 알립니다.

다음의 경우 기능이 활성화 됩니다.

– 후진 기어가 들어가 있는 경우

– 차량이 정지 또는 저속으로 주행하고 있는 경우

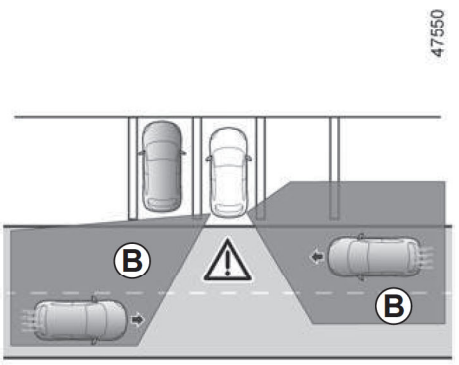

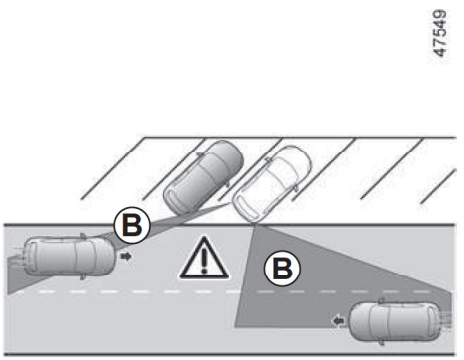

레이더의 감지 성능은 차량 주변(움직이지 않는 물체) 및 범퍼 상태 등에 따라서 달라질 수 있습니다.

경고

이 시스템은 추가적인 주행 보조 장치입니다. 이 시스템은 운전자를 대신할 수 없으며 운전자는 항상 차량의 조작에 주의를 기울여야 합니다.

후방 교차 충돌 경보 시스템 (2/4)

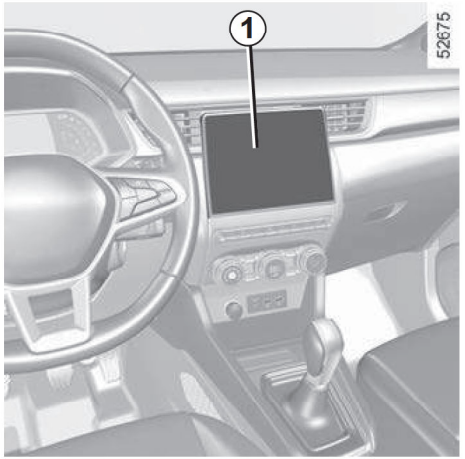

■ 시스템 활성화 및 비활성화

멀티미디어 디스플레이 ***1***에서 [ON] 또는 [OFF]를 선택하여 기능을 활성화 또는 비활성화시킬 수 있습니다.

자세한 내용은 멀티미디어 사용설명서를 참조하십시오.

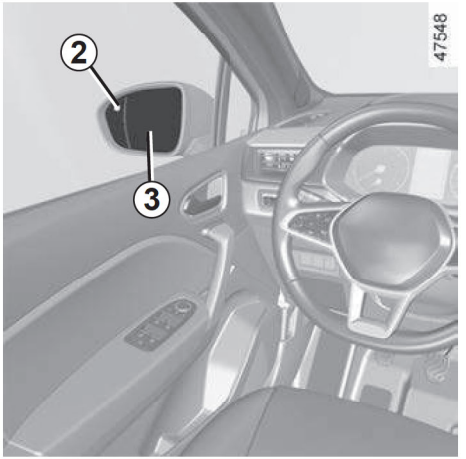

■ 작동

영역 ***B***에 차량이 있는 상태에서 접근하면 경보가 울립니다.

차량이 감지되면 측면 사이드 미러 ***3***의 표시등 ***2***가 점등됩니다.

참고: 사이드 미러 ***3***을 정기적으로 청소하십시오.

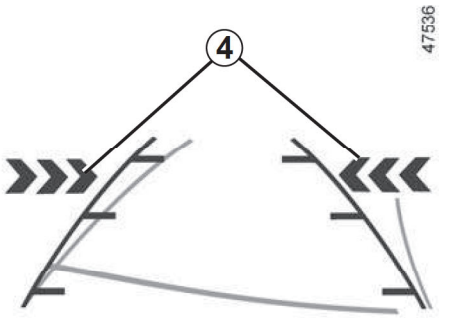

멀티미디어 스크린의 표시 ***4***는 접근하는 차량이 어느쪽에 감지되었는지 보여줍니다.

참고: 후방카메라가 가려지지 않도록 정기적으로 청소하십시오. 차량 후진 시 표시등***2***와 표시 ***4***가 경고음과 함께 점등합니다.

후방 교차 충돌 경보 시스템 (3/4)

■ 작동 불량

시스템이 작동불량을 감지하면 "측면 레이더 점검해 주십시오" 메시지가 계기판에 표시됩니다. 지정 정비업소에 문의하십시오.

레이더는 범퍼 안 쪽에 위치해있으므로 레이더의 수리(교체, 페인트 등)는 지정 정비 업소에 문의하십시오.

경고

시스템 작동 제한

– 시스템의 적절한 기능을 유지하기 위해 레이더 영역을 깨끗한 상태로 유지하고 개조하지 마십시오.

– 사량 가까이에서 움직이는 오토바이, 자전거, 보행자 등 소형 장애물은 시스템에 감지되지 않을 수 있습니다.

시스템 비활성화

아래의 경우 시스템을 비활성화 시키십시오.

– 레이더 영역 ***A***가 충격을 받았거나 손상된 경우

– 시스템이 인식하지 못하는 토우바가 차량에 장착되어 있는 경우

후방 교차 충돌 경보 시스템 (4/4)

경고

후방 교차 충돌 경보 시스템

이 시스템은 추가적인 주행 보조 장치입니다. 이 시스템은 운전자를 대신할 수 없으며 운전자는 항상 차량의 조작에 주의를 기울여야 합니다. 시스템은 어떠한 경우에도 장애물 탐지기 또는 충돌 방지 시스템이 되어서는 안됩니다.

시스템 점검/수리

– 충격이 가해지면 레이더의 위치가 변경되어 기능에 영향을 줄 수 있습니다. 기능을 비활성화한 다음 지정 정비업소에 문의하십시오.

– 레이더가 위치해 있는 영역에서의 모든 작업(수리, 교환, 차체 등)은 지정 정비업소에서만 할 수 있습니다.

시스템 오작동의 경우

아래의 경우 시스템이 오작동하거나 손상될 수 있습니다.

– 복잡한 환경 주변 (지하 주차장, 철로 된 구조물 등)

– 날씨가 좋지 않은 경우 (눈, 폭우, 우박, 빙판 등)

잘못된 경보가 울리거나 경고가 표시되지 않을 위험이 있습니다. 시스템이 이상 작동되는 경우 시스템을 비활성화하고 지정 정비업소에 문의하십시오.

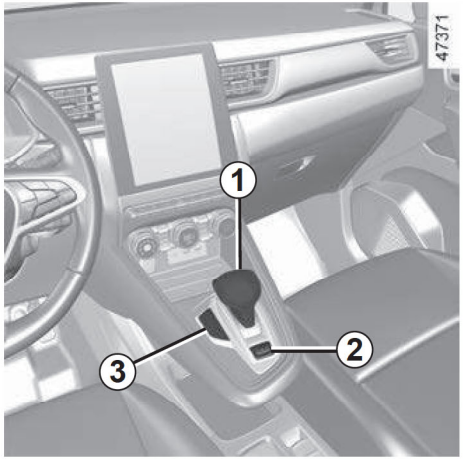

■ 변속 레버 *1*

R : 후진

N : 중립

D : 주행 (자동 변속 모드)

P : 주사, 버튼 ***2***

변속 레버 ***1***의 선택된 위치는 표시등 ***3***에 표시됩니다.

계기판에서 다음 기호로 알려줍니다.

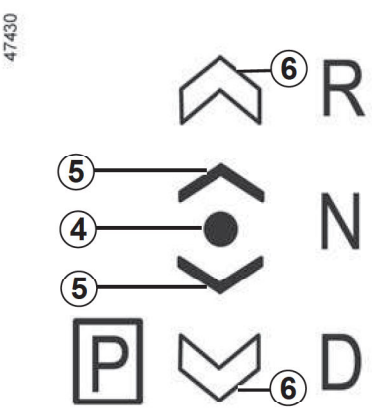

4 : 체결된 기어의 위치

5 : 변속 레버 ***1***을 현재 위치에서 한 노치 앞/뒤로 변경할 수 있는 위치

6 : 변속 레버 ***1***을 현재 위치에서 두 노치 앞/뒤로 변경할 수 있는 위치

선택 가능한 기어를 나타내기 위해 기호 ***5*** 또는 ***6***이 표시됩니다. 이러한 기호가 없는 경우 현재 위치에서 기어를 선택할 수 없음을 나타냅니다.

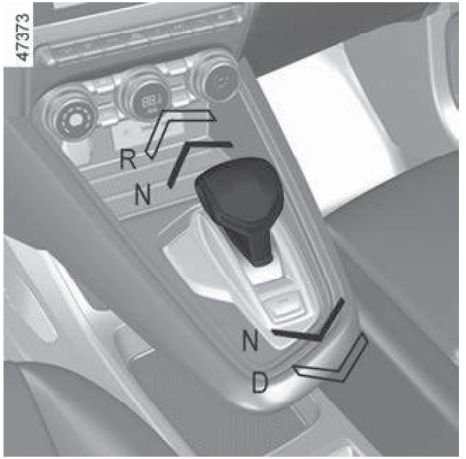

■ 원터치 셀렉터

변속 레버 ***1***을 한 노치 또는 두 노치 앞/뒤로 움직여 원하는 위치(**R**, **N** 또는 **D**)로 변경한 뒤 레버를 놓으면 안정된 위치로 돌아갑니다.

선택한 위지가 위지 앞에 표시등 ***4***와 함께 계기판에 표시됩니다.

특정 조건이 한 위치에서 다른 위치로 변경을 방해하는 경우 요청된 위치가 계기판에 깜박입니다.

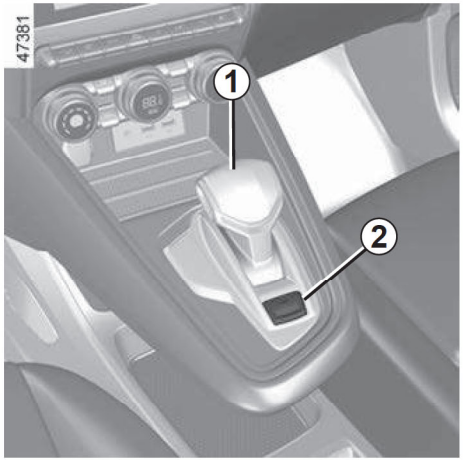

■ 주차 위치 P 체결

차량이 정지 상태이거나 엔진이 작동 중이거나 엔진 시동 ON 상태에서 버튼 ***2***를 눌러 주차 위치 **P**를 체결합니다. 변속기의 주차 위치가 활성화되면 버튼 ***2***의 표시등이 주황색으로 커집니다.

■ P에서 다른 위치로 변경

차량이 정지하고 엔진이 작동 중인 상태에서 브레이크 페달을 밟고 원하는 위치에 따라 변속 레버 ***1***을 앞뒤로 움직입니다. 버튼 경고등 ***2***가 소등됩니다.

브레이크 페달을 완전히 밟지 않으면 "브레이크 작동요망" 메시지 및 경고등 이 계기판에 표시됩니다.

참고:

- 운전자가 차량에서 내리려고 도어를 열었을 때 **P** 위치가 체결되지 않은 경우 경고음이 울리고 "자동 변속기 P단에 이상이 있습니다" 메시지가 계기판에 표시됩니다.
- 자동 변속기 위치를 변경하기 위해 브레이크 페달을 밟아야 할 때마다 경고등 이 나타납니다.

■ 중립 위치 N 체결

차량이 멈추고 엔진이 작동 중인 상태에서 **N** 위치를 선택하려면 체결된 기어에 따라 변속 레버 ***1***을 앞 또는 뒤로 한 단계 이동합니다.

경고

차량을 떠나기 전 변속 레버가 **P**에 놓여있는지 반드시 확인하십시오. 차량이 움직일 위험이 있습니다.

■ 자동 변속 모드 주행

차량이 정지해 있고 엔진이 작동 중인 상태에서 변속 레버 ***1***을 두 노치 뒤로 움직여 **D** 위치로 변경합니다.

조건 중 하나가 적용되지 않으면 약 5초 동안 **D**가 깜박이고 "브레이크 작동 요망" 메시지가 약 15초 동안 계기판에 표시됩니다.

내부분의 교통 상황에서 변속 레버를 조작하지 않아도 됩니다. 기어가 적절한 시간에 적절한 엔진 속도로 자동으로 변속됩니다. 이는 자동 변속 시스템이 차량의 적재 상대, 도로의 구배 그리고 선택된 주행 스타일을 고려하기 때문입니다.

참고: 엔진이 작동하고, 차속이 0에서 8km/h 사이에서 움직이고 변속 레버가 **N** 또는 **R** 위치로 체결되면 브레이크 페달을 밟아 **D** 위치로 변경해야 합니다. 이 기능은 여러 번 전진과 후진을 반복해야 하는 주사 조작 중에 유용합니다.

▶ 연비 절감 주행

도로에서 변속 레버를 **D** 위치에 두고 주행하고, 가속 페달을 살짝 밟아 엔진이 저속에서 변속할 수 있도록 합니다.

▶가속 및 추월

가속 페달을 끝까지(킥다운 지점까지) 힘껏 밟습니다.

죄측 페들을 눌러 추월 목적을 위해 언제든지 하향 변속할 수 있습니다.

■ 후진 위치 R 체결

차량이 정지해 있고 엔진이 작동 중인 상태에서 변속 레버 ***1***을 두 노치 앞으로 움직여 **R** 위치를 체결합니다.

브레이크 페달을 밟지 않으면 경고음이 울리고 계기판에 표시된 그리드에서 위치 **R** 표시가 약 5초 동안 깜박이며 "브레이크 작동요망" 메시지가 약 15초간 표시됩니다.

참고: 엔진이 작동하고, 차속이 0에서 8km/h 사이에서 움직이고 변속 레버가 **N** 또는 **D** 위치로 체결되면 **R** 위치로 변경하기 위해 브레이크 페달을 밟을 필요가 없습니다. 이 기능은 여러 번 전진과 후진을 반복해야 하는 주차 조작 중에 유용합니다.

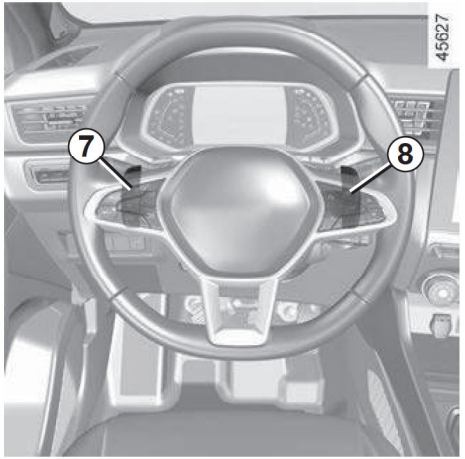

■ 패들 시프트 *7* 및 8

(차량 사양에 따라서)

변속 레버가 **D** 위치에 있을 때 패들 시프트 ***7*** 및 ***8***을 사용하여 기어를 수동 변속할 수 있습니다.

7: 기어 내리기

8: 기어 올리기

변속 레버가 **P**, **N** 또는 **R** 위치일 때에는 패들 시프트를 사용할 수 없습니다.

참고: 패들 시프트 작동 시 끝단이 아닌 중심부를 당기십시오.

■ 수동 변속 모드에서 주행

변속 레버가 **D** 위치일 때 스티어링 휠의 패들 시프트 ***7*** 및 ***8***을 사용하여 수동 모드로 전환할 수 있습니다.

차량에 따라 두 가지 수동 주행 모드를 사용할 수 있습니다.

– **"일시적인" 수동 모드**는 두 개의 패들 시프트 중 하나를 짧게 눌러 강제로 기어 변속할 수 있습니다. 주행 모드 **D** 및 체결된 기어가 계기판에 나타납니다. **D** 및 아래쪽 화살표는 표시등 ***3***에서 더 밝게 나타납니다.

참고: 체결된 기어가 더 이상 차량 성능에 최적이 아니거나 일정 시간 동안 패들 시프트의 조작이 없으면 변속기가 자동 모드 **D**로 조정됩니다.

– 두 개의 패들 중 하나를 길게 누르면 **영구 수동 모드가 활성화됩니다**. 주행 모드 **M**과 체결된 기어는 계기판의 디스플레이 ***9***에 나타납니다. 모든 글자와 아래쪽 화살표가 표시등 ***3***에 백라이트로 나타납니다.



참고: 차량 사양에 따라서 자동 모드로 돌아가려면 오른쪽 패들을 길게 누르거나 변속 레버 ***1***을 하나 또는 두 노치 뒤로 움직입니다.

도어 개폐 시:

– 기어를 저단으로 내리려면 좌측 패들 ***7***을 누릅니다.

– 기어를 고단으로 올리려면 우측 패들 ***8***을 누릅니다.

참고: 표시에 따라 **+**와 **–** 표시는 기어를 위나 아래로 변속할 것을 제안합니다.

■ 특수 상황

특정 주행 상황(예: 엔진을 보호하기 위한 경우 또는 **ESC**가 작동하는 경우)에서는 변속기가 기어를 자동으로 변속할 수 있습니다.

또한 조작 오류 방지와 주행 성능을 확보하기 위해 자동 제어장치가 기어 변속을 차단할 수 있습니다. 이러한 경우 계기판의 변속 레버 위치 표시창이 몇 초간 점멸하여 운전자에게 이를 알립니다.

■ 특수한 환경

- **커브길 및 언덕길의 경우:** 예를 들어 산속 도로와 같은 환경에서는 시프트 패들을 사용하여 수동 모드로 전환하는 것이 좋습니다.

  이렇게 하면 오르막길에서 변속기가 연속적으로 변속되는 것을 방지할 수 있으며 긴 내리막길의 경우 엔진 브레이크를 사용할 수 있습니다.

- **날씨가 추운 경우:** 엔진 시동이 꺼지는 것을 방지하기 위해 **P** 또는 **N** 위치에서 이동하기 전에 몇 초 동안 대기한 후 **D** 또는 **R** 위치로 변속하십시오.

■ 주차

변속 레버 *1*이 장착된 차량에서는 다음과 같은 경우 **P** 위치가 자동으로 체결되고 전자식 주차 브레이크가 작동합니다.

- 엔진이 멈춘 경우
- 운전자가 안전 벨트를 풀고 차량이 정지한 경우
- 운전석 도어가 열리고 차량이 정지한 경우

P가 계기판에 표시되고 **P** 버튼 표시등이 켜집니다.

일부 상황(예: 세차 시)에서 엔진이 멈추었을 때 **P** 위치가 **자동으로 체결**되므로 **N** 위치를 체결해야 할 수 있습니다.

중립 모드 유지를 위해서는 아래와 같이 하십시오.

- 엔진이 시동 중일 때 **P** 버튼을 누르고 변속 레버 ***1***을 한 노치 앞 또는 뒤로 움직여 **N** 모드 선택 후 엔진을 정지하십시오.
- 엔진 **ON** 일 때 **P** 버튼을 누르고 변속 레버 ***1***을 한 노치 앞 또는 뒤로 움직여 **N** 모드 선택 후 엔진 **OFF** 하십시오.

다음에 엔진이 재시동될 때, **P** 위치는 앞에서 설명한 경우에 따라 자동으로 체결됩니다.

오르막 길에서 정지된 상태를 유지하기 위해 가속 페달에 발을 올려 놓지 마십시오.

자동 변속기가 과열될 위험이 있습니다.

경고

안전을 위하여 차량이 완전히 정차하기 전에 절대로 엔진 시동을 끄지 마십시오.

■정기점검 주기

정기 점검 주기를 참조하거나 지정 정비업소에 문의하여 자동 변속기에 정기 점검이 필요한지 확인하십시오.

정비가 필요하지 않다면 오일을 보충할 필요가 없습니다.

■ 작동 불량

- **주행 시** 계기판에 "변속기를 점검해 주십시오"라는 메시지가 표시되면 고장이 발생한 것입니다.

  신속하게 지정 정비업소에 문의하십시오.

- **주행 시** 계기판에 "변속기가 과열되었습니다" 메시지가 표시되면 가능한 빨리 차량을 안전한 장소에 주차시킨 뒤 차량을 식히십시오. 메시지가 사라질 때까지 기다리십시오.

- **자동 변속기가 장착된 차량이 고장난 경우** ➥ 5.28

엔진 고장 또는 자동 변속기의 작동에 영향을 미치는 전기적 결함(배터리 결함)이 있는 경우 차량이 적절히 고정되어 있는지 확인하십시오.

경고

차량 후진 시 차량 하부와 장애물과의 충돌(차도와 인도 사이의 연석, 높은 보도블럭, 기타 도로 시설물 등)은 차량에 손상을 입힐 수 있습니다(리어 서스펜션의 변형 등).

만약 충돌이 있었다면 주행 중 사고 예방을 위해 지정 정비업소에서 차량 점검을 받으십시오.

자동 변속기 (1/5)

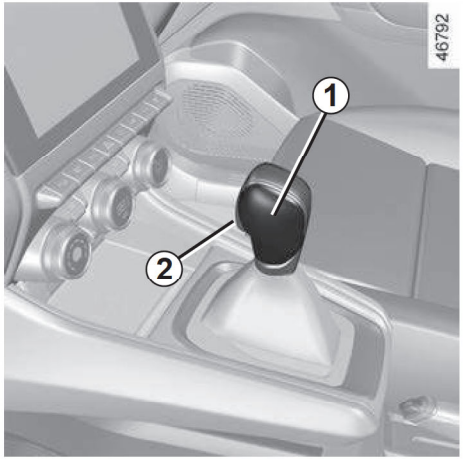

■ 변속 레버 *1*

P: 주차

R: 후진

N: 중립

D: 주행 (자동 변속 모드)

변속 레버 ***1***의 선택된 위치는 계기판 ***4***에 표시됩니다.

참고: ***D*** 또는 ***N***에서 ***R*** 또는 ***P***로 변경하려면 버튼 ***2***를 누르십시오.



■ 변속 레버 조작

변속 레버 ***1***이 ***P***인 상태에서 엔진 시동을 거십시오.

P에서 다른 위치로 변경하려면 버튼 ***2***를 누르기 전에 반드시 브레이크 페달을 밟이야 합니다.

브레이크 페달을 밟고(계기판에 경고등 ***3*** 꺼짐) 변속 레버를 변경하십시오.

변속 레버를 *D* 또는 *R*로 변경하려면 반드시 차량을 정차하고 가속 페달에서 발을 떼고 브레이크 페달을 밟은 상태여야합니다.

■ 자동 변속 모드에서의 주행

변속 레버 ***1***을 ***D***에 놓습니다. 대부분의 교통 상황에서 변속레버를 조작하지 않아도 됩니다. 차량의 주행 속도에 따라서 자동으로 변속됩니다. 이는 자동 변속 시스템이 차량의 적재 상태와 도로의 경사를 고려하고 운전자가 선택한 주행 방법에 맞도록 시스템을 최적화하기 때문입니다.

■ 연비 절감 운전법

소통이 비교적 원활한 도로에서는 변속 레버를 ***D***에 놓고 주행합니다. 비교적 저속 주행에서는 가속 페달을 살짝 밟아서 기어가 자동으로 변속되도록 합니다.

■ 가속 및 추월하는 경우

가속 및 차량을 추월하고자 할 때는 신속하게 가속 페달을 깊게 밟습니다.

이렇게 하면 킥다운 기능이 작동하여 가장 적절한 기어로 변속할 수 있습니다.

경고

주행 중에는 변속 레버를 ***N***에 두지마십시오. 엔진 브레이크가 작동하지 않아 위험할 수 있습니다.

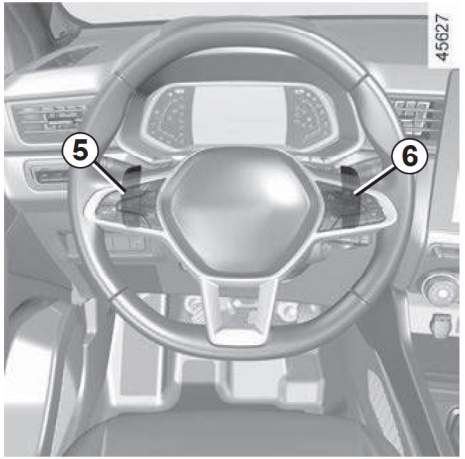

■ 패들 시프트 *5* 및 *6*

차량 사양에 따라서 변속 레버가 ***D***에 있을 때 패들 시프트 ***5*** 및 **6**을 사용하여 기어를 수동으로 변속할 수 있습니다.

5: 기어 내리기

6: 기어 올리기

변속 레버가 ***P***, ***N*** 또는 ***R***일 때는 패들 시프트를 사용할 수 없습니다.

참고: 패들 시프트 작동 시 끝단이 아닌 중심부를 당기십시오.



■ 수동 변속 모드에서 주행

변속 레버가 ***D***일 때 스티어링 휠의 패들 시프트 ***5*** 및 ***6***을 사용하여 수동 모드로 전환할 수 있습니다.

두 개의 패들 중 하나를 짧게 눌러 일시적으로 수동 모드로 변경할 수 있습니다. 주행 모드 ***D*** 및 체결된 기어가 계기판에 나타납니다.

경고

고속 주행 중에는 기어를 갑자기 저단으로 넣지 마십시오. 엔진 브레이크가 급격하게 작동되어 사고의 위험이 있습니다.

참고: 체결된 기어가 더 이상 차량 성능에 최적이 아니거나 일정 시간 동안 패들 시프트를 작동시키지 않은 경우 변속 레버가 ***D***로 자동으로 돌아갑니다.

참고: 오른쪽 패들 시프트 ***6***을 누르고 있으면 자동 모드로 돌아갑니다. 계기판에 자동 모드 ***D***가 표시되는지 확인하십시오.

날씨가 매우 추운 경우에는 날씨가 따뜻할 때보다 수동 모드에서의 기어 변경이 어려울 수 있습니다.

변속 레버가 **P** 또는 **N** 이외의 위치에서는 가속 페달을 밟지 않아도 브레이크만해제되면 차량이 전진 또는 후진하게 됩니다. 이 위치에서 차량을 멈추고자 할 때는 브레이크 페달을 밟아 주십시오.

■ 특수 상황

특정 주행 상황(예: 엔진을 보호하기 위한 경우 또는 **ESC**가 작동하는 경우)에서는 변속기가 기어를 자동으로 변속할 수 있습니다.

또한, 조작 오류 방지와 주행 성능을 확보하기 위해 자동 제어장치가 기어 변속을 차단할 수 있습니다. 이러한 경우 계기판의 변속 레버 위치 표시창이 몇 초 동안 점멸하여 경고를 표시합니다.

경고

차량을 떠나기 전 변속 레버가 **P**에 놓여있는지 반드시 확인하십시오. 차량이 움직일 위험이 있습니다.

■ 특수한 환경

- **커브길 및 언덕길의 경우:** 예를 들어 산속 도로와 같은 환경에서는 자동 변속 모드를 유지하기 어렵기 때문에 패들을 사용하여 수동 모드로 전환하는 것이 좋습니다.

  이렇게 하면 오르막길에서 변속기가 연속적으로 변속되는 것을 방지할 수 있으며 긴 내리막길의 경우 엔진 브레이크를 사용할 수 있습니다.

- **날씨가 추운 경우:** 엔진 시동을 걸고 변속 레버를 ***P*** 또는 ***N***에서 이동하기 전에 몇 초 동안 대기한 후 ***D*** 또는 ***R***로 변속하여 엔진 시동이 꺼지는 것을 방지하십시오.

오르막 길에서 정지된 상태를 유지하기 위해 가속 페달에 발을 올려 놓지 마십시오.

자동 변속기가 과열될 위험이 있습니다.

경고

차량 후진 시 차량 하부와 장애물과의 충돌(인도와 차도 사이의 연석 등)은 차량에 손상을 입힐 수 있습니다(리어 서스펜션의 변형 등).

만약 충돌이 있었다면, 주행 중 사고 예방을 위해 지정 정비업소에서 차량점검을 받으십시오.

■ 주차

차량이 정지하면 브레이크 페달을 밟은 상태에서 변속 레버를 ***P***로 이동합니다. 변속기는 파킹 상태가 되고 구동휠은 구동축에 의해 기계적으로 잠기게 됩니다.

전자식 주차 브레이크가 체결되었는지 확인하십시오. ➥ 2.13

경고

안전을 위하여 차량이 완전히 정차하기 전에 엔진 시동을 끄지 마십시오.

주의

경사로 밀림방지장치가 작동한이후에는➥ 2.29 변속 레버가 **D**에 있어도 차량이 뒤로(**R**에서는 앞으로) 밀릴 수 있으니 안전을 위해 주자 브레이크를 사용하여 뒤로 밀리는 것을 방지하십시오.

차량이 심하게 밀릴 경우 엔진 시동이 꺼질 수 있습니다.

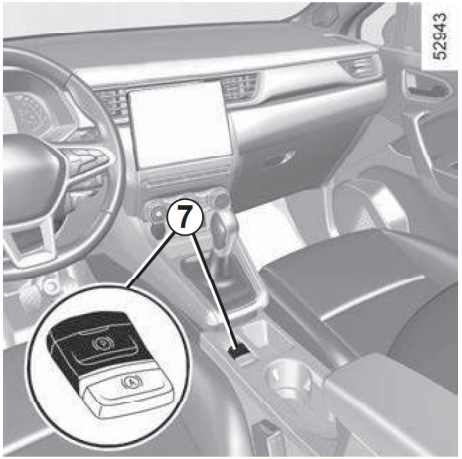

▶ 중립 주차

– 엔진 시동을 끄고 운전석 도어를 엽니다.

– 브레이크 페달을 밟지 않은 상태에서 엔진 START 버튼을 누릅니다.

– 브레이크 페달을 밟고 변속 레버를 **N**으로 변경합니다.

– 브레이크 페달을 밟은 상태에서 레버 **7**을 눌러 전자식 주차 브레이크를 해제한 뒤 운전석 도어를 닫습니다.

주의

중립 주차는 차량이 움직일 수 있으므로 되도록 사용을 하지 마십시오. 중립 주차 시에는 반드시 바닥면이 평평한 곳에 하고, 수차 후에는 차량이 움직이지 않는 것을 확인하십시오

■ 정기 점검

정기 점검 주기를 참조하거나 지정 정비 업소에 문의하여 자동 변속기에 정기 점검이 필요한지 확인하십시오.

정비가 필요하지 않다면 오일을 보충할 필요가 없습니다.

■ 작동 불량

– **주행 시** 계기판에 "변속기를 점검해 주십시오" 메시지가 표시되면 고장이 발생한 것입니다.

가능한 신속하게 지정 정비업소에 문의하십시오.

– **주행 시** 계기판에 "변속기가 과열되었습니다" 메시지가 표시되면 즉시 차량을 안전한 장소에 주차하고 시동을 끈 후 변속 레버를 ***P***에 둔 상태에서 차량을 식히십시오. 메시지가 사라질 때까지 기다리십시오

– **자동 변속기가 장착된 차량이 고장난 경우** ➥ 5.28

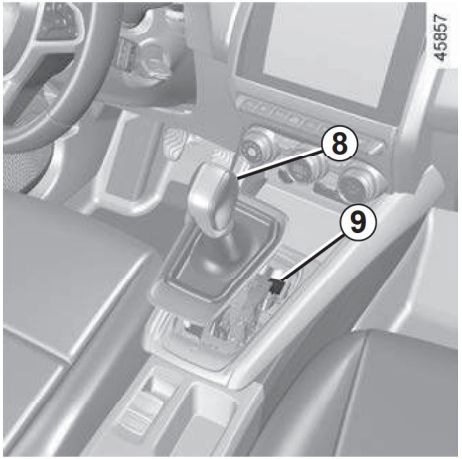

▶ 변속 레버 잠김 수동 해제

출발 시, 브레이크 페달을 밟은 상태에서도 변속 레버가 ***P***에서 움직이지 않을 경우 변속 레버를 수동으로 잠금 해제할 수 있습니다.

다음을 동시에 수행한 상태에서 변속 레버를 움직이십시오.

– 브레이크 페달을 밟습니다.

– 일자 드라이버 등을 사용하여 커버를 탈거합니다.

– 커버 아래에 있는 버튼 ***9***를 누르는 동시에 버튼 ***8***을 눌러 잠금 해제하고, 변속 레비를 ***N***으로 이동하십시오.

신속히 지정 정비업소에 방문하십시오.

변속 레버가 ***P*** 또는 ***N*** 이외의 위치에서는 가속 페달을 밟지 않아도 브레이크만 해제되면 차량이 전진 또는 후진하게 됩니다. 이 위치에서 차량을 멈추고자 할 때는 브레이크 페달을 밟아 주십시오.

경고

엔진이 멈추게 되면 브레이크 보조장치, 파워 스티어링 그리고 에어백이나 프리텐셔너같은 안전 장치들이 작동하지 않을 수 있습니다.

어시스트 콜 (1/2)

어시스트 콜은 차량 고장 또는 사고 발생과 같은 긴급 상황에서 어시스트 콜 버튼 ***2***를 눌러 신속하게 응급 지원을 받을 수 있는 안전 지원 서비스입니다.

어시스트 콜 기능을 사용하여 목격한 사고를 신고하는 경우 긴급 서비스가 해당 차량을 찾을 수 있도록 교통 상황이 허용되는 곳에 정차해야 하고 그 위치는 사고 위치를 의미합니다.

또한 반드시 현행 법규를 준수하십시오.

주의

차량 화재 또는 인명 구조가 필요한 긴급한 상황 발생 시 112 또는 119 등에 직접 연락을 취하십시오.

참고

어시스트 콜은 이지 커넥트 서비스를 사용하는 기간 동안 지원이 되는 커넥티드 서비스입니다. (신차의 경우 3년 무료). 이지 커넥트 서비스 사용에 대한 자세한 내용은 '이지 커넥트 사용 설명서' 를 참고하십시오.



1 시스템 작동 표시등

- 녹색 점등: 이용가능
- 꺼짐: 이용 불가능
- 빨간색: 작동 불량
- 녹색 점멸: 통화중

2 어시스트 콜 버튼 ("SOS"로 표기되어 있음)

3 마이크

4 스피커

차량 고장, 사고 발생과 같은 긴급 상황의 경우에만 어시스트 콜 기능을 사용하십시오.



통화는 항상 다음과 같이 이루어집니다.

- 전화는 긴급 서비스로 설정됩니다.
- 긴급 서비스와의 음성 통신
- 필요한 경우 긴급 지원을 요청합니다.

주의

사고 발생 시 위치 및 교통 상황이 허용하는 경우, 필요에 따라 신속하게 콜 센터에 응답할 수 있도록 차량 가까이에 있어야 합니다.

어시스트 콜 (2/2)



■ 작동 방법

어시스트 콜 기능은 버튼 ***2***를 2초 이상 길게 누르면 통화를 할 수 있습니다.

이 기능은 전용 배터리로 작동합니다. 배터리 수명은 약 4년입니다. 교체 시기가 가까워지면 표시등 ***1***이 빨간색으로 켜지면서 경고합니다. 지정 정비업소에서 점검을 받으십시오.

의도하지 않게 작동된 경우 통화가 콜센터에 연결되기 전에 약 2초 동안 버튼 ***2***를 눌러 통화를 취소할 수 있습니다.

전화가 연결되면 콜센터에서만 통화를 종료할 수 있습니다.

주의

안전과 기능의 올바른 작동을 위해 배터리의 제거, 분리 등의 모든 작업은 지정 정비업소로 문의하십시오.

심한 화상 또는 감전 위험이 있습니다.

전용 배터리의 교체 주기를 지켜야 합니다. 이 배터리는 특수한 유형이므로 교체 시 반드시 동일한 배터리로 교체해야 합니다. 지정 정비업소에 문의하십시오.



■ 작동 불량

경우에 따라 어시스트 콜 기능이 작동하지 않을 수 있습니다(예: 배터리 부족).

시스템이 작동 오류를 감지하면 표시등 ***1***이 30분 이상 빨간색으로 바뀝니다. 가능한 빨리 지정 정비업소에 문의하십시오.

3장: 편의장치

Multi-Sense 3.2
송풍구 3.3
오토 에어컨 3.5
에어컨 : 정보 및 사용 지침 3.10
멀티미디어 기기 3.12
파워 윈도우 3.14
선바이저 3.16
실내 램프 3.17
실내 장치 및 수납 공간 3.20
액세서리 소켓 3.24
테일게이트 3.25
러기지 스크린 3.26
트렁크 보관함 3.27
트렁크에 화물 적재 3.28
루프 바, 스포일러 3.29

MULTI-SENSE

MULTI-SENSE 시스템에서 세 개의 모드 중 하나를 선택할 수 있습니다. 차량 사양에 따라서 모드를 선택하면 주행성능, 램프 환경, 안락 사양이 변경됩니다.

- Eco 및 Sport 모드는 미리 설정된 모드이지만 램프 환경은 사용자 설정이 가능합니다.
- My Sense 모드는 모든 설정을 사용자가 변경할 수 있습니다.

주행 모드는 다음과 같은 장치에 영향을 줍니다.

- 스티어링
- 파워트레인
- 계기판
- 엠비언트 라이트

시스템 시작 시 차량은 마지막 시동이 꺼졌을 때의 모드를 선택합니다.

어느 모드에서나 주변 조명의 색상은 물론 계기판 및 멀티미디어 스크린에 표시되는 정보의 형식을 변경할 수 있습니다. 기본 설정으로 재설정할 수도 있습니다.

■ Eco 모드

에너지 절감 및 환경에 친화적인 모드입니다. 스티어링은 더욱 유연해지고 엔진 및 변속기는 연료 소비를 낮춥니다. 에어컨은 필요할 때에만 사용됩니다.➥ 2.17

■Sport 모드

엔진 및 변속기의 응답속도를 증가시킵니다. 스티어링은 더욱 견고해집니다.

■ My Sense 모드

수동으로 사용자가 직접 차량 사양에 따라서 주행 성능, 램프 환경, 안락 사양 및 엔진 사운드를 설정할 수 있습니다.

엔진이 꺼지면 차량은 항상 My Sense 모드로 다시 시작됩니다.

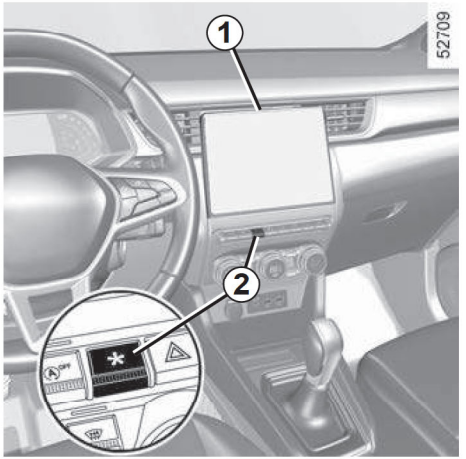

■ 기능 켜기, 끄기

차량 사양에 따라서 다음의 빙법으로 MULTI-SENSE 설정 화면으로 이동할 수 있습니다.

- 멀티 스크린 ***1***의 홈 화면에서 [설성]-[자량]-[MULTI-SENSE]를 차례로 선택합니다.
- 버튼 ***2***를 누릅니다.

자세한 내용은 해당 멀티미디어 매뉴얼을 참고하십시오.

송풍구 (1/2)

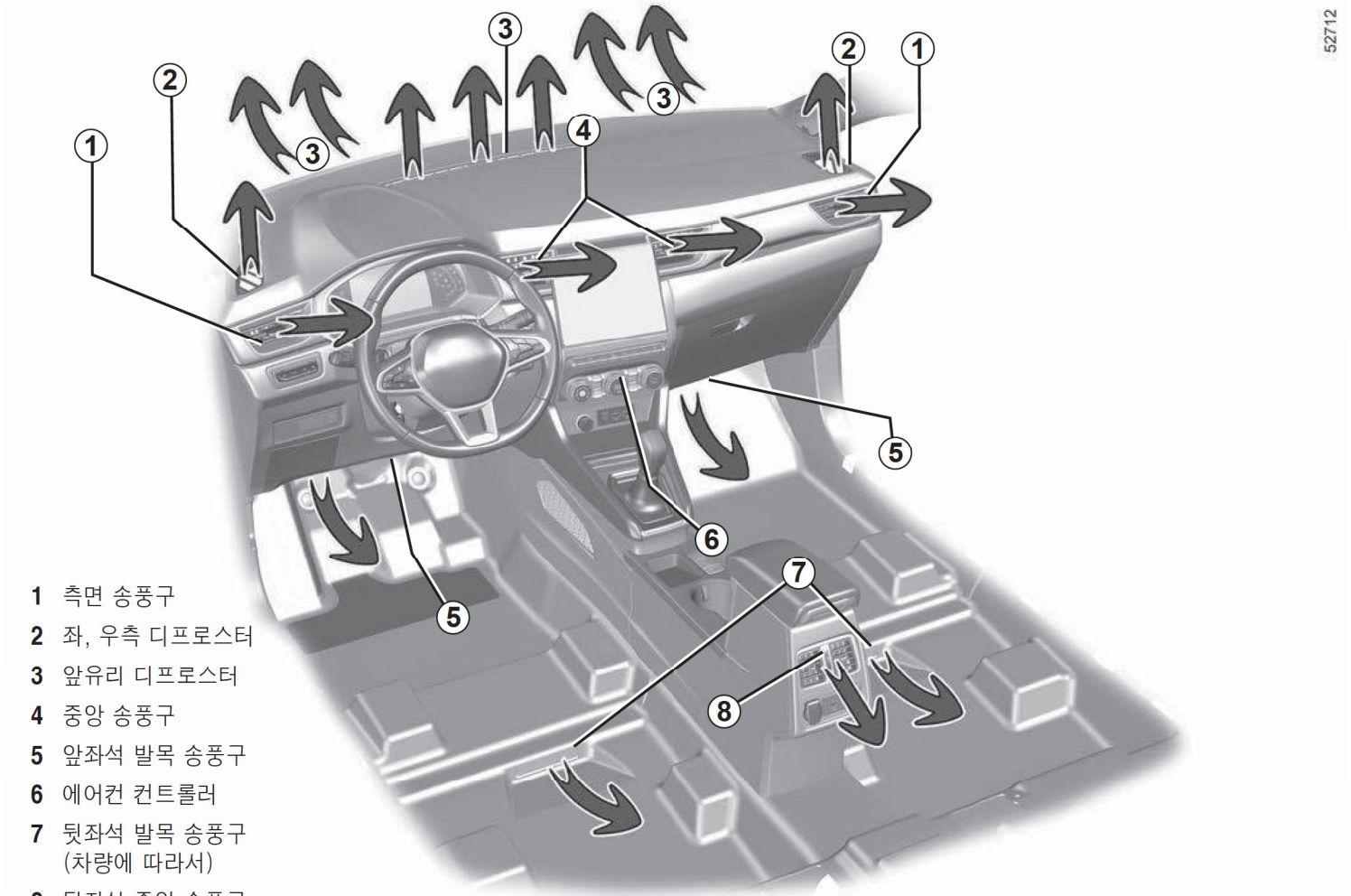

1 측면 송풍구
2 좌, 우측 디프로스터
3 앞유리 디프로스터
4 중앙 송풍구
5 앞좌석 발목 송풍구
6 에어컨 컨트롤러
7 뒷좌석 발목 송풍구 (차량에 따라서)
8 뒷좌석 중앙 송풍구

송풍구 (2/2)

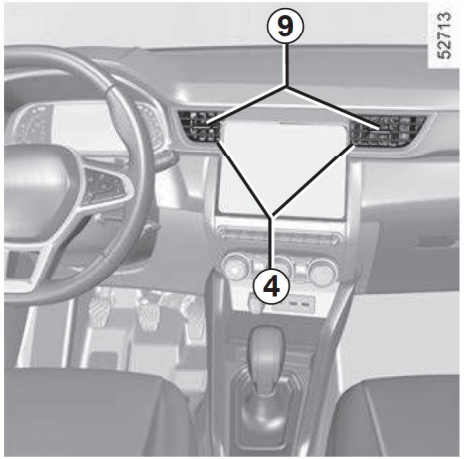

■ 중앙 송풍구 4 및 측면 송풍구 1

▶ 풍량 조절

다이얼 **9**를 움직입니다.

닫힘: 다이얼 **9** 를 차량 바깥쪽으로 움직입니다.

최대풍량: 다이얼 **9**를 차량 안쪽으로 움직입니다.

▶ 풍향 조절

다이얼 **9**를 원하는 위치로 움직입니다.

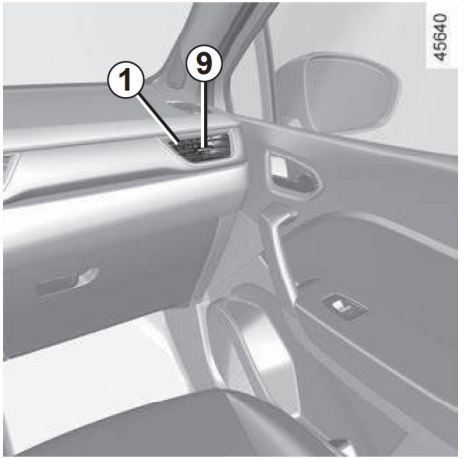

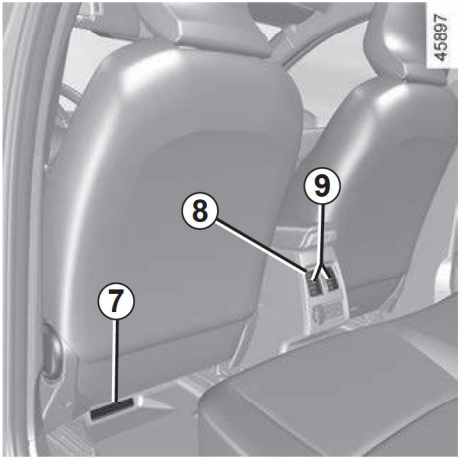

■ 뒷좌석 발목 송풍구 7

(차량 사양에 따라)

■ 뒷좌석 중앙 송풍구 8

경고

방향제 등 어떠한 것도 차량의 송풍구에 장착하지 마십시오.

손상 또는 화재의 위험이 있습니다.

오토 에어컨 (1/5)

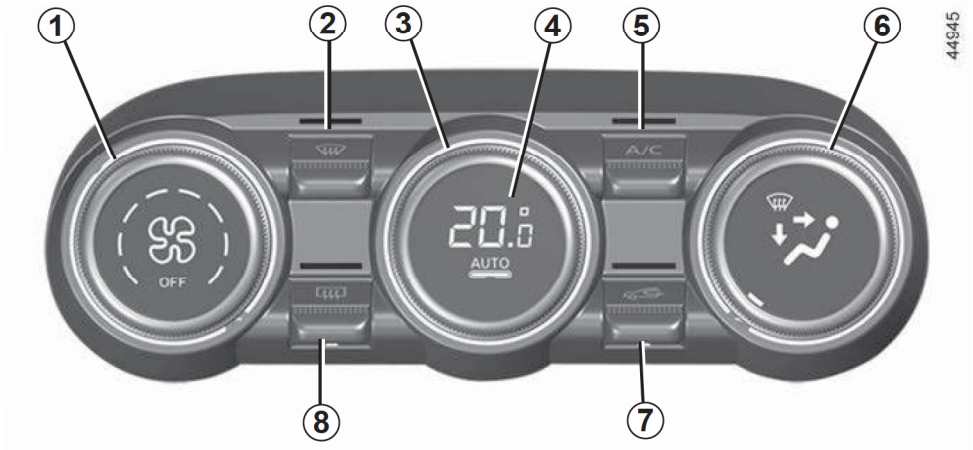

■ 컨트롤

(차량 사양에 따라서)

1 송풍량 조절

2 클리어 뷰 기능

3 공기 온도 조절

4 오토 모드(AUTO)

5 AC(에어컨) 기능

6 동승석 송풍 분배

7 내/외기 전환

8 뒷유리의 열선 작동/김서림 제거 및 차량 사양에 따라서 아웃사이드 미러의 열선 작동/김서림 제거

■ 오토 모드(AUTO)

오토 에어킨은 최적의 상태로 작동하면서 차량 내의 안락함을 더해주고 김서림을 방지하여 적절한 시야를 제공합니다(극한 조건 제외) 이 시스템은 송풍 속도, 송풍 분배 모드 번경, 내/외기 번환, AC(에어컨) 기능 작동 및 정지, 공기 온도를 조절합니다.

AUTO: 외부 조건에 따라 선택한 온도에 도달하는 최적화 모드입니다. 버튼 **4**를 누릅니다.

■ 송풍량 조절

자동 모드에서는 시스템이 차량 내부 환경을 안락하게 만들어 이를 유지하기 위한 최적의 풍량을 조절합니다.

다이얼 **1**을 돌려 송풍 속도를 조설할 수 있습니다.

■ 실내 온도 조절

다이얼 **3**을 돌려 원하는 온도를 설정합니다.

다이얼을 오른쪽으로 돌리면 온도가 높아집니다.

오토 모드가 권장하는 설정 온도는 24도이며 기호에 따라 그 외의 온도로 설정 가능합니다.

AUTO 버튼 이외의 버튼에 대한 모든 동작은 자동 모드를 비활성화 시킵니다.

오토 에어컨 (2/5)

■ 클리어 뷰 기능

버튼 **2**를 누르면 표시등이 점등합니다.

이 기능으로 앞유리, 뒷유리, 앞좌석 윈도우, 아웃사이드 미러(차량 사양에 따라서)의 김서림을 빠르게 제거할 수 있습니다. 이 기능은 자동으로 AC(에어컨) 기능과 뒷유리 열선을 작동시킵니다.

버튼 **8** 을 누르면 뒷유리 열선 작동이 멈추고 버튼의 표시등이 소등됩니다.

이 기능을 끄려면 버튼 **2** 또는 **4**를 누릅니다.

클리어 뷰 기능을 작동시키면 외기 모드로 자동 전환됩니다.

작동 상태를 표시하는 표시등이 버튼에 있을 수 있습니다.

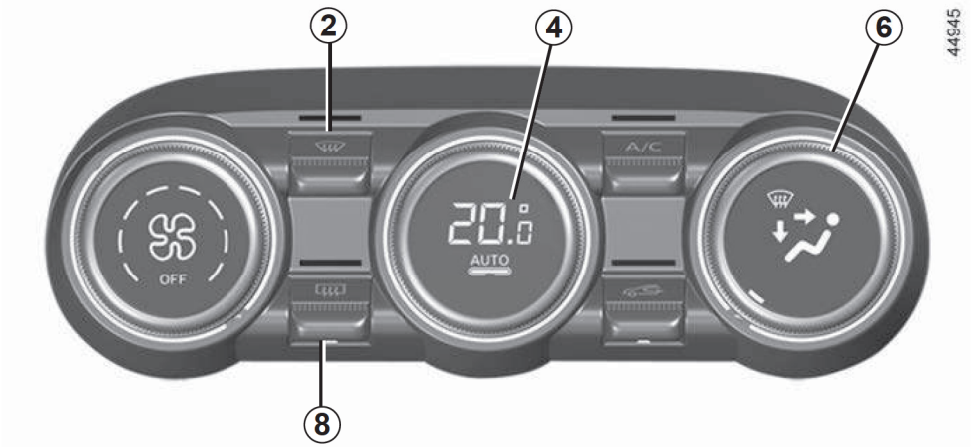

■ 송풍 분배 모드 변경

다이얼 **6**을 돌립니다. 선택한 스위치의 표시등이 점등합니다.

송풍 방향이 앞유리나 앞좌석 도어 윈도우 디프로스터 쪽으로 향하게 됩니다.

송풍 방향이 앞좌석 도어 윈도우 디프로스터, 앞유리 디프로스터, 탑승자의 발목 쪽으로 향하게 됩니다.

송풍 방향이 상반신과 앞좌석 발목 쪽으로 향하게 되고 차량 사양에 따라 뒷좌석 발목 쪽으로도 향하게 됩니다.

모든 송풍의 방향이 상반신 쪽으로 향하게 됩니다.

송풍의 방향이 발목 쪽으로 향하게 됩니다.

오토 에어컨 (3/5)

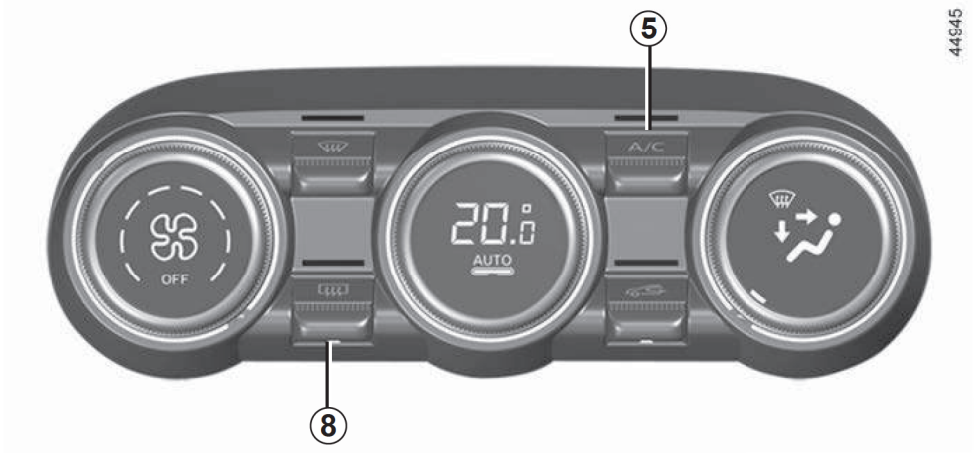

■ 뒷유리 김서림 제거

(차량 사양에 따라서)

버튼 **8**을 누르면 내장된 표시등이 점등됩니다. 이 기능은 뒷유리와 아웃사이드 미러의 김서림을 제거합니다.

기능을 끄려면 버튼 **8**을 한 번 더 누릅니다. 김서림 제거 기능은 시간이 지나면 자동으로 해제됩니다.

■ AC(에어컨) 기능 ON/OFF

오토 모드에서 시스템은 외부 기후 조건에 따라 AC(에어컨) 기능은 자동으로 작동을 멈추거나 재작동시킬 수 있습니다.

버튼 **5**를 눌러 AC(에어컨) 기능을 정지하면 표시등이 꺼집니다.

오토 에어컨 (4/5)

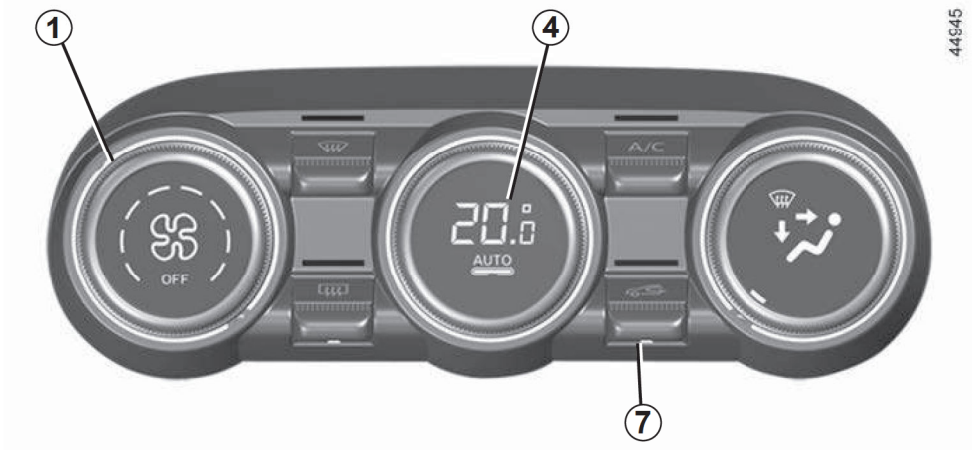

■ 내/외기 전환

이 기능은 자동으로 작동되지만 수동으로도 작동할 수 있습니다. 이 경우 버튼 **7**의 표시등이 점등되어 기능이 작동 중임을 나타냅니다.

모든 경우 김서림 제거를 내기 순환보다 우선합니다.

▶ 수동 작동

버튼 **7**을 누르면 버튼의 표시등이 점등됩니다.

이 기능을 장시간 사용하시면 환기가 되지 않아 불쾌한 냄새가 나거나 윈도우에 김서림이 발생할 수 있습니다.

내기 순환이 더 이상 필요하지 않으면 버튼 **7**을 한 번 더 눌러 자동 모드로 돌아가도록 하십시오.

에어컨 사용 시 연료 소비가 증가합니다. 필요하지 않은 경우 버튼을 끄십시오.

참고:

- 내기 순환 중에는 외기 유입 없이 차량 내부의 공기를 순환시킵니다.
- 내기 순환은 외부와 독립된 환경을 제공합니다(오염된 지역 주행 시 등).
- 내기 순환 중일 때 실내 온도를 신속하게 높이거나 낮출 수 있습니다.

■ 시스템 정지

다이얼 **1**을 **OFF** 위치로 돌려서 시스템을 종료합니다. 다시 시작하려면 다이얼 **1**을 돌려 송풍 속도를 조절하거나 버튼 **4**를 누르십시오.

에어컨 시스템이 꺼져 있는 경우 실내 공기를 쾌적하게 하기 위해 차량 속도 등의 조건에 따라 내외기 전환이 자동으로 작동합니다. 내외기 전환 버튼 **7**을 누르면 이 기능은 해제됩니다.

오토 에어컨 (5/5)

오토 모드 사용을 권장합니다.

오토 모드는 탑승자에게 최적의 쾌적함과 안락함을 제공합니다.더운 날씨에 엔진 시동을 켜고 오토 모드를 작동시키면, 뜨거워진 실내를 식히기 위해 초반에 많은 풍량이 발생하며, 이후에 실내 온도가 낮아지면 풍량이 줄어들고 최적의 풍량으로 안정화됩니다.반대로 추운 날씨에는, 엔진 시농을 켜고 오토 모드를 작동시켰을 때, 난방 열원인 냉각수의 온도가 일정 수준 올라가기 전까지 낮은 풍량이 유지되며, 전방 시야 확보를 위하여 앞유리로 바람이 먼저 나옵니다. 냉각수 온도가 일정 수준으로 올라가면 발목 방향으로 바람이 나옵니다.

봄, 가을철에 시동을 걸고 오토 모드를 작동시켰을 때, 발목 방향으로 약 30~60초 동안 풍량이 적게 나올 수 있습니다. 이는 앞유리에 습기가 생기는 것을 방지하기 위함입니다. 이 과정이 끝나면 본래의 오토 모드로 전환됩니다.오토 모드가 켜진 상태에서 풍량 및 송풍 분배 등의 버튼을 누를 시 오토 모드가 해제되고, 시스템을 매뉴얼 모드로 조작할 수 있습니다.

에어컨: 정보 및 작동 지침 (1/2)

■ 사용지침

경우에 따라(에어컨 정지, 내기 순환 작동, 송풍량 0이나 미량 등) 차량 윈도우와 앞유리에 김서림이 발생할 수 있습니다.

김서림이 발생하면 **클리어 뷰** 기능을 사용하여 김서림을 제거하고, 김서림이 발생하지 않도록 오토 모드 에어컨 사용을 권장합니다.

겨울에도 한 달에 한 번 이상 약 5분 동안 에어컨을 정기적으로 사용하십시오.

경고

좋지 않은 냄새가 나더라도 차량의 통풍 시스템에 어떠한 것도 장착하지 마십시오.

손상 또는 화재의 위험이 있습니다.

■ 연료 소비

일반적으로 에어컨이 작동 중인 경우 연료 소비가 증가하게 됩니다(특히 시내 주행 시).

오토 모드가 없는 에어컨이 장착된 차량은 에어컨을 작동할 필요가 없으면 시스템을 정지하도록 합니다.

▶ 연료 소비를 감소시키고 환경보호에 도움을 주기 위한 몇 가지 권장 사항

송풍구를 개방하고 윈도우를 닫은 상태로 주행하는 것이 좋습니다.

차량을 햇빛이 비치는 장소에 수차한 경우 엔진 시동을 걸기 전에 더워진 실내 공기가 빠져 나가도록 도어를 잠시 열어 두는 것이 좋습니다.

■ 유지 보수

➥ 4.7

주의

차량에서 물이 떨어짐

에어컨 시스템을 장시간 동안 사용하면 차량 아래 물이 떨어지는 것은 정상적인 현상입니다. 이 현상은 응축 현상에 의해 발생됩니다.

■ 작동 불량

일반적으로 고장이 발생하는 경우 지정 정비업소에 문의하십시오.

– **디프로스터 또는 에어컨 성능 저하**

에어컨 필터가 막혔을 경우 발생될 수 있습니다.

– **차가운 공기가 나오지 않음**

컨드롤이 제대로 설정되어 있고 퓨즈 상태가 정상인지 점검합니다. 그래도 해결되지 않는 경우 에어컨을 OFF 하십시오.

경고

– 에어컨 및 히터를 켜 놓고 차량 안에서 수면을 취하지 마십시오. 또한 밀폐된 상태로 에어컨 및 히터를 장시간 사용하지 마십시오.

– **냉매 회로를 열지 마십시오.** 냉매로 인해 눈이나 피부에 손상을 입을 수 있습니다.

에어컨: 정보 및 작동 지침 (2/2)

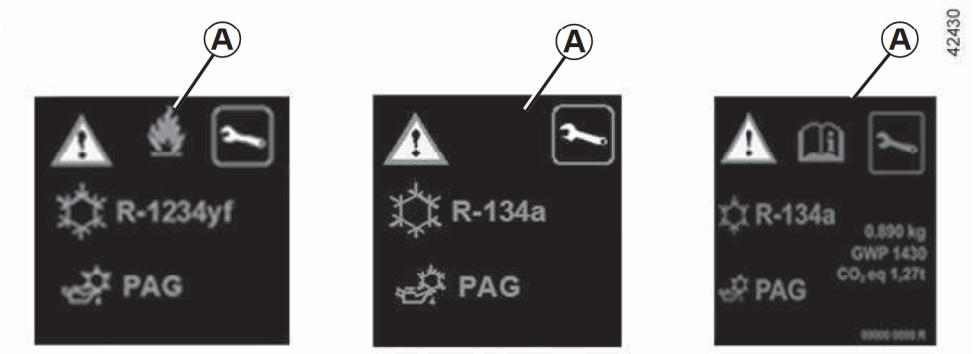

냉매 회로에 불화계 온실 가스가 들어 있을 수 있습니다.

차량 사양에 따라 엔진룸 내부에 부착된 라벨 ***A***에서 다음과 같은 정보를 확인할 수 있습니다.

라벨 ***A***에 표시되는 정보의 내용과 위치는 차량에 따라 다를 수 있습니다.

경고

냉매 회로를 열지 마십시오.
냉매로 인해 눈이나 피부에 손상을 입을 수 있습니다.

냉매액 타입

에어컨 회로에 있는 오일의 타입

가연성 제품

차량 사용 설명서를 참조하십시오

정기점검

x.xxx kg	차량 안에 있는 냉매액의 수량
GWP xxxxx	지구 온난화 지수(CO2 등)
CO2 eq x.xx t	무게 및 CO2 등의 수량

주의

엔진룸에서 작업 전 반드시 시동 스위치를 OFF해야 합니다. ➥ 2.6

멀티미디어 기기 (1/2)

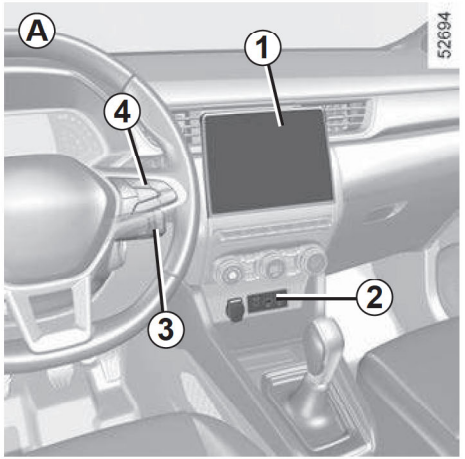

■ 멀티미디어 시스템

본 장치는 차량의 사양에 따라 다르게 장착되어 있습니다.

1 멀티미디어 스크린

2 멀티미디어 소켓

3 스티어링 휠 리모컨

4 스티어링 휠 버튼

경고

최대 출력 12W 이상의 전기제품을 연결하지 마십시오.

화재의 위험이 있습니다.

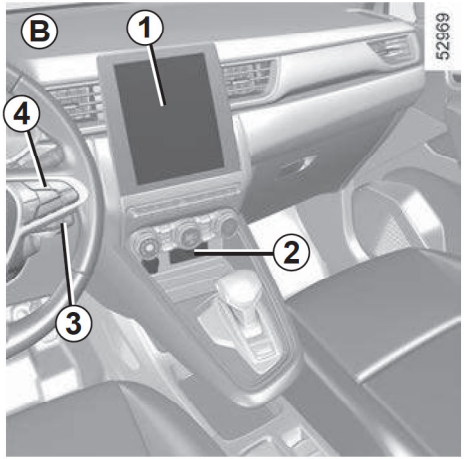

■ 멀티미디어 소켓 2

USB 소켓을 통해 액세서리의 멀티미디어 컨텐츠를 사용하고 시스템을 업데이트할 수 있습니다.

다양한 소스는 멀티미디어 화면이나 라디오 및 스티어링 휠 리모컨을 사용하여 선택할 수 있습니다.

USB 소켓은 지정 정비업소의 승인을 받은 소켓당 12W(전압 5V)의 최대 출력 동급을 가진 액세서리를 충전하는 데 사용할 수 있습니다.

JACK 소켓을 사용하면 라디오를 보조 케이블과 함께 사용할 수 있습니다.

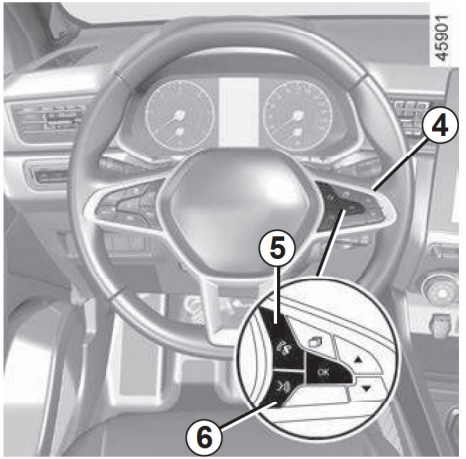

■ 스티어링 휠 버튼 4

장착된 차량에서는 핸즈프리 전화 킨트롤 **5** 및 음성 인식 기능 **6**을 사용할 수 있습니다.

본 장치의 자세한 기능에 대해서는 해당 멀티미디어 설명서를 참고하십시오.

경고

USB, AUX 단자 또는 시가 라이터에 금속 불질이 유입되지 않도록 주의하십시오. **화재의 위험이 있습니다.**

멀티미디어 기기 (2/2)



■ 마이크 7



■ 무선 충전기 8
(차량 사양에 따라서)

➥ 3.20

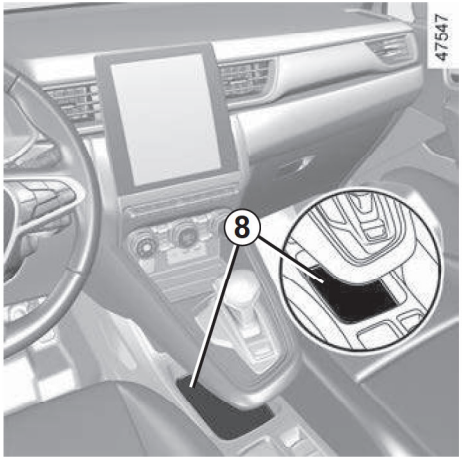

경고

휴대전화 사용

휴대전화 및 전자기기와 같은 제품 사용 시 관련 법규를 준수하십시오.

파워 윈도우 (1/2)

이 시스템은 시동스위치 ON 혹은 OFF에서 앞좌석 도어가 열릴 때까지(최대 약 3분까지) 작동합니다.

경고

운전자의 책임

절대로 스마트카드를 차량 안에 두고 내리거나 보호자 없이 어린이, 보호가 필요한 성인 또는 애완동물을 차량 안에 남겨두지 마십시오. 스마트카드를 차량 안에 남겨 둘 경우 윈도우가 조작될 가능성이 있고 심각한 부상을 입을 위험이 있습니다(어린이의 목, 팔, 손 등이 끼일 수 있습니다). 만약 무엇인가 윈도우에 끼었다면, 가능한 빨리 윈도우 내림 스위치를 눌러 윈도우를 내려 주십시오.

심각한 부상의 위험이 있습니다.

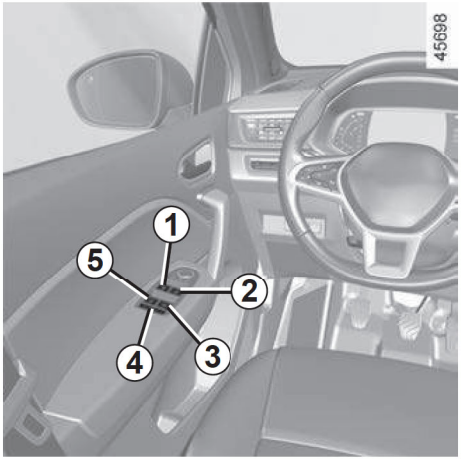

■ 원터치 파워 윈도우

윈도우 스위치를 끝까지 누르거나 당기면 윈도우가 완전히 내려가거나 올라갑니다. 스위치를 다시 누르거나 당기면 윈도우 작동이 정지됩니다.

참고: 뒷좌석 도어 윈도우는 완전히 내려가지 않습니다.

운전석에서 다음과 같은 스위치를 조작합니다.

- **1** 운전석 도어 윈도우용
- **2** 동승석 도어 윈도우용
- **3** 및 **5** 뒷좌석 도어 윈도우용

동승석과 뒷좌석에서는 스위치 **6**을 조작합니다.

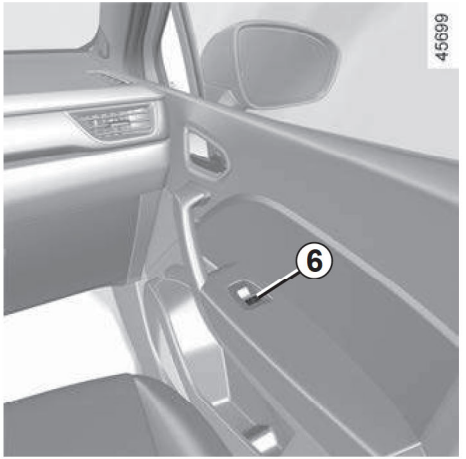

반쯤 열린 윈도우에 물건을 올려놓지 마십시오. 파워 윈도우가 손상될 위험이 있습니다.

경고

탑승자 안전

운전자는 스위치 **4**를 사용하여 뒷좌석 파워 윈도우가 작동하는 것을 막을 수 있습니다. 계기판에 확인 메시지가 표시됩니다.

파워 윈도우 (2/2)

■ 원터치 파워 윈도우(계속)

참고: 윈도우가 닫히는 중에 어떤 힘이 작용하면(나뭇가지 등) 윈도우가 움직임을 멈추고 다시 몇 센티미터 가량 열립니다.

■ 원격으로 닫는 경우

도어가 바깥에서 잠겨 있을 때 차량에 따라 핸즈프리 모드에서 **운전자 도어의 잠금 버튼, 카드를 두 번 누르는 경우** 원터치 파워 윈도우가 장착된 모든 윈도우(차량에 따라 선 루프)가 자동으로 닫힙니다.

운전자가 차량을 제대로 볼 수 있을 때, 차량 내부에 아무도 없을 때에만 시스템을 작동하도록 합니다.

■ 작동 불량

시스템 오류로 인해 원터치 모드가 작동하지 않을 경우 시스템 초기화가 필요합니다. 해당 스위치를 당겨 윈도우를 완전히 닫은 상태에서(윈도우가 조금씩 올라옴) 윈도우 스위치를 놓습니다. 다시 스위치를 닫힘 방향으로 1초간 당긴 후 곧바로 윈도우를 끝까지 내렸다가 올리십시오. 시스템이 초기화됩니다.

필요한 경우 지정 정비업소에 문의하십시오.

경고

윈도우를 닫을 때, 손이나 머리 등 신체의 일부 또는 물체가 윈도우 사이에 끼이지 않도록 주의하십시오.

심각한 부상의 위험이 있습니다.

선바이저



■ 선바이저

선바이저 **1**을 내리거나 후크에서 빼내어 도어 쪽으로 돌립니다.

차량 사양에 따라서 램프 **3**이 있습니다. 미러커버 **2**를 들어 올리면 램프 **3**이 자동으로 켜집니다.

주의

주행 중에는 선바이저 거울 커버를 닫아 주십시오. 부상의 위험이 있습니다.



주의

주행 중에는 선바이저를 조작하지 마십시오. 운전시야가 가려져 사고의 위험이 있습니다.

실내 램프 (1/3)



■ 앞좌석 실내 램프

차량 사양에 따라서 **A** 또는 **B** 타입이 있습니다.

▶ 앞좌석 실내 램프 **A**

스위치 ***1***을 누르면 다음이 가능합니다.

– 상시 점등

– 끄기



▶ 앞좌석 실내 램프 **B**

버튼 ***2***를 누르면 다음이 가능합니다.

– 상시 점등

– 끄기

참고: 차량 사양에 따라서 도이 또는 테일게이트가 열렸을 때의 실내 램프의 자동 점등을 멀티 스크린에서 활성화 및 비활성화 시킬 수 있습니다. ➥ 1.67



■ 뒷좌석 실내 램프

차량 사양에 따라서 ***C*** 또는 ***D*** 타입이 있습니다.

▶ 뒷좌석 실내 램프 C

스위치 ***3***를 누르면 다음이 가능합니다.

- 왼쪽: 상시 점등
- 가운데: 차량 잠금 해제 또는 도어 열림 시 점등합니다. 도어가 닫히면 몇 초 후 소등합니다.
- 오른쪽: 즉시 소등

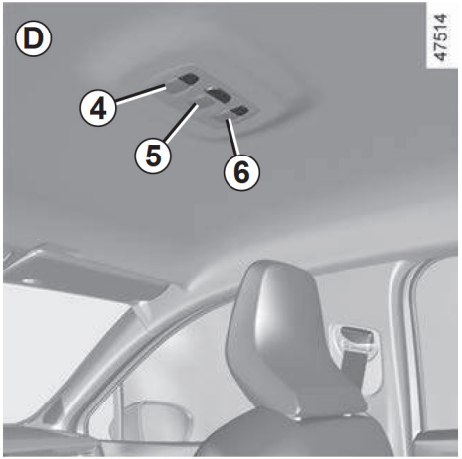

▶ 뒷좌석 실내 램프 B

버튼 ***4***, ***5*** 또는 ***6***을 누르면 상시 점등합니다.

참고: 차량 사양에 따라서 도어 또는 테일게이트가 열렸을 때의 실내 램프의 자동 점등을 밀티 스크린에서 활성화 및 비활성화 시킬 수 있습니다. ➥ 1.67

실내 램프 (3/3)

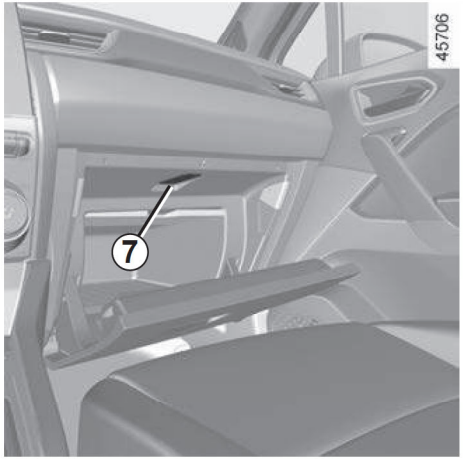

■ 글러브박스 램프

차량 사양에 따라서 글러브박스를 커버를 열면 램프 ***7***이 점등합니다.

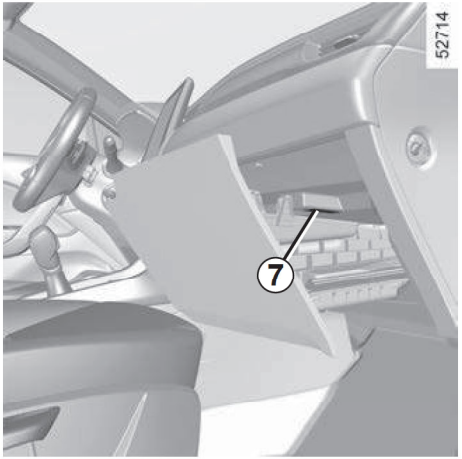

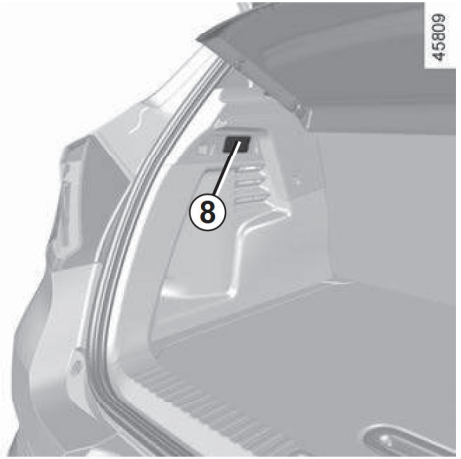

■ 트렁크 램프

테일게이트를 열면 램프 ***8***이 점등합니다.

도어나 테일게이트를 잠금해제하거나 열면 실내 램프가 일정 시간 점등합니다.

실내 장치 및 수납 공간 (1/4)

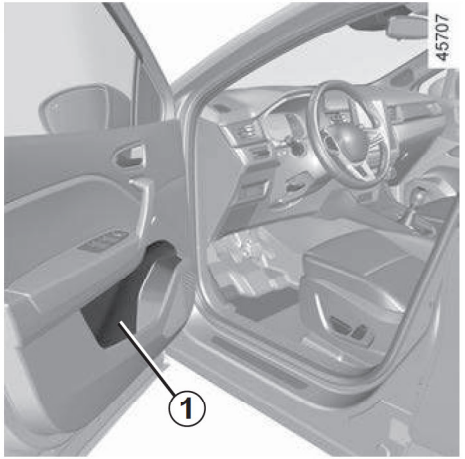

■ 앞좌석 도어 포켓 1

1.5리터 음료수 등을 보관할 수 있습니다.

경고

운전석 및 운전석 근처에 고정되지 않은 물체를 두지 않도록 주의하십시오. 운행 중에 물체가 운전석 페달 조작의 장애가 되어 심각한 위험을 야기시킬 수 있습니다. 특히 운전석 바닥에는 아무것도 놓지 마십시오.



■ 선바이저 보관함 2

고속도로 티켓이나 카드 등을 보관할 수 있습니다.

주의

코너링, 가속 또는 급제동 시 탑승객에게 날아올 가능성이 있는 위치에 딱딱하거나 뾰족한 물체를 두지 마십시오.

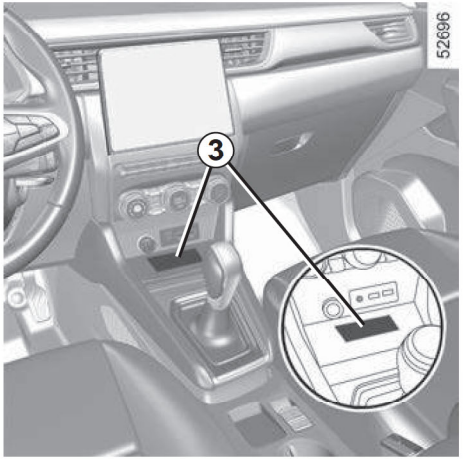

■ 무선 충전 또는 센터 콘솔 보관함 3

(차량 사양에 따라서)

휴대폰 무선 충전을 할 수 있습니다. 정상적인 충전을 위해 휴대전화를 충전 패드 중앙에 위치시키십시오. 자세한 내용은 멀티미디어 매뉴얼을 참고하십시오.

주의

무선 충전기에 금속 물질(카드, CD, 농전 능)을 놓지 마십시오. **화상의 위험이 있습니다.**

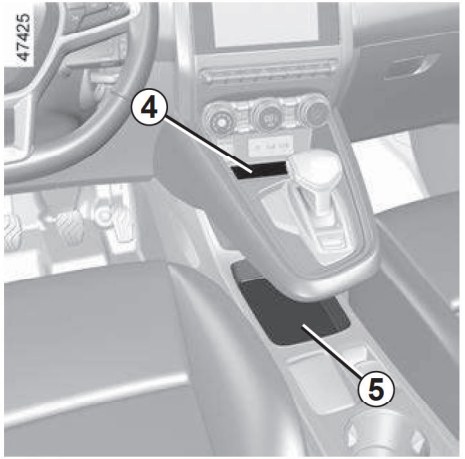

■ 센터 콘솔 보관함 4 및 무선 충전 5

(차량 사양에 따라서)

자세한 내용은 멀티미디어 매뉴얼을 참고하십시오.



■ 동승석 글러브박스 6

(차량 사양에 따라서)

핸들 **6**을 당겨서 엽니다.

글러브박스에는 A4 사이즈 문서나 병 등을 넣을 수 있습니다.

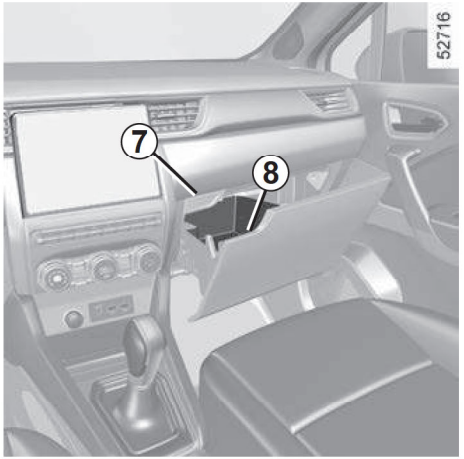

■ 동승석 글러브박스 서랍 8

(차량 사양에 따라서)

버튼 **7** 를 눌러서 박스 커버를 잠금 해제한 뒤 손잡이 **8**을 당겨서 엽니다.

경고

주행 중에는 글러브박스 서랍을 닫아 주십시오. 부상의 위험이 있습니다.



■ 센터 암레스트 보관함 11

버튼 **10**을 눌러 센터 암레스트의 커버 **9**를 올립니다.

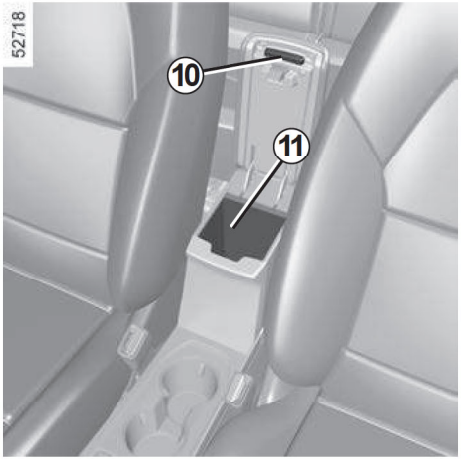

주의

코너링, 가속 또는 급제동 시 탑승객에게 날아올 가능성이 있는 위치에 딱딱하거나 뾰족한 물체를 두지 마십시오.



■ 컵 홀더 12

차량에 따라 컵 홀더에는 컵을 제자리에 유지하기 위한 고정 후크가 장착되어 있을 수 있습니다.

이동식 재떨이, 음료수 캔 등을 보관할 수 있습니다.

주의

코너링, 가속 또는 급제동 시 컵의 내용물이 넘치지 않도록 주의하십시오.

뜨거운 음료수의 경우 화상을 입을 수 있습니다.

실내 장치 및 수납 공간 (4/4)



■ 뒷좌석 도어 포켓 13

0.5리터 음료 등을 보관할 수 있습니다.

주의

코너링, 가속 또는 급제동 시 탑승객에게 날아올 가능성이 있는 위치에 딱딱하거나 뾰족한 물체를 두지 마십시오.

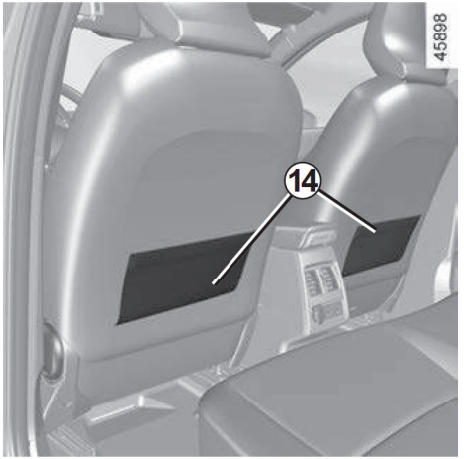

■ 뒷좌석 시트백 포켓 14



■ 어시스트 그립(손잡이) 15

주행 시 차량에 흔들림이 있을 경우 사용하십시오. 차량 승/하차 시에는 사용하지 마십시오.

■ 뒷좌석 코트 걸이 16

파워 아웃렛



■ 파워 아웃렛

위치 **1**에 파워 아웃렛이 있습니다.

파워 아웃렛은 차량 액세서리에 전원을 공급하기 위함으로써 120W(12V, 10A) 이하의 승인된 전기 제품을 꽂아 사용하십시오.

경고

USB, AUX 단자에 금속 물질이 유입되지 않도록 수의 하십시오.

화재의 위험이 있습니다.

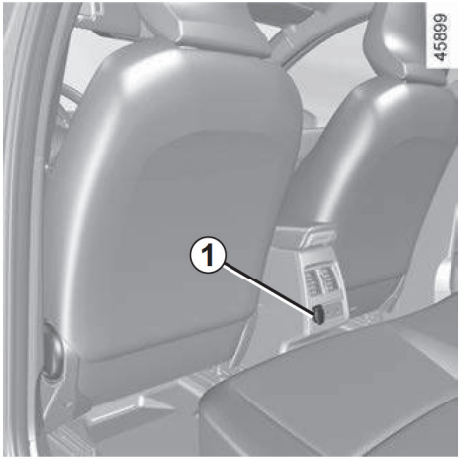

주의

전기 전자 액세서리를 엔진 정지 상태에서 장시간 사용하거나 많은 액세서리를 동시에 사용할 경우 배터리가 방전될 수 있으니 주의하십시오.

경고

– 교통 상황이 허용하는 경우에만 파워 아웃렛을 사용하십시오. 사고의 위험이 있습니다.

– 최대 출력 120W 이상의 액세서리를 파워 아웃렛에 연결하지 마십시오. **화재의 위험이 있습니다.**

– 파워 아웃렛의 규격과 다른 제품을 반복적으로 사용하는 경우 파워 아웃렛이 손상될 수 있습니다. 또한 전기 또는 전자 액세서리 사용을 마친 후에는 차량과 반드시 분리해 주십시오. **화재의 위험이 있습니다.**

테일게이트

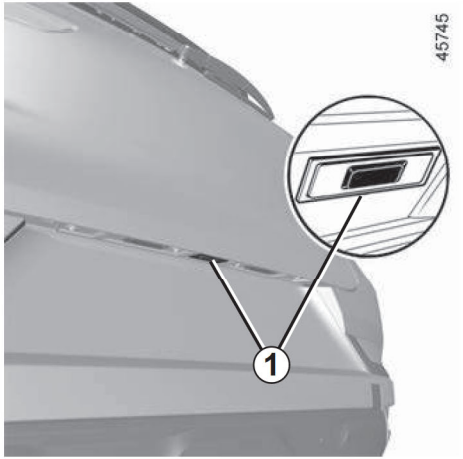

■ 테일게이트 열기

버튼 **1**을 누르고 테일게이트를 들어 올립니다.

■ 테일게이트 닫기

내부 손잡이 **2**를 사용하여 테일게이트를 내립니다.

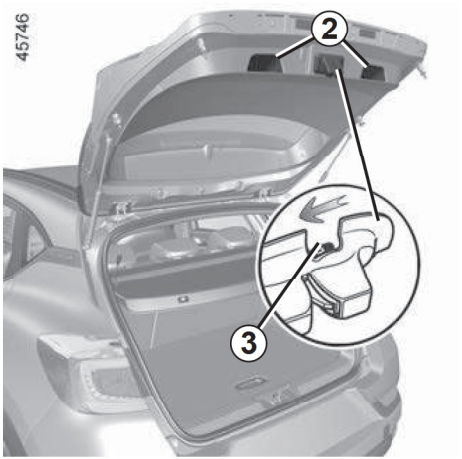

■ 내부에서 수동으로 테일게이트 열기

테일게이트 잠금해제가 작동하지 않으면 차량 내부에서 수동으로 테일게이트를 열 수 있습니다.

– 뒷좌석 등받이를 접어 트렁크에 접근합니다.

– 펜이나 비슷한 물건을 홀 **3**에 끼워 넣고 그림에 표시된 것처럼 밀어 줍니다.

– 테일게이트를 밀어서 엽니다.

주의

테일게이트를 완전히 열지 않은 상태에서 사용하면 테일게이트가 내려 올 수 있으니 테일게이트가 완전히 올려진 상태에서 사용하십시오.

경고

테일게이트를 열거나 닫을 때, 테일게이트 가까이에 동물이나 사람이 없는지 확인하고 손이나 머리 등 신체 부위가 끼이거나 부딪치지 않도록 주의하십시오.

심각한 부상의 위험이 있습니다.

러기지 스크린

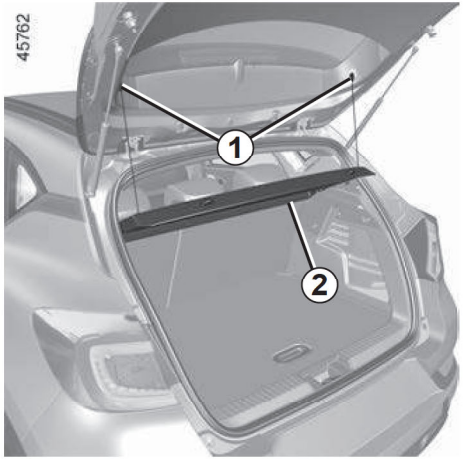

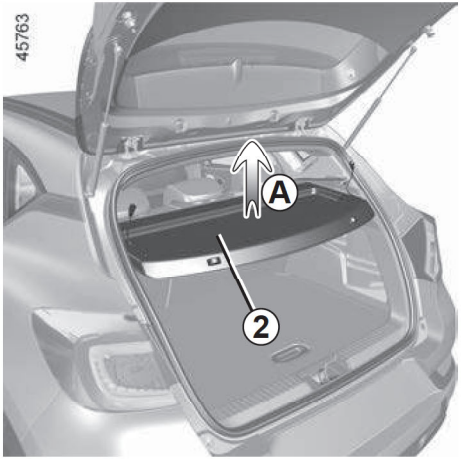

■ 러기지 스크린 분리

– 케이블 **1** 두 개를 떼어냅니다.

– 러기지 스크린 **2**를 **A** 방향으로 살짝 들어서 고정 클립을 제거합니다.

러기지 스크린을 몸쪽으로 당깁니다.

역순으로 장착하여 다시 제자리에 놓습니다.

경고

러기지 스크린에 물건, 특히 딱딱하거나 무거운 물건을 놓지 미십시오. 급제동이니 시고 발생 시 치량 탑승자를 위협할 수 있습니다.

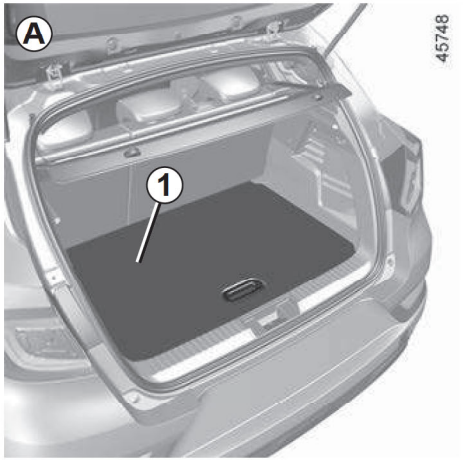

■ 이동식 트렁크 매트 1

이동식 트렁크 매트가 제공되며 위치 변경이 가능합니다.

▶ A 위치인 경우

뒷좌석 등받이를 접어 이동식 트렁크 매트를 평평하게 만들어서 트렁크 공간을 두 개로 나눌 수 있습니다.

이동식 트렁크 매트는 손잡이 **2** 위에 있습니다.

물건이 고르게 정리되어 있는 경우 이동식 트렁크 매트의 허용 하중은 100kg입니다.

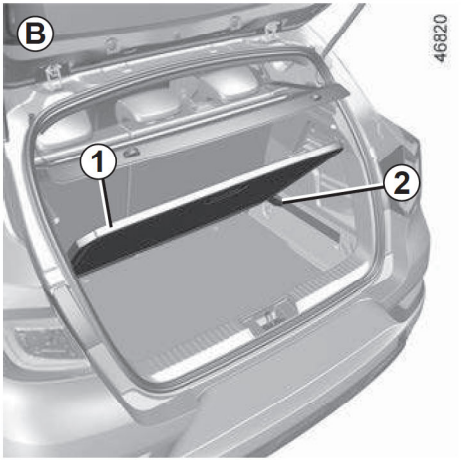

▶ B 위치인 경우

손잡이 **2**를 사용하여 이동식 트렁크 매트를 위쪽 방향으로 들어올리면 하단에 물건을 넣거나 꺼낼 수 있습니다.

이동식 트렁크 매트를 트렁크 밖으로 꺼낼 때 30도 이상 들어올린 상태에서 꺼내십시오.

충분히 들어서 꺼내지 않을 경우 테일게이트 주변에 손상이 발생할 수 있습니다.

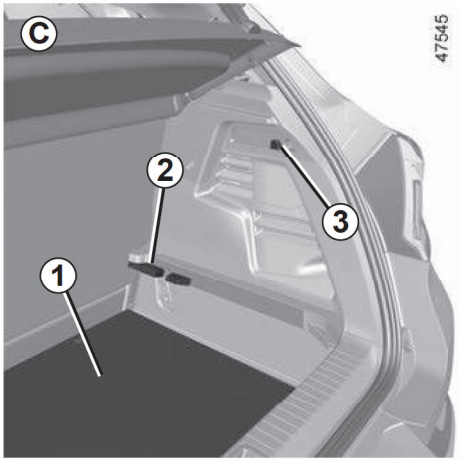

▶ C 위치인 경우

이동식 트렁크 매트 **1**을 하단으로 위치이동 시키면 트렁크 공간을 보다 넓게 사용할 수 있습니다.

- 이동식 트렁크 매트 **1**을 당기십시오.
- 슬라이딩 손잡이 **2** 아래에 있는 트렁크 안에 이동식 트렁크 매트를 놓으십시오.

▶ 가방 걸이 3

걸이당 최대 중량: 5kg

트렁크에 화물 적재

일반적인 적재에서는 적재하는 물건의 가장 넓은 면이 바닥에 닿도록 적재하십시오.

- 뒷좌석 등받이가 일반적으로 기울어진 모습(보기 **A**).



- 앞좌석을 앞으로 밀고 뒷좌석 등받이를 접은 상태에서 트렁크 공간이 최대로 된 모습(보기 **B**).



뒷좌석 등받이를 접어 화물을 실으려면 등받이를 접기 전에 헤드레스트를 분리하여 등받이와 시트 쿠션이 최대한 밀착하도록 합니다.

참고: 스페어 타이어나 타이어 공기압 키트가 없는 경우 트렁크 바닥에 짐을 넣지 마십시오.



주의

항상 가장 무거운 화물을 바닥에 먼저 놓습니다. 차량 사양에 따라 트렁크 내부에 있는 고정 포인트 **1**을 사용합니다. 급제동 시 어떤 물건도 탑승자에게 튕겨 나가지 않도록 물건을 적재해야 합니다. 뒷좌석에 탑승자가 없을 때에도 뒷좌석 안전벨트를 잠그도록 합니다.

루프 바, 스포일러



■ 고정 포인트 1

도어를 열고 고정 포인트 **1**을 사용힙니다.

주의

차량에 루프 바를 고정시킬 때는 지정 정비업소에서 확인된 루프바와 함께 제공되는 나사만을 사용하십시오.

■ 테일게이트 사용 시 주의사항

테일게이트를 열거나 닫기 전에 루프 바 위에 놓인 물건이나 액세서리(바이크 랙, 루프 랙 등)를 확인합니다. 물건이나 액세서리가 올바르게 배치되어 있어야 하며 화물 등이 테일게이트의 움직임을 방해해서는 안 됩니다.

귀하의 차량에 적합한 장비를 선택하려면 지정 정비업소에 문의하십시오.

루프 바의 장착과 사용 조건을 알아보려면 제조사의 장착 설명서를 참고하십시오.

루프 바 장착 설명서를 다른 문서들과 함께 차량에 보관하시는 것이 좋습니다.

루프 랙의 최대 허용 중량 ➥ 6.6.



■ 스포일러 A

주의

스포일러 또는 테일 게이트에 운반 장비(자전거 랙,화물 상자 등)를 부착하는 것은 금지됩니다. 운반 장비를 차량에 설치하려면 지정 정비업소에 문의하십시오.

4장: 정기점검

점검 및 정비의 필요성 4.2
소모품 세부사항 4.3
일상 점검 4.5
정기점검 및 교환주기표 4.7
후드 4.13
엔진 오일량: 일반 정보, 보충 및 주입, 교환 4.15
냉각수, 브레이크 액, 워셔액, 필터 4.19
타이어 공기압 4.22
배터리 4.23
차체 유지 관리 4.25
내장 유지 관리 4.28

점검 및 정비의 필요성

■ 점검 및 정비의 필요성

점검/정비는 차량의 건강진단입니다.

자동차는 많은 부품으로 되어 있기에 사용하는 사이에 각 부분이 마모되거나 열화 되어 갑니다.

차량의 성능을 유지하고 안전/쾌적하게 오래 사용하기 위해서도 일상적인 관리와 정기적인 점검을 하여 필요한 정비를 실시하는 것이 매우 중요합니다.

점검/정비를 게을리하면 차량의 고장이나 사고로 이어질 수 있습니다.

– 오일류, 액상류 등은 정기적으로 보충/교환해 주십시오.

차량에는 오일류(엔진/미션의 오일, 변속기의 오일)와 액상류(브레이크 액, 배터리 액, 냉각수 등)가 사용되어 장치의 작동, 윤활, 냉각, 녹 방지(방청) 등의 역할을 하고 있습니다. 사용하는 동안 서서히 줄거나, 더러워지고 열화 되어 방치할 경우 성능 저하나 고장(작동 불량, 눌러 붙음 등)의 원인이 됩니다.

차량을 최적의 상태로 유지하기 위해 정기 섬섬 시기나, 낭사에서 지성하는 시기에 반드시 보충, 교환해 주십시오.

– 벨트 등의 고무 부품도 정기적인 점검, 교환이 필요합니다. 벨트나 호스(Hose), 부츠(Boots) 등의 고무부품은 오래되면 물러지고 균열을 일으킵니다.

  또한 당사에서는 고객 개개인의 사용 상황에 따라 점검/정비를 하기 때문에 변하게 상담해 주십시오. 그대로 사용하면 벨트의 경우는 헐거워지거나 상황에 따라 끊어지면, 차량의 부조화(스티어링 휠이 무거워지거나, 배터리가 충전되지 않거나, 과열 되거나, 에어컨의 효과가 저하되는 등)와 최악의 경우 엔진이 파손되는 경우도 있습니다.

  호스/부츠의 경우는 균열과 함께 파손되어 장치의 부조화 및 고장에 이르는 경우가 있습니다. 불의의 고장을 미연에 방지하기 위해서 꼭 정기 점검이나 교환을 실시해 주십시오.

– 마모(소모성) 부품은 사용 상황에 따라 점검, 교환이 필요합니다. 타이어, 브레이크 패드 등은 차량의 기본적인 성능을 부담하고 있는 중요한 부품으로, 사용과 함께 마모가 시작됩니다.

  이것들은 영구적으로 사용 가능한 것이 아니고 사용 한도(마모 한도)가 있어, 한도를 넘는 사용은 고장이나 사고로 이어지는 일이 있기에 정기적인 점검과 적절한 시기의 교환이 필요합니다.

점검/정비의 실시는 고객의 자기 관리 책임입니다.

차량을 언제나 양호한 상태에서 사용하기 위해서는 고객의 책임 하에 점검/정비를 확실히 하는 것이 법으로 규정되어 있습니다.

사용 상황에 따른 적절한 점검/정비 등에는 전용 장비와 지정된 유지류가 필요하고 또한 오일류 교환 후의 적절한 처리 등이 필요하기 때문에 지정 정비업소에서 점검 및 정비를 받으십시오.

위의 QR코드는 당사 홈페이지와 연계 되어 있습니다. 스마트폰의 QR코드 검색 기능을 사용하면 편리하게 가까운 서비스 센터 위치를 찾을 수 있습니다.

소모품 세부사항 (1/2)

■ 규정 엔진 오일에 관해

규격에 적합한 지정유를 사용해 주십시오. 르노삼성자동차 순정품의 사용을 권합니다.

항목	적용	규정량(ℓ) (오일과 오일 필터 교환)	사양 (규격)	
엔진 오일 (오일팬 미 탈거 시)	TCe 260	약 5.5	ACEA C5	SAE 0W−20
			ACEA A3/B4	SAE 5W−40, 0W−40
	1.5dCi	약 4.3	ACEA C5	SAE 0W−20
			ACEA C3	SAE 5W−30, 0W−40

규정량은 드레인 플러그에서 오일을 뺀 경우의 양으로 엔진의 내부에 남은 오일량을 뺀 평균 양입니다.

따라서 정확한 오일 주입량은 다음을 참고하여 오일량 측정 게이지로 확인하십시오. ➥ 4.15

소모품 세부사항 (2/2)

항 목		규정량	규정 유지(규격)
연료	TCe 260	약 48 ℓ	무연 휘발유
	1.5dCi	약 46 ℓ	초 저유황 경유
엔진 냉각수	TCe 260	약 6.8 ℓ	르노삼성자동차 순정 롱 라이프 쿨런트 (엔진 쿨런트)
	1.5dCi		
브레이크 액		약 0.7 ℓ	DOT4+(저점도형, 르노삼성자동차 순정부품)
변속기 오일	TCe 260	–	FFL7a(르노삼성자동차 순정부품)
	1.5dCi	–	

– 냉각수 용량은 냉각수 보조탱크 최대 허용 용량(MAX 기준)을 포함한 것입니다.

– 정비 제원표에 기재된 용량은 설계치로서 각 시스템 내의 전체 용량이므로 참고만 하십시오.
점검, 교환이나 보충 시에는 각 게이지를 이용하여 확인하십시오.

일상 점검 (1/2)

일상 점검은 안전 운행을 위하여 매일 운행 전 실시하는 점검을 말하며 이는 안전 운행에 필요한 최소한의 점검이고 운전자의 의무이기도 합니다. 반드시 실시 하십시오.

점검 항목	점검 내용	비고
엔진	연료가 충분하고 시동이 용이한지 확인	
	냉각수의 양 및 누수 점검	4장의 "냉각수"를 참고하십시오.
	구동 벨트(알터네이터 벨트, 에어컨 벨트)의 장력 및 마모 상태 확인	
	엔진 오일의 양과 오염, 누유 점검	4장의 "엔진 오일량" 및 "엔진 오일 교환"을 참고하십시오.
	배기가스의 색깔 및 유해가스 배출 여부 점검	
브레이크	브레이크 페달의 작동과 유격이 올바른지 확인	
	브레이크 액의 양 및 누액 점검	4장의 "브레이크 액"을 참고하십시오.
변속기	변속레버의 조작이 용이한지 확인	
타이어	타이어 공기압 및 이상 마모 점검	5장의 "타이어"를 참고하십시오.
	휠 볼트의 조임이 충분하고 손상이 없는지 점검	

일상 점검 (2/2)

일상 점검은 안전 운행을 위하여 매일 운행 전 실시하는 점검을 말하며 이는 안전 운행에 필요한 최소한의 점검이고 운전자의 의무이기도 합니다. 반드시 실시 하십시오.

점검 항목	점검 내용	비고
스티어링 휠	스티어링 휠의 유격 및 조작이 수월한지 점검	1장의 "스티어링 휠, 파워 스티어링 휠"을 참고하십시오.
기타	속도계 및 각종 계기판, 경고등의 작동 상태	1장의 "계기판"을 참고하십시오.
	램프의 점멸이 확실하고 파손되지 않았는지 확인	1장의 "외부 램프와 지시등" 및 3장의 "실내 램프"를 참고하십시오.
	와이퍼의 작동이 용이하고 워셔 액이 충분한지 확인	1장의 "와이퍼, 워셔" 및 4장의 "워셔 액, 필터"를 참고하십시오.
	경음기가 제대로 작동되는지 확인	1장의 "경음기와 지시등"을 참고하십시오.
	미러의 비침 상태가 적당한지 확인	1장의 "아웃사이드 미러, 룸미러"를 참고하십시오.
	배터리의 충전 상태가 양호한지 확인	4장의 "배터리"를 참고하십시오.
	안전벨트의 정상 작동 점검	1장의 "안전벨트"를 참고하십시오.
	냉/난방 장치의 작동 상태	3장의 "에어컨"을 참고하십시오.
	차체 부식 점검	4장의 "차체 유지 관리"를 참고하십시오.
	전일 운행 시 이상이 있었던 부분의 점검	

정기점검 및 교환주기표 (1/6)

■ 가솔린 차량의 정기점검 및 교환주기

일반조건 주행 시

점검 내용	점검 주기 (km)	점검 주기(년)											
		1	2	3	4	5	6	7	8	9	10	11	12
타이어 위치 교환	매10,000	●	●	●	●	●	●	●	●	●	●	●	●
엔진오일 및 오일 필터 교환	매15,000	●	●	●	●	●	●	●	●	●	●	●	●
기본 점검(다음 페이지 참고)	매15,000	●	●	●	●	●	●	●	●	●	●	●	●
에어컨 필터 및 에어 클리너 필터 교환	매15,000	●	●	●	●	●	●	●	●	●	●	●	●
브레이크 액 교환	매45,000			●			●			●			●
스파크 플러그	매60,000						●						●
구동 벨트 및 오토 텐셔너, 아이들러 풀리 교환	매90,000						●						●
엔진 냉각수 교환	매90,000						●						●
게트락 7단 EDC 변속기(DCT) 오일	매120,000						●						●

- 위의 점검 주기는 일반 조건에서 가솔린 차량을 주행했을 경우에 해당됩니다. 가혹 조건은 다음 페이지의 가혹 조건 시 교환주기표를 참고하십시오.
- 검증되지 않은 연료나 첨가제 등은 사용하지 마십시오.

■ 기간(년) 또는 주행거리(km) 중 먼저 도래한 시점에 점검을 받으십시오. (아래의 예시 참고)

- 예시 1. 주행거리는 6,000km이지만 차량 구매 후 1년이 되었을 경우: 표의 점검 주기(년)에 따라 기본 점검, 엔진 오일 및 엔진 오일 필터 교환, 에어컨 필터 교환을 지정 정비업소에서 받습니다.
- 예시 2. 차량 구매 후 6개월이 지났지만 주행거리가 20,000km가 되었을 경우: 표의 점검 주기(km)에 따라 기본 점검, 엔진 오일 및 엔진 오일 필터 교환, 에어컨 필터 교환을 지정 정비업소에서 받습니다.

정기점검 및 교환주기표 (2/6)

■ 디젤 차량의 정기점검 및 교환주기

일반조건 주행 시

점검 내용	점검 주기 (km)	점검 주기(년)											
		1	2	3	4	5	6	7	8	9	10	11	12
타이어 위치 교환	매10,000	●	●	●	●	●	●	●	●	●	●	●	●
엔진오일 및 오일 필터(디젤 차량) 교환	매20,000	●	●	●	●	●	●	●	●	●	●	●	●
기본 점검(다음 페이지 참고) (디젤 차량)	매20,000	●	●	●	●	●	●	●	●	●	●	●	●
에어컨 필터 및 에어 클리너 필터 교환	매20,000	●	●	●	●	●	●	●	●	●	●	●	●
연료 필터 교환(디젤 차량)[1)]	매40,000		●		●		●		●		●		●
브레이크 액 교환	매60,000			●			●			●			●
엔진 냉각수 교환	매80,000				●				●				●
구동 벨트 및 오토 텐셔너, 아이들러 풀리 교환	매100,000					●					●		
타이밍 벨트	매100,000					●					●		
게트락 7단 EDC 변속기(DCT) 오일	매120,000						●						●

- 위의 점검 주기는 일반 조긴에서 디젤 차량을 주헹했을 경우에 해딩됩니다. 가혹 조긴은 다음 페이지의 가혹 조긴 시 교환주기표를 침고하십시오.
- 검증되지 않은 연료나 첨가제 등은 사용하지 마십시오.
- 1) 연료필티의 막힘에 의한 출력저히, 시동성 저히 등의 문제 발생 시, 교환주기기 되지 않은 경우에도 지정 정비시업소에 방문히여 연료 필터를 교환 하십시오.

■ 기간(년) 또는 주행거리(km) 중 먼저 도래한 시점에 점검을 받으십시오. (아래의 예시 참고)

- 예시 1. 주행거리는 6,000km이지만 차량 구매 후 1년이 되었을 경우: 표의 점검 주기(년)에 따라 기본 점검, 엔진 오일 및 엔진 오일 필터 교환, 에어컨 필터 교환을 지정 정비업소에서 받습니다.
- 예시 2. 차량 구매 후 6개월이 지났지만 주행거리가 20,000km가 되었을 경우: 표의 점검 주기(km)에 따라 기본 점검, 엔진 오일 및 엔진 오일 필터 교환, 에어컨 필터 교환을 지정 정비업소에서 받습니다.

정기점검 및 교환주기표 (3/6)

■ 기본 점검(점검하여 조정, 수리, 청소 또는 필요 시 교환)

- 엔진 냉각수 및 누수 여부(농도 점검 및 미달 시 보충)
- 타이어 공기압 및 마모 상태
- 구동 벨트의 마모, 균열 및 장력
- 스로틀 챔버
- 냉각 시스템
- 연료 라인
- 스티어링 기어 & 연동부, 액슬 & 서스펜션 부품, 드라이브샤프트, 배기 시스템
- 헤드램프 각도 조절
- 브레이크 시스템
- 계기판의 차량정비시점 초기화(엔진 오일 교환 후)
- 브레이크 패드, 디스크, 기타 브레이크 관련 부품
- 브레이크 페달, 주차 브레이크의 작동 상태
- 브레이크 부스터 진공호스 연결 부위, 체크 밸브
- 컴퓨터 진단기(CLIP)로 종합 테스트
- 휠의 정렬 상태 점검(필요 시 휠 얼라이먼트)

- 위의 점검 주기는 일반 조건에서 주행했을 경우에 해당됩니다. 가혹 조건은 다음 페이지 의 가혹 조건 시 교환주기표를 참고하십시오.
- 위 기본 점검 항목은 차량 사양에 따라서 다를 수 있습니다.
- 검증되지 않은 연료나 첨가제 등은 사용하지 마십시오.

정기점검 및 교환주기표 (4/6)

■ 가혹 주행 조건 시 정기점검 및 교환주기

아래와 같은 가혹한 조건에서 차량을 사용했을 때는 정기 점검 및 정비 시기를 앞당겨 주십시오.

○: 점검하여 조정, 수리, 청소 또는 필요 시 교환, ●: 교환

No	점검 내용	점검 및 교환	주기	차량사용조건
1	엔진 오일 및 오일 필터(가솔린 차량)	●	매 7,500km 또는 6개월	A,B,C,D E,F,G,H
2	엔진 오일 및 오일 필터(디젤 차량)	●	매 10,000km 또는 6개월	A,B,C,D E,F,G,H
3	브레이크 패드, 디스크 & 기타 브레이크 관련 부품	○	매 10,000km 또는 6개월	A,E,F,G
4	샤시 및 바디의 볼트, 너트 조임	○	매 10,000km 또는 6개월	F
5	브레이크 호스 및 라인의 누유, 파손 여부	○	매 10,000km 또는 6개월	F
6	에어컨 필터	●	매 10,000km 또는 6개월	A
7	스티어링 기어 & 연동부, 액슬 & 서스펜션 부품, 드라이브샤프트	○	매 20,000km 또는 12개월	E,F,H

▶ 차량 사용 조건

A) 먼지가 많은 지역 주행 시

B) 짧은 거리의 반복적인 주행 시 (하절기: 5km 이내 주행, 동절기: 15km 이내 주행)

C) 공회전이나 저속 운행이 빈번한 경우

D) 습도가 높은 산악 지역에서 운행한 경우

E) 소금기가 있거나 기타 부식성 물질이 있는 지역을 운행한 경우

F) 거친 도로, 진흙 또는 흙먼지가 많은 노면에서 주행한 경우

G) 브레이크 및 엔진 브레이크를 자주 사용하는 산악 지역에서 운행한 경우

H) 경찰차, 보안 용역, 택시, 상용차, 견인차, 렌터카 등의 목적으로 사용하는 경우

정기점검 및 교환주기표 (5/6)

■ 자동차 검사 모드 진입 방법

▶ 무선 리모컨키 차량의 진입 방법

1 차량 엔진이 정지된 상태에서 차량의 모든 문을 닫고 안전벨트를 착용합니다.

2 키 삽입 후 "ON 위치"로 키를 돌립니다.

3 브레이크 페달을 밟은 상태에서, 엑셀 페달을 깊이 3번 밟습니다.

4 브레이크 페달에서 발을 떼고 엑셀 페달을 깊이 3번 밟습니다.

5 브레이크 페달을 밟은 상태에서, 엑셀 페달을 깊이 3번 밟습니다.

2 ~ 5단계는 60초 이내에 진행되어야 하며 정상적으로 검사 모드에 진입이 되면 계기판에  엔진 경고등이 점멸하고 시동을 걸면 경고등이 소등됩니다.

▶ 인텔리전트 스마트카드 차량의 진입 방법

1 차량 엔진이 정지된 상태에서 차량의 모든 문을 닫고 안전벨트를 착용합니다.

2 브레이크 페달을 밟지 않은 상태에서 엔진 START/STOP버튼을 누른다.

3 브레이크 페달을 밟은 상태에서, 엑셀 페달을 깊이 3번 밟습니다.

4 브레이크 페달에서 발을 떼고 엑셀 페달을 깊이 3번 밟습니다.

5 브레이크 페달을 밟은 상태에서, 엑셀 페달을 깊이 3번 밟습니다.

2 ~ 5단계는 60초 이내에 진행되어야 하며 정상적으로 검사 모드에 진입이 되면 계기판에  엔진 경고등이 점멸하고 시동을 걸면 경고등이 소등됩니다.

경고

이 모드는 자동차 검사소에서 실시하는 검사 모드이며 모드 진입 시 차량의 중요한 기능이 작동하지 않으므로 일반 사용자는 절대로 검사 모드 진입을 시도하지 마십시오.

■ 자동차 검사 모드 해제 방법

검사 종료 후 반드시 차량의 시동을 끄고 4초 이상 지난 뒤 재시동후 주행하십시오.

경고

자동차 검사 모드를 해제하지 않고 주행시 차량의 각종 안전 운행 보조장치가 비활성화될 수 있고, 겨울철이나 빗길 주행 시 위험이 증가할 수 있습니다.

정기점검 및 교환주기표 (6/6)

■ 일반 점검 및 정비 기록일지

점검 일자	주행거리	점검 및 정비 내용	기타 고객 요구사항	서비스점	전화번호	담당자
년 월 일	km					
년 월 일	km					
년 월 일	km					
년 월 일	km					
년 월 일	km					
년 월 일	km					
년 월 일	km					
년 월 일	km					
년 월 일	km					
년 월 일	km					
년 월 일	km					
년 월 일	km					
년 월 일	km					

후드 (1/2)

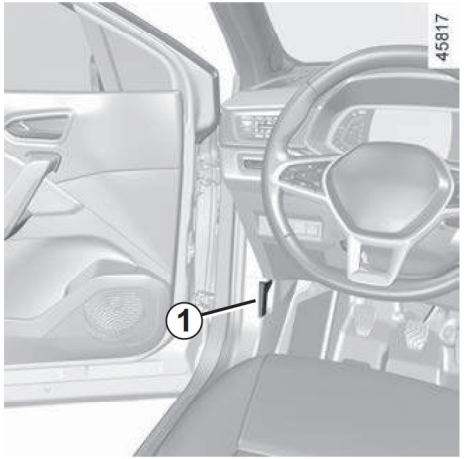

후드를 열려면 왼쪽 아래에 위치한 레버 ***1***을 당깁니다.

주의

엔진룸에서 작업 전 반드시 시동 스위치를 OFF해야 합니다. ➥ 2.6

주의

엔진 후드를 위에서 누르지 마십시오. 후드가 뜻하지 않게 닫힐 위험이 있습니다.

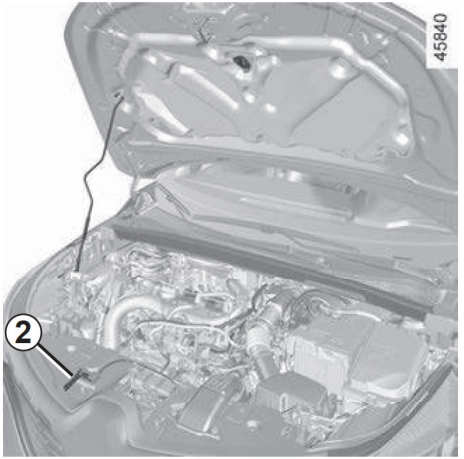

■ 후드 안전 잠금 해제

잠금을 해제하려면 후드를 열 때 동시에 레버 ***2***를 누릅니다.

경고

엔진 가까이에서 작업하면 엔진이 뜨거울 수 있습니다. 또한엔진 냉각 팬이 언제라도 작동할 수 있습니다. 엔진룸의 라벨이 이러한 사실을 상기시켜 줍니다.

심각한 부상을 입을 위험이 있으므로 주의하십시오.

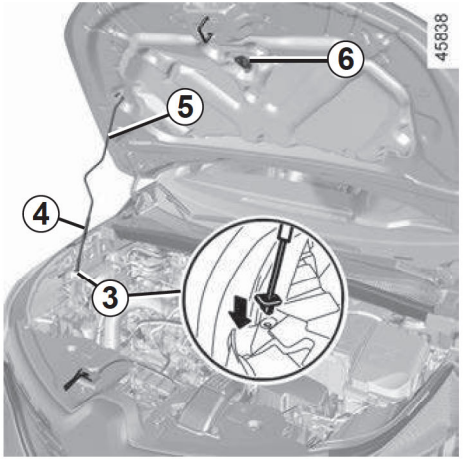

■ 후드 열기

엔진 후드를 올리고 핸들 ***4***를 사용하여 스탠드 ***5***를 홀더 ***6***에서 풉니다. 안전을 위해 스탠드를 엔진 후드의 고정 장치 ***3***에 **반드시** 고정시켜야 합니다.

경고

후드를 열고 작업 시 넥타이나 목도리, 목걸이 등이 엔진룸 또는 레버 ***2***에 닿지 않도록 주의하십시오. 부상의 위험이 있습니다.

후드 (2/2)

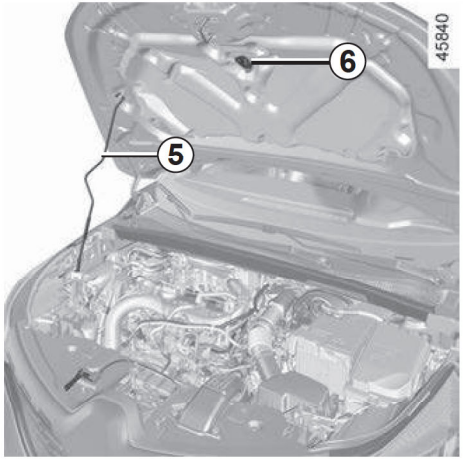

■ 후드 닫기

후드를 닫기 전에 엔진룸에 차량 운행에 지장을 줄 수 있는 것들(공구, 종이, 헝겊 등)이 없는지 확인하십시오.

후드를 닫으려면 스탠드 ***5***를 다시 홀더 ***6***에 끼우고, 후드 중간 부분을 삽고 닫는 위치로부터 30cm 위까지 내린 다음 후드가 닫히는 방향으로 후드를 손바닥으로 가볍게 밀어 닫습니다.

주의

후드가 확실히 잠겼는지 확인하십시오.

돌이나 수건 같은 것이 후드 잠김을 방해하지 않는지 확인하십시오.

주의

엔진룸 작업 시 와이퍼 레버가 정지 위치에 있는지 항상 확인하십시오. 부상의 위험이 있습니다.

경고

엔진룸의 작업을 마친 뒤에는 수건이나 공구 같은 것을 두지 않았는지 확인하십시오.

엔진이 손상되거나 화재의 위험이 있습니다.

주의

라디에이터 그릴이나 엔진 후드에 충격을 받은 경우 가벼운 충격이더라도 지정 정비업소에서 후드 잠금 시스템에 대한 점검을 받으십시오.

엔진 오일량: 일반 정보 (1/2)

엔진은 구동 부품의 윤활 및 냉각을 위해 오일을 사용하며 오일 교환 주기 사이에 오일을 보충해 주는 것이 당연합니다.

점검주기 : 주기적으로 오일량을 점검하며, 장거리 주행 전에는 반드시 확인하여 엔진이 손상되지 않도록 하십시오.

오일량이 비정상적으로 혹은 단시간에 반복하여 줄어드는 경우 지정 정비업소에 문의하십시오.

주의

계기판에 엔진 오일량 부족 메시지가 표시되지 않거나  오일 압력 경고등이 점등되지 않더라도 적절한 교환주기를 지키지 않으면 엔진 오일의 성질이 변할 수 있습니다. 이 경우 윤활 기능이 저하되어 엔진이 손상될 수 있으므로 주행 조건에 따라서 4장의 "정기점검 및 교환 주기표"를 참고하여 정기적으로 엔진 오일을 교환하십시오.

엔진 오일이 튀지 않도록 엔진 오일 보충/주입 시 깔때기를 사용하십시오.

경고

엔진이 뜨겁고 엔진 냉각 팬이 언제라도 작동할 수 있기 때문에 엔진 가까이에서 작업할 경우 주의하십시오.

부상의 위험이 있습니다.

엔진 오일량: 일반 정보 (2/2)

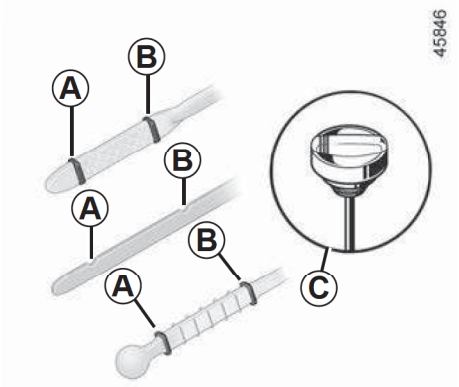

■ 엔진 오일량 측정

평평한 장소에 주차하고 미리 일정 시간 엔진을 끈 상태에서 오일량을 측정해야 합니다.

정확한 오일량을 파악하기 위해 반드시 오일량 측정 게이지를 사용하고 오일량이 최고 수준을 넘지 않도록(엔진 손상 위험) 합니다.

계기판에는 오일량이 최저일 때만 운전자에게 알려줍니다.

- 측정 게이지를 꺼내 보풀없는 깨끗한 헝겊으로 닦습니다.
- 측정 게이지를 끝까지 밀어 넣습니다("캡 타입 측정 게이지" ***C***가 장착된 차량의 경우 캡을 끝까지 조임).
- 측정 게이지를 다시 꺼냅니다.
- 오일량을 확인합니다. 오일량은 절대 "최저" ***A*** 미만이거나 "최고" ***B***를 초과해서는 안됩니다.

오일량을 확인한 후 측정 게이지를 끝까지 밀어 넣고 측정 게이지 캡을 끝까지 조입니다.

경고

어떠한 경우에도 최고 수준 ***B***를 초과하지 마십시오. 엔진과 촉매 변환 장치가 손상될 위험이 있습니다.

주의

시스템은 오일량이 최저 수준인 경우에만 운전자에게 경고하며 오일량이 최대를 초과하는 경우에는 운전자가 직접 오일 측정 게이지를 사용하여 측정해야만 알 수 있습니다.

엔진 오일 최고 수준 초과

엔진 오일량 측정은 앞서 설명한 대로 측정 게이지를 사용하도록 합니다.

오일량이 최고 수준을 초과한 경우 **차량에 시동을 걸지 말고** 지정 정비업소에 문의하십시오.

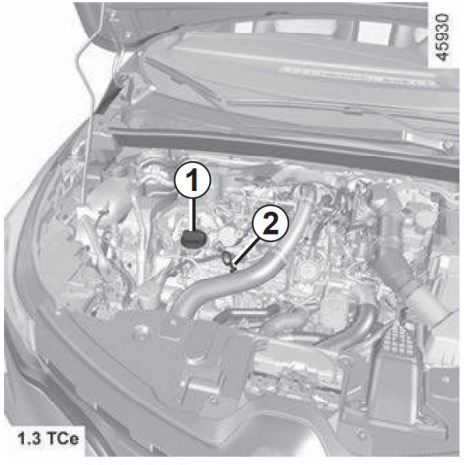

■ 보충/주입

차량을 평평한 지면에 주차하고 엔진을 정지시키고 완전히 식힙니다(예를 들어 하루 중 처음으로 시동을 걸기 전).

엔진 오일이 튀지 않도록 엔진 오일 보충/주입 시 깔때기를 사용하십시오.

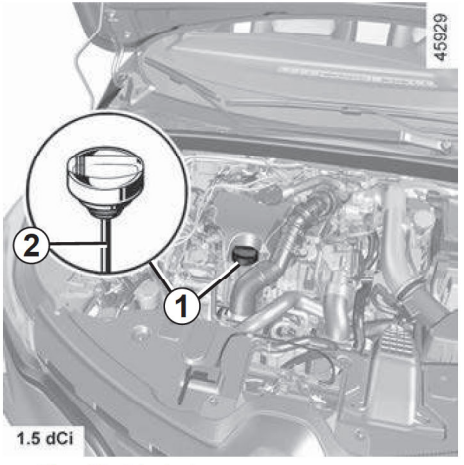

– 캡 ***1***을 엽니다.

– 오일을 주입하여 정상 레벨로 맞춥니다(참고로 측정 게이지 ***2***의 최저 수준과 최고 수준 사이의 용량은 엔진에 따라 약 0.9~2리터입니다.)

– 오일이 엔진 내부까지 흐르도록 약 20분간 기다립니다.

– (앞에서 설명한 대로) 측정 게이지 ***2***를 사용하여 오일의 양을 확인합니다.

작업이 끝나면 측정 게이지를 끝까지 밀어 넣은 뒤 캡을 꼭 닫아 주십시오.

주의

엔진 오일 최고 수준 초과

어떠한 경우에도 주입 최고 수준을 초과하지 미십시오. 엔진과 촉매변환장치가 손상될 위험이 있습니다.
오일 레벨이 최고 수준을 초과한 경우 **차량에 시동을 걸지 마시고** 지정 정비업소에 도움을 요청하십시오.

최대 엔진 오일량 이하로 엔진 오일을 주입하고 캡 ***1***과 게이지 ***2***를 다시 장착하십시오.

■ 엔진 오일 교환

점검주기: ➥ 4.7

▶ 오일 교환 용량

차량 점검 주기를 참고하거나 지정 정비업소에 문의하십시오.

항상 앞에서 설명한 대로 측정 게이지를 사용하여 엔진 오일 레벨을 확인하십시오(측정 게이지에서 오일량은 절대 최저 수준 미만이거나, 최고 수준을 초과해서는 안 됩니다).

■ 엔진 오일 등급 및 교환량

사용할 오일 등급과 교환량에 대한 정보는 다음을 참고하십시오. ➥ 4.3

경고

엔진과 가까운 곳에서 작업할 경우 엔진이 뜨거울 수 있습니다. 엔진 냉각 팬이 언제라도 작동할 수 있습니다. 엔진룸의  라벨이 이러한 사실을 상기시켜 줍니다.

심각한 부상을 입을 위험이 있으므로 주의하십시오.

오일의 양이 비정상적으로 혹은 단시간 반복하여 내려가는 경우 지정 정비업소에 문의하십시오.

경고

엔진 오일은 어린이 손에 닫지않는 곳에 보관하십시오.

엔진 오일 교환 시 엔진 오일에 피부가 직접 노출되지 않도록 하며 눈에 들어가지 않도록 보안경을 착용하십시오.

주의

엔진룸에서 작업 시 와이퍼 레버가 정지 위치에 있는지 항상 확인하십시오.

부상의 위험이 있습니다.

경고

배기 가스는 인체에 해롭기 때문에 밀폐된 장소에서 엔진 시동을 걸지 마십시오.

경고

엔진 오일 교환: 엔진이 뜨거울때 오일을 교환할 경우 오일이분출되어 화상을 입을 수 있으니 주의하십시오.

주입: 엔진 오일을 보충할 때 화재의 위험이 있으니 엔진 구성품에 오일이 떨어지지 않도록 주의하십시오.

캡을 올바르게 잠그지 않을 경우 엔진의 가열된 부분에 오일이 튀어 화재가 발생할 위험이 있습니다.

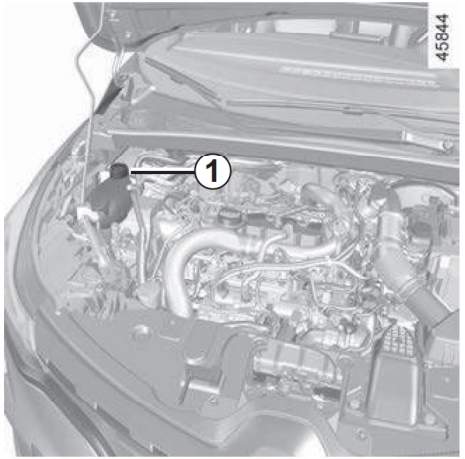

엔진 냉각수

평평한 장소에 주차하고 엔진을 정지시키고 **완전히 식힌 상태**에서 냉각수의 양을 점검합니다. 냉각수의 양은 냉각수 탱크 **1**의 표시 "**MINI**", "**MAXI**" 사이에 있어야 합니다.

냉각수 양이 "**MINI**" 표시까지 내려가기 전에 냉각수를 보충합니다.

▶ 레벨 점검 주기

정기적으로 냉각수의 양을 확인하십시오. 냉각수 부족 시 엔진이 심하게 손상될 수 있습니다.

냉각수 보충이 필요할 때 순정 몽라이프 쿨런트를 사용해야만 다음과 같은 사항을 보장받을 수 있습니다.

– 동결 방지

– 냉각회로 부식 방지

주의

엔진 룸에서 작업 전 와이퍼 레버가 정지 위치에 있는지 항상 확인하십시오.

부상의 위험이 있습니다.

경고

엔진 룸에서 작업 전 반드시 엔진 시동을 끄십시오. ➥ 2.6

▶ 교환 주기

➥ 4.7

주의

냉각수와 워셔 액을 혼동하지 말고 반드시 구분하여 주입하십시오.

냉각수량이 비정상적으로 혹은 단시간에 빈복하여 줄어드는 경우 지정 정비업소에 문의하십시오.

경고

엔진이 뜨거울 때 냉각 시스템에 어떠한 작업도 수행하지 마십시오.

화상의 위험이 있습니다.

브레이크 액

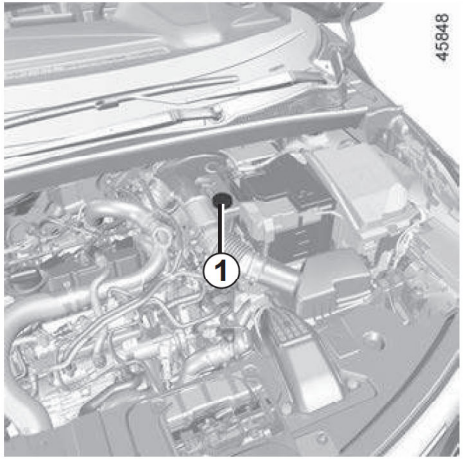

브레이크 액

평평한 장소에 주차하고 엔진 시동을 끈 상태에서 브레이크 액의 양을 점검합니다.

브레이크 액의 양은 자주 점검해야하며, 제동 성능이 약간이라도 떨어진다고 느끼는 경우 즉시 점검하십시오.

▶ 브레이크 액의 양

브레이크 액의 양은 일반적으로 패드가 마모됨에 따라 떨어지는 것이 정상적이지만 브레이크 액 **1**의 경계 수위가 "**MINI**" 이하이면 지정 정비업소로 방문하십시오.

▶ 보충

브레이크 시스템에 대한 수리 작업을 했을 경우 브레이크 액 보충 및 교환은 지정 정비업소에서 실시해야 합니다.

순정 브레이크 액을 사용해야 하며, 사용된 액은 밀봉된 용기에 담아 회수하십시오.

▶ 교환 주기

➥ 4.7t

브레이크 액이 비정상적으로 혹은 단시간에 반복하여 줄어드는 경우 지정 정비업소에 문의하십시오.

경고

엔진과 가까운 곳에서 작업할 경우 엔진이 뜨거울 수 있습니다. 엔진 냉각 팬이 언제라도 작동할 수 있습니다. 엔진룸의 라벨이 이러한 사실을 상기시켜 줍니다.

심각한 부상을 입을 위험이 있으므로 주의하십시오.

워셔 액, 필터

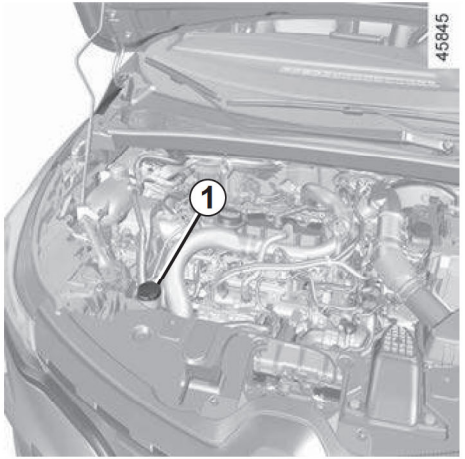

워셔 액

▶ 보충

시동을 끈 상태에서 캡 **1**을 엽니다. 워셔 액이 노일 때까지 주입한 후 캡을 닫습니다.

참고: 정기적으로 탱크 레벨을 점검하고 여행하기 전에 주입하여 정상 레벨로 맞추십시오.

주의

냉각수와 워셔 액을 혼동하지 말고 반드시 구분하여 주입하십시오.

▶ 워셔 액

차량 전용 워셔 액(겨울철에는 부동액이 포함된 제품 사용)

참고: 순수한 물을 사용하지 마십시오(프라이밍 펌프가 손상될 위험이 있으며, 펌프 및 제트에 석회질이 쌓일 위험이 있습니다).

▶ 분사 노즐

앞유리 워셔 노즐의 분사 각도를 조절하려면 지정 정비업소에 문의하십시오.

경고

엔진 룸에서 작업 전 반드시 엔진 시동을 끄십시오. ➥ 2.6

■ 필터

필터(에어 클리너 필터, 에어컨 필터, 디젤 연료 필터 등)는 해당 차량의 점검 주기에 따라 교환하십시오.

필터 교환 주기: ➥ 4.7

주의

엔진 룸에서 작업 전 와이퍼 레버가 정지 위치에 있는지 항상 확인하십시오.

부상의 위험이 있습니다.

경고

엔진과 가까운 곳에서 작업할 경우 엔진이 뜨거울 수 있습니다. 엔진 냉각 팬이 언제라도 작동할 수 있습니다. 엔진룸의 라벨이 이러한 사실을 상기시켜 줍니다.

심각한 부상을 입을 위험이 있으므로 주의하십시오.



■ 라벨 *A*

운전석 도어를 열면 차체부위에 타이어 공기압 라벨 ***A***가 부착되어 있습니다.

타이어 공기압은 타이어가 식었을 때 점검해야 합니다.

냉각된 타이어의 공기압을 측정하지 않은 경우에는 측정된 공기압에 **0.2**~**0.3** bar(또는 **3 PSI**)를 가산합니다. **절대로 가열된 타이어에서 공기를 빼지 마십시오.**

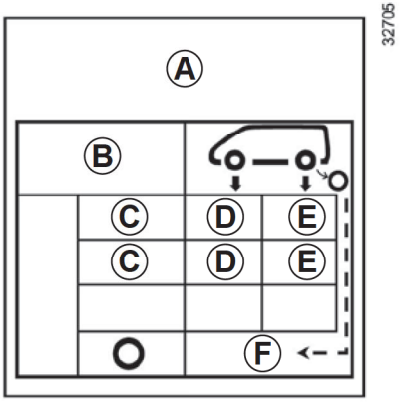

B: 차량에 장착된 타이어 사이즈
C: 예상 주행 속도
D: 전륜 타이어 공기압
E: 후륜 타이어 공기압
F: 스페어 타이어 공기압

경고

타이어를 교환할 때는 차량에 원래 장착되었던 타이어와 동일한 규격, 타입, 구조의 타이어로만 교환하십시오.

타이어는 기존에 장착되어있던 타이어와 동일하거나, 지정 정비업소가 권장하는 타이어만 사용해야 합니다.

■ 타이어 공기압 자동감지 시스템이 장착된 차량

타이어 공기압이 정상보다 낮을 경우 계기판에  경고등이 점등합니다. ➥ 2.26

타이어 안전과 스노우 체인의 사용➥ 5.7

특징

차량이 최대 적재 상태(최대 적재 가능 무게가 적재되어 있는 경우)**인 경우,** 최고 속도가 **100km/h**로 제한되며 각 타이어 공기압을 **0.2bar** 올려야 합니다.➥ 6.6

배터리 (1/2)

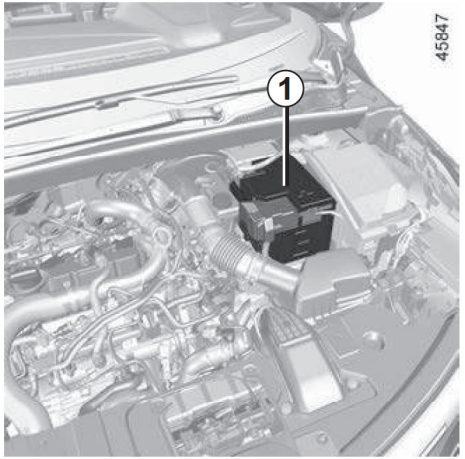

배터리 **1**은 자가 정비가 필요하지 않습니다. **절대로 배터리를 열거나 어떠한 용액도 첨가하면 안됩니다.**

배터리에 케이블을 이용하여 다른 외부 장치를 연결하지 마십시오. 차량 손상 및 부상의 위험이 있습니다.

차량에 따라 시스템이 상시 배터리 충전 상태를 점검합니다. 충전이 감소하면 계기판에 "배터리전압 낮음 시동을켜주십시오" 에 이어 "배터리 보호 모드" 메시지가 나타납니다. 이 경우 엔진을 시동하면 계기판의 메시지가 사라집니다.

참고: 차량 사용을 마치고 엔진을 정지한 상태에서 5 ~ 30분 후 전력 소비 기능(실내 조명, 네비게이션, 환기 장치, 액세서리 전원 공급 장치 등)이 자동으로 차단될 수 있음을 사용자에게 경고하기 위해 "배터리 보호 모드" 메시지가 표시될 수 있습니다.

특히 다음과 같은 경우 배터리 전압이 낮아질 수 있습니다.

- 단거리 주행 시
- 시내에서 주행할 때
- 기온이 낮을 경우
- 엔진 정지 상태에서 전기 소모 부품(라디오 등)을 장시간 사용한 경우

경고

엔진 룸에서 작업 전 반드시 엔진 시동을 끄십시오. ➥ 2.6

■ 배터리 교체

배터리 교체가 필요한 경우 반드시 지정 정비업소에 문의하십시오.

경고

배터리에는 황산이 들어 있으니 눈이나 피부에 닿지 않도록 조심해서 다루십시오. 황산이 눈이나 피부에 닿으면 물로 충분히 헹궈내고 필요한 경우 의사와 상담하십시오.

배터리 부품 근처에 어떠한 불꽃, 담뱃불, 모든 기타 화염 및 스파크가 발생하지 않도록 주의하십시오. 폭발의 위험이 있습니다.

경고

엔진과 가까운 곳에서 작업할 경우 엔진이 뜨거울 수 있습니다. 엔진 냉각 팬이 언제라도 작동할 수 있습니다. 엔진룸의  라벨이 이러한 사실을 상기시켜 줍니다.

심각한 부상을 입을 위험이 있으므로 주의하십시오.

배터리 (2/2)

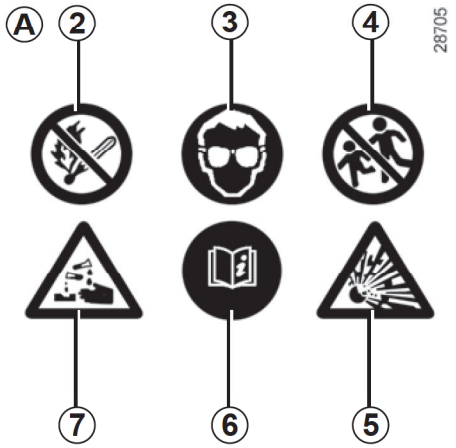

■ 라벨 A

배터리에 적힌 지시 사항을 유념하십시오.

- **2** 근처에 불꽃이나 담뱃불이 없도록 하십시오.

  3 반드시 보안경을 착용하십시오.
- **4** 어린이가 가까이 접근하지 못하게 하십시오.
- **5** 폭발성 물질을 함유하고 있습니다.
- **6** 사용 설명서를 참조하십시오.
- **7** 부식성 물질을 함유하고 있습니다.



경고

잘못된 배터리 처리는 환경과 사람의 건강을 해질 수 있습니다. 분리 수거가 이루어질 수 있도록 처리하십시오.

경고

안전과 전자 장치(등화류, 와이퍼, 제동보조장치 등)의 원활한 동작을 위해 배터리의 분해, 조립 작업은 지정 정비업소에 문의하십시오. 감전에 의한 화상의 위험이 있습니다.

이 배터리는 **특수한 유형**이므로 교체 시 반드시 동일한 배터리로 교체하십시오.

인공 심장 등 인공 장기 사용자는 엔진 작동 중 엔진 가까이에 접근하지 마십시오. 인젝터 등 전자 제어 장치의 고전류에 의한 이상 작동이 있을 수 있습니다.

차체 유지 관리 (1/3)

차량의 성능을 유지하고 오래 사용하기 위해서는 지속적인 관리가 필요합니다. 정기적으로 차체를 관리해 주십시오.

■ 부식성 물질에 의한 부식 방지

본 차량은 고품질의 방청제가 처리되어 있지만 다음과 같은 요소들이 영향을 미칠 수 있습니다.

▶ 대기 중의 부식 성분

- 공기 오염(도시 또는 공장 지역)

  염분이 포함된 대기 환경(바다 근처, 특히 더운 날씨)

- 계절별 습한 기후 조건(겨울철 도로 제설제, 도로 세척제가 포함된 물 등)

▶ 먼지 또는 치핑(Chipping) 등의 마모 성분

- 바람에 의해 떠다니는 먼지, 모래, 진흙, 다른 차량에서 떨어져 날리는 모래 또는 작은 돌 등

▶ 사소한 충격

위에서 언급한 위험 요소로부터 피해를 입지 않고 차량의 방청 효과를 유지하려면 다음 주의 사항을 준수해야 합니다.

■ 주의 사항

엔진 시동이 꺼진 상태에서 자주 세차하십시오. 또한 제조사에서 승인한 청소 용품을 사용하십시오. 절대로 마모 성분이 포함된 제품을 사용하지 마십시오.

차량에 다음과 같은 이물질이 묻은 경우 우선적으로 제거하십시오.

- 식물의 분비물(벌레, 나무 수액, 나뭇잎 등) 및 산업 폐기물(매연, 쇳가루, 콜타르 등)
- 차량(휠 하우스 및 차량 하부 등)에 묻은 진흙
- **조류 분비물**(화학적 반응에 의하여 **급속한 변색이나 도장 벗겨짐**이 발생할 수 있음)은 폴리싱에 의해서도 제거할 수 없기 때문에 이러한 자국들은 발견하는 **즉시** 세척해야 합니다.
- 해안 지역 또는 도로 제설제를 살포한 도로를 주행하여 차량 하부나 휠 하우스에 묻은 염분

또한 다음 사항을 준수하십시오.

- 차량 세차에 관한 법규를 준수하십시오. (예: 차도에서 세차하지 마십시오)
- 자갈이 많은 노면에서 주행하는 경우 도장 손상을 방지하기 위해 앞차와의 안전거리를 준수하십시오.
- 도장면의 작은 흠집은 신속히 보수하십시오. 녹발생을 막아 도장면의 수명을 연장시킵니다.
- 부식 방지 보증을 유지하기 위해 정기적으로 지정 정비 업소를 방문하십시오. ➥ 4.7
- 힌지 등 기계 구성품을 세척해야 하는 경우 제조자에서 승인한 제품을 사용하십시오. 힌지 등의 기계 구성품이 세차에 의해 그리스나 보호제가 제거된 경우 순정 그리스를 도포하십시오.

차체 유지 관리 (2/3)

■ 피해야 할 사항

- 직사광선이 강하거나 또는 추운 날씨일 때 세차하지 마십시오.
- 차체에 묻은 마른 진흙 또는 먼지를 물에 묻히지 않은 상태로 긁거나 문질러서 떼지 마십시오.
- 먼지가 쌓이지 않도록 하십시오.
- 사소한 충격 이후 녹이 발생하지 않도록 주의하십시오.
- 얼룩을 제거하기 위해 제조사로부터 승인받지 않은 솔벤트, 아세톤, 신나 등을 사용하지 마십시오. 사용할 경우 도장 표면에 손상을 줄 수 있습니다.
- 차량(특히 휠하우스 및 차량 하부)을 정기적으로 세차하지 않은 상태에서 눈 또는 진흙이 쌓인 도로를 주행하지 마십시오.
- 주차, 보관할 때는 통풍이 잘 되는 차고나 지붕이 있는 장소에 주차하십시오. 나무 아래는 벌레나 조류 분비물, 수액 등이 떨어지므로 피하십시오.
- 도장 면에 묻은 이물질을 그대로 두면 변색이나 녹 발생의 원인이 됩니다. 세자를 하거나 왁스를 칠해 꼼꼼히 관리하십시오.



다음과 같은 부품에 대해 고압 세척장비를 사용하거나 순정 용품이 아닌 제품을 분사하여 세척하거나 그리스를 제거하지 마십시오.

- 기계 구성품 (예: 엔진 구성품)
- 차량 하부
- 힌지가 있는 부품 (예: 도어 내부, 연료 주입구 부위)
- 도장 처리된 플라스틱 외부 구성품 (예: 범퍼)

주의 사항을 제대로 준수하지 않을 경우 차량 부식 또는 작동 결함이 발생할 수 있습니다.

■ 램프, 센서 및 카메라 세척

세척 시 반드시 부드러운 천이나 면 제품을 사용하십시오. 잘 닦이지 않을 경우 비눗물 등으로 천을 적셔 세척하고 부드럽고 마른 천으로 닦아 주십시오.

절대로 휘발유나 아세톤과 같은 화학 용제, 알콜 성분이 포함된 세척제나 주걱 등의 도구는 사용하지 마십시오.

■ 무광 페인트로 도장된 부위

다음 사항을 유의하십시오.

- 물을 끼얹으면서 부드러운 천이나 스폰지 등을 사용해서 세차하십시오.
- 연마제가 들어 있는 왁스를 사용하지 마십시오.
- 도장 면을 세게 문지르지 마십시오.
- 롤러 타입의 자동 세차 장비로 세차하지 마십시오.
- 고압 세척 장비를 사용하여 세차하지 마십시오.

■ 롤러 타입의 자동 세차 장비 사용 시 유의 사항

- 앞유리 와이퍼를 정지 위치에 놓으십시오. ➥ 1.103
- 외장 액세서리의 장착부 또는 추가 장착된 램프, 미러 등이 제대로 고정되어 있는지 확인하고, 앞유리 와이퍼 블레이드의 고정 상태를 확인합니다.
- 장착된 사량의 경우 라디오 안테나를 달거하고 세차 후 반드시 재장착하십시오.

■ 자가 세차 시 유의 사항

- 엔진룸 내에 물을 끼얹지 마십시오. 엔진의 시동 불량이나 엔진의 부조화, 전기 부품 고장 등의 원인이 될 수 있습니다.
- 박박한 브러쉬나 수세미 등은 사용하지 마십시오. 도장면이 상처입을 우려가 있습니다.
- 타이어 휠을 세차할 때는 중성 세제를 사용하십시오. 산성이나 알칼리성 세제를 사용할 경우 휠의 색깔이 변색되거나 코팅면이 벗겨질 수 있습니다.
- 세제를 사용할 때는 노장변에 세제가 남지 않도록 충분히 물로 씻어내십시오.
- 고압 세차의 경우 세차 노즐과 차체의 거리를 충분히 떨어뜨리고 세차하십시오. 수압이 너무 세거나 세차 누즐을 한 곳에 오래 발사할 경우 누수 또는 부품의 고장이 발생할 수 있습니다. 자동 세차기로 세차하면 브러쉬에 의해 흠집이 생겨 도장의 광택이 손상되거나 열화를 촉진할 수 있습니다.
- 윈도우, 유리 또는 트렁크 틈새 주변에 고압 노즐을 가까이 하지 마십시오. 자량 내에 물이 스며들 우려가 있습니다.
- 정기적으로 와이퍼 블레이드 및 앞유리를 청소하여 항상 청결하게 유지하십시오. 왁스 또는 발수 코팅액 등은 사용하지 마십시오. 와이퍼 블레이드가 손상될 수 있습니다.
- 연마재가 들어있는 왁스를 사용하변 노장의 광택 및 물방울 제거 특성의 기능이 감소될 수 있으므로 주의하십시오.

내장 유지 관리 (1/2)

차량의 성능을 유지하고 오래 사용하기 위해서는 지속적인 관리가 필요합니다. 정기적으로 차량 실내를 관리해 주십시오.

내장에 생긴 얼룩은 신속하게 조치를 취해야 합니다.

내장의 어떤 얼룩이든 **천연 비누를 푼 차가운**(또는 미지근한) **물**을 사용하여 제거하십시오.

세제(주방 세제, 가루 세제, 알코올 성분의 세제)나 벤젠, 신나 등 유기 용제나 산, 알칼리성 용액을 사용하지 마십시오. 변색이나 탈색, 또는 얼룩의 원인이 됩니다.

부드러운 천을 사용하십시오.

내장에 묻은 비눗물은 씻어내고 남은 물기를 제거하십시오.

■ 디스플레이

(예: 계기판, 시계, 외부 온도, 라디오, 멀티미디어 디스플레이 등)

부드러운 천이나 면 재질의 헝겊을 사용하십시오.

제대로 닦이지 않을 경우 부드러운 천 또는 면 재질의 헝겊에 비눗물을 약간 묻힌 다음 깨끗이 닦습니다.

마지막으로 부드럽고 마른 헝겊으로 **조심스럽게** 닦아 물기를 제거합니다.

알코올 성분이 포함된 세척제는 어떠한 경우도 사용하지 마십시오.

■ 안전벨트

안전벨트는 항상 청결을 유지해야 합니다.

순정 클리너 또는 따뜻한 비눗물을 스펀지와 함께 사용하고 마른 헝겊으로 닦아 물기를 제거합니다.

세제 또는 염색약은 어떠한 경우에도 사용하지 마십시오.

■ 직물(시트, 도어 트림 등)

진공 청소기를 사용하여 **정기적으로** 청소하십시오.

▶ 직물, 비닐, 가죽의 얼룩 제거

천연 비누를 푼 물을 부드러운 천에 묻힌 후 물기를 완전히 제거하고 닦아냅니다. 얼룩이 심할 경우 순정 용품을 사용하십시오.

▶ 액체에 의한 얼룩

비눗물을 사용하십시오.

부드러운 천으로 문지르지 말고 여러 번 살짝 두드려 얼룩을 제거한 후, 비눗물을 깨끗이 씻어내고 남은 물기를 제거하십시오.

▶ 끈적끈적한 물질에 의한 얼룩

발견 즉시 고체 또는 끈적끈적한 물질을 주걱을 사용하여(펴지지 않도록 가장자리부터 안쪽으로) 떼어냅니다.

액체에 의한 얼룩을 제거하는 방법으로 남은 얼룩을 제거하십시오.

사탕이나 껌이 묻었을 때: 얼음을 이물질에 묻혀 딱딱하게 만든 다음에 고체에 의한 얼룩을 제거하는 방법으로 얼룩을 제거하십시오.

내장 유지 관리 (2/2)

■ 차량 구매 시 장착되어 있던 장치를 장착 또는 탈거할 때

차량 시트나 내부를 청소하기 위해 장치를 탈거할 필요가 있으면(예를 들어 매트 등), 항상 원래 위치에 올비른 방법으로 장착되었는지 확인하고(예를 들어 운전석 측 매트는 반드시 운전석에 바닥의 클립을 이용하여 고정시켜야 함), 장치에 부착된 구성품도 반드시 힘께 징칙되어야 힙니다.

차량 주정차 시, 운전을 방해하는 것(페달 작동에 방해가 되는 것 등)이 없는지 확인하십시오.

■ 피해야 할 사항

향수, 냄새 제거제, 방향제 등과 같은 제품을 송풍구, 대시보드, 컵홀더 및 센터 콘솔 주변에 배치하지 마십시오. 이 제품들에는 플라스틱을 파손시키는 성분이 함유되어 있을 수 있기 때문에 배치할 경우 대시보드 및 트림 부품에 탈색, 부품 파손 등의 손상을 줄 수 있습니다.

주의

차량 실내에서는 고압 또는 분사식 세척 장비를 절대로 사용하지 마십시오. 이러한 장비를 사용할 경우 차량의 전기 또는 전자 구성품의 기능에 손상 또는 기타 치명적인 영향을 줄 수 있습니다.

■ 차량용 매트를 세탁할 때

중성 세제를 사용하여 솔로 부드럽게 세탁해야 합니다. 세탁기 및 탈수기를 사용하지 마십시오. 차량 사양에 따라서 매트에 충격을 가할 경우 고정 클립 파손의 원인이 될 수 있습니다.

주의

차량 내부 바닥에 비닐이 부착된 경우 반느시 제거하십시오. 비닐 위에 매트를 장착하면 매트가 미끄러져 안전운행을 저해할 수 있습니다. 또한 수분에 의해 비닐 내 곰팡이가 발생할 수 있어 위생에 좋지 않습니다.

5장: 자가 정비

타이어 파손 5.2
타이어 리페어 키트 5.3
공구 키트, 휠 커버 5.6
타이어 5.7
타이어 효율 등급 5.11
헤드램프: 전구 교환 5.12
리어 램프와 사이드 램프: 전구 교환 5.13
실내 램프: 전구 교환 5.16
스마트카드: 배터리 5.19
배터리: 고장 5.21
액세서리 5.23
퓨즈 5.24
와이퍼 블레이드: 교체 5.26
견인: 고장 5.28
사고, 화재 및 폭설 시 행동요령 5.30
고장 진단 5.31

타이어 파손

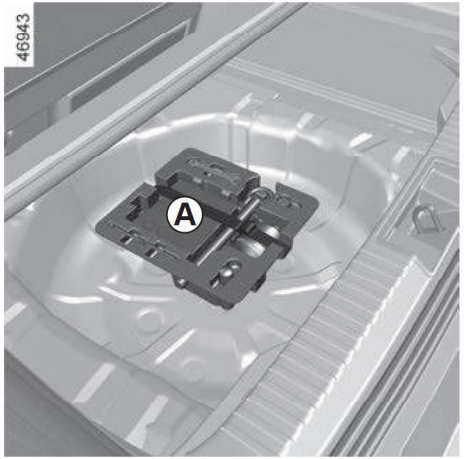

■ 타이어가 파손된 경우

타이어 리페어 키트를 이용하십시오. 다음 페이지를 참고하십시오.

▶ 타이어 공기압 자동감지 시스템이 장착된 차량의 경우

타이어의 공기압이 낮은 경우(타이어 파손 등) 계기판에  경고등이 점등합니다.
➥ 2.26

경고

타이어 리페어 키트를 사용하여 수리된 타이어의 경우, 주행 속도 80km/h를 넘지 않도록 하십시오. 또한, 급가속이나 급제동을 삼가고 코너링 시 속도를 줄이십시오.

경고

타일로 된 바닥과 같이 미끄러운 장소를 피해 단단하고 평평한 지면에 차량을 주차합니다.

변속 레버를 **P**로 하고 주차 브레이크를 체결합니다.

비상 점멸 표시등을 켜고 안전 삼각대를 설치하십시오. 엔진 시동을 끄고 모든 탑승자를 하차시킨 다음 안전한 장소에 대기하십시오.

타이어 리페어 키트 (1/3)



주의

타이어 리페어 키트는 액체를 공기와 함께 불어넣어 타이어 안쪽을 도포하는 방식입니다. 타이어 트레드 ***A***가 4mm 이하로 손상된 타이어는 키트를 사용하여 수리할 수 있습니다. 4mm 이상 찢어지거나 타이어 사이드월 ***B***가 손상된 경우 등에는 수리할 수 없습니다.

아울러 휠 림의 상태가 양호한지 확인하십시오.

펑크를 낸 이물질이 타이어에 남아 있으면 이를 제거하지 마십시오.

주의

손상된 타이어를 장착한 채로 주행하지 마십시오.

항상 주행 전 타이어의 옆면 등의 상태를 점검하십시오.

바람이 빠졌거나 펑크난 타이어로 주행하면 매우 위험할 수 있으며 타이어의 수리가 불가능할 수 있습니다.

본 타이어 리페어 키트를 사용한 수리는 임시 방법입니다.

임시로 수리된 타이어는 지정 정비업소에 방문하여 수리 및 타이어 내부를 세척한 후 재사용할 수 있습니다.

주의

본 키트는 키트가 장착된 차량의 타이어를 수리하는 용도로만 사용해야 합니다.

어떠한 경우에도 다른 차량의 타이어나 그 밖의 바람빠진 제품(고무링, 고무 보트 등)에 절대 사용하지 마십시오.

수리액통을 다룰 때 수리액이 피부에 닿지 않도록 하십시오. 만약 적은 양이라도 닿은 경우 물로 깨끗이 씻어내야 합니다.

키트를 어린이 손이 닿지 않는 곳에 보관하십시오.

수리액 용기를 아무 곳에나 버리지 마십시오. 반드시 지정 정비업소나 전문 회수 기관에 맡기십시오.

키트 내 액체 용기의 라벨에는 유통기한이 적혀 있습니다. 유통기한을 확인하십시오.

타이어 리페어 키트와 액체 용기를 교체하려면 지정 정비업소에 문의하십시오.

타이어 리페어 키트 (2/3)

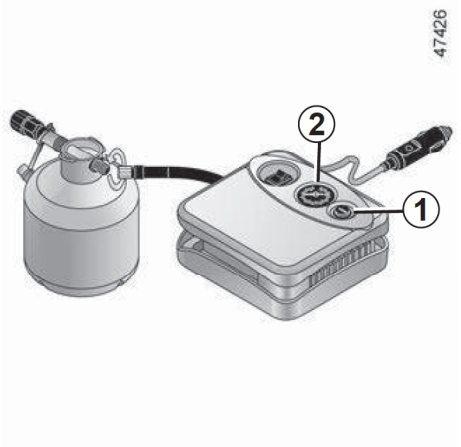

펑크가 난 경우 차량 사양에 따라 트렁크 안이나 트렁크 매트 아래에 있는 타이어 리페어 키트를 사용하십시오.

엔진 시동을 걸고 주차 브레이크를 작동시킨 뒤,

- 이전에 차량의 액세서리 파워 아웃렛에 연결해 놓은 액세서리를 모두 분리합니다.
- 트렁크에 있는 **공기압 키트 컴프레서의 정보를 참조하고** 지침을 따르십시오.
- 타이어의 공기압을 권장 압력까지 주입합니다. ➥ 1.22
- 최대 **15**분이 지난 후 공기 주입을 멈추고 공기압을 확인합니다(압력 게이지 ***2***에 표시).

  참고: 공기를 주입하는 동안(약 30초) 압력 게이지 ***2***가 잠시 **6** bar까지 올라갈 수 있으나 다시 떨어집니다.
- 공기압을 조정합니다. 압력을 높이려면 키트로 계속 공기를 주입합니다. 줄이려면 버튼 ***1***을 누릅니다.

15분 후 최소 공기압 1.8 bar에 도달하지 않으면 수리는 불가능합니다. 주행을 삼가하고 지정 정비업소에 문의하십시오.

주의

차량 시동을 켜 둔 상태에서 작업을 진행해 주십시오. 만약 차량 시동이 꺼진 상태에서 작업을 진행할 때에는 배터리 방전의 우려가 있습니다.

경고

도로 아래쪽에 주차한 경우라면, 다른 운전자들을 위해 삼각대나 법규에 정해진 다른 장치를 이용하여 주차 사실을 알려야 합니다.

경고

키트를 사용하기 전 안전한 장소에 차량을 주차합니다. 비상점멸 표시등을 켜고 안전삼각대를 설치하십시오. 주차 브레이크를 체결하고 변속 레버를 ***P***에 놓으십시오. 모든 탑승자를 하차시킨 다음 안전한 장소에 대기하십시오.

타이어 리페어 키트 (3/3)



타이어 공기 주입이 원활하게 끝나면 키트를 탈거합니다. 공기주입튜브의 끝 **3**을 천천히 풀어 수리액이 튀지 않도록 하고 누출되지 않도록 용기를 비닐 봉지에 보관합니다.

경고

운전석 바닥에는 아무것도 놓지 마십시오. 급제동 시 페달 아래로 장애물이 굴러 들어가 페달 조작을 방해하여 심각한 사고의 위험이 있습니다.

- 주의사항 라벨을 대시보드 위 운전석에서 잘 볼 수 있는 곳에 붙입니다.
- 키트를 정리합니다.
- 타이어에 공기압 주입하는 과정이 끝나면 액체가 타이어 틈을 메울 수 있도록 주행을 해야만 합니다.
- 바로 운행하십시오. 수리액이 타이어 안쪽에 균일하게 배포되도록 20~60km/h 속도로 주행하고, 3km 주행한 후에는 차량을 멈추고 공기압 상태를 점검합니다.
- 공기압이 1.3bar 이상이나 권장 공기압(운선석 노어부에 부착된 라벨 참조) 이하이면, 공기압을 재조정합니다. 재조정되지 않으면 수리가 불가능한 것입니다. 지정 정비업소에 문의하십시오.

■ TPW 사양이 있는 차량

티이어의 공기압이 부족할 시(티이어 파손 등) 계기판에 경고등 이 점등합니다.

➥ 2.26

■ 리페어 키트 사용시 주의사항

키트를 15분 이상 연속 사용하지 마십시오. 수리액이 남아있더라도 재사용해서는 안됩니다. 지정 정비업소에서 키트를 교체하십시오.

주의

밸브 캡을 닫지 않거나 제대로 조이지 않으면 타이어에 공기가 빠지거나 공기압이 낮아질 수 있습니다.

항상 원래의 밸브 캡과 동일한 캡을 사용하여 완전히 잠그십시오.

경고

본 키트를 사용하여 수리한 타이어로 200km 이상 운전하지마십시오. 또한 어떠한 경우에도 주행속도 80km/h를 초과하지 마십시오. 키트를 사용하여 수리한 타이어는 반드시 주행 후 지정 정비업소에서 타이어 내부 세척 및 수리하십시오.

공구 키트, 휠 커버

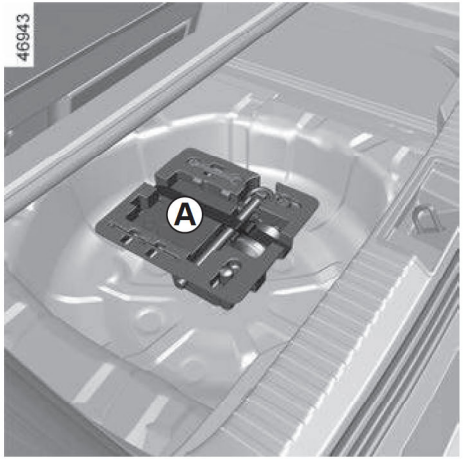

■ 공구 키트

공구 키트 ***A*** 에 사용 후에 공구를 올바르게 보관해야 합니다.

경고

차량 내부에 공구를 아무렇게나 두지 마십시오. 제동시 튕겨 나갈 위험이 있습니다. 사용 후 공구를 공구박스에 확실히 끼워넣고 공구박스도 케이스에 바르게 정리하십시오.

심각한 부상을 입을 위험이 있으므로 주의하십시오.

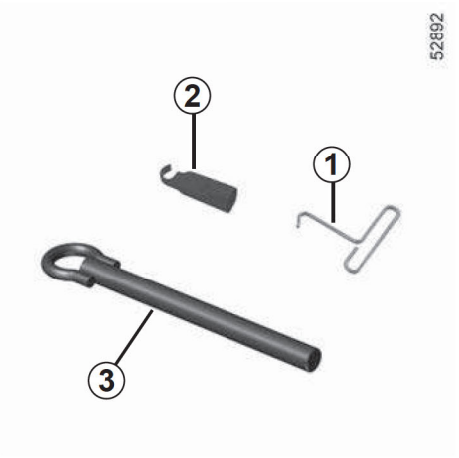

▶ 휠 커버 캡 툴 *1*

휠 커버 캡 툴을 사용하여 휠 커버를 탈거할 수 있습니다.

▶ 휠 볼트 가이드 2

휠 니시 풀기를 미무리할 때니 조이기를 시작할 때 사용합니다.

▶ 견인 링 *3* ➥ 5.28

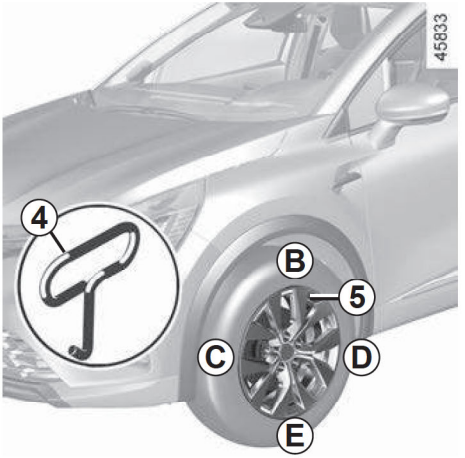

■ 휠 커버

밸브 ***5*** 옆의 후크에 공구 키트에 있는 휠 커버 캡 툴 ***4***을 이용하여 휠 커버를 떼어 냅니다.

휠커버를다시부착하려면휠커버의후크를밸브***5***의위지에맞춥니다.밸브에서가까운 ***B***에서 시작하여 ***C***와 ***D***, 밸브 반대편에 있는 ***E*** 순서로 고정 후크를 끼워 넣습니다.

타이어 (1/4)

■ 타이어 및 휠 관련 안전

타이어는 차량과 노면이 접촉하는 유일한 구성품이므로 양호한 상태를 유지하는 것이 매우 중요합니다.

타이어는 도로 교통 규성을 만족시켜야 합니다.

주의

타이어를 교체할 때는 차량에 원래 장착되었던 타이어와 동일한 브랜드, 규격, 타입, 구조의 타이어로만 교체하십시오.

타이어를 교체할 때는 지정 정비업소에 문의하십시오.



■ 타이어 유지 관리

타이어는 싱태가 양호하고 트레드의 홈이 깊어야 합니다. 당사의 승인을 받은 타이어에는 타이어의 마모 상태를 나타내는 타이어 트레드 마모한계 표시선 **1**이 **트레드 홈의 여러 지점에 들어 있습니다.**

타이어가 마모되어서 **접지면과 타이어 트레드 마모한계 표시선의 높이가 같아지면** 트레드 홈 **2**의 깊이가 **1.6mm 미만**인 것을 의미합니다.

이 경우 타이어는 젖은 도로에서 접지력이 저하되므로 **타이어를 교체해야 합니다.**

특히, 매우 더운 날씨에 과적하거나, 고속으로 장거리를 주행하거나, 포장 상태가 불량한 도로에서 오래 수행하면 타이어가 급속하게 마모되어 안전에 영향을 미치게 됩니다.

경고

주행 시에 도로의 연석에 부딪치는 것과 같은 사고가 발생하면 타이어와 림이 손상되어 프런트 액슬 또는 리어 서스펜션의 구조에 이상이 발생할 수 있습니다.

이 경우에는 지정 정비업소에서 점검을 받으십시오.

타이어 (2/4)

■ 타이어 공기압

권장 타이어 공기압을 준수해야 합니다(스페어 타이어도 함께 점검하십시오). 타이어 공기압을 최소한 한 달에 한 번, 그리고 장거리 주행 전에는 반드시 점검해야 합니다. 권장 타이어 공기압은 운전석 도어부에 부착된 라벨을 참고하십시오.

경고

타이어 공기압이 부적절하면

타이어가 비정상적으로 마모되고 주행 시에 과열되어 안전에 심각한 영향을 미치며 다음과 같은 상황이 초래될 수 있습니다.

- 도로 접지력 저하
- 고속 주행 시 타이어 파손 또는 이탈 위험

공기압은 부하와 속도에 따라 달라집니다. 사용 조건에 따라 공기압을 조정해야 합니다. 타이어 공기압은 사용 조건에 따라 적정하게 조정해야 합니다.
➥ 4.22

타이어 공기압은 타이어가 식었을 때 점검해야 합니다. 날씨가 넵거나 고속으로 주행한 후에는 측정한 공기압이 규정값보다 높을 수 있습니다.

타이어가 **뜨거울** 때에는 타이어가 식었을 때보다 공기압이 **0.2~0.3 bar** (또는 **3 PSI**) 더 높게 측정됩니다.

절대로 가열된 타이어에서 공기를 빼지 마십시오.

주의

타이어 밸브의 캡을 느슨하게 소이거나 빼놓을 경우 타이어 공기압이 낮아지므로 주의하십시오.

반드시 원래 장착되어 있던 타이어 밸브 캡을 완전히 조여주십시오.

■새 타이어 장착

경고

안전상의 이유로, 이 작업은 전문가가 실시해야 합니다.

두 종류 이상의 타이어를 장착하면 차량에 다음과 같은 사항이 발생할 수 있습니다.

- 차량이 도로 교통 규정에 부합되지 않을 수 있습니다.
- 코너링 시에 조작감이 달라질 수 있습니다.
- 스티어링 휠을 돌릴 때 무거워질 수도 있습니다.
- 타이어에서 소음이 발생할 수 있습니다.
- 스노우 체인의 사용에 영향을 미칠 수 있습니다.

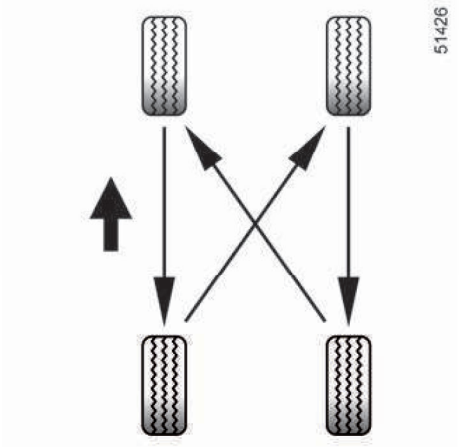

■ 타이어 위치 교환

타이어의 편마모를 빙지하기 위하여 4장의 "정기 점검 및 교환 주기표"에 따라 타이어 위치 교환을 점검하십시오.

타이어 위치 교환의 목적은 차량의 모든 타이어가 균일하게 마모될 수 있도록 하기 위한 것입니다.

이와 같이 정기적으로 타이어를 교환해 줄 경우 최상의 성능을 유지할 수 있을 뿐만 아니라, **타이어 교체시기를 늦추어 교체비용을 줄일 수 있습니다.**

타이어 위치 교환 시 타이어의 이상 마모 및 손상을 섬검하십시오. 이상 마모는 보통 부적절한 타이어 공기압, 휠 얼라인먼트의 이상, 휠의 불균형과 급제동 등으로 발생됩니다.

또한 내/외측이 구분되는 비대칭 타이어의 경우 INSIDE, OUTSIDE 표시를 확인하여 장착하십시오 (INSIDE 표시가 있는 쪽을 차량 안쪽으로, OUTSIDE 표시가 있는 쪽을 차량 바깥쪽으로 장착하십시오).

위치 교환 후에는 일정거리를 주행한 후에 모든 휠 너트 (또는 휠 볼트)의 조임 상태를 점검하십시오.

주의

타이어 위치 교환을 하더라도 마모된 타이어를 지나치게 오래 사용할 경우 사고 위험이 증가할 수 있습니다. 타이어 마모 상태에 따라서 필요한 경우 타이어를 교체하십시오. 자세한 내용은 앞 페이지의 "다이어 유지 관리"를 참고하십시오.

주의

타이어 위치를 교환하려면 반드시 지정 정비업소를 방문하여 주십시오.

주의

마모된 타이어를 사용하는 경우 미끄럼 사고가 발생할 위험성이 높으므로 타이어 위치를 교환하는 경우 반드시 타이어 마모 상태를 확인하십시오. 자세한 내용은 앞 페이지의 "타이어 유지 관리"를 참고하십시오.

주의

휠이나 너트를 조인 부분에 녹이나 먼지가 쌓이면 휠 너트가 시간이 지나면서 느슨해질 수 있습니다. 휠이 떨어져 나가면서 사고가 발생할 수 있습니다. 휠을 교환할 때 휠이 차량에 부착된 부위의 녹이나 먼지를 제거하십시오.

■ 겨울철 운전

▶ 스노우 체인

안전상의 이유로, 후륜 타이어에는 절대로 스노우 체인을 장착하면 안됩니다.

기존에 장착되었던 타이어 사이즈보다 큰 타이어를 장착하면 **체인을 장착할 수 없습니다**.

주의

스노우 체인 사양에 따라 차량에 적합하지 않을 수 있습니다.

차량에 적합한 스노우 체인은 지정 정비업소에 문의하십시오. 또한 체인을 장착하고자 하는 경우에는 반드시 **특별 장비**를 사용해야 합니다.

지정 정비업소에 문의하십시오.

주의

체인은 차량에 원래 장착되었던 타이어와 동일한 규격의 타이어에만 장착해야 합니다.

타이어에는 규정된 체인만 장착할 수 있습니다. 자세한 내용은 지정 정비업소에 문의하십시오.

특수 장비를 사용하려면 지정 정비업소에 문의하십시오.

▶ 스노우 타이어(겨울용 타이어)

이러한 타이어는 차량이 최대한의 접지력을 유지할 수 있도록 **네 개의 휠**에 모두 장착하는 것이 좋습니다.

주의: 스노우 타이어(겨울용 타이어)는 타이어의 내/외측이 구분되는 비대칭 타이어일 수도 있습니다. 타이어를 장착할 때 타이어 옆면에 표시되어 있는 회전 진행 방향 표시나 INSIDE, OUTSIDE 표시를 확인하여 장착하십시오(INSIDE 표시가 있는 쪽이 차량 안쪽으로, OUTSIDE 표시가 있는 쪽이 차량 바깥쪽으로 장착하십시오).

또한 스노우 타이어(겨울용 타이어)의 최대 허용 속도는 차량 최대 속도에 비해 낮을 수 있으며 타이어 옆면에 알파벳으로 표기되어 있습니다.

어떠한 경우라도, 차량에 가장 적합한 스노우 타이어 또는 스노우 체인 등의 장비를 선택하려면 지정 정비업소에 문의하십시오.

■ 타이어 공기압 자동감지 시스템이 장착된 차량

타이어 공기압이 정상보다 낮을 경우  경고등이 계기판에 점등됩니다.➥ 2.26

경고

타이어 공기압 자동감지 시스템 장착 차량

휠에 장착된 개별 센서는 각각의 휠에만 사용할 수 있습니다. 휠 위치를 교환하고 시스템을 초기화하지 않으면 시스템이 각각의 휠 위치를 잘못 인식할 수 있습니다. 시스템의 초기화는 지정 정비업소에서 할 수 있습니다.

부정확한 정보는 심각한 사고를 초래할 수 있습니다.

타이어 효율 등급



차량 사양에 따라서 타이어 사이즈가 다를 수 있습니다.

타이어 등급표에서 등급을 확인하기 위해서는 장착된 타이어의 사이즈를 확인해야 합니다.

■ 타이어 사이즈

차량에 장착되어 있는 타이어의 사이즈는 티이어 옆면 **1**에서 확인이 기능합니다.

타이어 사이즈	타이어 제조사	회전저항 [1] 등급	젖은 노면 제동력 등급
215/60 R17 96 H	넥센 타이어	2	3
215/55 R18 95 H	금호 타이어	2	3

- 회전저항 등급은 1등급부터 5등급까지 총 다섯 가지 등급이 있으며, 1등급에 가까울수록 에너지가 절약됩니다. 연비는 차량상태, 운행조건 및 적재중량에 따라 실주행연비와 차이가 있을 수 있습니다.

  1) 회전저항: 단위 주행거리 당 소비되는 에너지(손실되는 에너지)를 의미합니다.

- 젖은 노면 제동력 등급은 1등급부터 5등급까지 총 다섯 가지 등급이 있으며, 1등급에 가까울수록 젖은 노면에서의 제동력이 좋습니다.

본 타이어 효율 등급표는 차량 출고 시 장착되어 있던 타이어에만 해당합니다. 출고 이후 장착한 타이어의 경우 사이즈가 같더라도 효율 등급은 다를 수 있습니다.

헤드램프: 전구 교환

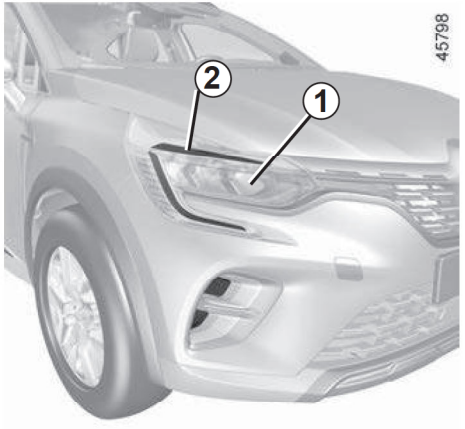

본 차량에는 LED 헤드램프가 장착되어 있습니다. 램프 교체는 지정 정비업소에 문의하십시오.

■ 방향 지시등 / 하향 헤드램프 / LED 상향 헤드램프 1

지정 정비업소에 문의하십시오.

■ LED 주간 주행등 / 사이드 램프 2

지정 정비업소에 문의하십시오.

참고: 우천 주행 또는 세차 시 실외에 장착된 램프의 렌즈 내부에 일시적으로 습기가 생성될 수 있습니다. 이는 램프 내부와 외부 공기의 온도 차이에 의한 자연 현상으로 우천 혹은 추운 날씨 조건에서 유리창이 흐려지는 것과 동일한 현상이며 기능 상으로 문제가 없습니다. **단, 램프 내부에 물방울이 흘러내린 자국이 있거나 램프에 물이 들어간 경우 지정 정비업소에 문의하십시오.**

램프를 점등하면 램프 내부의 습기를 더 빠르게 제거할 수 있지만 LED 사양인 경우에는 제거 시간이 길어질 수 있습니다.

경고

LED 헤드램프를 장착하려면 특수한 장착 기술이 필요합니다. LED 램프를 장착하도록 제작되지 않은 차량에 LED 램프가 있는 헤드램프를 장착해서는 안됩니다.

경고

후드를 열고 작업하는 경우 엔진 냉각 팬이 언제라도 작동할 수 있기 때문에 엔진 가까이에서 작업할 경우 주의하십시오.

부상의 위험이 있습니다.

주의

잘못된 연결로 인해 전기 연결부(전선, 구성품 및 특히 알터네이터)가 손상될 수 있으므로 전기 장치에 대한 작업(변경)은 반드시 지정 정비업소에서 실시해야 합니다.

리어 램프와 사이드 램프: 전구 교환 (1/3)

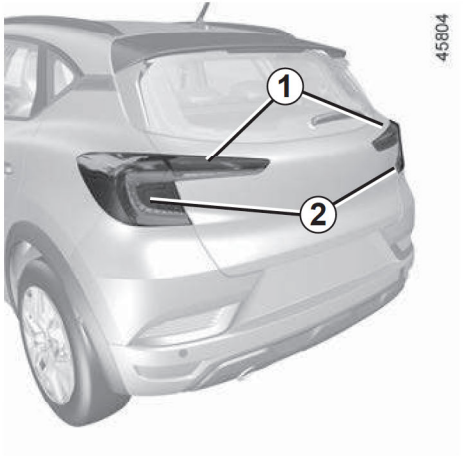

■ LED 차폭등 및 정지등 1

지정 정비업소에 문의하십시오.

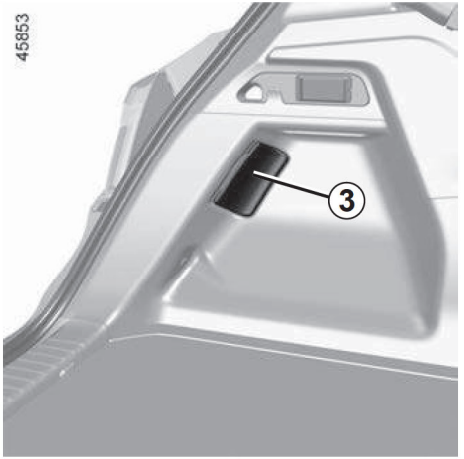

■ 방향지시등 2

트렁크를 열고 트림 **3**을 분리 한 다음 너트 **4**를 풉니다. 뒤쪽으로 잡아 당겨 차량 외부에서 조명을 빼냅니다. 전구 홀더 **5**를 1/4 바퀴 돌려서 빼낸 후 전구를 교체합니다.

주의

전구 내부는 고압으로 되어 있어 교환 중에 쉽게 파손될 수 있습니다.

부상을 입을 위험이 있으므로 주의하십시오.

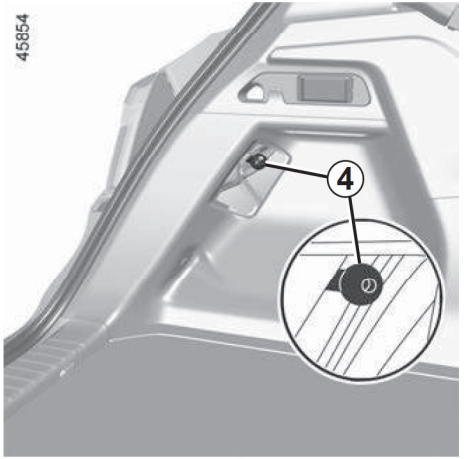

전구 타입: WY16W

참고: 전구를 교체한 후 키비가 올바르게 장착되었는지 확인하십시오.

지정 정비업소에서 예비 전구 및 퓨즈를 구입할 수 있습니다.

경고

전구를 교환할 때 전구가 소켓에 올바르게 장착되었는지 반드시 확인하십시오.

리어 램프와 사이드 램프: 전구 교환 (2/3)



▶ 장착

와이어링이 손상되지 않도록 유의하면서 역순으로 장착합니다.



■ 안개등 및 LED 후진등 6

지정 정비업소에 문의하십시오.



■ LED 보조 제동등 7

지정 정비업소에 문의하십시오.

리어 램프와 사이드 램프: 전구 교환 (3/3)

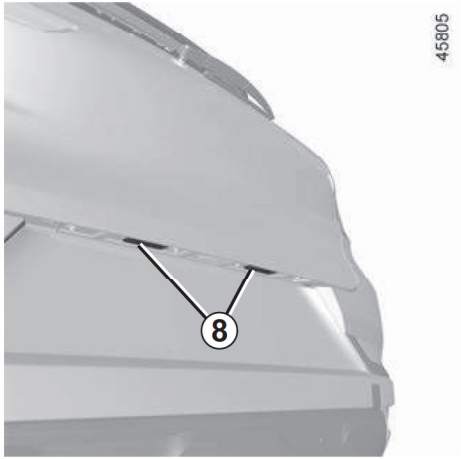

■ LED 번호판등 8

지정 정비업소에 문의하십시오.



■ LED 사이드 방향 지시등 11

지정 정비업소에 문의하십시오.

실내 램프: 전구 교환 (1/3)



■ 앞좌석 실내 램프

차량 사양에 따라서 **A** 또는 **B** 타입이 있습니다.

램프가 할로겐 타입 **A**인 경우, 일자 드라이버 또는 유사 공구를 사용하여 커버를 분리합니다.

해당 전구를 교환합니다.

전구 타입: W5W



차량 사양에 따라서 LED 타입 **B**인 경우, 지정 정비업소에 문의하십시오.

주의

전구 내부는 고압으로 되어 있어 교환 중에 쉽게 파손될 수 있습니다.

부상을 입을 위험이 있으므로 주의하십시오.

경고

전구를 교환할 때 전구가 소켓에 올바르게 장착되었는지 반드시 확인하십시오.

실내 램프: 전구 교환 (2/3)



■ 뒷좌석 실내 램프

차량 사양에 따라서 **C** 또는 **D** 타입이 있습니다.

램프가 할로겐 타입 **C**인 경우, 일자 드라이버 또는 유사 공구를 사용하여 커버를 분리합니다.

해당 전구를 교환합니다.

전구 타입: W5W



차량 사양에 따라서 LED 타입 **D**인 경우, 지정 정비업소에 문의하십시오.

실내 램프: 전구 교환 (3/3)

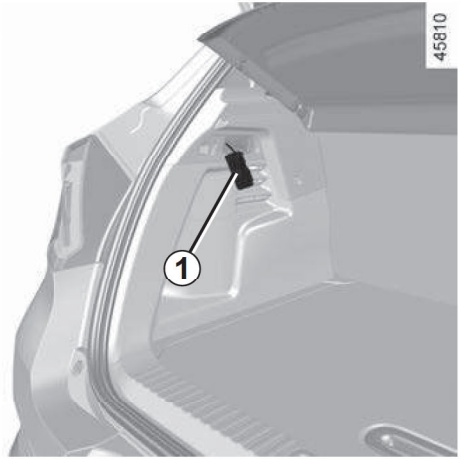

■ 트렁크 램프 1

일자 드라이버 또는 유사 공구를 사용하여 전구 왼쪽 끝의 탭을 누르면서 커버를 분리합니다.

해당 전구를 교환합니다.

전구 타입: W5W

주의

전구 내부는 고압으로 되어 있어 교환 중에 쉽게 파손될 수 있습니다.

부상을 입을 위험이 있으므로 주의하십시오.

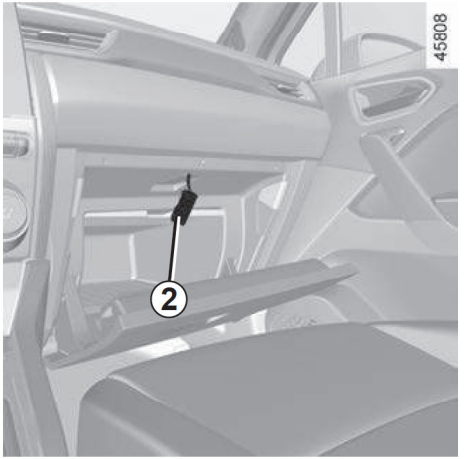

■ 글러브박스 램프 2

일자 드라이버 또는 유사 공구를 사용하여 전구 왼쪽 끝의 탭을 누르면서 커버를 분리합니다.

해당 전구를 교환합니다.

전구 타입: W5W

경고

전구를 교환할 때 전구가 소켓에 올바르게 장착되었는지 반드시 확인하십시오.



■ 선바이저 램프 3

(차량 사양에 따라서)

지정 정비업소에 문의하십시오.

■ 앰비언트 라이트

지정 정비업소에 문의하십시오.

스마트카드: 배터리 (1/2)



■ 배터리 교환

게기판에 "스마트카드전지를 교체해 주십시오" 메시지가 나타나면 스마트카드의 배터리를 교환하십시오.

– 카드 후면 케이스 ***1***의 ***A***를 누르고 아래로 빌어냅니다.

– 케이스 ***1***을 분리합니다.

– 배터리 ***2***를 탈거합니다.

– 카드 내부에 표시된 배터리 유형과 +, – 방향을 잘 지켜 배터리를 교환하십시오.



조립은 분해의 역순으로 하십시오. 조립을 완료한 후 차량 근처에서 카드의 버튼 하나를 4회 눌러 주십시오. 다음 시동 시 계기판 메시지가 사라집니다.

참고: 배터리를 교환할 때 스마트카드 안에 있는 전기 회로를 만지지 마십시오.

커버가 잘 닫혀있는지 확인하십시오.

■ 작동 불량

만약 배터리의 잔량이 거의 없어 리모컨 키가 올바르게 동작하지 않더라도 차량 시동을 걸거나 도어를 잠금/잠금해제할 수 있습니다. ➥ 1.10

주의

배터리를 교체할 때 반드시 동일한 규격의 배터리를 사용하십시오. 지정 정비업소에 문의하십시오.

경고

배터리를 교체한 뒤 배터리가 제 위치에 잘 삽입되었는지 반드시 확인하십시오. **폭발의 위험이 있습니다.**

커버가 제대로 닫히지 않으면 사용하지 마십시오. 어린이의 손에 닿지 않도록 하십시오.

스마트카드: 배터리 (2/2)



배터리는 지정 정비업소에서 구입할 수 있으며 배터리 수명은 약 2년입니다. 배터리의 색이 변해있는 부분이 있는지 확인하십시오. 단락의 위험이 있습니다.

주의

사용한 배터리는 버리지 말고 배터리 수거 및 재활용 절차에 따르십시오.

경고

– 사용한 배터리(또는 새 배터리)는 어린이의 손에 닿지 않도록 하십시오.

– 배터리를 삼키지 마십시오. 인체에 치명적인 화상 또는 위험이 있습니다.

– 배터리를 삼킨 경우 또는 배터리가 인체에 삽입된 경우 가능한 빨리 의사와 상담하십시오.

배터리: 고장(1/2)

■ 전기 스파크 발생의 위험을 방지하려면

- 배터리를 분리하거나 연결하기 전에 모든 전기 장치를 꺼야 합니다.
- 배터리를 충전할 때는 반드시 충전기 작동을 멈추고 배터리 케이블을 연결하거나 분리하십시오.
- 단자 사이에서 단락이 발생하는 것을 방지하기 위해, 배터리 위에 금속 물체를 올려놓지 마십시오.
- 엔진을 정지시킨 후 최소한 5분이 지난 후에 배터리를 분리하십시오.
- 배터리를 장착한 다음에 배터리 단자를 연결해야 합니다.

경고

일부 배터리의 경우, 충전 시에 특수한 절차가 필요할 수 있습니다. 지정 정비업소로 문의하십시오.

폭발 방지를 위해, 전기 스파크가 배터리와 접촉되지 않도록 주의하고 통풍이 잘 되는 장소에서 배터리를 충전합니다.

심각한 부상을 입을 위험이 있으므로 주의하십시오.

■ 배터리 충전기 연결

충전기는 공칭전압이 12볼트인 배터리용 충전기를 사용하십시오.

엔진을 정지한 상태에서 **배터리 음극(-) 단자에 연결된 케이블을 먼저 분리한 다음** 양극(+) 단자에 연결된 케이블을 분리합니다.

엔진이 구동하고 있을 때는 절대로 **배터리를 분리하면 안됩니다. 배터리 충전기 제조업체가 제공한 사용설명서 내용을 준수하십시오.**

배터리의 충전 상태와 유지보수 상태가 양호해야 긴 수명과 성능을 유지할 수 있으며 엔진을 원활하게 시동할 수 있습니다.

배터리는 청결하고 건조한 상태를 유지해야 합니다.

경고

배터리 액에는 황산이 함유되어 있으므로 눈이나 피부에 묻지 않도록 각별히 주의하여 취급해야 합니다. 눈이나 피부에 묻었을 경우에는 해당 부위를 차가운 물로 충분히 씻어내고 필요한 경우 의사와 상담하십시오.

폭발의 위험이 있으므로 불꽃, 가열된 물체, 전기 스파크가 배터리에 접촉되지 않도록 주의하십시오.

엔진 냉각 팬이 갑자기 작동할 수 있으므로 엔진룸에서 작업할 때는 각별히 주의하십시오.

배터리의 충전 상태를 정기적으로 점검하십시오.

- 특히, 단거리 운행 또는 시내 주행이 빈번한 경우 정기적인 점검이 필요합니다.
- 외기 온도가 떨어지면(겨울철) **충전 상태가 저하됩니다.** 겨울철에는 필요한 전기 장치만 사용해야 합니다.
- 외부에서 구매한 많은 액세서리를 사용할 경우 배터리 충전 상태가 저하되며 배터리의 수명이 짧아지므로 액세서리 사용에 주의하십시오.

차량에 액세서리가 많이 장착되어 있을 경우에는 **시동을 건 다음에** 액세서리들을 켜야 합니다. 차량에 액세서리가 많이 장착되어 있을 경우에는 용량이 큰 배터리를 장착하는 것이 좋습니다. 지정 정비업소로 문의하십시오.

특히, 혹한기에 차량을 비교적 장시간 주차해 놓을 경우에는 배터리의 음극(–) 단자를 분리하거나 정기적으로 배터리를 충전하는 것이 좋습니다. 배터리가 방전되면 트립 컴퓨터 및 라디오 등의 메모리 기능을 재설정해야 합니다. 배터리는 동결의 우려가 없는 시원하고 건조한 장소에 보관해야 합니다.

배터리: 고장(2/2)

■ 다른 차량의 배터리로 차량 시동(점프 스타트)

다른 차량의 배터리로 차량의 시동을 걸 때는 다음과 같이 진행합니다.

– 지정 정비업소에서 적절한 점프 케이블(단 면적이 큰)을 구입합니다. 이미 점프 케이블이 있는 경우에는 케이블 상태가 양호한지 확인하십시오.

– **두 차량의 배터리 전압은 12볼트로 동일해야 합니다.** 전류를 공급하는 배터리의 용량(Ah)은 방전된 배터리의 용량보다 크거나 동일해야 합니다.

– 두 차량이 닿지 않도록 주의하면서("+" 단자가 연결되면 회로가 단락될 위험이 있음) 방전된 배터리를 정확히 연결합니다. 방전된 차량의 엔진 시동을 OFF 합니다.

– 전류를 공급하는 차량의 엔진 시동을 걸고 중긴 정도의 엔진 속도로 구동시킵니다.

엔진이 작동 중일 때 "배터리를 충전 중입니다" 메시지가 약 5분 동안 계기판에 나타납니다.

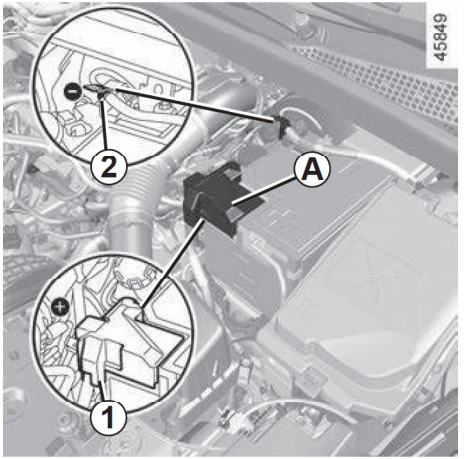

– 배터리 커버가 장착된 차량의 경우 배터리 커버 **A**를 분리합니다.

– 양극(+) 케이블 **B**를 양극(+) **단자 1**에 연결하고 다른 한쪽은 전류를 공급하는 배터리의 양극(+) **단자 4**에 연결합니다.

– 음극(−) 케이블 **C**를 전류를 공급하는 배터리의 음극(−) **단자 3**에 먼저 연결한 다음 방전된 배터리의 음극(−) **단자 2**에 연결합니다.

– 다른 차량의 시동을 걸어 엔진 시동이 걸리면 케이블 **B**와 **C**를 역순으로**(2 - 3 - 4 - 1)** 분리합니다.

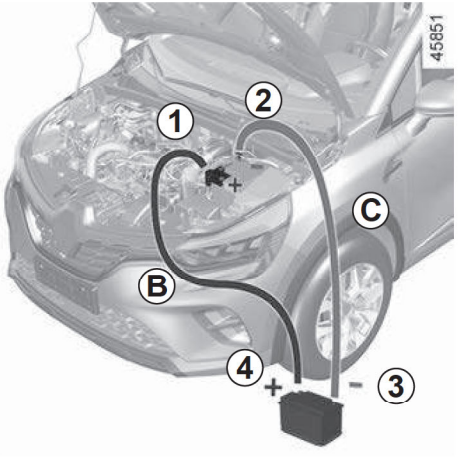

경고

케이블 **B**와 **C**가 서로 접촉하지 않도록 하고, 양극(+) 케이블 **B**가 전류를 공급하는 차량의 금속 부품과 집촉하지 않도록 주의하십시오.

심각한 부상을 입거나 차량이 손상될 수 있습니다.

경고

엔진룸에서 작업 전 반드시 키 또는 엔진 START/STOP 버튼을 사용하여 엔진 시동을 끄십시오. ➥ 2.6

액세서리

경고

전기 및 전자 액세서리를 설치하기 전에 해당 기기를 귀하의 차량에 장착할 수 있는지 확인하십시오. 지정 정비업소에 문의하십시오.

전기 및 전자 액세서리

- 최대 출력이 120W(12V, 10A) 이하의 액세서리만 연결하십시오.**화재의 위험이 있습니다.**
- 차량의 전기 회로에 대한 작업은 지정 정비업소의 기술자가 실시해야만 합니다. 시스템을 잘못 연결하면 장비 또는 전기 장치에 연결된 구성품이 손상될 수 있습니다.
- 시중에서 구입한 전기 장치를 차량에 장착할 경우 해당 장치를 퓨즈로 적절히 보호해야 합니다. 이 퓨즈의 용량과 위치를 확인하십시오.
- 전기 및 전자 액세서리를 엔진 정지 상태에서 장시간 사용하거나 많은 액세서리를 동시에 사용할 경우 배터리가 방전될 수 있으니 주의하십시오.

차량용 무전기 사용

안테나가 내장된 차량용 무전기는 차량에 원래 장착된 전자 시스템을 방해할 수 있습니다. **또한 이러한 장비의 사용과 관련된 현행법규를 준수해야 합니다.**

액세서리를 추후에 장착할 때

귀하의 차량에 액세서리를 장착할 경우, 당사에서 귀하의 차량용으로 개발되어 승인된 제품만을 사용하십시오.

검증되지 않은 액세서리를 장착할 경우 귀하와 타인의 안전을 해칠 수 있습니다.

액세서리 장착시 퓨즈박스에 배선 연결할때

- 퓨즈박스 단자에 손상을 줄 수 있는 배선 연결은 하지 마십시오.
- 퓨즈박스내 배신을 직접 연결할 경우 단자에 유격이 생기고, 접촉 불량으로 차량 내에 진기 장치에 영향을 주어 **문제가 발생할 수 있으니 주의 하십시오.**

운행방해

운전석 바닥 매트는 차량 구매 시 제공된 순정 매트를 사용해야 하며, 정기적으로 매트가 바닥에 잘 고정되이 있는지 확인하십시오. 또한 여러 장의 매트를 겹쳐서 사용하지 마십시오.

페달 작동 시 방해가 되거나 매트에 페달이 끼어 심각한 사고를 유발할 수 있습니다.

퓨즈 (1/2)

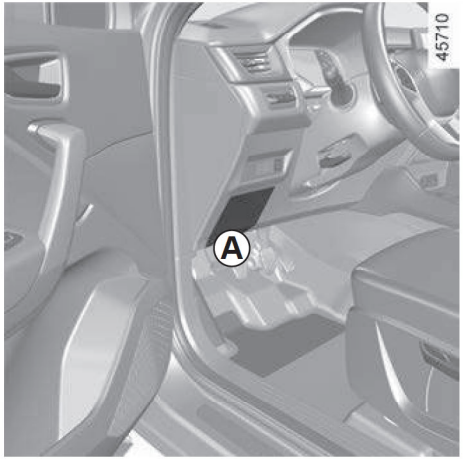

■ 대시보드 퓨즈박스

전기 장치가 작동하지 않으면 퓨즈의 상태를 점검하십시오.

커버 **A**를 엽니다.

엔진 시동을 정지한 후 모든 전기 장치를 OFF 시킨 후 퓨즈를 교환하십시오.

지정 정비업소에서 예비 전구 및 퓨즈를 구입할 수 있습니다.

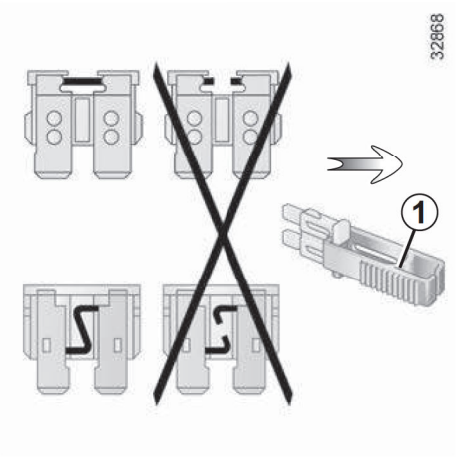

■ 퓨즈집게 1

커버 **A** 뒷면에 있는 퓨즈집게 **1**을 사용하여 퓨즈를 빼냅니다. 퓨즈집게에서 퓨즈를 옆으로 밀어 빼냅니다. 비어 있는 퓨즈 슬롯을 임의로 사용하지 마십시오.

경고

단선이 의심스러운 퓨즈를 점검하고 필요 시 **동일한 용량, 동일한 모양의 퓨즈로 교환합니다.**

용량이 높은 퓨즈를 장착하면 전기 장치에 과도한 전류가 유입되어 회로 과열로 인한 화재가 발생할 수 있습니다.

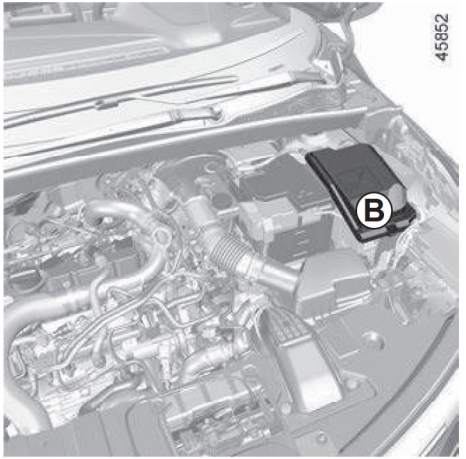

■ 엔진룸의 퓨즈박스 B

일부 액세서리에 해당하는 퓨즈는 엔진룸의 퓨즈 박스 **B**에 있습니다.

이 퓨즈는 직접 교환하는 것이 쉽지 않으므로 **지정 정비업소에서 퓨즈를 교환하십시오**.

경고

엔진과 가까운 곳에서 작업할 경우 엔진이 뜨거울 수 있습니다. 엔진 냉각 팬이 언제라도 작동할 수 있습니다. 엔신룸의 라벨이 이러한 사실을 상기시켜 줍니다.

심각한 부상을 입을 위험이 있으므로 주의하십시오.

퓨즈 (2/2)

■ 퓨즈 기호

(차량 사양에 따라서)

기호	위치
	앞유리 워셔
	멀티미디어 액세서리 소켓, 멀티미디어 스크린
	프론트 및 리어 2열 액세서리 소켓
	경음기
	견인 소켓
	열선 룸미러
STOP	브레이크등, 승객실 중앙 유닛
BCM	승객실 중앙 유닛, 뒷유리 와이퍼, 후방 안개등
	방향 지시등, 위험 경고등, 높은 수준의 브레이크등

퓨즈를 식별하려면 보관함의 퓨즈 할당 레이블을 사용하십시오.

특정 퓨즈는 자격을 갖춘 전문가만 교체해야 합니다. 이러한 퓨즈는 레이블에 표시되지 않습니다.

레이블에 표시된 퓨즈만 교환하십시오.

와이퍼 블레이드 교체 (1/2)

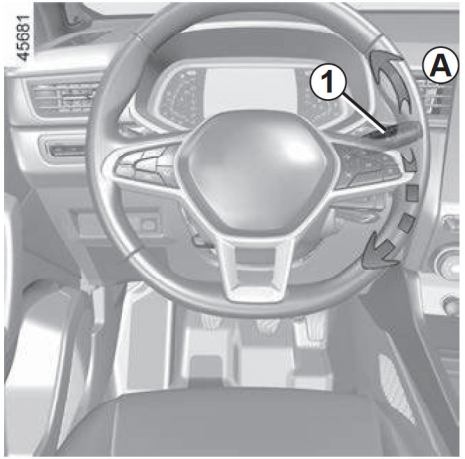

■ 앞유리 와이퍼 블레이드

와이퍼를 교체하려면 먼저 와이퍼를 서비스 위치 **B**에 놓아야 합니다.

▶ 서비스 위치 B

엔진 시동이 걸려 있거나 시동 스위치 ON 일 때, 레버 **1**을 **A** 방향으로 연속 두 번 올리면 와이퍼가 서비스 위치 **B**에서 멈춥니다.

▶ 탈거

와이퍼 암 **3**을 들어 올립니다.

탭 **4**를 젖히고 와이퍼 블레이드 **2**를 밀어 빼냅니다.

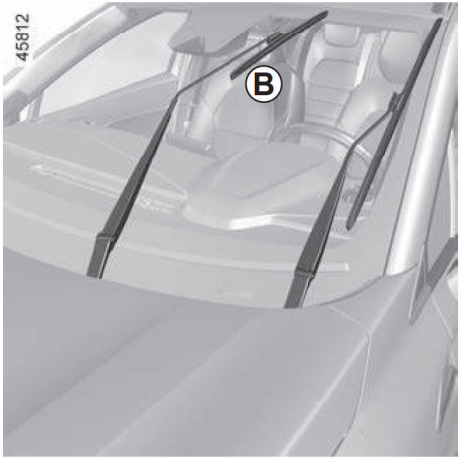

▶ 장착

분리의 역순으로 블레이드를 암 **3**의 하우징에 끼워 넣은 다음 딸깍 소리가 날 때까지 끼웁니다. 와이퍼 블레이드가 제자리에 정확히 고정되었는지 확인합니다.

와이퍼를 내리려면 레버 **1**을 **A** 방향으로 한 번 올리면 와이퍼가 내려갑니다.

와이퍼 암 **2**를 서비스 위치에 내려 놓은 후 레버 **1**을 원래의 **A** 위치에 되돌립니다.

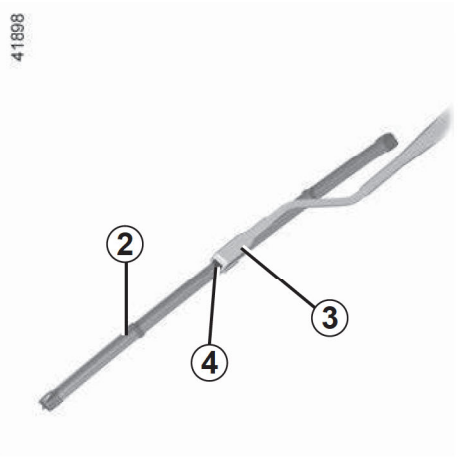

주의

와이퍼 블레이드 교환 또는 앞유리를 청소할 때 반드시 와이퍼를 서비스 위치에 놓은 후 와이퍼 암을 들어 올리십시오. 그렇지 않은 경우 와이퍼가 파손되거나 와이퍼 암과 후드에 흠집이 발생할 수 있습니다

와이퍼 블레이드 교체 (2/2)

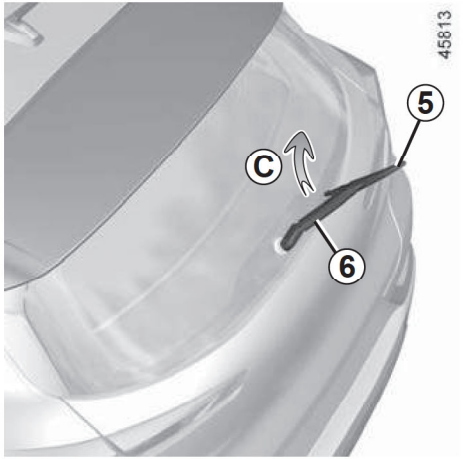

■ 뒷유리 와이퍼 블레이드

와이퍼를 교체하려면 먼저 와이퍼를 정지 위치에 놓아야 합니다.

와이퍼 암 **6**을 들어 올립니다.

외이퍼 블레이드 **5**를 **C**방향괴 수평으로 회전시킨 후 아래로 당기면서 빼냅니다.

▶ 장착

새로운 와이퍼 블레이드를 장착하려면 역순으로 작업합니다. 블레이드가 바르게 고정되었는지 확인합니다

와이퍼 블레이드의 상태를 확인하십시오. 사용 기간은 사용자의 관리 정도에 달려 있습니다.

- 정기적으로 블레이드, 앞유리를 청소하십시오. 왁스 또는 발수 코팅액은 사용하지 마십시오. 와이퍼 블레이드가 손상될 수 있습니다.
- 앞유리가 마른 상태에서는 와이퍼를 사용하지 마십시오.
- 장기간 사용하지 않을 경우 앞유리 및 뒷유리 와이퍼를 분리해 주십시오.

주의

– 모터 과열 위험을 방지하기 위해 날씨가 추울 때는 와이퍼 블레이드가 유리에 얼어붙지 않았는지 확인합니다.

– 항상 블레이드의 상태를 확인하십시오. 와이퍼 블레이드의 성능이 저하되기 시작하면 즉시 교환하십시오.

와이퍼 블레이드를 교환하는 동안, 와이퍼 암을 유리에 떨어뜨리지 않도록 주의하십시오. 유리가 깨질 수 있습니다.

경고

뒷유리 와이퍼 블레이드를 교체하기 전에 레버가 정지 위치에 있는지 확인히십시오(비활성화됨).

심각한 부상을 입을 위험이 있으므로 주의하십시오.

견인: 고장 (1/2)

견인하기 전에 스티어링 휠을 잠금 해제하고 변속 레버를 **N** 위치에 놓습니다. 주자 브레이크를 해제하십시오.

■ 스티어링 휠 잠금해제

스마트카드를 소지하고 브레이크 페달을 밟지 않은 상태에서 엔진 START/STOP 버튼을 **2초간** 누릅니다.

스티어링 휠이 잠금해제되고, 차량 액세서리 기능에 전원이 공급되어 램프(방향 지시등, 정지등 등)를 사용할 수 있습니다. 야간 견인 작업시에는 차량의 헤드램프를 켜야 합니다.

견인이 종료되면 엔진 시동 버튼을 두 번 누릅니다(배터리 방전 방지).

귀하의 차량이 다른 차량을 견인할 때는 견인 법규를 준수해야 하며 규성된 견인 중량을 초과하지 않도록 해야 합니다. 지정 정비업소로 문의하십시오.

■ 자동 변속기 차량을 견인할 때

시동이 꺼져 있는 상태에서는 변속기 오일이 윤활 되지 않습니다. 이러한 종류의 차량은 트레일러 위에 싣고 운반하거나 프런트 휠(전륜)을 지면에서 들어올린 상태에서 견인하여 주십시오.

예외적으로 80km 이내의 거리를 전진 방향으로만 25km/h 이하의 속도로 이동할 때는 변속 레버를 **N**에 놓고 네 개의 휠 모두 노면에 닿은 채 견인할 수 있습니다.

주의

견인 중에는 차량 내부에 스마트카드를 두십시오.

스티어링 휠이 잠길 위험이 있습니다.

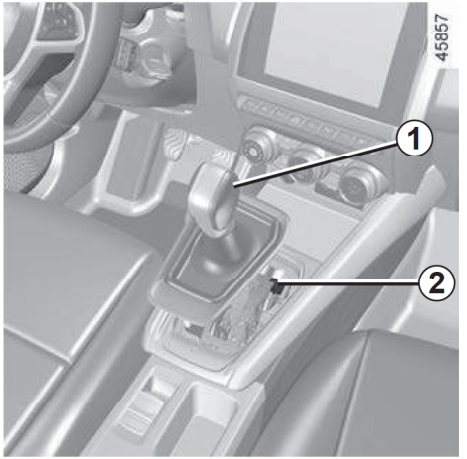

주의

브레이크 페달을 밟아도 변속 레버가 **P**에서 움직이지 않을 경우, 수동으로 변속 레버를 조작하십시오. 수동으로 조작하려면 레버의 아랫부분을 탈거한 뒤 도구를 사용하여 버튼 **2**를 누르면서 동시에 변속 레버 버튼 **1**을 눌러 레버의 잠금을 해제합니다.

가능한 신속하게 지정 정비업소에 문의하십시오.

견인: 고장 (2/2)

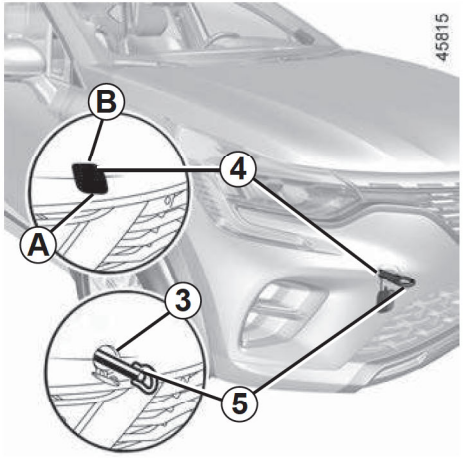

견인시 전방 견인포인트 3과 후방 견인포인트 7만 사용하십시오(절대 드라이브 샤프트 또는 차량의 다른 부분을 사용하지 마십시오).

이 견인 포인트는 견인 시에만 사용해야 하며 직접 또는 간접적으로 차량을 들어 올리기 위한 용도로 사용해서는 안됩니다.

주의

엔진이 정지된 상태에서 파워 스티어링과 브레이크 지원 시스템은 더이상 작동하지 않습니다.

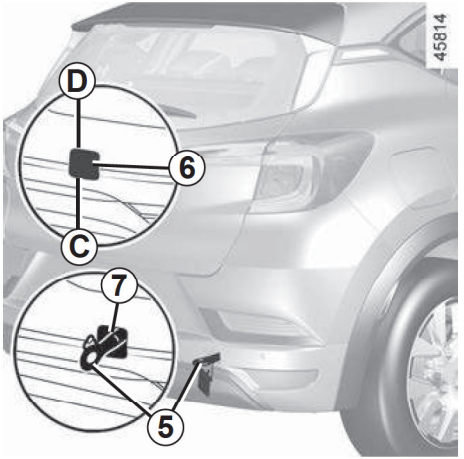

■ 견인 포인트에 접근하려면

A 또는 **C**를 손가락으로 누르고, 일자 드라이버 등의 공구를 사용하여 **B** 또는 **D**를 당겨 커버 **4** 또는 **6**을 엽니다.

견인 링 5를 최대한 조입니다. 먼저 손으로 조이고 휠 렌치 또는 차량 사양에 따라 레버를 사용하여 완전히 조입니다.

차량 사양에 따라서 공구 키트에 있는 견인 링 **5**, 공구와 함께 제공된 휠 렌치 또는 레버를 사용하십시오. ➥ 5.6

경고

– 단단한 견인바를 사용하지 않고 로프나 케이블을 사용할 경우에는(법규에 위배되지 않을 경우) 견인되는 차량의 제동이 가능해야 합니다.

– 견인에 적합하지 않은 차량을 견인해서는 안됩니다.

– 견인 시에 갑자기 가속하거나 제동하면 차량이 손상될 수 있으므로 주의하십시오.

– 차량을 견인할 때는 속도가 **25km/h**를 초과하지 않도록 하십시오.

– 스티어링 휠이 잠겨 있으면 차량을 밀지 마십시오.

주의

차량 내부에 공구를 아무렇게나 두지 마십시오. 제동 시 튕겨나갈 위험이 있습니다.

사고, 화재 및 폭설 시 행동요령

■ 사고나 고장 또는 차량 화재 시 행동요령

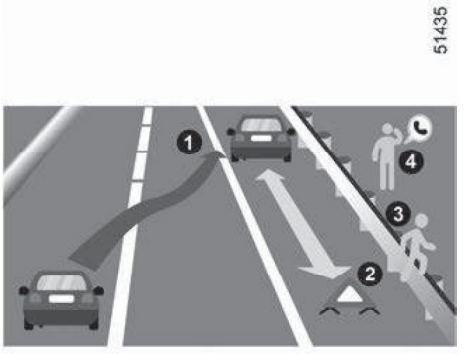

사고 또는 고장으로 정차 시 2차 사고 예방을 위해 다음 조치를 취하십시오.

1 신속히 비상등을 켜고 차량을 갓길로 이동시키십시오.
2 차량 후방에 안전삼각대를 설치하십시오.
3 운전자와 탑승자는 가드레일 밖 등 안전지대로 대피하십시오.
4 경찰서 및 119 또는 한국도로공사 (1588-2504)로 연락하여 도움을 요청하십시오.

■ 폭설 시 행동요령

- 라디오를 항상 청취하고 한국도로공사 (1588-2504)를 이용합시다.
- 커브길, 고갯길, 교량 등에는 감속운전을 하십시오.
- 차량방치 및 갓길 주차는 제설작업에 지장을 초래하니 삼가십시오.
- 부득이 이석 시 연락처를 반드시 남겨 두십시오.
- 차간 안전거리를 확보하고 브레이크 사용을 자제하십시오.
- 수시로 차량 주변의 눈을 치워 배기관(머플러)이 막히지 않도록 하십시오.

[NSC(국가안전 보장회의) 권장 대국민 행동요령]

■ 고속도로 콜센터 전화 및 권역별 라디오 주파수 안내

- 한국도로공사 안내전화
  1588-2504(지역번호 없이), 031-710-7240~5, 031-710-7251~6
- 재난 시 라디오 주파수

구분		서울	대전	대구	부산	광주	전주	원주	강릉
KBS	표준	97.3	94.7	101.3	103.7	90.5	96.9	97.1	98.9
MBC	FM4U	91.9	97.5	95.3	88.9	91.5	99.1	98.9	94.3
	표준FM	95.9	92.5	96.5	95.9	93.9	94.3	92.7	96.3
SBS(지역민방)		107.7	95.7	99.3	99.9	101.1	90.1	105.1	106.1
교통방송		95.1	102.9	103.9	94.9	97.3	102.5	105.9	105.5

고장 진단 (1/7)

다음 지침을 통해 신속하게 임시로 수리할 수 있습니다. 아래의 조치가 항상 문제를 해결해 주진 않습니다. 안전을 위해, 최대한 빨리 지정 정비업소로 문의 하십시오.

스마트카드 사용	원인	해결방법
스마트카드로 도어를 잠그거나 잠금을 해제할 수 없습니다.	스마트카드 배터리가 방전되있습니다.	배터리를 교환합니다. 스마트카드의 배터리가 방전되었더라도 여전히 도어를 잠금/잠금해제또는 시동을 걸 수 있습니다. ➥ 000➥ 2.6➥ 000
	스마트카드와 동일한 주파수를 가진 다른 장비(휴대전화 등)가 작동 중입니다.	장치 사용을 멈추거나 비상 키를 사용합니다. ➥ 1.10
	차량이 고주파의 전자기장 내에 있습니다. 차량의 배터리가 방전되었습니다.	스마트카드에 내장된 키를 사용합니다. ➥ 1.10
	"카드존에 두고 START버튼누름" 메시지가 계기판에 표시됩니다.	스마트카드를 배치 영역에 놓습니다. ➥ 2.6 그런 다음 START 버튼을 누릅니다.
	차량의 시동이 걸려 있습니다.	엔진 구동 시 스마트카드의 도어 잠금/잠금 해제 버튼은 작동하지 않습니다. 시동을 끕니다.

고장 진단 (2/7)

시동 모터	원인	해결방법
계기판에 있는 표시등이 약해졌거나 점등하지 않고, 시동 모터가 작동하지 않습니다.	배터리 단자가 바르게 조여지지 않았거나 연결되지 않았거나 녹슬었습니다.	배터리 단자를 바르게 조이거나 연결하고, 부식된 경우 청소합니다.
	배터리가 방전되거나 더 이상 사용할 수 없습니다.	정상적인 다른 배터리를 방전된 배터리에 연결합니다. ➥ 5.21 필요한 경우 배터리를 교체합니다. 스티어링 휠이 잠겨 있으면 차량을 밀지 마십시오.
	전기 회로에 이상이 있습니다.	지정 정비업소로 문의하십시오.
엔진에 시동이 걸리지 않습니다.	시동 방법이 잘못되었습니다.	➥ 2.6
	인텔리전트 스마트카드가 작동하지 않습니다.	중앙 콘솔 카드 리더기에 스마트카드를 놓습니다. ➥ 2.6
차량이 정차되어 있고 엔진이 식은 상태에서 엔진의 공회전 속도가 높습니다.	가솔린 차량의 경우 이는 결함이 아닙니다. 이는 엔진 온도가 높아졌기 때문일 수 있습니다.	약 1분 후 엔진의 공회전 속도가 감소되어야 합니다. 그렇지 않다면 다른 결함 때문일 수 있습니다. 지정 정비업소로 문의하십시오.

고장 진단 (3/7)

시동 모터	원인	해결방법
엔진을 정지시킬 수 없습니다.	스마트카드를 감지하지 못했습니다.	스마트카드를 카드리더기에 끼워 넣습니다.
	전자 장치에 문제가 발생했습니다.	시동 버튼을 빠르게 세 번 누르거나 길게 누릅니다.
스티어링 휠이 잠겨 있습니다.	스티어링 휠이 잠겨 있습니다.	엔진 START 버튼을 누르면서 스티어링 휠을 움직입니다.
	전기 회로에 이상이 있습니다.	지정 정비업소로 문의하십시오.

고장 진단 (4/7)

도로에서	원인	해결방법
운전 시 진동이 느껴집니다.	타이어에 바람이 빠졌거나 휠 밸런스가 이상하거나 타이어가 손상되었습니다.	타이어 공기압을 확인하십시오. 공기압으로 인한 이상 진동이 아닌 경우 지정 정비업소에서 타이어 상태를 확인하십시오.
연기가 나옵니다.	디젤 차량의 경우 이는 결함이 아닙니다. 파티클 필터를 재생해서 사용하면 연기가 날 수 있습니다.	➥ 2.4
	가솔린 차량의 경우 이는 결함이 아닙니다. 기후 조건(추운 날씨, 습도 등) 때문에 심한 가속에서는 연기가 날 수도 있습니다.	엔진 속도를 줄이고 급가속을 인하면 연기가 점차 사라집니다. 그렇지 않다면 다른 결함 때문일 수 있습니다. 지정 정비업소에 문의하십시오.
엔진 후드 아래에서 연기가 납니다.	단락이거나 냉각회로에 누수가 발생했습니다.	차량을 멈추고 시동스위치를 OFF로 한 후 차량에서 멀리 떨어져서 지정 정비업소에 도움을 요청하십시오.
오일 압력 경고등이 점등하였습니다.		
방향전환이나 제동 시	오일 레벨이 지나치게 낮습니다.	엔진 오일을 보충합니다. ➥ 4.17
경고등의 소등이 지연되거나 가속 상태에서도 점등합니다.	오일 압력이 부족합니다.	차량을 멈추십시오. 지정 정비업소에 도움을 요청하십시오.

고장 진단 (5/7)

도로에서	원인	해결방법
스티어링 휠을 돌리기가 힘이 듭니다.	파워 스티어링이 과열되었습니다.	감속해서 조심스럽게 운전합니다. 스티어링 휠의 회전에 필요한 힘의 양을 알아두십시오.
	전기 보조 모터에 이상이 있습니다. 보조 장치에 이상이 있습니다.	지정 정비업소에 문의하십시오.
엔진이 과열되었습니다 냉각수 온도 지침이 경보 단계에 위치하거나 STOP 표시등이 점등합니다.	엔진 냉각 팬이 고장났습니다.	차량을 멈추고 엔진의 시동을 끈 후 지정 정비업소에 도움을 요청하십시오.
	냉각수가 새어 나옵니다.	냉각수 보관 탱크를 확인합니다. 반드시 탱크에 냉각수가 있어야 합니다. 냉각수가 없으면 신속하게 지정 정비업소에 문의하십시오.
냉각수 탱크에서 냉각수가 끓어오릅니다.	기계적 결함: 실린더 헤드 가스켓이 손상되었습니다.	엔진 시동을 끕니다. 지정 정비업소에 문의하십시오.

경고

라디에이터: 상당한 양의 냉각수가 손실되었을 때 뜨거운 라디에이터에 차가운 냉각수를 주입하면 안됩니다.

냉각 시스템의 냉각수가 일부라도 배출되는 작업을 실시한 다음에는 정확한 비율로 혼합한 새 냉각수를 주입해야 합니다. 순정 롱라이프 쿨런트를 사용하십시오.

고장 진단 (6/7)

전기 장치	원인	해결방법
와이퍼가 작동하지 않습니다.	와이퍼 블레이드가 고착되어 있습니다.	와이퍼를 사용하기 전에 와이퍼 블레이드를 떼어냅니다.
	전기회로에 이상이 발생했습니다.	지정 정비업소에 문의하십시오.
	퓨즈 이상	퓨즈를 교환하십시오. ➥ 5.24
와이퍼가 멈추지 않습니다.	전기 장치에 이상이 발생했습니다.	지정 정비업소에 문의하십시오.
방향 지시등의 점멸속도가 빨라졌습니다.	전구가 끊어졌습니다.	➥ 5.13
방향 지시등이 작동하지 않습니다.	전기회로나 장치에 이상이 발생했습니다.	지정 정비업소에 문의하십시오.
	퓨즈 이상	퓨즈를 교환하십시오. ➥ 5.24
헤드램프가 점등 및 소등되지 않습니다.	전기회로나 장치에 이상이 발생했습니다.	지정 정비업소에 문의하십시오.
	퓨즈 이상	퓨즈를 교환하십시오. ➥ 5.24

고장 진단 (7/7)

전기 장치	원인	해결방법
외부 램프에 습기가 생겨 내면이 흐려졌습니다.	이는 결함이 아닙니다. 램프의 내외부 온도 차이로 인한 자연 현상으로 시간이 지나면 습기는 자동적으로 사라집니다.	외부 램프를 점등하여 습기가 사라지는 시간을 줄일 수 있습니다.
안전벨트 미착용 경고등이 안전벨트 착용 시에도 나타납니다.	물체 등이 차량 바닥과 시트 사이에 끼어 있어 센서를 방해합니다.	앞좌석 아래에서 물건을 꺼내십시오.

6장: 차량 정보

차대번호 및 원동기 형식: 차량 6.2
차대번호 및 원동기 형식: 엔진 6.3
치수 6.4
엔진 정보 6.5
무게 (kg) 6.6

차대 번호 및 원동기 형식: 차량



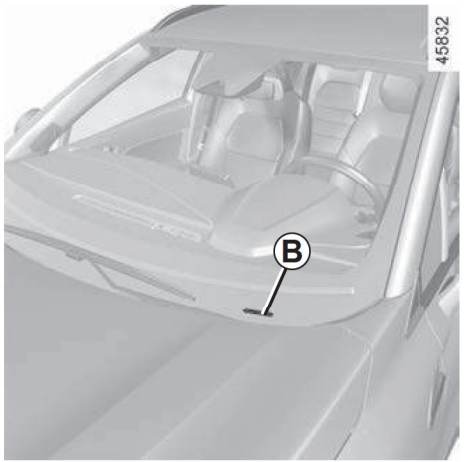

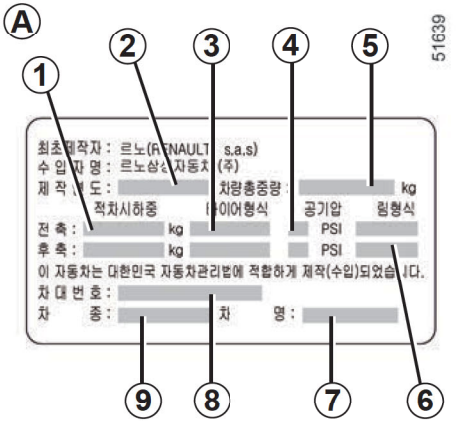

■ 차대번호

차대번호는 차량의 등록과 소유권에 관련한 모든 법적인 사항에 사용됩니다. 차체에 새겨진 차대번호와 등록증에 기재되어 있는 차대번호는 일치하여야 합니다. 차대번호는 차종에 따라 표기법이 다릅니다.

■ 라벨 *A*

1 적차시하중(kg)
2 제작년도 또는 제작연월
3 타이어 형식
4 공기압 (PSI)
5 차량 총중량(kg)
6 림형식
7 차명
8 차대번호
9 차종

■ 라벨 *B*

앞유리에 차대번호가 있습니다.

차대번호 및 원동기 형식: 엔진

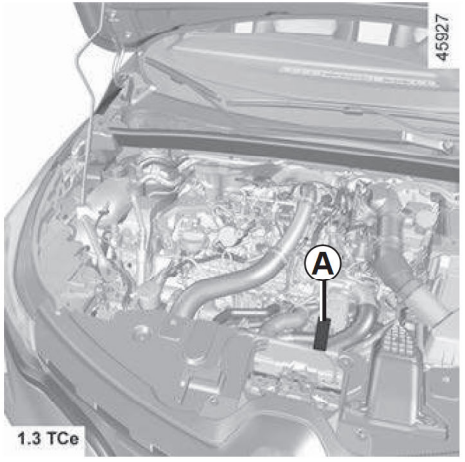

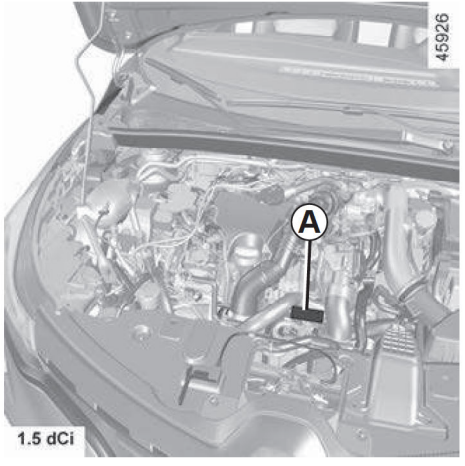

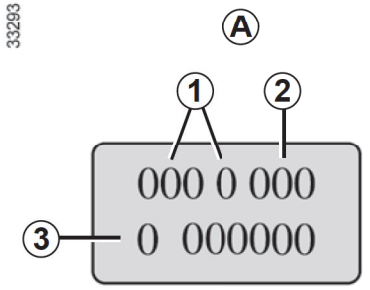

엔진 플레이트나 라벨 A에 나타난 정보는 **모든 공식 문서 또는 주문서에 기재되어야 합니다.**
(엔진에 따라 위치가 다를 수도 있습니다)

1 엔진 형식
2 엔진 형식 번ㅎ
3 엔진 번호

치수 (mm)

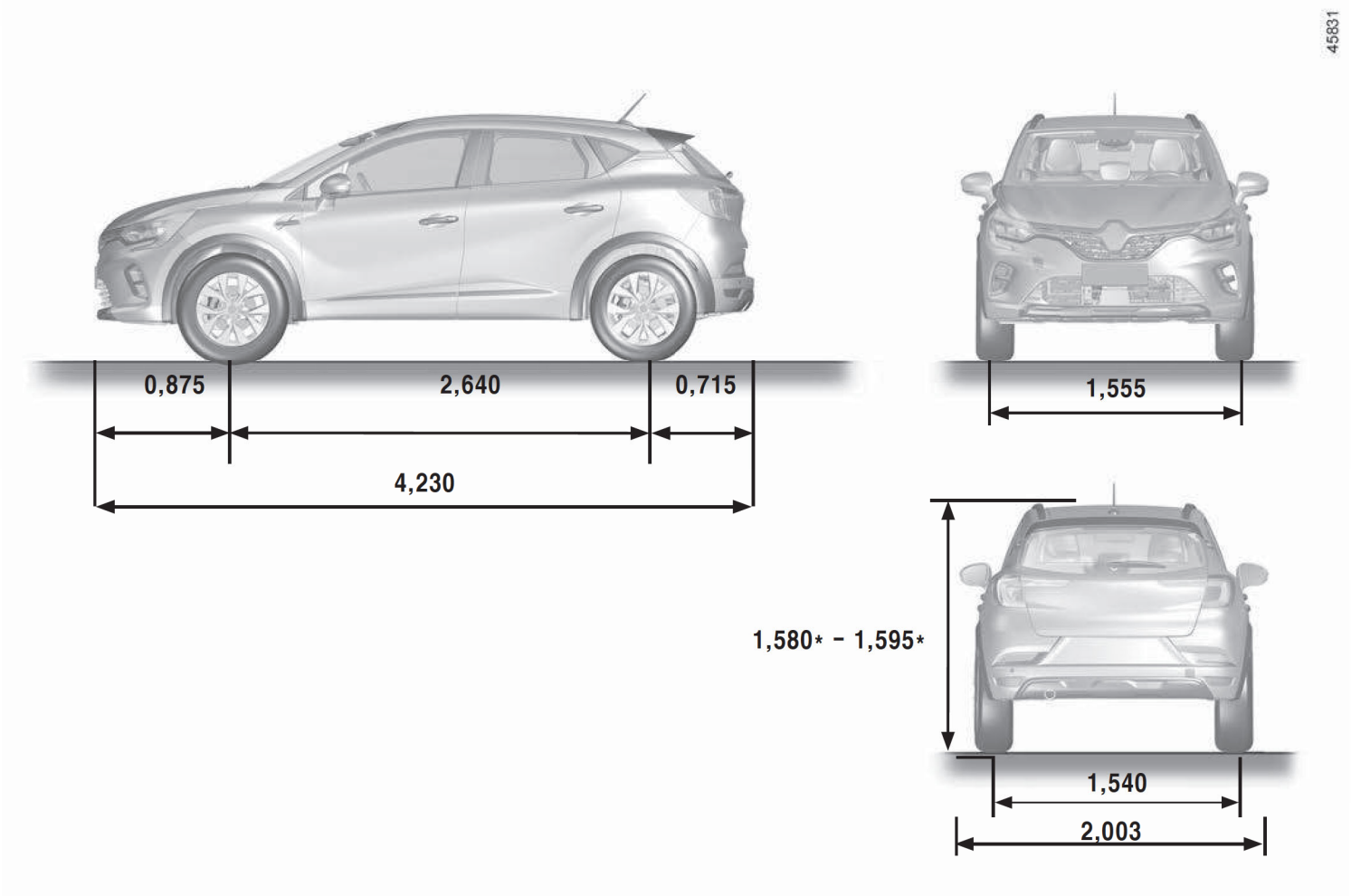

* 공차

엔진 정보

엔진 명칭	TCe 260	1.5 dCi
엔진 종류 (엔진에 타각된 엔진 번호 및 종류 참고)	H5H Turbo	K9K Turbo
용량 (cc)	1,332	1,461
연료 종류 **옥탄가**	가솔린 **반드시** 주유구 안쪽에 붙은 라벨에 명시된 옥탄가의 무연 휘발유를 사용하십시오. ➥ 1.109	디젤 연료 필러에 붙은 라벨에 허용된 연료가 표시되어 있습니다.
유럽 표준을 충족하고 유럽에서 판매되는 차량의 엔진과 호환되는 연료 유형(다른 경우에는 지정 정비업소에 문의)	E5 — **EN 228** 표준을 준수하는 무연 휘발유에는 최대 5%의 에탄올이 포함되어 있습니다.	B7 — 표준 **EN 590**과 호환되는 디젤 연료에는 최대 7%의 지방산 메틸 에스테르가 함유되어 있습니다.
	E10 — **EN 228** 표준을 준수하는 무연 휘발유에는 최대 10%의 에탄올이 포함되어 있습니다.	B10 — 표준 **EN 16734**와 호환되는 디젤 연료에는 최대 10%의 지방산 메틸 에스테르가 함유되어 있습니다.
		XTL — 표준 **EN 15940**과 호환되는 디젤 연료에는 최대 7%의 지방산 메틸 에스테르가 함유되어 있습니다.
점화플러그	점화 플러그는 규정된 점화 플러그만을 사용해야 합니다. 사양에 맞지 않는 점화 플러그를 장착하면 엔진이 손상될 수 있습니다. 지정 정비업소로 문의하십시오.	□

무게 (kg)

표시된 하중은 옵션이 없는 기본 차량을 기준으로 하며 중량은 시간이 지남에 따라 바뀔 수 있습니다. 지정 정비 업소에 문의하십시오.

최대 적재 허용 중량 (MMAC) **최대 허용 총중량 (MMTA)** **트레일러 견인 총중량 (MTR)**	차대번호 및 원동기 형식 라벨에 기재된 중량 ➥ 6.2
제동 트레일러 견인 중량(MRF)*	다음과 같이 계산함: **트레일러 견인 총중량(MTR) - 최대 적재 허용 중량(MMAC)**
비제동 트레일러 견인 중량*	630
견인고리점 허용 하중*	75
루프 위 적재 중량	80 (운반장치 무게 포함)

*** 견인하중 (선박, 트레일러 견인 등)**

MTR−MMAC 값이 0이거나 MTR 값이 0인 경우(또는 차량 플레이트에 등록되어 있지 않은 경우) 견인이 엄격히 금지되어 있습니다.

- 국내 법규에서 허용한, 특히 교통법에서 정한 견인 조건을 준수하여야 합니다. 견인고리를 장착하려면 지정 정비 업소에 문의하십시오.
- 트레일러 등을 연결한 차량의 경우, **트레일러 견인 총중량(차량 + 트레일러)이 초과되어서는 안됩니다**. 그러나 다음과 같은 경우는 용인됩니다.
  - 후축 최대 허용 중량을 15%이내로 초과한 경우
  - 최대 적재 허용 중량을 10 % 혹은 100 kg 이내로 초과한 경우 (두 가지 경우 중 먼저 도달한 한계를 적용합니다.)

  이 두 경우에 차량 및 견인부의 최대 속력은 국내 법규를 우선하며, 최대 80km/h를 넘어서는 안되고, 타이어 공기압도 0.2bar(3psi) 증가시켜야 합니다.
- 엔진 출력과 등판 능력은 고도가 높아짐에 따라 감소됩니다. 고도가 1,000m가 될 때 최대 부하를 10% 낮추고 이후 1,000m가 올라갈 때마다 최대 부하를 추가로 10%씩 낮추는 것이 좋습니다.

7. 서비스 제도

보증수리를 받으시려면 7.2
차량 일생관리 7.4
엔젤센터(고객상담실) 이용안내 7.5
예약 정비 7.6
긴급출동 서비스, 무상대차 서비스 7.7

보증수리를 받으시려면 (1/2)

■ 보증에 대해서

차량 구입 시에는 고장이 발생하였을 경우 무료로 수리를 받을 수 있는 보증 권리가 포함되어 있습니다. 이 보증 권리는 폐사 차량이 보증 기간에 해당하면서 정상적인 사용에도 불구하고 자동차를 구성하는 각 부품에 재질 또는 제조상의 결함이 발생한 경우, 해당 부품을 무상으로 수리 또는 교환하는 것(이하 "보증수리"라고 한다)을 약속하는 것 입니다.

보증서에는 보증수리를 받을 수 있는 범위 및 조건이 기재되어 있으니 반드시 읽어 주십시오.

아래 사항을 지켜 주십시오.

- 정기 점검에 규정된 일상 점검의 실시 및 관리 사용
- 당사가 지정하는 일상 점검의 실시와 기록의 보존
- 정기 점검에 명시된 정기 교환 부품의 정상적인 교환

▶ 보증수리는 어디서 받을 수 있습니까?

직영 정비망

- 르노삼성자동차 오토스테이션 ○○사업소
- 르노삼성자동차 오토스테이션 ○○지점 지정 정비망
- 르노삼성자동차 지정 정비점(ESC)
- 르노삼성자동차 협력 정비센터
- 르노삼성자동차 협력 정비코너

▶ 보증수리는 어떠한 고장이라도 받을 수 있습니까?

보증서에 기재되어 있는 귀하의 차량을 구성하는 부품의 재질상 또는 제조상의 결함이 발생된 경우에 보증 기간에 해당한다면 보증수리를 받으실 수 있습니다.

보증서의 "1.보증의 범위"를 참고하십시오.

▶ 보증수리는 언제부터 언제까지 받을 수 있습니까?

신차 출고일로부터 적용되며 차체 및 일반 부품은 3년 이내. 다만, 주행 거리가 60,000km를 초과한 경우에는 보증수리 기간의 만료로 간주합니다.

엔진 및 동력 전달 계통의 주요 부품은 5년 이내. 다만, 주행 거리가 100,000km를 초과한 경우에는 보승수리 기간의 만료로 간주합니다.

배출 가스 정화 장치의 주요 부품의 경우, 자세한 사항은 보증서의 "2.보증수리 기간 및 관련부품"을 참고하십시오.

위의 QR코드는 당사 홈페이지와 연계 되어 있습니다. 스마트폰의 QR코드 검색 기능을 사용하면 편리하게 가까운 서비스 센터 위치를 찾을 수 있습니다.

보증수리를 받으시려면 (2/2)

▶ 보증수리를 받을 수 없는 경우는 어떠한 경우입니까?

여기서는 보증이 적용되지 않는 경우에 대해서 예를 들어 설명하고 있습니다. 기타 자세한 사항은 보증서의 "3.보증에서 제외되는 사항"을 참고하십시오.

- 폐사에서 지정하는 정기 점검의 미실시가 원인인 결함
  (예: 엔진 오일을 정기적으로 교환하지 않은 채 계속 사용하였기 때문에 엔진 내부에서 이상음이 발생하고, 베어링류가 손상된 경우)
- 자동차의 성능에 영향을 미치는 개조, 변경에 의한 고장
  (예: 엔진의 출력을 높이려고 당사의 순정 부품과 함께 다른 얇은 헤드 가스켓이나 비순정 컨트롤 유닛을 사용했기 때문에 엔진이 과열되어 피스톤과 실린더가 손상됨)
- 폐사의 지정 서비스점에서 수리하지 않아 발생한 고장이나 폐사의 순정 부품을 사용하지 않아 발생된 고장
  (예: 가까운 인근 비지정 카센터에서 수리를 하였으나 동일 부위에 결함이 재발됨)
- 폐사에서 지정하는 오일류 및 냉각수 이외의 비순성품을 사용하여 발생한 고상이나 오일교환 주기 미준수 및 미보충으로 인한 고장
  (예: 당사 지정 이외의 자동 변속기 오일을 사용하였기 때문에 변속 쇼크가 나타남)
- 차량의 무리한 운행 또는 취급 부주의 등에 의한 고장
  (예: 자동차 경주 대회에 참가하여 엔진을 과회전시켜 주행을 한 이후 엔진 부조가 발생함)
- 사용자 과실이 인정되는 결함
  (예: 도로의 연석에 강하게 부딪히거나, 도로변의 도랑에 떨어져서 서스펜션이 파손됨)

▶ 주소가 변경되거나 매매로 인하여 소유자가 변경된 경우는 어떻게 해야 하나요?

고객 정보나 소유자가 변경되었더라도 보증기간이 남아 있는 경우 보증수리를 받을 수 있습니다. 단, 소유자가 변경된 경우에는 차량등록증을 지참한 후 지정 정비업소에 방문하면 차량과 차량등록증 확인 후 변경이 가능합니다. 자세한 사항은 엔젤센터(080-300-3000) 및 이지 커넥트 콜센터(080-339-3000)로 연락하여 주십시오.

▶ 리콜에 대한 부탁

보증서와는 별개로 법에 기준하여 폐사의 판단 또는 책임에 의하여 리콜(부품의 점검 또는 교환 등)을 실시할 경우가 있습니다.

만일, 고객의 차가 리콜 대상에 해당할 경우, 개별 연락(우편 발송)을 드리며, 주소이전 또는 차량 매매로 인하여 개별 연락을 못 받을 것을 대비하여 중앙 일간지에 결함 내용과 해당 차량 정보 등 관련 내용을 공고합니다.

리콜 실시에 협조하여 주십시오.

■ 점검 항목

구분	점검 항목	구분	점검 항목
제동장치	브레이크 유격조정 브레이크 패드 주차 브레이크 유격조정	오일	엔신 오일 변속기 오일 브레이크 액 냉각수의 양, 농도
램프	각종 램프 점검	배터리	배터리 액의 양, 비중 및 부하 테스트
엔진	시동 상태 이상음 점검	와이퍼	블레이드 마모 상태 워셔 액 분사 상태
하체	하체 손상 및 오일 누유 점검	벨트류	에어컨 벨트 파워스티어링 벨트
안전장치	안전벨트 손상 비상등 점검	타이어	이상 마모 점검

– 편안하게 차량을 이용하기 위해 점검 주기에 맞는 정비를 실시해야 하며 지정 정비업소를 방문하여 점검받으시기 바랍니다.
신차 구메 후 제공되는 다양한 멤버십 서비스는 당사 홈페이지 또는 엔젤 센터 등을 통해 확인하실 수 있습니다.

엔젤센터(고객 상담실) 이용안내

고객 편의를 위해 다양한 방법으로 고객 지원 서비스를 제공합니다.

상담 구분	상담 시간	상담 유형
수신자부담 상담전화 080-300-3000	– **평일, 토요일, 공휴일 오전 9시 ~ 오후 6시**(단, 일요일, 명절 당일 휴무) – **긴급 출동 서비스:** 24시간 전화 상담 가능	– **일반 상담:** 영업 거점 위치, 전화번호, 각종 이벤트, 광고, 매스컴 보도 내용 – **구매 상담:** 차량 정보 – **정비 상담:** 정비 예약, 자가 정비요령, 기기 사용법 – **긴급 출동:** 긴급 출동 서비스(전화만 가능) – **기타:** 각종 제안 접수
엔젤센터톡 엔젤센터톡으로 실시간 상담이 가능합니다.	– **자동응답:** 24시간 – **실시간 상담 채팅:** 평일 오전 9시~오후 6시 점심시간 오후 12시~1시는 연결이 어려울 수 있습니다.	
이메일 상담	– 문의를 남겨주시면 이메일로 연락드립니다. (홈페이지/앱 회원 가입 필요) – **대표 이메일:** webmaster@renaultsamsungM.com	

이지 커넥트 콜센터

이지 커넥트 서비스에 대한 문의는 별도의 '이지 커넥트 콜센터' 를 이용해 주시기바랍니다.

– 이지 커넥트 콜센터(080-339-3000) 평일/토요일 오전 9시 ~ 오후 6시(일요일 및 명절 당일 휴무)

이지 커넥트 서비스 사용법에 대한 자세한 내용은 별도의 '이지 커넥트 사용설명서' 을 참고하시기 바랍니다.

예약 정비

■ 예약 정비란?

"어휴! 차 고치는 시간보다 기다리는 시간이 더 많이 걸리네!"

당사에서는 고객이 원하시는 시간에 최상의 서비스를 제공하기 위해서 전국의 오토스테이션 또는 엔젤센터에서 예약 접수 및 정비를 실시하고 있습니다. 먼저 전화 한 통으로 사전 예약을 하신 후 입고하시면 대기 시간 없이 최대한 빨리 정비를 받으실 수 있습니다.

■ 예약 접수

- 오토스테이션(각 오토스테이션의 전화번호와 주소에 대해서는 8장의 "오토스테이션"을 참고하십시오)
- 엔젤센터(080-300-3000)

■ 예약 정비는 이렇게

당사 오토스테이션 또는 엔젤센터에 전화

고객의 성함과 차량 번호를 말씀해 주십시오.



고객 요구 사항 및 예약
일시, 정비업소 접수

고객이 원하시는 정비업소와 예약 일시를 결정 후 고객의 차량 증상 및 서비스 요구사항을 말씀해 주십시오.



예약 사후 관리

예약일 하루 전 전화, 휴대폰 문자메시지 및 기타의 방법으로 해당 오토스테이션에서 고객의 예약 사실을 확인해 드립니다



예약 일에 방문

정비가 예약 시간에 맞춰 진행될 수 있도록 약속 시간 15분 전에 당사 정비업소를 방문하시면 별도의 접수 대기 없이 바로 프런트 맨의 응대 후 차량 수리를 정시에 받으실 수 있습니다.

긴급출동 서비스, 무상대차 서비스

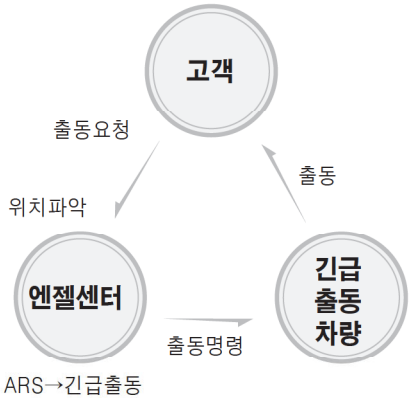

■ 긴급출동 서비스

노상에서의 차량 고장 등으로 운행이 불가능할 때 당사 엔젤센터로 연락주시면 현장 응급 조치 및 견인 서비스를 24시간 제공하여 드립니다.

▶ 출동 서비스 내역

- 현장에서 응급 조치 제공
- 응급 조치 후 주행 불가능 시 당사 정비업소까지 견인
- 간단한 정비 지식 및 차량 관리 요령 설명

▶ 문의 안내

엔젤센터:

080-300-3000

긴급출동 서비스에 따른 부품 및 기타 발생 비용은 고객이 부담하셔야 합니다.

단, 보증수리일 경우에는 무료로 제공해 드립니다.

■ 무상 대차 서비스

보증 기간 내에 폐사 차량의 제품 하자가 발생, 차량이 운행 불가한 상태에서 수리 작업 소요 예상 시간이 48시간을 초과하는 경우, 귀하에게 수리 기간 동안 무상으로 렌트카를 제공하여 드립니다. 단, 수리 작업 소요 예상 시간 산정 시 아래와 같은 경우는 예외 적용됩니다.

- 토, 일요일 및 공휴일 제외
- 영업일 16:00 이후 입고 시 다음 영업일 09:00 입고 적용
- 고객의 감성적인 불만이나, 신난 결과 운행이 가능하다고 판단되는 경우

자차를 포함한 종합보험 비용은 폐사가 모두 부담합니다(사고로 인한 보험 처리 시 면책금은 귀하가 부담하셔야 합니다).

렌트카 대차 시 사용된 연료 비용은 귀하가 부담하셔야 합니다. 대차에 관한 기타 세부사항은 귀하와 렌트카 업체와의 계약 약관에 따릅니다.

8. 서비스센터 정보

오토스테이션: 서비스 거점 8.2
오토스테이션: 협력 서비스센터 8.7
오토스테이션: 협력 서비스코너 8.10
부품대리점: 직영점 8.16
부품대리점: 협력점 8.17

오토스테이션: 서비스 거점 (1/5)

사업소 : 자동차 판매와 종합 정비의 복합점으로 필요한 규격 부품 및 순정 용품도 구입할 수 있습니다.

지점 : 자동차 판매와 경정비 서비스를 제공합니다.

서울 지역

사업소	전화번호	주소
성수 사업소	02)3409-3333	서울시 성동구 광나루로 270
서부 사업소	02)2632-3003	서울시 금천구 가산디지털 2로 30
도봉 사업소	02)954-3000	서울시 도봉구 도봉로 180길 17

경기 지역

사업소	선화번호	주소
수원 사업소	031)218-3333	경기 수원시 영통구 삼성로 300
인천 사업소	032)509-3330	인천시 부평구 부평북로 25

명 칭	전화번호	주소
일산 지점	031)901-3997	경기도 고양시 일산동구 경의로 29

충청 지역

사업소	전화번호	주소
대선 사업소	042)622-3100	대선시 동구 동서대로 1695번길 77

경상 지역

사업소	전화번호	주소
동래 사업소	051)550-6800	부산시 동래구 명륜로 51
대구 사업소	053)563-3333	대구시 서구 와룡로 392
창원 사업소	055)273-3200	경남 창원시 의창구 남면로 7

명 칭	전화번호	주소
신호 지점	051)979-8319	부산시 강서구 르노삼성대로 61

전라 지역

명 칭	전화번호	주소
광주 사업소	062)676-3001	광주시 남구 송암로 32

*최신 현황은 당사 홈페이지(www.renault.co.kr)내 서비스 안내란에서 확인 하실 수 있습니다.

오토스테이션: 서비스 거점 (2/5)

다음의 거점은 당사의 전문 종합 정비 사업소(•) 또는 부분 정비 코너입니다.

지역	업체명	전화번호	주 소
서울	강남 정비 사업소•	02)501-3552	서울특별시 강남구 테헤란로 6길 8
	쌍문점	02)990-5878	서울특별시 도봉구 노해53길 3
	서초점	02)598-3002	서울특별시 서초구 반포대로 22길 4
	방배점	02)587-3575	서울특별시 서초구 효령로 33
	송피잠실 정비시업소•	02)420-3030	서울특별시 송피구 백제고분로 51길 29
	잠실점	02)418-3066	서울특별시 송파구 올림픽로 370
	양천신정점	02)2275-3000	서울특별시 양천구 신월로 329
인천	계신점	032)543-6334	인천광역시 계양구 장제로 757
	효성점	032)547-4972	인천광역시 계양구 마장로 524
	작전점	032)549-3331	인천광역시 계양구 아나지로 428
	주안점	032)428-2828	인천광역시 남구 주안로 130
	용현점	032)867-8017	인천광역시 남구 한나루로 477번길 3
	남동 정비사업소•	032)446-5661	인천광역시 남동구 논현고잔로 135번길 22
	만수점	032)469-3030	인천광억시 남동구 인주대로 886
	동인천 정비사업소•	032)765-6122	인천광역시 동구 염전로 10
	부평점	032)519-3222	인천광역시 부평구 부흥로 384
	인천 일신점	032)518-3330	인천광역시 부평구 일신로 65
	서인천점	032)564-3303	인천광역시 서구 서곶로 364
	석남점	032)574-3382	인천광역시 서구 길주로 14번길
	마전섬	032)567-7784	인전광역시 서구 원낭대로 635
	송도점	032)834-8333	인천광역시 연수구 능허대로 261

지역	업체명	전화번호	주 소
경기	삼송점	02)381-1121	경기도 고양시 덕양구 삼송로 287-2
	덕양 화정점	031)970-7799	경기도 고양시 덕양구 성신로 6-23
	일산 정비사업소•	031)911-9845	경기도 고양시 일산서구 법곳길 115번길 82-25
	소하점	02)894-1500	경기도 광명시 하안로 178
	경기광주 정비사업소•	031)797-0300	경기도 광주시 곤지암읍 경충대로 184번길 7-5
	경기 광주점	031)798-5500	경기도 광주시 광주대로 48
	분당 정비 사업소•	031)726-9800	경기도 광주시 오포읍 신현로 60
	교문점	031)553-3334	경기도 구리시 아차산로 413번길 8
	군포 정비 사업소•	031)391-0003	경기도 군포시 고산로 138
	김포 양곡점	031)985-6122	경기도 김포시 양촌읍 양곡로 362
	소사점	032)347-3030	경기도 부천시 소사구 경인로 365
	상동점	032)327-3332	경기도 부천시 원미구 평천로 621
	삼성로점	031)214-3316	경기도 수원시 영통구 삼성로 301
	북수원 정비 사업소•	031)268-2388	경기노 수원시 장안구 천천로 235
	평촌 정비 사업소•	031)421-7100	경기도 안양시 동안구 부림로 202
	안양 정비 사업소•	031)442-3000	경기도 안양시 만안구 만안로 100
	와농섬	031)486-1771	경기도 안산시 단원구 화성로 88
	공도 정비사업소•	031)653-3007	경기도 안성시 공동읍 원승두길 10
	오산점	031)377-0175	경기도 오산시 경기대로 346
	삼미점	031)377-0052	경기도 오산시 북삼미로 189

*최신 현황은 당사 홈페이지(www.renault.co.kr)내 서비스 안내란에서 확인 하실 수 있습니다.

오토스테이션: 서비스 거점 (3/5)

지역	업체명	전화번호	주 소
경기	남분당정비사업소	031)262-8855	경기도 용인시 기흥구 용구대로 2469번길 164
	용인 정비사업소	031)322-6833	경기도 용인시 처인구 금학로 521
	신곡점	031)844-0054	경기도 의정부시 신곡로 72
	금오점	031)845-3030	경기도 의정부시 추동로91번길 20
	파주금촌점	031)949-3310	경기도 파주시 강천길 86
	파주 교하점	031)957-0299	경기도 파주시 파주로 581
	송탄점	031)667-3599	경기도 평택시 송탄로 238
	반월점	031)202-9984	경기도 화성시 삼성1로 332-9
	동탄점	031)613-9146	경기도 화성시 여울로4길 48
대전	유성 반석점	042)825-0233	대전광역시 유성구 북유성대로 316번길 57
	서대전 정비사업소	042)546-0100	대전광역시 유성구 유성대로 34
울산	신정점	052)716-3000	울산광역시 남구 돋질로 141
	무거점	052)222-3700	울산광역시 남구 삼호로 127
	울산 북구정비사업소	052)289-4200	울산광역시 북구 진장유통1로 34
충북	제천점	043)648-9470	충청북도 제천시 명륜로3길 9
	율량점	043)241-3331	충청북도 청주시 청원구 공항로 132
	서운점	043)250-3312	충청북도 청주시 상당구 대성로 45
	분평점	043)286-3334	충청북도 청주시 서원구 1순환로 1098
	청주 정비 사업소	043)232-1801~2	충청북도 청주시 흥덕구 2순환로 1033
	청주 성화점	043)265-2355	충청북도 청주시 서원구 2순환로 1510

지역	업체명	전화번호	주 소
충남	공주점	041)858-5802	충청남도 공주시 신금1길 44-18
	읍내점	041)358-3386	충청남도 당진시 무수동로 63
	보령점	041)931-5678	충청남도 보령시 대해로 42
	권곡점	041)532-8007	충청남도 아산시 충무로 94번길 19
	천안점	041)523-3939	충청남도 천안시 동남구 충절로 216
	신방점	041)565-7800	충청남도 천안시 동남구 통정1로 10
	천안 정비 사업소	041)556-9191	충청남도 천안시 서북구 천안대로 1112
광주	광산 정비 사업소	062)945-3000	광주광역시 광산구 용아로 202
	산수점	062)263-9261	광주광역시 동구 필문대로 133
	쌍촌점	062)363-7667	광주광역시 서구 천변좌하로 476
	서구점	062)456-9000	광주광역시 서구 화개중앙로 134
	북구 신안점	062)528-7009	광주광역시 북구 서안대로 96
	광주 북구점	062)573-3002	광주광역시 북구 양산택지로 2
전북	수송점	063)465-3096	전라북도 군산시 신평안길 16-2
	산북점	063)468-0110	전라북도 군산시 원산북1길 4
	호성점	063)247-7777	전라북도 전주시 덕진구 동부대로 784
	전주 정비 사업소	063)211-1125	전라북도 전주시 덕진구 서귀로 11
	송천점	063)252 5885	전라북도 전주시 덕진동 권삼득로 430
	완산점	063)228-7007	전라북도 전주시 완산구 유연로 306
	전주 효자점	063)232-8998	전라북도 전주시 완산구 천잠로 219

*최신 현황은 당사 홈페이지(www.renault.co.kr)내 서비스 안내란에서 확인 하실 수 있습니다.

오토스테이션: 서비스 거점 (4/5)

지역	업체명	전화번호	주 소
전남	남악점	061)287-1193	전라남도 목포시 남악2로9번길 9-16
	하당점	061)282-9988	전라남도 목포시 백년대로 231
	순천점	061)744-3266	전라남도 순천시 구암1길 6
	순천 정비 사업소 ·	061)755-8572	전라남도 순천시 서면 백강로 563
대구	본리점	053)572-3320	대구광역시 달서구 와룡로 33-2
	신당점	053)585-3788	대구광역시 달서구 달구벌대로 1178
	대구 죽전점	053)553-3302	대구광역시 달서구 와룡로 244
	상인점	053)636-8100	대구광역시 달서구 월곡로 45길 5
	다사점	053)592-3304	대구광역시 달성군 다사읍 다사로 29
	동대구 정비사업소 ·	053)985-3400	대구광역시 동구 동촌로 7
	강북점	053)314-9300	대구광역시 북구 칠곡중앙대로 523
	태전점	053)324-3301	대구광역시 북구 학정로 73
	평리점	053)557-3336	대구광역시 서구 통학로 115
	수성점	053)763-0333	대구광역시 수성구 들안로 162
	만촌점	053)743-0403	대구광역시 수성구 회랑로 162
경북	시지 경산 사업소 ·	053)817-3000	경상북도 경산시 압량면 대학로 405
	경주점	054)745-3309	경상북도 경주시 소금강로 61번길 81
	구미 정비 사업소 ·	054)461 7777	경상북도 구미시 수출대로 12
	안동점	054)472-4233	경상북도 구미시 수출대로 524
	상도점	054)283-3031	경상북도 포항시 남구 상공로 23
	포항점	054)274 3334	경상북도 포항시 남구 세천년대로 339

지역	업체명	전화번호	주 소
경북	포항 정비 사업소 ·	054)286-1800	경상북도 포항시 남구 연일읍 동문로 88
	장성점	054)246-3993	경상북도 포항시 북구 새천년대로 1329
부산	대연점	051)626-0081	부산광역시 남구 유엔로 218
	온천점	051)503-3203	부산광역시 동래구 아시아드대로 210
	부암점	051)808-3367	부산광역시 부산진구 동평로181번길 6
	화명점	051)362-3330	부산광역시 북구 용당로16번길 9
	북구점	051)341-1400	부산광역시 북구 의성로 85
	사상 정비사업소 ·	051)311-2400	부산광역시 사상구 학감대로 184-1
	사하점	051)208-1446	부산광역시 사하구 괴정로 60
	남부산 정비사업소 ·	051)759-3389	부산광역시 수영구 수영로 624
	동삼점	051)404-3336	부산광역시 영도구 절영로 495
	우동점	051)747-6544	부산광역시 해운대구 우동1로 15
	해운대 중동점	051)741-3381	부산광역시 해운대구 해운대로 767
경남	거제점	055)638-0330	경상남도 거제시 연초면 효촌길 14
	장평점	055)637-6373	경상남도 거제시 장평1로 95
	거창점	055)945-5045	경상남도 거창군 거창읍 대평3길 23
	대성점	055)321-4651	경상남도 김해시 구지로 108-1
	삼계점	055)333-1666	경상남도 김해시 김해대로 1814-11
	김해 정비사업소 ·	055)333-2626	경상남도 김해시 김해대로 2635번길 6
	장유점	055)335-3003	경상남도 김해시 삼문로 57번길 4
	물금점	055)366-6681	경상남도 양신시 물금읍 황신로 517

*최신 현황은 당사 홈페이지(www.renault.co.kr)내 서비스 안내란에서 확인 하실 수 있습니다.

오토스테이션: 서비스 거점 (5/5)

지역	업체명	전화번호	주 소
경남	밀양점	055)354-0988	경상남도 밀양시 밀양대로 1723
	양산점	055)374-3370	경상남도 양산시 양산역 1길 7
	초전점	055)763-3009	경상남도 진주시 말티고개로 129
	진주점	055)757-4533	경상남도 진주시 진주대로 951
	양덕점	055)251-3777	경상남도 창원시 마산회원구 양덕로 112-2
	사파점	055)284-3386	경상남도 창원시 성산구 창이대로 706번길 4
	경화점	055)547-9907	경상남도 창원시 진해구 진해대로 680
	진해점	055)547-7730	경상남도 창원시 진해구 진해대로 1002
	봉곡점	055)288-3733	경남 창원시 의창구 원이대로 279번길 20
	통영점	055)648-3200	경상남도 통영시 광도면 죽림3로 20
강원	강릉 정비사업소	033)652-9006	강원도 강릉시 강변로534번길 55
	우산점	033)766-5561	강원도 원주시 우두산길 54-2
	학곡점	033)263-0951	강원도 춘천시 동내면 학곡동2길 5
	춘천점	033)264-3339	강원도 춘천시 지석로 5
제주	제주 정비사업소	064)713-1100	제주특별자치도 제주시 연삼로 75
	도남점	064)805-6611	제주특별자치도 제주시 원남2길 7

*최신 현황은 당사 홈페이지(www.renault.co.kr)내 서비스 안내란에서 확인 하실 수 있습니다.

오토스테이션: 협력 서비스센터 (1/3)

고객에게 신속하고 편리한 서비스를 제공하고자 당사에서 계약을 맺은 협력 성비공상입니다.

구분	업체명	전화번호	주 소
서울	르노삼성지정 대치정비	02)552-9131	서울특별시 강남구 테헤란로 64길 16-3
	르노삼성지정 강동정비	02)482-6200	서울특별시 강동구 천호대로 1189
	강서서비스센터㈜	02)3664-2600	서울특별시 강서구 양천로 530
	벧엘 자동차 공업사	02)3281-6650	서울특별시 관악구 문성로 101
	르노삼성 지정 금천정비	02)862-5000	서울특별시 금천구 가산로 141
	르노삼성지정 양재정비	02)529-8686	서울특별시 서초구 강남대로 10길 69
	르노삼성지정 장안정비	02)2247-3366	서울특별시 성동구 가람길 267
	㈜ 주승 서울 송파 오토디자인	02)2203-0575	서울특별시 송파구 삼학사로 19길 9
	르노삼성 영등포정비센터	02)2633-5400	서울특별시 영등포구 경인로 90길 10
	㈜ 대원 자동차 공업사	02)434-0553	서울특별시 중랑구 중랑역로 7
부산	르노삼성지정 해금자동차정비	051)831-0195	부산광역시 강서구 녹산산업북로 193번길 30
	㈜ 캄스 정비	051)512-1133	부산광역시 금정구 수림로 34
	르노삼성지정 정관정비	051)727-3110	부산광역시 기장군 정관면 정관6로 51
	㈜ 남부 자동차 정비	051)625-3200	부산광역시 남구 용호로 128
	롯데 정비 공업사	051)341-1001	부산광역시 사상구 모라로 16
	㈜ 부산 정비	051)263-2111	부산광역시 시하구 을숙도대로 670
	제일 종합 정비	051)241-5884	부산광역시 중구 흑교로 45번길 4

구분	업체명	전화번호	주 소
인천	르노삼성지정 검단정비	032)567-9600	인천광역시 서구 단봉로 190
대구	르노삼성지정 달서정비	053)527-2003	대구광역시 달서구 구마로 98
	남대구 종합 정비	053)583-7900	대구광역시 달서구 성서4차첨단로 300
	르노삼성지정 동부정비	053)961-3335	대구광역시 동구 안심로 323
광주	㈜ 하남 자동차 공업사	062)951-5500	광주광역시 광산구 하남산단 5번로 120
대전	삼성 자동차 공업 ㈜	042)936-7777	대전광역시 대덕구 신일동로 33번길 85
울산	언양 제일 종합 정비 공업사	052)262-8400	울산광역시 울주군 언양읍 언양로 130
경기	㈜ 르노 삼성 동아 정비센타	031)962-3511	경기도 고양시 덕양구 마상로 114번길 25
	중산자동차	031)977-4733	경기도 고양시 일산동구 고봉로 531번길 29
	르노삼성지정 구리정비	031)562-1001	경기도 구리시 아차산로506번길 21
	르노삼성지정 진접정비	031)574-3636	경기도 남양주시 진접읍 금강로유연들1길 82
	르노삼성지정 마석정비	031)593-9696	경기도 남양주시 화도읍 소래비로 14
	부천 정비 센터 주식회사	032)678-3727	경기도 부천시 오정구 옥산로 293
	중원 자동차 공업사	031)757-7656	경기도 성남시 중원구 둔촌대로 156
	시화 정비 센터	031)488-8877	경기도 시흥시 마유로238번길 10
	우리 자동차 정비 ㈜	031)409-0025	경기도 안산시 상록구 선진3길 4
	명성 자동차 공업사	031)774-6291~3	경기도 양평군 양평읍 중앙로 348

*최신 현황은 당사 홈페이지(www.renault.co.kr)내 서비스 안내란에서 확인 하실 수 있습니다.

오토스테이션: 협력 서비스센터 (2/3)

구분	업체명	전화번호	주 소
경기	르노삼성 여주 정비 센터	031)884-5802	경기도 여주시 영릉로 42
	경오 자동차 공업사	031)372-8556	경기도 오산시 오산로 123-23
	르노삼성지정 파주정비	031)953-6140~1	경기도 파주시 파주읍 샛봉우재길 20-12
	장안 공업사	031)653-5000	경기도 평택시 평택로 299
	르노삼성지정 포천정비	031)544-5021	경기도 포천시 화합로 305
경남	㈜ 해남 정비 공업사	055)635-2222	경상남도 거제시 고현로 109
	한서 종합 정비	055)833-0808	경상남도 사천시 삼천포대교로 926
	대남 FM 자동차 서비스	055)365-1234	경상남도 양산시 웅상대로 924
	㈜ 용창 정비	055)386-7500	경상남도 양산시 유산공단3길 29-11
	대운 자동차 공업사	055)757-3391	경상남도 진주시 큰들로 101
	르노삼성지정 마산 중리 정비	055)231-6600	경남창원시 마산회원구 내서읍 중리공단로 55
	르노삼성지정 마산 회원 정비	055)256-0505	경남 창원시 마산회원구 봉양로 112
	1급 통영 자동차 정비 공업사	055)647-0440	경남 통영시 용남면 남해안대로 529-5
경북	두성자동차 정비공장	054)773-8112	경상북도 경주시 유림로13번길 156
	르노삼성지정 동구미정비	054)476-3320	경북 구미시 산동면 산호대로 43길 8-15
	그린 1급 자동차 정비 공장	054)431-7200	경상북도 김천시 영남대로 2078
	상산자동차공업사	054)531-1177	경상북도 상주시 외답6길 6
	뉴그린 지동치 정비 공장	054)858-7777	경상북도 안동시 강남로 76
	강구 종합 정비 공장	054)733-3364	경북 영덕군 강구면 동해대로 4404-4
	르노삼성지정 대명정비	054)635-5588	경북 영주시 구성로 88번길 10-3동

구분	업체명	전화번호	주 소
경북	하원 1급정비공장	054)331-2222	경상북도 영천시 금호읍 고수골길 26
	울릉종합자동차정비	054)791-1231	경상북도 울릉군 울릉읍 저동4길 33-12
	울진 대원 정비	054)783-8830	경상북도 울진읍 토일7길 14
	청송 정비 공장	054)874-8181	경상북도 청송군 진보면 진보로 59
충남	서울 카독크	041)857-0066	충청남도 공주시 창벽로 200-4
	ㄹㄴ삼성지정 논산정비	041)736-3300	충청남ㄷ 논산시 생뫼길 36-16
	르노삼성지정 당진정비	041)357-3532	충청남도 당진시 아미로 808
	서부정비센터㈜	041)356-6782	충청남도 당진시 원당로 181
	서진 자동차 공업사	041)933-6666	충청남도 보령시 보령남로 130-26
	애향 자동차 정비 공업 ㈜	041)667-2345~8	충청남도 서산시 음암면 중앙로 548
	국제 자동차 공업사	041)953-1566	충청남도 서천군 서천읍 서문로 89
	㈜ 삼성 모터스 정비 공장	044)864-1234	충남 세종시 조치원읍 세종로 2685-21
	르노삼성 아산정비	041)546-5250	충청남도 아산시 곡교천로 7
	유로 모터스	041)332-6566	충남 예산군 오가면 오가중앙로 77
	㈜ 흥성 자동차	041)632-3400	충남 흥성군 흥성읍 충서로 1705-48
충북	진성 자동차 공업사	043)733-9567	충청북도 옥천군 옥천읍 문장로 132
	송민 공업사	043)645-2331	충청북도 제천시 단양로 3381
	삼화 지동치 공업시	043)262-1900	충북 청주시 흥덕구 1순환로 430번길 39-18
	㈜ 조운	043)843-5858	충청북도 충주시 금봉대로 424
전남	우리 공업사	061)791-6666	전라남도 광양시 삼봉산로 11
	천성 자동차 공업사	061)283-3300	전라남도 목포시 석현로 25번길 16

*최신 현황은 당사 홈페이지(www.renault.co.kr)내 서비스 안내란에서 확인 하실 수 있습니다.

오토스테이션: 협력 서비스센터 (3/3)

구분	업체명	전화번호	주 소
전남	(유)제일종합자동차정비공업사	061)653-3318	전라남도 여수시 좌수영로 284
	제일 종합 자동차 정비 공업사	061)533-1000	전라남도 해남군 해남읍 법원길 35
전북	르노삼성지정 군산정비	063)443-3390	전라북도 군산시 구암로 164
	유한회사 원창공업사	063)837-7000	전라북도 익산시 마한로 57
	(유)전북 자동차 정비공업	063)532-6841	전라북도 정읍시 서부산업도로 595
강원	공단2급 자동차 정비 공업사	033)521-6699	강원도 동해시 공단2로 7-13
	원흥 산업 ㈜	033)761-2909	강원도 원주시 치악로 1517
	르노삼성지정 장학점	033)242-2285	강원도 춘천시 동면 소양강로 298
	제일 종합 자동차 공업사	033)552-9023	강원도 태백시 삭솔배기길 58
	제일 공업사	033)344-6464	강원도 횡성군 횡성읍 한우로 184
제주	한일 공업사 ㈜	064)755-8111~5	제주특별자치도 제주시 선반로 19

*최신 현황은 당사 홈페이지(www.renault.co.kr)내 서비스 안내란에서 확인 하실 수 있습니다.

오토스테이션: 협력 서비스코너 (1/6)

고객에게 신속하고 편리한 서비스를 제공하고자 당사에서 계약을 맺은 협력 경성비센터 입니다.

구분	업체명	전화번호	주 소
서울	르노삼성 천호점	02)3428-2700	서울특별시 강동구 천중로 11
	르노삼성지정 선릉점	02)553-0044	서울특별시 강남구 봉은사로 68길 69
	르노삼성지정 공항점	02)2663-9996	서울특별시 강서구 남부순환로9길 1
	르노삼성지정 신림점	02)878-5179	서울특별시 관악구 신림로 183
	르노삼성지정 자양점	02)446-5766	서울시 광진구 아차산로 38길 5-38
	르노삼성지정 궁동점	02)3666-3339	서울특별시 구로구 부일로 967
	르노삼성지정 중계점	02)937-7340	서울특별시 노원구 덕릉로 585
	르노삼성지정 월계점	02)943-6223	서울특별시 노원구 석계로 34
	르노삼성지정 공릉점	02)975-9515	서울특별시 노원구 섬밭로 58
	르노삼성 답십리점	02)2242-1134	서울특별시 동대문구 한천로 137
	르노삼성지정 동작상도점	02)814-6637	서울특별시 동작구 상도로 396
	르노삼성지정 용강점	02)717-0666	서울특별시 마포구 대흥로 22
	르노삼성지정 창전점	02)336-6882	서울특별시 마포구 서강로 84
	르노삼성지정 남가좌점	02)307-4498	서울특별시 서대문구 모래내로 245
	르노삼성지정 방배 남부점	02)593-6824	서울특별시 서초구 도구로 109
	르노삼성지정 양재점	02)577-1243	서울특별시 서초구 미방로 50
	르노삼성지정 마장점	02)2294-8554	서울특별시 성동구 고산자로 309
	르노삼성지정 성수점	02)462-4358	서울특별시 성동구 아차산로 11길 38

구분	업체명	전화번호	주 소
서울	르노삼성지정 돈암점	02)921-2575	서울특별시 성북구 동소문로 17길 34
	르노삼성지정 오금점	02)430-7273	서울특별시 송파구 동남로 23길 34
	르노삼성지정 문정점	02)404-5757	서울특별시 송파구 송파대로 20길 16
	르노삼성지정 방이점	02)424-1474	서울특별시 송파구 위례성대로 12길 12
	르노삼성지정 신월점	02)2693-0889	서울특별시 양천구 남부순환로 383
	르노삼성지정 두림점	02)841-3341	서울특별시 영등포구 두신로 55
	르노삼성지정 양평점	02)2653-3365	서울특별시 영등포구 선유동1로 42
	르노삼성지정 당산점	02)2676-4114	서울특별시 영등포구 선유동2로 67
	르노삼성지정 여의도점	02)785-9662	서울특별시 영등포구 의사당대로 1길 11
	르노삼성지정 청파점	02)717-0901	서울특별시 용산구 청파로 327
	르노삼성지정 한강로점	02)795-8535	서울특별시 용산구 한강대로 37
	르노삼성지정 응암점	02)352-1610	서울특별시 은평구 응암로 22길 23-1
	르노삼성지정 녹번점	02)389-3531	서울특별시 은평구 응암로 375
	르노삼성 갈현점	02)384-3837	서울특별시 은평구 통일로 953
	르노삼성지정 효자점	02)739-6677	서울특별시 종로구 자하문로 78
	르노삼성지정 퇴계로점	02)2264-3340~1	서울특별시 중구 퇴계로 294
	르노삼성지정 망우점	02)435-5892	서울특별시 중랑구 용마산로 510
	르노삼성지정 묵동점	02)975-4646	서울특별시 중랑구 중랑천로 346
부산	르노삼성 구서점	051)515-0094	부산광역시 금정구 금정로 212
	르노삼성지정 금정점	051)515-8400	부산광역시 금정구 중앙대로 1924
	르노삼성지정 기장점	051)723-3800	부산광역시 기장군 기장읍 차성로 347
	르노삼성지정 초량점	051)462-3369	부산광역시 동구 중앙대로 301

*최신 현황은 당사 홈페이지(www.renault.co.kr)내 서비스 안내란에서 확인하실 수 있습니다.

오토스테이션: 협력 서비스코너 (2/6)

구분	업체명	전화번호	주 소
부산	르노삼성지정 명장점	051)525-3200	부산광역시 동래구 반송로 286
	르노삼성지정 양정점	051)867-3055	부산광역시 부산진구 동평로 327
	르노삼성지정 개금점	051)894-6949	부산광역시 부산진구 백양대로 245
	르노삼성지정 서면점	051)817-4930	부산광역시 부산진구 전포대로 228
	르노삼성지정 사상점	051)305-0067	부산광역시 사상구 사상로 402
	르노삼성지정 감천점	051)205-7373	부산광역시 사하구 감천로 21번길 8
	르노삼성지정 하단점	051)293-3307	부산광역시 사하구 하신번영로 413-1
	르노삼성지정 다대점	051)265-8733	부산광역시 사하구 다대로 596
	신용카 서비스	051)291-1005	부산광역시 사하구 사리로 18번길 9-2
	르노삼성지정 신평점	051)292-6855	부산광역시 사하구 하신중앙로 244
	르노삼성지정 서대신점	051)248-1466	부산시 서구 구덕로 279번길 9
	르노삼성 연제대리점	051)752-1002	부산광역시 연제구 과정로 205
	르노삼성지정 연산점	051)868-1300	부산광역시 연제구 반송로 68
	칠성 종합 카 인테리어	051)864-1666	부산광역시 연제구 쌍미천로 54
	르노삼성 신도시점	051)731-1007	부산광역시 해운대구 좌동로 51-1
	르노삼성지정 센텀점	051)784-3339	부산시 해운대구 해운대로 61번가길 7
인천	남도카 서비스	032)933-9337	인천광역시 강화군 선원면 중앙로 218
	르노삼성지정 인천 논현점	032)434-3311	인천광역시 남동구 장도로 24
	르노삼성지정 구월점	032)471-8991~2	인천광역시 남동구 인주대로 690
	르노삼성 만수점	032)469-3030	인천광역시 남동구 인주대로 886
	르노삼성지정 옥련점	032)834-2525	인천광역시 연수구 힌나루로 132

구분	업체명	전화번호	주 소
대구	르노삼성지정 대명점	053)655-9977	대구광역시 남구 두류공원로 112-4
	르노삼성지정 선원점	053)585-8488	대구광역시 달서구 선원로 91-1
	르노삼성지정 현풍점	053)617-3355	대구광역시 달성군 현풍면 비슬로 676
	르노삼성지정 지산점	053)761-6223	대구광역시 수성구 무학로 181
	르노삼성지정 시지점	053)791-3377	대구광역시 수성구 유니버시아드로 68길 6
광주	르노삼성지정 신촌점	062)942-0117	광주광역시 광산구 광산로 122
	르노삼성지정 월산점	062)672-4760	광주광역시 남구 월산로 53-1
대전	르노삼성지정 중리점	042)621-0951	대전광역시 대덕구 한밭대로 1100
	르노삼성지정 낭월점	042)622-9807	대전광역시 동구 산내로 1315번길 5-5
	르노삼성지정 관저점	042)542-6767	대전광역시 서구 관저중로 80번길 39
	르노삼성지정 둔산점	042)489-4525	대전광역시 서구 대덕대로 162번길 59
	르노삼성 유성봉명점	042)822-0899	대전광역시 유성구 계룡로74번길 64
	르노삼성 유천점	042)535-0079	대전광역시 중구 유천로 96-1
울산	르노삼성지정 삼산점	052)256-3000	울산광역시 남구 돋질로 448
	르노삼성지정 병영점	052)282-1199	울산광역시 중구 번영로 516
경기	르노삼성지정 풍동점	031)905-9955	경기도 고양시 일산동구 고양대로 896
	르노삼성지정 일산 마두점	031)901-4324	경기도 고양시 일산동구 일산로 286번길 25-1
	르노삼성지정 과천점	02)503-2277	경기도 과천시 양지미을 1로 1
	르노삼성지정 산본점	031)398-2610	경기도 군포시 산본천로 217번길 80
	(주)금호영동 사우점	031)985-2291	경기도 김포시 풍무로 218
	르노삼성지정 다산점	031)555-7030	경기도 남양주시 가운로2길 65
	르노삼성 별내점	031)573-3628	경기도 남양주시 불암로 109번길 39

*최신 현황은 당사 홈페이지(www.renault.co.kr)내 서비스 안내란에서 확인하실 수 있습니다.

오토스테이션: 협력 서비스코너 (3/6)

구분	업체명	전화번호	주 소
경기	르노삼성지정 생연점	031)868-7666	경기도 동두천시 평화로 2349번길 8-20
	르노삼성지정 중동점	032)672-8100	경기도 부천시 원미구 길주로 367
	르노삼성지정 분당 정자점	031)715-5109	경기도 성남시 분당구 느티로 51번길 4-14
	르노삼성지정 백현점	031)706-5102	경기도 성남시 분당구 대왕판교로 397
	르노삼성 야탑점	031)707-3044	경기도 성남시 분당구 판교로 475
	르노삼성지정 탑동점	031)294-4071	경기도 수원시 권선구 상탑로 8
	르노삼성지정 영통점	031)204-3077	경기도 수원시 영통구 덕영대로 1493
	르노삼성 원천점	031)216-7878	경기도 수원시 영통구 중부대로 396
	르노삼성지정 영화점	031)254-4062	경기도 수원시 장안구 팔달로 199번길 41-5
	르노삼성지정 인계점	031)225-8101	경기도 수원시 팔달구 권광로 134번길 39
	르노삼성지정 우만점	031)213-0021	수원시 팔달구 팔달문로 130번길 30
	르노삼성지정 대아점	031)312-6150	경기도 시흥시 서해안로 1661번길 14
	르노삼성 정왕점㈜	031)433-8259	경기도 시흥시 역전로 27
	르노삼성 초지점	031)507-3500	경기도 안산시 단원구 원포공원1로 49
	르노삼성 사동점	031)416-5195	경기도 안산시 상록구 선진6길 8
	르노삼성지정 안성점	031)676-7732	경기도 안성시 대덕면 중앙로 63
	르노삼성지정 관양점	031)422-2171	경기도 안양시 동안구 관악대로 393
	르노삼성지정 양주점	031)858-6110	경기도 양주시 부흥로 1907번길 178
	르노삼성지정 전곡점	031)832-5222	경기도 연천군 전곡읍 평화로 479-1
	르노삼성지정 원동점	031)373-7629	경기도 오산시 대원로 50

구분	업체명	전화번호	주 소
경기	르노삼성지정 수지점	031)266-2020	경기도 용인시 수지구 진산로 15
	르노삼성지정 죽전점	031)282-9990	경기도 용인시 수지구 현암로 133
	르노삼성지정 유림점	031)321-8919	경기도 용인시 처인구 백옥대로 1289-3
	르노삼성 상하점	031)282-5001	경기도 용인시 기흥구 중부대로773번길 4
	르노삼성지정 왕곡점	031)429-9983	경기도 의왕시 사천1길 4
	르노삼성지정 이천점	031)635-5033	경기도 이천시 영창로 232
	르노삼성 장호원점	031)642-5757	경기도 이천시 장호원읍 서동대로 8780-4
	르노삼성지정 세교점	031)658-3361	경기도 평택시 경기대로 660
	르노삼성지정 안중점	031)681-8224	경기도 평택시 안중읍 서동대로 1466
	르노삼성지정 신읍점	031)532-1335	경기도 포천시 신북면 중앙로 235
	르노삼성지정 무송점	031)355-5370	경기도 화성시 무하로 44
	르노삼성지정 안녕점	031)222-5354	경기도 화성시 효행로 472
경남	르노삼성지정 옥포점	055)688-2545	경상남도 거제시 옥포성안로 18
	르노삼성 고성점	055)673-8003	경상남도 고성군 고성읍 송학고분로 315
	르노삼성지정 구산점	055)311-9330	경상남도 김해시 구산로 5번길 21
	르노삼성지정 진영점	055)345-0767	경남 김해시 진영읍 여래로 20번길 40-1
	르노삼성지정 정의점	055-854-9004	경상남도 사천시 사천읍 동문로 97
	르노삼성지정 수석점	055)852-0512	경상남도 사천시 사천읍 사천대로 1878
	카 라이프	055)364-1014	경상남도 양산시 양산대로 824
	르노삼성지정 의령점	055)573-0565	경상남도 의령군 의령읍 의병로 198
	르노삼성지정 신인점	055)743-9949	경상남도 진주시 남강로 457

*최신 현황은 당사 홈페이지(www.renault.co.kr)내 서비스 안내란에서 확인하실 수 있습니다.

오토스테이션: 협력 서비스코너 (4/6)

구분	업체명	전화번호	주 소
경남	르노삼성 사림점	055)274-5333	경상남도 창원시 의창구 사림로158번길 26-12
	르노삼성지정 창녕점	055)533-1315	경상남도 창녕군 창녕읍 우포1대로 1549
	르노삼성지정 해운점	055)222-2121	경상남도 창원시 마산합포구 해안대로 52
	르노삼성지정 신포점	055)221-7172	경상남도 창원시 마산합포구 서성로 27
	르노삼성지정 내서점	055)231-9210	창원시 마산회원구 내서읍 광려천남로 1-36
	르노삼성지정 팔용점	055)298-9363	경상남도 창원시 의창구 남산로 37
	르노삼성지정 명정점	055)646-8528	경상남도 통영시 여황로 271
	르노삼성지정 하동점	055)883-6456	경상남도 하동군 하동읍 경서대로 222
	르노삼성지정 가야점	055)583-8127	경상남도 함안군 가야읍 함안대로 492
	르노삼성지정 함양점	055)962-0553	경상남도 함양군 함양읍 한들로 259
	르노삼성지정 합천점	055)933-8002	경상남도 합천군 합천읍 핫들2로 6
경북	르노삼성 경산삼북점	053)290-1500	경상북도 경산시 장산로 110
	르노삼성지정 성건점	054)741-1221	경상북도 경주시 북성로 4-3
	자동차 나라	054)761-5252	경상북도 경주시 안강읍 산대리 구부랑길 27
	르노삼성지정 고령점 에니카랜드	054)956-4568	경상북도 고령군 고령읍 지산길 20번지
	르노삼성지정 형곡점	054)451-3464	경상북도 구미시 새마을로 30
	르노삼성지정 도량점	054)444-7273	경상북도 구미시 아은로 438
	오토키 24센티	054)382-7660	경상북도 군위군 군위읍 경북대로 3399
	르노삼성지정 김천점	054)432-9876	경상북도 김천시 시청로 131
	르노삼성지정 문경점	054)554-1551	경상북도 문경시 중앙로 238
	르노삼성지정 봉화점	054)672-7922	경상북도 봉화군 봉화읍 내성로 40-8

구분	업체명	전화번호	주 소
경북	오토 랜드	054)535-6544	경상북도 상주시 경상대로 2758
	르노삼성지정 성주점 애니카랜드	054)933-5109	경상북도 성주군 성주읍 주천로 69
	르노삼성지정 용상점	054)821-3533	경상북도 안동시 경동로 988
	르노삼성지정 옥동점	054)841-7414	경상북도 안동시 광명로 206-7
	르노삼성지정 조암점	054)638-2322	경상북도 영주시 구성로 101
	르노삼성지정 영주점	054)631-4146	경상북도 영주시 대동로 211-1
	예인 상사	054)634-5218	경상북도 영주시 대학로 20
	영창 카 센터	054)332-2040	경상북도 영천시 충효로 172
	르노삼성지정 예천점	054)652-4235	경상북도 예천군 예천읍 시장로 19
	르노삼성지정 울진 북면점	054)782-5693	경상북도 울진군 북면 울진북로 2035
	부산 밧데리	054)787-2992	경상북도 울진군 후포면 후포삼율로 200
	르노삼성지정 의성점	054)834-5551	경상북도 의성군 의성읍 북부길 40
	르노삼성지정 청도점	054)371-1993	경상북도 청도군 화양읍 범곡길 1
	르노삼성지정 왜관점	054)973-1230	경상북도 칠곡군 왜관읍 관문로 11
	르노삼성지정 항구점	054)243-3331	경상북도 포항시 북구 선착로 77번길 11-1
충남	(자)공주 종합 모터스	041)857-8572	충청남도 공주시 장척로 30
	타이어 타운 금산 상리점	041)754-0951	충청남도 금산군 금산읍 비단로 373
	르노삼성 부여점	041)835-6630	충청남도 부여군 부여읍 계백로 406
	르노삼성지정 서산석남점	041)665-9274	충청남도 서산시 남부순환로 1002-4
	한일 부분 정비 공업사	041)951-6200	충청남도 서천군 서천읍 사곡로 111
	르노삼성지정 세종장군점	044)866-3305	충청남도 세종시 장군면 월현윗길 173
	르노삼성지정 봉명점	041)571-3380	충청남도 천안시 동남구 서부대로 542-1
	반도 카 센타	041)675-2553	충청남도 태안군 태안읍 환동로 26

*최신 현황은 당사 홈페이지(www.renault.co.kr)내 서비스 안내란에서 확인하실 수 있습니다.

오토스테이션: 협력 서비스코너 (5/6)

구분	업체명	전화번호	주 소
충북	남한강 상사	043)421-8484	충청북도 단양군 단양읍 삼봉로 229-1
	르노삼성지정 보은점	043)543-6593	충청북도 보은군 보은읍 삼산제방로 3
	르노삼성지정 금왕점	043)877-8284	충청북도 음성군 금왕읍 대금로 1253
	르노삼성지정 증평점	043)838-1739	충청북도 증평군 증평읍 단지바우로 11
	㈜ 르노삼성 진천점	043)753-8800	충청북도 진천군 진천읍 대촌1길 29
	르노삼성지정 금릉점	043)852-2959	충청북도 충주시 번영대로 11
전남	진흥 카 센타	061)433-9901	전라남도 강진군 강진읍 보은로 163
	르노삼성지정 고흥점	061)834-9780	전라남도 고흥군 고흥읍 고흥로 1879
	르노삼성지정 중마점	061)794-3838	전라남도 광양시 눈소1길 34
	르노삼성지정 나주점	061)334-4861	전라남도 나주시 예향로 4126
	애니카랜드 담양점(남문카센타)	061)382-2991	전라남도 담양군 담양읍 신성길 1-6
	동양 카 클리닉	061)245-5400	전라남도 목포시 용당로 35-1
	르노삼성지정 무안점	061)453-3232	전라남도 무안군 무안읍 무안로 438-1
	르노삼성 순천 동부점	061)752-8572	전라남도 순천시 강변로 861
	르노삼성지정 조례점	061)724-7114	전라남도 순천시 순광로 30
	르노삼성지정 학동점	061)682-3166	전라남도 여수시 쌍봉로 139
	르노삼성지정 영광점	061)351-1479	전라남도 영광군 영광읍 물무로 64
	벧엘 키 센티	061)552-4975	전남 완도군 완도읍 개포로 135번길 56
	르노삼성지정 장흥점	061)862-6966	전라남도 장흥군 장흥읍 남부관광로 35
	애니카 랜드 진도점	061)544-7331	전라남도 진도군 진도읍 남동1길 60
	르노삼성지정 함평점	061)323-9647	전라남도 함평군 함평읍 영수길 349
	르노삼성 해남점	061)536-1003	전라남도 해남군 해남읍 중앙1로 420
	애니카랜드 화순점	061)375-1800	전라남도 화순군 화순읍 쌍충로 64

구분	업체명	전화번호	주 소
전북	애니카랜드 고창점	063)563-4352	전라북도 고창군 고창읍 성산로 40
	르노삼성지정 김제점	063)542-9825	전라북도 김제시 동헌3길 85
	르노삼성지정 남원점	063)625-4887	전라북도 남원시 오들로 10
	애니카랜드 부안점	063)584-4800	전라북도 부안군 부안읍 석정로 106
	무주 번호판 제작소	063)322-6488	전라북도 무주군 무주읍 한풍루로 304
	르노삼성지정 신동점 타이어타운	063)854-1723	전라북도 익산시 인북로 64길 1
	르노삼성지정 인후점	063)241-1344	전라북도 전주시 덕진구 견훤로 142
	르노삼성지정 평화점	063)286-8255	전라북도 전주시 완산구 장승배기로 293
	르노삼성지정 정읍 아우토반	063)536-7090	전라북도 정읍시 우암로 47-13
강원	르노삼성지정 홍제점	033)643-0439	강원도 강릉시 강릉대로 98번길 8
	르노삼성 포남점	033)653-3370	강원도 강릉시 강릉대로 391
	한마음 카센타	033)662-1441	강원도 강릉시 연주로 275
	르노삼성지정 교동점	033)646-3303	강원도 강릉시 화부산로 79
	대영 자동차 정비	033)681-6622	강원도 고성군 간성읍 간성로 116
	르노삼성지정 동해점	033)533-5189	강원도 동해시 충혼길 27
	르노삼성지정 삼척점	033)573-7757	강원도 삼척시 사직로3길 68
	르노삼성지정 조양점	033)637-5661	강원도 속초시 조양로 116
	애니카랜드 양구점	033)481-9011	강원도 양구군 양구읍 청춘로 29
	르노삼성지정 양양점	033)672-3424	강원도 양양군 양양읍 동해대로 2649
	애니카랜드 영월점	033)375-7667	강원도 영월군 영월읍 영월로 2062
	르노삼성 명륜점	033)763-0010	강원도 원주시 명륜로 12

*최신 현황은 당사 홈페이지(www.renault.co.kr)내 서비스 안내란에서 확인하실 수 있습니다.

오토스테이션: 협력 서비스코너 (6/6)

구분	업체명	전화번호	주 소
강원	르노삼성지정 인제점	033)461-1108	강원도 인제군 인제읍 인제로 279
	카 마트	033)592-3650	강원도 정선군 사북읍 소금강로 3572
	정선 바로 정비	033)563-8272	강원도 정선군 정선읍 정선로 1225
	르노삼성지정 갈말점	033)452-8111	강원도 철원군 갈말읍 명성로125번길 4
	평창 모터스	033)333-0500	강원도 평창군 평창읍 평창중앙로 249
	르노삼성 홍천점	033)432-7008	강원도 홍천군 홍천읍 수옥개로 4
제주	르노삼성지정 토평점	064)732-3334	제주특별자치도 서귀포시 516로 133
	애니카랜드 삼화점 (한일자동차)	064)752-4972	제주특별자치도 제주시 동화로 24

*최신 현황은 당사 홈페이지(www.renault.co.kr)내 서비스 안내란에서 확인하실 수 있습니다.

부품대리점: 직영점

당사에서는 직영으로 운영하는 전국 오토스테이션과 지정부품대리점에서 순성부품을 판매하고 있습니다.

특히 전국 부품대리점은 당사와 특별히 계약을 맺은 업체로 직영점에서와 마찬가지로 최상의 서비스로 고객에게 부품정보 및 제품을 제공해드리고 있습니다.

당사 순정부품은 폐사의 엄격한 품질검사테스트에 합격한 부품으로 품질을 보증하는 부품입니다. 따라서 불량부품 발생시에는 해당 부품 교체는 물론 기타 폐사가 제공하는 다양한 서비스를 무상으로 제공받으실 수 있으나 만일 시중의 유사품을 사용하셨을 경우에는 피해보상을 받지 못합니다. 항상 순정부품을 사용해주시기 바라며, 유사품(비순정품)의 유통방지를 위해 제보를 받고 있으니 “엔젤센터” 로 연락해주시면 감사하겠습니다.

(고객상담실 TEL : 080-300-3000)

부품대리점 (직영점)

구분	업체명	전화번호	주 소
서울	서부사업소	02)2632-3003	서울 금천구 가산디지털 2로 30
	도봉사업소	02)954-3000	서울 도봉구 도봉로 180길 17
	성수사업소	02)3409-3333	서울 성동구 광나루로 270
경남	창원사업소	055)273-3200	경남 창원시 남면로 7
	신호지점	051)979-8319	부산시 강서구 르노삼성대로 61
	동래사업소	051)550-6800	부산 동래구 명륜로 51
경북	대구사업소	053)563-3333	대구시 서구 와룡로 392
전라	광주사업소	062)676-3001	광주시 남구 송암로 32
충청	대전사업소	042)622-3100	대전광역시 동구 동서대로 1695번길 77
경기	일산지점	031)901-3997	경기 고양시 일산동구 경의로 29
	수원사업소	031)218-3333	경기 수원시 영통구 삼성로 300
	인천사업소	032)509-3330	인천시 부평구 부평북로 25

*최신 현황은 당사 홈페이지(www.renault.co.kr)내 서비스 안내란에서 확인 하실 수 있습니다.

부품대리점: 협력점 (1/9)

구분	업체명	전화번호	주 소
서울	르노삼성 강남부품	02)423-2840 02)423-2842	서울 송파구 도곡로 62길 11
	Speedmate 사업부	02)2000-0938	서울 강남구 봉은사로 503
	㈜두양부품	02)562-9900	서울 강남구 역삼로 506
	르노삼성 강남정비	02)501-3552	서울 강남구 테헤란로6길 8
	르노삼성 서비스 천호점	02)3428-2700	서울 강동구 천중로 11
	강동 르노삼성 부품	02)482-3492	서울 강동구 천중로 22 1-3호
	동남상사	02)473-8909	서울 강동구 천중로52길 9-13
	강서삼성	02)3661-9524	서울 강서구 강서로74길 16
	수민상사	02)885-5988	서울 관악구 봉천로 287
	대평상사	02)455-3995	서울 광진구 자양번영로 56-1
	㈜동이에스앤지	02)856-9948 02)862-9938	서울 구로구 디지털로32디길 55
	서서울부품㈜	02)2688-5577	서울 구로구 중앙로15길 77
	㈜서울종합상사	02)896-6211	서울 금천구 시흥대로73길 12
	노원 자동차 부품㈜	02)971-7100~2	서울 노원구 동일로173가길 140
	르노삼성 지정서비스 쌍문점	02)990-5878	서울 도봉구 노해로 205
	㈜창도봉센터	02)907-3076	서울 도봉구 노해로279
	㈜쏠라코니아(도봉)	02)955-0353	서울 도봉구 도봉로180길 17
	웅신사	02)904-0055	서울 도봉구 우이천로 210
	남북상공사	02)2214-5596	서울 동대문구 한천로10길 41
	엔진오토	02)2213-1551~2	서울 동대문구 한천로 22

구분	업체명	전화번호	주 소
서울	부일부품판매㈜ 장안지점	02)2213-0013	서울 동대문구 황물로17길 19
	신우상사	02)2242-0651~3	서울 동대문구 황물로 175
	동교상사㈜	02)375-0871	시울 마포구 모래내로7길 38,102
	대영상사	02)332-3323	서울 마포구 신수로 12
	삼호상사	02)302-0908	서울 서대문구 모래내로 245
	㈜오도네비	02)525-2122	서울 서초구 남부순환로337가길 52
	에스엠	02)587-9077	서울 서초구 동광로12길120-6
	㈜카리존(성수사업소)	02)3409-3031	서울 서초구 바우뫼로 217
	르노삼싱 서비스 서초짐	02)598-3002	서울 서초구 반포대로22길 4
	르노삼성 서비스 방배점	02)587-3575	서울 서초구 효령로 33
	서초서울 삼성부품	02)583-9633	서울 서초구 효령로 355
	마상삼성	02)2299-7637	서울 성동구 마조로15가길 27
	동우상사	02)464-9651	서울 성동구 아차산로11길 38
	성북삼성상사	02)777-5656	서울 성북구 성북로 33
	신우상사	02)2242-0651~3	서울 동대문구 황물로 175
	잠실 삼성 부품센터	02)3432-4440	서울 송파구 가락로 8
	㈜르노삼성 송파 잠실정비	02)420-3030	서울 송파구 백제고분로51길 29
	㈜르노삼성 서비스 잠실점	02)418-3066	서울 송파구 올림픽로 370
	금호상사	02)2653-0653~4	서울 양천구 목동중앙남로3가길 124
	르노삼성 서비스 양천신정점	02)2275-3000	서울 양천구 신월로 329
	목동삼성부품	02)2648-3900	서울 양천구 신월로 368
	동준상사	02)2068-2668	서울 영등포구 선유로 97

*최신 현황은 당사 홈페이지(www.renault.co.kr)내 서비스 안내란에서 확인 하실 수 있습니다.

부품대리점: 협력점 (2/9)

구분	업체명	전화번호	주 소
서울	대화유리㈜	031)907-4630	서울 용산구 원효로58길 15-4
	용산삼성부품	02)718-4041~2	서울 용산 청파로 330-1
	명신상사	02)373-7777	서울 은평구 응암로 277
	만능상사	02)975-8501	서울 중랑구 중랑역로 222
부산	우신유리㈜	051)809-2096	부산 강서구 경전철로 188번길 141-2
	흑백상사	051)271-4310	부산 강서구 명지새동네길1번길 10
	보승상사	051)516-8779	부산 금정구 수림로 26
	르노삼성 서비스코너 대연점	051)626-0081	부산 남구 유엔로 218
	부린상사	051)625-3002	부산 남구 조각공원로 34
	세인상사	051)465-5949	부산 동구 초량중로 66-2
	화림통상(동래사업소)	051)558-8417	부산 동래구 명륜로 51
	부산상사	051)558-4846	부산 동래구 명륜로45번길 18
	르노삼성 서비스코너 온천점	051)503-3203	부산 동래구 아시아드대로 210
	경북상회	051)335-6262	부산 북구 기찰로 56
	르노삼성 지정정비 북구점	051)341-1400	부산 북구 의성로 85
	우성상회	051)315-2260	부산 사상구 가야대로 229-14
	르노삼성 사상 정비사업소	051)311-2400	부산 사상구 학장로 243
	영일부품상사	051)264-6288	부산 사하구 을숙도대로 670
	태승상사	051)757-3380	부산 수영구 무학로 26
	르노삼성 남부산 정비사업소	051)759-3389	부산 수영구 수영로 624

구분	업체명	전화번호	주 소
부산	부산 개인택시조합	051)500-8500 051)500-8561	부산 연제구 월드컵대로 399
	대성상사(부산)	051)852-4831~2	부산 연제구 중앙대로 1164
	르노삼성 동삼점	051)404-3336	부산 영도구 절영로 495
	르노삼성 영도상사	051)418-0023	부산 영도구 태종로 153
	르노삼성 서비스코너 부암점	051)808-3367	부산 진구 동평로 181번길 6
	부호상사	051)817-1855	부산 진구 신천대로 184
	한진상사	051)804-3314	부산 진구 전포대로 216-1
	동래상사	051)526-6209	부산 해운대구 선수촌로 203
	르노삼성 서비스코너 해운대중동점	051)741-3381	부산 해운대구 해운대로 767번길 14-8
인천	르노상사(인천)	032)544-3503	인천 계양구 까치말로49번길 11
	남동상사	032)873-6062	인천 남구 길파로 48
	정수상사	032)885-7748	인천 남구 제물량로24번길 79
	르노삼성 지정정비 주안점	032)428-2828	인천 남구 주안로 130
	르노삼성 지정정비 용현점	032)873-6363	인천 남구 한나루로477번길 3
	우정상사	032)437-9200	인천 남동구 남동대로 738
	㈜르노삼성 남동 정비사업소	032)579-6666	인천 남동구 논현고잔로 135번길22
	네비원	032)506-7850	인천 남동구 문화로115번길 48
	르노삼성지정정비 동인천정비	032)765-6122	인천 동구 염전로 10
	태오상사	032)525-0406	인천 부평구 길주로602번길 6
	르노카세리	032)506-7850	인천 부평구 부평북로 25

*최신 현황은 당사 홈페이지(www.renault.co.kr)내 서비스 안내란에서 확인 하실 수 있습니다.

부품대리점: 협력점 (3/9)

구분	업체명	전화번호	주 소
인천	르노삼성 서비스코너 인천일신점	032)518-3330	인천 부평구 일신로 65
	르노삼성지정정비센터 검단정비	032)567-9600	인천광역시 서구 단봉로 190
	르노삼성 서비스코너 서인천점	032)564-3303	인천 서구 서곶로 364
	르노삼성 지정정비코너 석남점	032)574-3382	인천 서구 염곡로 297
	르노삼성 지정정비코너 마전점	032)567-7784	인천 서구 원당대로 635
	르노삼성서비스코너 송도점	032)834-8333	인천 연수구 능허대로 261
	한길상사	032)821-9996	인천 연수구 샘말로 106-7
광주	르노삼성 광산정비사업소㈜	062)945-3000	광주 광산구 용아로 202
	하남상사	062)941-3999	광주 광산구 우산로 77
	㈜동양물산	062)674-2048	광주 남구 송암로42번길 5
	르노삼성 서비스코너 산수점	062)263-9261	광주 동구 필문대로 133
	르노삼성 서비스코너 북구 신안점	062)528-7009	광주 북구 서암대로 96
	르노삼성 서비스 북구점	062)573-3002	광주 북구 양산택지로 2
	종합부품(광주)	062)521-6868	광주 북구 자동차로 57
	㈜전일카듀닝	062)367-5779	광주 서구 무진대로 962
	광주상사	062)383-0760	광주 서구 상일로54번길 9-8
	르노삼성 서비스코너 쌍촌점	062)363-7667	광주 서구 천변좌하로 476
	르노삼성 서비스코너 서구점	062)456-9000	광주 서구 화개중앙로 134
대구	르노삼성 부품 대구대리점	053)654-3131	대구 남구 대명복개로 174-2
	르노삼성 서비스코너 본리점	053)572-3320	대구 달서구 구마로 132
	르노삼성 서비스코너 신당점	053)552-5846	대구 달서구 달구벌대로 1178
	르노삼성 서비스코너 대구죽전점	053)553-3302	대구 달서구 와룡로 244
	르노삼성 서비스코너 상인점	053)636-8100	대구 달서구 월곡로45길 5

구분	업체명	전화번호	주 소
대구	동운상사	053)638-3366	대구 달서구 조암남로 85
	르노삼성 서비스코너 다사점	053)592-3304	대구 달성군 다사읍 다사로 29
	에이스오토모티브	053)383-5939	대구 동구 공항로53길 2
	르노삼성 동대구 정비사업소㈜	053)985-4427	대구 동구 동촌로 7
	안심삼성상사	053)961-3332	대구 동구 안심로 319
	르노삼성 지정정비코너 강북점	053)314-9300	대구 북구 칠곡중앙대로 523
	SM상사(대구)	053)312-1870	대구 북구 칠곡중앙대로45길 9
	르노삼성 지정정비코너 태전점	053)324-3301	대구 북구 학정로 73
	ㄹㄴ삼성 부품(대일유통)	053)556-5007~9	대구 서구 북비산로 98
	오케이통상	053)524-6669	대구 서구 와룡로 417
	르노삼성 서비스코너 평리점	053)557-3336	대구 서구 통학로 115
	삼일상사(대구)	053)744-6666	대구 수성구 국채보상로 980
	르노삼성 수성점	053)763-0333	대구 수성구 들안로 162
	르노삼성 만촌점	053)743-0403	대구 수성구 화랑로 162
대전	삼성부품 대양상사	042)626-5345	대전 대덕구 오정로76번길 81
	대전센타	042)623-7190	대전 동구 계족로512번길 24
	㈜쏠라코니아	042)254-3370	대전 동구 한밭대로 1252
	㈜아우벤코리아	042)631-4334	대전 동구 한밭대로 1291
	미진상사	042)822-4141	대전 유성구 계룡로113번길 17
	르노삼성 서비스코너 반석점	042)825-0233	대전 유성구 북유성대로316번길 57
	㈜르노삼성 서대전정비사업소	042)546-0100	대전 유성구 유성대로 34
	㈜삼성보성상사	042)585-7520	대전 중구 대둔산로316번길 9

*최신 현황은 당사 홈페이지(www.renault.co.kr)내 서비스 안내란에서 확인 하실 수 있습니다.

부품대리점: 협력점 (4/9)

구분	업체명	전화번호	주 소
울산	경은상사	052)269-1452	울산 남구 꽃대나리로 73
	르노삼성 지정정비코너 울산신정점	052)716-3000	울산 남구 돋질로 141
	미래전자	052)275-2211	울산 남구 번영로 166
	청진상사	052)221-2420	울산 남구 삼호로 21
	SK네트웍스 ㈜울산정비공장	052)227-2940	울산 남구 처용로 108
	일광사	052)288-4402	울산 북구 명촌로 8
	백두상사	052)254-6562	울산 울주군 삼남면 교동로 40
경기	㈜원당센타	031)966-7474	고양시 덕양구 마상로114번길 18-4
	르노삼성 지정정비코너 덕양화정점	031)978-7799	고양시 덕양구 성신로 6-23
	삼일사(고양)	031)971-3144	고양시 덕양구 용현로53번길 40
	동우카용품(양평사업소)	02)2676-3353	고양시 일산동구 일산로 205
	알에스엠코리아㈜	031)913-8245	고양시 일산서구 덕이로172번길 4-20
	㈜르노삼성 일산 정비사업소	031)911-9845~9 010-4607-9218	고양시 일산서구 법곳길115번길 82-25
	하안상사	02)897-3456	경기 광명시 안새로2번길 15
	르노삼성 서비스코너 소하점	02)894-1500	경기 광명시 하안로 178
	㈜르노삼성 경기광주 정비사업소	031)797-0300	경기 광주시 곤지암읍 경충대로184번길 7-5
	르노삼성 서비스코너 경기광주점	031)798-5500	경기 광주시 광주대로 48
	㈜르노삼성 분당정비사업소	031)726-9800	경기 광주시 오포읍 신현로 60
	삼광센터	031)766-7630	경기 광주시 우푸읍 양벌로 132
	르노삼성 지정서비스코너 교문점	031)553-3334	구리시 아차산로413번길 8
	르노삼성 원창센터	031)551-0581~2	구리시 안골로 10

구분	업체명	전화번호	주 소
경기	㈜르노삼성 군포정비	031)391-0003	경기 군포시 고산로 138
	군포삼성상사	031)459-3353	경기 군포시 봉성로 108
	르노삼성 김포양곡점	031)985-6122	경기 김포시 양촌읍 양곡로 362
	하나로자동차서비스㈜	031)989-5717	경기 김포시 옹주물로 108
	동부삼성부품	031)559-9791	경기 남양주시 금곡로19번길 44
	북서울부품센터	070)4076-5275	경기 남양주시 진건읍 사릉로 432
	마석센타	031)594-7657~8	경기 남양주시 화도읍 묵현로 200
	삼성상사(부천)	032)665-0114	경기 부천시 소사구 경인로138번길 9
	유진사	032)673-9777	경기 부천시 원미구 수도로76번길 16
	㈜분당삼성부품	031)786-0451	경기 성남시 분당구 백현로144번길 15
	성남삼성	031)757-8484	경기 성남시 중원구 둔촌대로 236
	삼성부품센타(수원)	031)231-9989	경기 수원시 권선구 경수대로409번길 19
	삼성상사㈜	031)221-3900	경기 수원시 권선구 권선로 770
	삼일상사	031)211-3704	경기 수원시 영통구 매탄로 208
	동우카용품(수원사업소)	031)214-7887	경기 수원시 영통구 삼성로 300
	르노삼성서비스코너 삼성로점	031)214-3316	경기 수원시 영통구 삼성로 301
	르노삼성서비스 북수원성비사업소	031)268-3333	경기 수원시 상안구 전전로 235
	시화한남상사	031)432-6675	경기 시흥시 군자천로 267
	르노삼성 와동점 서비스코너	031)486-1771	경기 안산시 단원구 와정로 88
	한남상사	031)419-6002	경기 안산시 상록구 충장로 8

*최신 현황은 당사 홈페이지(www.renault.co.kr)내 서비스 안내란에서 확인 하실 수 있습니다.

부품대리점: 협력점 (5/9)

구분	업체명	전화번호	주 소
경기	르노삼성 서비스 공도정비㈜	031)653-3007	경기 안성시 공도읍 원승두길 10
	르노삼성 안성부품	031)675-2275	경기 안성시 서동대로 5086
	성진상사	031)468-3320	경기 안양시 동안구 갈산로 35-8
	㈜르노삼성 안양정비	031)442-3000 031)479-9542	경기 안양시 만안구 만안로 100
	양평삼성	031)773-3017 031)774-0016	경기 양평군 양평읍 경강로 1744
	㈜다이아몬드유리	031)881-6244	경기 여주시 가남읍 경충대로 1183
	르노삼성 지정정비코너 전곡점	031)832-5222	경기 연천군 전곡읍 평화로 479-1
	중앙상사	031)374-4050	경기 오산시 경기대로 211
	르노삼성 오산점	031)377-0175	경기 오산시 경기동로 6
	르노삼성 지정정비코너 삼미점	031)377-0052	경기 오산시 북삼미로 189
	㈜에스에스오토랜드	031)8021-7611	경기 용인시 기흥구 용구대로 2469번길 164
	인덕상사	031)263-2581	용인시 수지구 신수로683번길 26
	르노삼성 용인정비	031)322-6833	용인시 처인구 금학로 521
	창유상사	031)339-6372	용인시 처인구 백옥대로 1289-3
	킴스상사	031)429-3388	경기 의왕시 전주남이길 37
	르노삼성 지정서비스 신곡점	031)844-0054	경기 의정부시 신곡로 72
	르노삼성 의정부 부품	031)878-2217	경기 의정부시 천보로569번길 6
	르노삼성 지정서비스코너 금오점	031)845-3030	경기 의정부시 추동로91번길 20
	충남상사	031)842-7305	경기 의정부시 태평로 224
	이천자동차부품	031)634-3100	경기 이천시 증신로 78
	르노삼성 서비스코너 파주교하점	031)957-0299	경기 파주시 파주로 584, 다-101

구분	업체명	전화번호	주 소
경기	㈜의영상사	031)945-8490	경기 파주시 평화로 45-6
	삼성제일상사	031)664-5510	경기 평택시 경기대로 707
	르노삼성 지정정비코너 송탄점	031)667-3599	경기 평택시 송탄로 238
	삼성송우센타	016)405-3765	경기 포천시 소흘읍 송우로 172
	르노삼성화성부품	031)227-8119	경기 화성시 봉담읍 덕우공단1길 31
	르노삼성 지정정비코너 바월점	031)202-9984	경기 화성시 삼성1로 292
충남	르노삼성 세종 부품	044)867-3326~7	세종특별자치시 조치원읍 세종로 2710
	르노삼성 지정정비코너 공주점	041)858-5802	충남 공주시 신금1길44-13
	공주상사	041)858-2178	충남 공주시 장척로 30
	삼성부품 논산점	041)735-5290	충남 논산시 부창동 195-27
	르노삼성 서비스코너 읍내점	041)358-3386	충남 당진군 당진읍 무수동로 63
	르노삼성 부품 당진점	041)355-8244	충남 당진시 채운동 (당진2동 37-7)
	르노삼성 서비스코너 보령점	041)931-5678	충남 보령시 대해로 42
	태영상사	041)935-2450	충남 보령시 대해로 47
	신반도상사	041)663-1425	충남 서산시 동서1로 74
	르노삼성 서비스 모종점	041)532-8007	충남 아산시 번영로224번길 36
	르노삼성 아산부품	041)531-6868	충남 아산시 삼동로 101
	오토스테이션(천안 서북구)	041)556-4030	충남 천안시 서북구 부성6길 40
	대기상사	041)551-2681	충남 천안시 천안대로 1024-4
	㈜르노삼성 천안정비사업소	041)556-9191	충남 천안시 천안대로 1112

*최신 현황은 당사 홈페이지(www.renault.co.kr)내 서비스 안내란에서 확인 하실 수 있습니다.

부품대리점: 협력점 (6/9)

구분	업체명	전화번호	주 소
충남	르노삼성 서비스코너 천안점	041)523-3940	충남 천안시 충절로 216
	르노삼성 천안부품	041)522-9966	충남 천안시 충절로 216
	르노삼성 부품대리점(홍성)	041)631-4335	충남 홍성군 금마면 충서로 1999
충북	단양종합상사	043)423-9081	충북 단양군 단양읍 삼봉로 223
	동다리 카센타	043)543-6593	충북 보은군 보은읍 삼산제방로 1
	대성상사(옥천)	043)733-3361	충북 옥천군 옥천읍 마장로 82
	르노삼성 서비스코너 제천점	043)648-9471	충북 제천시 명륜로 3길 9
	성원상사	043)646-2725	충북 제천시 신백로 124
	현 카 써비스	043)838-1739	충북 증평군 증평읍 삼보로 124
	차사랑	043)534-5507	충북 진천군 진천읍 문진로 1411-2
	르노삼성 서청주부품	043)284-0776~7	충북 청원군 남이면 양촌3길 8-23
	르노삼성 서비스코너 율량점	043)241-3331	충북 청주시 상당구 공항로 132
	JS 카 튜닝	043)215-2222	충북 청주시 상당구 공항로 84
	르노삼성 서비스코너 서운점	043)250-3312	충북 청주시 상당구 대성로 45
	르노삼성 서비스코너 분평점	043)286-3334	충북 청주시 흥덕구 1순환로 1142
	삼오상사	043)232-3538	충북 청주시 흥덕구 2순환로 1033
	르노삼성 서비스코너 청주성화점	043)265-2355	충북 청주시 흥덕구 2순환로 1512
	르노삼성센티(청주)	043)268-2880	충북 청주시 흥덕구 시북로 35
	명성상사(충주)	043)853-8811	충북 충주시 두루봉길 16
경남	거제SM부품	055)632-6999	경남 거제시 고현로14길 67
	르노삼성 지정정비코너 장평점	055)637-6373	경남 기제시 신현읍 장평1로 95

구분	업체명	전화번호	주 소
경남	르노삼성 서비스 거제점	055)638-0330	경남 거제시 연초면 효촌길 14
	신진상사	055)944-4037	경남 거창군 거창읍 거창대로 11-1
	르노삼성 서비스코너 거창점	055)945-5045	경남 거창군 거창읍 대평3길 23
	르노삼성 지정정비코너 고성점	055)673-8003	경남 고성군 고성읍 송학고분로 315
	르노삼성 서비스 대성점	055)321-4651	경남 김해시 구지로 108
	르노삼성 서비스코너 삼계점	055)333-1666	경남 김해시 김해대로 1814-11
	르노삼성 동김해 부품대리점	055)336-7887	경남 김해시 김해대로 2633
	㈜르노삼성 김해정비사업소	055)333-2626 070-7864-6379	경남 김해시 김해대로 2635번길 6
	르노삼성 서비스코너 장유점	055)335-3003	경남 김해시 삼문로57번길 4
	로직	055)324-9425	경남 김해시 전하로 279
	르노삼성 서김해 부품대리점	055)346-1998	김해시 진영읍 김해대로 566번길 3
	대삼상사	055)863-2323	남해군 남해읍 남해대로 2895-9
	신동아 종합부품(밀양)	055)356-7282	경남 밀양시 밀양대로 1807
	장원상사	02)2855-0199	사천시 정동면 정동중앙로 27-15
	르노삼성 서비스코너 물금점	055)366-6681	경남 양산시 물금읍 황산로 517
	명성상사(양산)	055)374-9932	경남 양산시 북안북6길 8
	르노삼성 서비스코너 양산점	055)374-3370	경남 양산시 양산역1길 7
	진화상사	055)364-6614	경남 양산시 웅상읍 웅상대로 941
	진주삼성상사	055)755-1125	경남 진주시 대신로 247-1
	르노삼성 서비스코너 초전점	055)763-3009	경남 진주시 말티고개로 129
	르노삼성 서비스코너 진주점	055)757-4533	경남 진주시 진주대로 951

*최신 현황은 당사 홈페이지(www.renault.co.kr)내 서비스 안내란에서 확인 하실 수 있습니다.

부품대리점: 협력점 (7/9)

구분	업체명	전화번호	주 소
경남	성남상사	055)761-6571	경남 진주시 큰들로 63
	르노삼성 녹산대리점	055)546-7600	경남 진해시 진해구 가락대로 261
	삼성상사(마산)	055)242-1225	경남 창원시 마산합포구 해안대로 497
	르노삼성 마산부품	055)232-2121	경남 창원시 마산회원구 내서읍 중리 공단로 177
	새한부품부	055)256-2877	경남 창원시 마산회원구 봉암공단 5길 25
	르노삼성 서비스코너 양덕점	055)251-3777	경남 창원시 마산회원구 양덕로 112-2
	르노삼성 서비스코너 사파점	055)284-3386	경남 창원시 성산구 창이대로706 번길 4
	미래카프라자	055)276-5737	경남 창원시 의창구 남면로 7 르노삼성 창원사업소내 2층
	㈜르노삼성 서비스코너 사림점	055)274-5333	경남 창원시 의창구 사림로 158번길 26-12
	르노삼성 창원대리점	055)263-6049	경남 창원시 의창구 우곡로3번길 79
	르노삼성 서비스코너 봉곡점	055)288-3733	경남 창원시 의창구 원이대로279번길 20
	르노삼성 서비스코너 경화점	055)547-9907	경남 창원시 진해구 진해대로 680
	르노삼성 서비스코너 진해점	055)547-7730	경남 창원시 진해구 진해대로 1002
	동부상사	055)543-1009	창원시 진해구 천자로 413번길15
	르노삼성 서비스코너 통영점	070-8832-3209	경남 통영시 광도면 죽림3로 20
	통영 에스엠부품	055)646-8448	경남 통영시 무전5길 12-14
	르노삼성 지정정비코너 하동점	055)884-6456	경남 하동군 하동읍 하마길 22
	르노삼성 지정정비코너 함양점	055)962-0553	경남 함양군 함양읍 한들로 259

구분	업체명	전화번호	주 소
경북	경산 자동차부품	053)812-6055	경북 경산시 대학로 32길39
	르노삼성 시지경산 사업소	053)817-1107	경북 경산시 압량면 대학로 405
	르노삼성 서비스코너 경주점	054)745-3309	경북 경주시 소금강로61번길 81
	이반 종합상사	054)771-6983	경북 경주시 초당길27번길 1
	도원수 모터샵	054)955-4558	경북 고령군 고령읍 대가야로 1340
	르노삼성 구미 정비사업소㈜	054)461-7777	경북 구미시 1공단로3길 95
	르노삼성 부품 구미점	054)465-2387~8	경북 구미시 1공단로3길 95
	르노삼성 카프라임	054)442-5223	경북 구미시 야은로 541
	르노삼성 부품 김천점	054)433-3101	경북 김천시 신음3길 2
	대중상사	054)535-3221	경북 상주시 중앙로 269
	경안부품	054)856-3600	경북 안동시 경북대로 180
	진영상사	054)732-4268	경북 영덕군 영덕읍 하저길 15
	삼성상사(영주)	054)635-0630	경북 영주시 구성로 101
	남부부속상회	054)331-7700	경북 영천시 최무선로 225
	동경상사	054)783-1963	경북 울진군 울진읍 월변6길3
	에이스자동차 부분정비업	054)834-5551	경북 의성군 의성읍 북부길 40
	르노삼성 지정정비코너 상도점	054)283-3031	경북 포항시 남구 상공로 23
	르노삼성 서비스코너 포항점	054)274-3334	경북 포항시 남구 새천년대로 339
	르노삼성 포항 정비사업소㈜	054)286-1800	경북 포항시 남구 연일읍 동문로 88
	재경상사	054)272-3533 054)272-3540	경북 포항시 남구 중앙로 42
	르노삼성 서비스코너 장성점	054)246-3993	경북 포항시 북구 새천년대로 1329
	대덕상사	054)282-0949	경북 포항시 북구 새천년대로 549-3

*최신 현황은 당사 홈페이지(www.renault.co.kr)내 서비스 안내란에서 확인 하실 수 있습니다.

부품대리점: 협력점 (8/9)

구분	업체명	전화번호	주 소
전남	르노삼성 지정정비코너 고흥점	061)834-9780	전남 고흥군 고흥읍 고흥로 1879
	에스엠상사	061)793-6547 061)793-6666	전남 광양시 강변로 157
	르노삼성 지정정비코너 나주점	061)334-4861	전남 나주시 예향로 4126
	영산포상사	061)333-4092	전남 나주시 삼영1길 23
	르노삼성 서비스코너 남악점	061)287-1193	전남 목포시 남악2로9번길 9-16
	르노삼성 서비스코너 하당점	061)282-9988	전남 목포시 백년대로 231
	대륙 자동차부품	061)243-4212	전남 목포시 삼학로 191
	동양카클리닉	061)245-5400	전남 목포시 용당로 35-1
	르노삼성 지정정비코너 무안점	061)453-2114	전남 무안군 무안읍 무안로 438-1
	르노삼성 서비스코너 순천점	061)744-3266	전남 순천시 구암1길 6
	르노삼성 순천 부품	061)745-7401	전남 순천시 서면 화정길 51
	엔젤 종합부품	061)722-0258	전남 순천시 순광로 20
	한일유리	061)725-1687	전남 순천시 해룡면 해룡로 886-20
	㈜종합상사(여수)	061)663-2573	전남 여수시 연등8길 19-1
	르노삼성 서비스코너 영광점	061)351-1479	전남 영광군 영광읍 물무로 64
	벧엘 카센타	061)552-4975	완도군 완도읍 개포로135번길 56
	르노삼성 지정정비코너 장흥점	061)862-6966	전남 장흥군 장흥읍 남부관광로 35
	애니카랜드 진도점	061)544-6331	전남 진도군 진도읍 남동1길 60
	지원상사	061)537-2380	전남 해남군 해남읍 읍사무소길 41
	동아모터스(화순)	061)371-8252	전남 화순군 화순읍 서양로 469
전북	르노삼성 지정정비코너 수송점	063)465-3096	전북 군산시 신평안길 16-2
	르노삼성 지정정비코너 산북점	063)468-0110	전북 군산시 원산북1길 4
	군산상사	063)443-1569	전북 군산시 진포로 175

구분	업체명	전화번호	주 소
전북	종합부속(김제)	063)542-1313	전북 김제시 동서로 74
	대일상사	063)625-5412	전북 남원시 충정로 127
	무주 번호판 제작소	063)322-6488	전북 무주군 무주읍 한풍루로 300-5
	애니카랜드 부안점	063)584-4800	전북 부안군 부안읍 석정로 106
	익산 모터스	063)854-6779	전북 익산시 서동로 77
	르노삼성 서비스코너 송천점	063)252-5885	전북 전주시 덕진구 권삼득로 430
	르노삼성 호성점	063)247-7777	전북 전주시 덕진구 동부대로 784
	삼성사랑	063)254-1026	전북 전주시 덕진구 벚꽃로 30
	르노삼성 전주정비사업소	063)211-1125	전북 전주시 덕진구 서귀로 11
	르노삼성 혁성	063)212-5336	전북 전주시 덕진구 신행로 41-2
	오토스테이션(전주 완산)	063)221-9771	전북 전주시 완산구 서원로 177
	쓰리엠 선팅 서영	063)221-3387	전북 전주시 완산구 신촌2길1
	르노삼성 서비스코너 완산점	063)228-7007	전북 전주시 완산구 유연로 306
	르노삼성 서비스코너 전주효자점	063)232-8998	전북 전주시 완산구 천잠로 219
	대진상사(정읍)	063)535-2722	전북 정읍시 충정로 365
강원	대양상사	033)652-2266	강원 강릉시 강변로534번길 37
	보원상사	033)652-3621	강원 강릉시 경강로2334번길 3
	대영 자동차정비	033)681-6622	강원 고성군 간성읍 간성로 116
	르노삼성(동해)	033)521-1749	강원 동해시 효가로 42
	미래상사	033)636-9308	강원 속초시 선사로1길 6-1
	양구 애니카 제일	033)481 9011	강원 양구군 양구읍 청춘로 29
	애니카랜드 영월점	033)375-7667	강원 영월군 영월읍 영월로 2062
	르노삼성 서비스코너 원주점	033)766-5561	강원 원주시 서원대로 432

*최신 현황은 당사 홈페이지(www.renault.co.kr)내 서비스 안내란에서 확인하실 수 있습니다.

부품대리점: 협력점 (9/9)

구분	업체명	전화번호	주 소
강원	르노삼성 원주 부품	033)742-1850	강원 원주시 평원로 95
	대성상사(원주)	033)744-5433	강원 원주시 호저면 원문로 383
	정선 바로 정비	033)563-8272	강원 정선군 정선읍 정선로 1225
	르노삼성 갈말점	033)452-8111	강원 철원군 갈말읍 명성로125번길 4
	르노삼성 서비스코너 학곡점	033)263-0951	강원 춘천시 동내면 학곡동2길 5
	춘천동우상사	033)255-7300	강원 춘천시 소양로 21
	르노삼성 서비스코너 춘천점	033)264-3339	강원 춘천시 지석로 5
	춘천모범	033)254-4986	강원 춘천시 춘천로407번길 25-8
	르노삼성 부품(태백)	033)553-7230	강원 태백시 황지로 103
	평창 모터스	033)333-0500	강원 평창군 평창읍 평창중앙로 249
	르노삼성 홍천점	033)432-7009	강원 홍천군 홍천읍 소옥개로 4
제주	서귀포 삼성부품	064)732-7039	제주 서귀포시 516로 133
	제주 삼성부품	064)753-3007	제주 제주시 연북로 668
	㈜르노삼성 제주 정비사업소	064)713-1100	제주 제주시 연삼로 75
	르노삼성 해동부품	064)722-6098	제주 제주시 오남로 200
	르노삼성 서비스코너 도남점	064)805-6611	제주 제주시 원남2길 7

*최신 현황은 당사 홈페이지(www.renault.co.kr)내 서비스 안내란에서 확인하실 수 있습니다.

색인 (1/7)

A
ABS ..... 1.63, 1.65, 2.29 → 2.32
E
ECO 모드 3.7, 3.10
’ECO’ 모드 기능 1.64
ECO 주행 ..... 1.64, 2.17 → 2.23
Electronic Stability Control (ESC) ..... 2.29 → 2.32
ESC (Electronic Stability Control) 1.63, 1.65
I
Isofix ..... 1.38 → 1.40, 1.42
M
MMI 시스템 1.55, 1.57, 1.61 → 1.66, 1.62 → 1.66, 1.69 → 1.78
Multi-Sense 3.2
S
SOS ..... 2.116 – 2.117
Stop & Start 기능 ..... 2.9 → 2.11
T
TCS (트랙션 컨트롤) ..... 2.29 → 2.32
TPMS 1.64
U
USB 소켓 3.12
가
가솔린 차량의 특징 2.3
개
개인별 맞춤환경 자동 메모리 메뉴 1.69
견
견인
고장 ..... 5.28 – 5.29
견인 슬링거 ..... 5.6, 5.28 – 5.29
견인 중량 6.6
견인링 ..... 3.27 – 3.28
경
경고 1.97
경고등 .... 1.55 → 1.60, 1.57 → 1.66, 1.62 → 1.66, 1.69 → 1.78
경사로 밀림 방지 장치 (HSA) ..... 2.29 → 2.32
경음기(horn) 1.97
경음기(horn):
패싱 1.97
경음기와 지시등 1.97
계
계기판 ... 1.52 – 1.53, 1.55 › 1.60, 1.57 › 1.66, 1.62 › 1.66, 1.69 → 1.78
계기판 메시지 ..... 1.69 → 1.78, 2.4 – 2.5
고
고장
작동 불량 ..... 2.4 – 2.5, 2.110, 3.10, 3.15, 5.24 – 5.25, 5.31 → 5.37
공
공구 5.6
공구키트 5.6
공해방지
조언 2.24
공해방지를 위한 조언 1.77, 2.24
과
과속 경고 1.65
과속 경고음 1.55, 1.57, 1.60
그
그립 핸들 3.23
글
글로브 박스 ..... 3.20 → 3.23, 3.21 → 3.23
급
급브레이크 ..... 1.65, 2.29 → 2.32
긴
긴급 제동 1.65
긴급출동 서비스 7.7
긴급통화 ..... 2.116 – 2.117
김
김서림 제거
뒷유리 ..... 3.5 → 3.9
앞유리 ..... 3.5 → 3.9

색인 (2/7)

내
내비게이션 ..... 3.12 – 3.13
내비게이션 시스템 ..... 3.12 – 3.13
내장
  유지관리 ..... 4.28 – 4.29
냉
냉각수 4.4
냉각수/브레이크 오일/워셔 액
  냉각수 4.19
  브레이크 오일 4.20
냉각수/브레이크 오일/워셔 액 ..... 4.19 → 4.21
냉각수/브레이크 오일/워셔 액 :
  냉각수 4.19
  브레이크 오일 4.20
  앞유리 워셔 4.21
  앞유리 워셔 탱크 4.21
ㄷ
데이타임 러닝 램프 ..... 1.2 → 1.7
도
도난 방지 경보 1.14
도어 ..... 1.8 – 1.9, 1.63
도어 / 테일게이트 ..... 1.2 → 1.7, 1.10 → 1.13
도어 닫힘 ..... 1.2 → 1.13
도어 열기 ..... 1.8 → 1.13
도어 잠금 ..... 1.2 → 1.13
도어 잠금/잠금 해제
  지도 ..... 1.2 → 1.7
도어 잠금해제 ..... 1.2 → 1.7, 1.10 → 1.13
디
디스플레이
  네비게이션 디스플레이 ..... 3.12 – 3.13
  네비게이션 화면 ..... 3.12 – 3.13
디스플레이 ..... 1.55 → 1.60, 1.57 → 1.66, 1.62 → 1.66, 3.12
디젤 차량의 특징 ..... 2.4 – 2.5
램
램프
  글로브 박스 5.18
램프 :
  계기판 ..... 1.98 → 1.101
  내부 ..... 3.17 → 3.19, 5.16 → 5.18, 5.18
  방향지시등 ..... 1.61 – 1.62, 1.97, 5.13
  번호판 램프 ..... 5.14 – 5.15
  비상등 1.97
  상향 헤드램프 ..... 1.61 – 1.62, 1.98
  안개등 ..... 1.61 – 1.62, 1.98 → 1.101, 5.14
  외부 ..... 1.97 → 1.102
  정지등 ..... 5.13 → 5.15
  조정 1.102
  차폭등 5.13
  헤드 램프 ..... 1.61 – 1.62
  헤드램프 높이 조정 1.102
  후진등 5.14
램프와 시그널 ..... 1.97 → 1.102
러
러기지 스크린 3.26
르
루프 랙 3.29
루프랙
  크로스바 3.29
루프적재 허용하중 6.6
르노삼성자동차의 고객이 되신 것을 환영합니다. 0.1
리
리모컨
  지도 ..... 1.2 → 1.7
  카드 ..... 1.2 → 1.7
리어 시트 1.25, 1.42
리어 파셜 쉘프 1.42
맵
맵 램프 ..... 3.17 → 3.19
멀티미디어 (장비) ..... 3.12 – 3.13
멀티미디어 장비 ..... 1.54, 1.59, 3.12 – 3.13

색인 (3/7)

무
무게 6.6
무상대차 서비스 7.7
무선 충전기 3.13
방
방향 지시등 5.15
배
배터리
고장 ..... 5.21 – 5.22
배터리 ..... 1.62, 1.23 – 1.24, 5.19 → 5.22
변
변속 ..... 1.63, 2.105 → 2.110, 2.107 → 2.115
변속레버 2.105, 2.107
보
보조 안전장치
뒷좌석 안전벨트 1.30
앞좌석 안전벨트 ..... 1.27 → 1.29
측면 보호 1.31
보조 안전장치 ..... 1.32 – 1.33
보조 주차 1.65
보조탱크 용량 ..... 1.70 – 1.71, 1.75
보조탱크 충전 1.64
보증수리 ..... 7.2 – 7.3
보행자 감지 ..... 2.54 → 2.60
브
브레이크 2.12
브레이크 오일 4.4, 4.20
브레이크 패드 2.12
비
비상 브레이크 지원 시스템 ..... 1.65, 2.29 → 2.32
비상점멸 표시등 1.97
비상키 ..... 1.2 → 1.7
비품 ..... 3.20 → 3.23, 3.21 → 3.23
빔
빔 높이 조정 1.102
삐
삐소리 1.78
사
사각지대 정보 시스템 ..... 2.43 → 2.49
사각지대: 경고장치 ..... 2.43 → 2.49
사용시 주의사항 ..... 1.103 → 1.107
사이드 미러 ..... 1.79 – 1.80
서
선바이저 3.16
송
송풍
풍량 ..... 3.3 – 3.4
송풍 ..... 3.3 → 3.9
송풍구 ..... 3.3 – 3.4
스
스마트카드
사용 ..... 2.6 → 2.8
스티어링 휠
조정 ..... 1.94 → 1.96
스티어링 휠 컨트롤 ..... 3.12 – 3.13
스피드 리미터 ..... 1.65, 2.61 → 2.63
시
시계
설정 ..... 1.70 – 1.71, 1.74
시계 ..... 1.92 – 1.93
시동 1.76
시약
탱크 ..... 1.111 → 1.114
시약 ..... 1.111 → 1.114
시약 탱크 ..... 1.111 → 1.114
시운전 2.2
시트
전동식 컨트롤이 있는 앞좌석 1.16
시트백 1.16
시프트 패들 2.105, 2.107

색인 (4/7)

실
실내 램프
전구 교환 ..... 5.16 → 5.18
실내등..... 3.17 → 3.19, 5.16
안
안전 거리 ..... 2.50 → 2.53
안전 거리 경고..... 2.50 → 2.53
안전벨트.....1.22 → 1.29, 1.32 – 1.33, 1.38 → 1.40, 1.66
안전벨트 프리텐셔너
프론트 시트 안전 ..... 1.27 → 1.29
안전벨트 프리텐셔너..... 1.30
안전벨트에 추가되는 안전장치 ..... 1.27 → 1.33
알
암레스트
프론트 시트.....1.16, 3.22
앞
앞유리 김서림 제거 ..... 3.5 → 3.9
앞유리 열선 ..... 3.5 → 3.9
앞유리 와이퍼/워셔 ..... 5.26 – 5.27
앞유리 워셔 .....1.103 → 1.107, 1.107
앞좌석 시트 조절
파워 시트 1.16
앞좌석 시트 조절 .....1.16 → 1.18
액
액세서리 5.23
액세서리 – 장착..... 5.23
액세스
차량..... 1.2 → 1.7
어
어댑티브 크루즈 컨트롤 ..... 2.67 → 2.79
어린이..... 1.36, 1.41 → 1.51, 3.14 – 3.15
어린이 (안전) 1.9
어린이 안전 ..... 1.6, 1.9, 1.36, 1.38 → 1.51, 3.14 – 3.15
어린이 안전장치/시트..... 1.36, 1.38 → 1.48
어린이 탑승 ..... 1.36, 1.38 → 1.48
어린이용 보조시트 ..... 1.36, 1.38 → 1.48
에
에너지
회수..... 1.64
에어백
에어백 .....1.31 → 1.33
조수석 에어백 작동.....1.49 → 1.51
조수석 에어백 작동정지 .....1.49 → 1.51
에어백1.27 → 1.33, 1.41, 1.49 → 1.51, 1.61 – 1.62, 1.66, 1.77
에어컨.....3.3 → 3.11
엔
엔젤센터 7.5
엔진
정보.....6.5
엔진 START/STOP 버튼 ..... 2.6 → 2.8
엔진 냉각수 .....1.56, 1.58 – 1.59, 1.64, 4.19
엔진 대기 1.65
엔진 시동 ..... 2.6 → 2.8
엔진 오일 ..... 4.15 → 4.18
엔진 오일 교환..... 4.17 – 4.18
엔진 오일 용량..... 4.3, 4.17 – 4.18
엔진 오일량 .....1.54, 1.63, 4.15 → 4.18
엔진 이모빌라이저 1.14
엔진 정보.....6.3, 6.5
엔진 정지 ..... 2.6 → 2.8
연
연료
등급..... 1.109 – 1.110
연료 경제성에 관한 조언..... 2.24
주입.....1.61 – 1.62, 1.109 – 1.110
연료 소비 .....1.70 – 1.71, 3.10
연료 재점화 2.4
언료 절약 2.24
연료 주입구 캡 ..... 1.109 – 1.110
연료 주행거리.....1.55, 1.57, 1.59 – 1.60, 1.64
연료 탱크
용량.....1.109
연료 탱크 용량..... 1.109 – 1.110

색인 (5/7)

연료량.....1.55 → 1.66, 1.62 → 1.66, 1.64, 1.109
열
열선 시트 1.17
예
예약정비 7.6
오
오일량 측정 게이지 ..... 4.15 – 4.16
온
온도 조절 ..... 3.5 → 3.9
와
와이퍼.....1.103 → 1.107
와이퍼 블레이드 ..... 1.104, 1.107, 5.26 – 5.27
와이퍼/워셔
블레이드 교체 ..... 1.106, 5.26 – 5.27
와이퍼/워셔 1.107
외
외기온도 ..... 1.92 – 1.93
운
운전 보조 .....1.65, 2.116 – 2.117, 3.2
운전석..... 1.52 – 1.53, 1.61 → 1.66, 1.62 → 1.66
운전석 자세
조정.....1.22 → 1.26
운전석 자세 조정 ..... 1.15 → 1.18, 1.22 → 1.26
유
유지보수 3.10
유지보수 :
기계..... 4.15 – 4.16, 4.23 – 4.24
차량정비시점 ..... 1.70 – 1.71
차체.....4.25 → 4.27
이
이동식 플로어..... 3.27
인
인텔리전트 스마트카드: 배터리 ..... 5.19 – 5.20
일
일상점검 .....4.5 – 4.6
자
자동 변속기
고장..... 5.28
자동 변속기 (사용) ..... 2.105 → 2.110, 2.107 → 2.115
자동변속기 변속레버..... 2.105 → 2.110, 2.107 → 2.115
작
작동 불량.....1.13, 1.17, 1.51, 1.61 → 1.66, 1.62 → 1.66, 1.69 → 1.71, 1.77 – 1.78, 1.105, 2.4 – 2.5, 2.110, 3.10, 3.15, 5.24 – 5.25, 5.31 → 5.37
작동 이상
카드 배터리..... 5.19 – 5.20
작업 2.105, 2.107
잠
잠금 .....1.23 → 1.26
잭
잭업 5.6
전
전구
교환..... 5.13 → 5.18, 5.18
전구 교환 .....5.13 → 5.15
전자식 파킹 브레이크..... 1.63, 2.13 → 2.15
전체 조명 5.18
정
정보 및 전체 주의사항
르노삼성자동차의 고객이 되신 것을 환영합니다. 0.1
주
주차 보조 센서.....2.80 → 2.83
주차: 주차 보조 장치 .....2.84 → 2.89
주행 ..2.2, 2.4 → 2.8, 2.29 → 2.37, 2.50 → 2.53, 2.61 → 2.66, 2.80 → 2.83, 2.105 → 2.110, 2.107 → 2.110, 2.116 – 2.117, 3.2
주행 보조 장치
긴급 제동 장치 .....2.54 → 2.60
후방 경보장치 .....2.101 → 2.104
주행 중 선루프 자동폐쇄 1.13

색인 (6/7)

중
중앙 도어 잠금장치 ..... 1.2 → 1.7, 1.10 → 1.13
지
지시등..... 1.97, 5.13 → 5.15
지시등 :
게기판 지시등.....1.55 → 1.60, 1.57 → 1.66, 1.62 → 1.66, 1.69 → 1.72, 2.4 – 2.5
방향지시등..... 1.97
차
차대번호(VIN) 6.2
차량 감지 ..... 2.54 → 2.60
차량 시동 ..... 2.6 → 2.8
차량 인증 플레이트 6.3
차량 일생관리.....7.4
차량 정보 ..... 6.4 → 6.6
차량 환경 설정
계기판..... 1.67 – 1.68
차량정비시점..... 1.70 – 1.71
차선 이탈 경고..... 1.65, 2.33 → 2.37
차선유지 보조..... 2.38 → 2.42
차선유지 보조시스템..... 2.38 → 2.42
차속감응 파워 스티어링 ..... 1.94 → 1.96
촉
촉매 변환 장치..... 2.3 → 2.5
측
측면 안전장치..... 1.30 – 1.31
치
치수 6.4
카
카드 ..... 1.2 → 1.7
카드: 배터리 ..... 5.19 – 5.20
카드: 사용..... 1.2 → 1.7
컨
컨트롤
스티어링 휠..... 3.12 – 3.13
컨트롤..... 1.52 – 1.53
컨트롤 기기 .....1.55 → 1.60, 1.57 → 1.66, 1.62 → 1.66, 1.69 → 1.72, 1.92 – 1.93
크
크루즈 컨트롤..... 1.65, 2.64 → 2.66
크루즈 컨트롤–스피드 리미터..... 1.65, 2.61 → 2.66
타
타이어
공기압 라벨..... 2.26
타이어..... 4.22, 5.7 → 5.10
타이어 공기압 1.70 – 1.71, 1.74, 2.26 → 2.28, 4.22, 5.3 → 5.5, 5.4 – 5.5, 5.8
타이어 공기압 부족 경고 .....2.26 → 2.28, 5.4
타이어 공기주입 키트..... 5.2 → 5.5
테
테일게이트 .....1.2 → 1.7, 1.9, 1.11, 3.25, 3.27 – 3.28
트
트랙션 컨트롤..... 1.65
트렁크 램프
전구 교체 5.18
파
파워 스티어링..... 1.94 → 1.96
파워 아웃렛 .....3.12 – 3.13, 3.24
파워 윈도우 ..... 3.14 – 3.15
파킹 브레이크..... 1.76
펑
펑크 .....1.78, 5.2 → 5.6
페
페인트작업
유지관리 ..... 4.25 → 4.27
퓨
퓨즈 ..... 5.24 – 5.25
프
프론트 시트
조정..... 1.15 → 1.18, 1.22
프리텐셔너..... 1.27 → 1.29

색인 (7/7)

필
필터
디젤 1.77
디젤 파티클 필터 1.64
에어 클리너 4.21
에어컨 필터 4.21
오일 필터 ..... 4.17 – 4.18
하
하이패스 시스템 ..... 1.81 → 1.91
핸
핸즈프리 휴대전화 통합 컨트롤 ..... 3.12 – 3.13
헤
헤드램프
에이밍 1.102
전구 교체 5.12
헤드램프 에이밍 1.102
헤드레스트 1.15, 1.19
화
화면
멀티미디어 화면 ..... 3.2, 3.7, 3.12 – 3.13
화물 운송
루프 상부 6.6
트렁크 내 3.28
화장거울 3.16, 5.18
환
환경 2.25
후
후드 ..... 4.13 – 4.14
후방 카메라 ..... 2.99 – 2.100
후진 레이더 ..... 2.80 → 2.83
휠
휠 (안전) ..... 5.7 → 5.10
휠 너트 렌치 5.6
휠 커버 툴 5.6
휴
휴대전화 ..... 3.12 – 3.13
히
히팅 시스템 ..... 3.5 → 3.9